MOVANO / VIVARO

Guide de l'Infotainment

Sommaire

Introduction 4
Radio 51
Lecteur CD 61
Entrée AUX 66
Port USB 68
Musique Bluetooth 72
Périphériques 79
Navigation 81
Reconnaissance vocale 115
Téléphone 119
Index alphabétique 138

Introduction

Remarques générales 4
Présentation des éléments de commande 7
Fonction antivol 31
Fonctionnement 32
Présentation du fonctionnement des appuis 42
Paramètres de tonalité 43
Paramètres de volume 44
Réglages du système 45

Remarques générales

Avec l'Infotainment System, vous disposez d'un infodivertissement de voiture dernier cri.

La radio est dotée de présélections de gammes d'ondes programmables pour les gammes d'ondes FM, AM et DAB (en fonction de la version).

Le lecteur audio peut lire des CD audio, des CD MP3 et des CD WMA (en fonction de la version).

Vous pouvez écouter des sources audio externes tels que des mémoires de données externes, p. ex. iPod, lecteur MP3 ou clé USB ou d'un lecteur portable en les branchant sur l'Infotainment System. Des sources audio externes peuvent aussi être connectées via Bluetooth.

Le système de traitement numérique du son propose plusieurs modes d'égaliseur présélectionnés, afin d'optimiser le son.

Le système de navigation avec calcul d'itinéraire dynamique vous conduit à bon port et vous évite automatiquement les bouchons et autres embarras de circulation si vous lui demandez.

En option, l'Infotainment System peut être actionné à l'aide des commandes au volant ou via le système de reconnaissance vocale.

De plus, l'Infotainment System peut être muni d'un système de téléphonie à mains libres.

La conception étudiée des éléments de commande et les affichages clairs vous permettent de contrôler le système facilement et de façon intuitive.

Remarque

Ce manuel décrit toutes les options et fonctions disponibles des divers Infotainment Systems. Certaines descriptions, y compris celles des fonctions d'affichage et de menus, peuvent ne pas s'appliquer à votre véhicule en raison de la variante du modèle, des spécifications du pays, de l'équipement spécial ou des accessoires.

Remarques importantes concernant l'utilisation et la sécurité routière

⚠Attention

L'Infotainment System doit être utilisé de sorte que le véhicule puisse toujours être conduit sans danger.

En cas de doute, arrêter le véhicule avant d'utiliser l'Infotainment System.

Réception radio

La réception radio peut entraîner des sifflements, des bruits, des distorsions acoustiques ou une absence de réception dus à :

- des variations de distance par rapport à l'émetteur
- une réception multivoie par réflexions
- des effets d'écran

En cas de mauvaise réception de la radio, le volume diminue automatiquement afin de minimiser les effets des perturbations.

Utilisation de ce manuel

- Ce manuel décrit des fonctionnalités pouvant se trouver ou non sur votre véhicule, soit parce que ce sont des options ou suite à des modifications ultérieures à l'impression de ce manuel. Prière de se référer à la documentation d'achat pour confirmer chacune des fonctions trouvées sur le véhicule.
- Certaines commandes et descriptions, notamment celles des symboles, fonctions de menu et d'affichage, peuvent ne pas s'appliquer à votre véhicule en raison des variantes de modèle, de spécifications propres à votre pays, à des accessoires ou des équipements spéciaux.
- Le sommaire situé au début de ce manuel et à chaque chapitre indique où se trouvent les informations.
- L'index vous permet de rechercher des informations spécifiques.
- Il se peut que les informations des écrans de votre véhicule ne s'affichent pas dans votre langue.
- Les messages affichés et l'étiquetage intérieur sont écrits en caractères **gras**.
- Le fonctionnement décrit dans ce manuel s'applique aux commandes de l'Infotainment System. Pour les commandes sur la colonne de direction correspondantes, se reporter à la Présentation des éléments de commande ⇨ 7.

Précautions et avertissements

⚠Attention

Les paragraphes accompagnés de la mention **⚠Attention** fournissent des informations concernant un risque d'accident ou de blessure. Ignorer ces informations peut entraîner des blessures.

Avertissement

Les paragraphes accompagnés de la mention **Avertissement** fournissent des informations concernant un risque de dégradation du véhicule. Ignorer cette information peut entraîner une dégradation du véhicule.

Symboles

Les références à une page sont marquées d'un symbole ⇨. ⇨ signifie « voir page ».

Présentation des éléments de commande

R15 BT USB

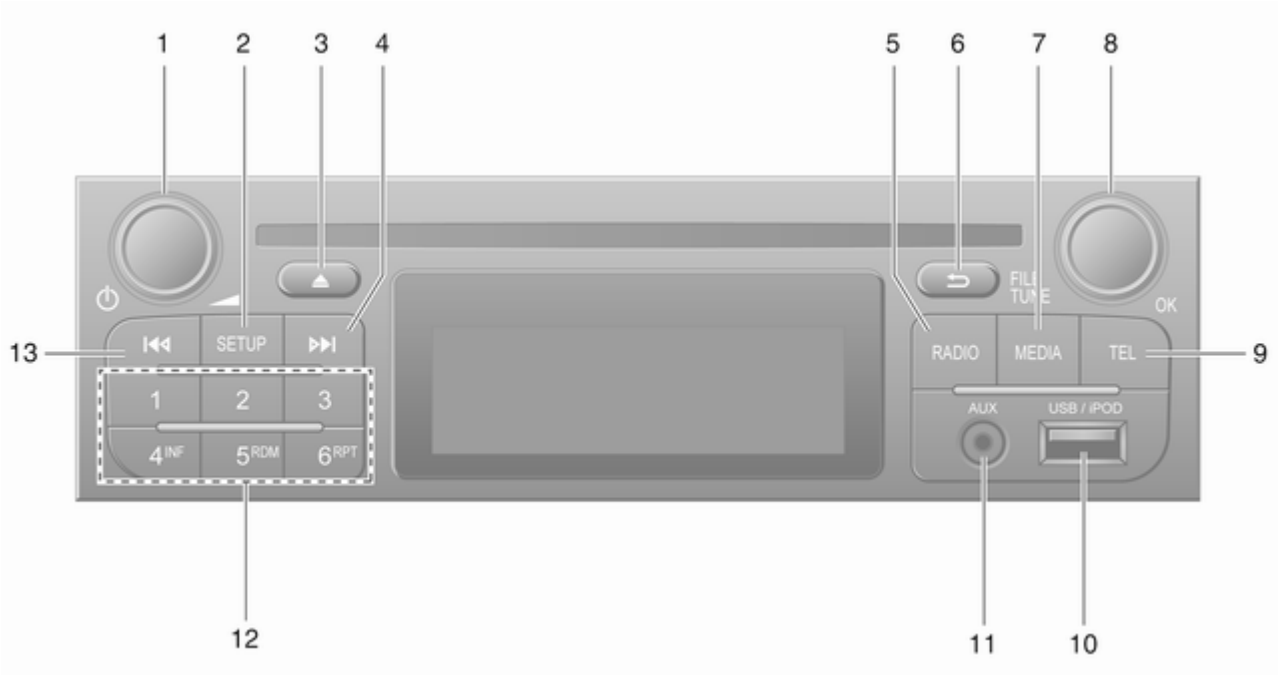

1 ⏻ - Appuyer : Allumer / éteindre 32

Appuyer : Mode silencieux 32

Tourner : Ajuste le volume 32

2 **SETUP** - Appuyer brièvement : Menu de réglages 32

Affichage des informations textuelles radio 57

Appuyer longuement : Enregistrer automatiquement des stations 56

3 Mode silencieux 32

4 ⏭ - Radio - Appuyer brièvement : Recherche de la station de radio suivante 53

Appuyer longuement : Recherche automatique d'émetteurs 53

5 **RADIO** - Changer de source audio, une gamme d'ondes 51

6 ⮌ - Retourner au menu précédent, annuler une action 32

7 **MEDIA** - Changer de source audio 62

8 Bouton rotatif **OK** 32

Appuyer : Confirmer une action 32

Tourner : Accéder aux options du menu 32

Tourner : Changer de station de radio 53

9 **TEL** - Menu de téléphone ... 119

10 ⏚ Port USB 68

11 Entrée AUX 66

12 Touches de station 1...6 53

Appuyer brièvement : Écouter la station 53

Appuyer longuement : Mémoriser la station 53

13 ⏮ - Radio - Appuyer brièvement : Recherche de la station de radio précédente 53

Appuyer longuement : Recherche automatique d'émetteurs 53

R16 BT USB

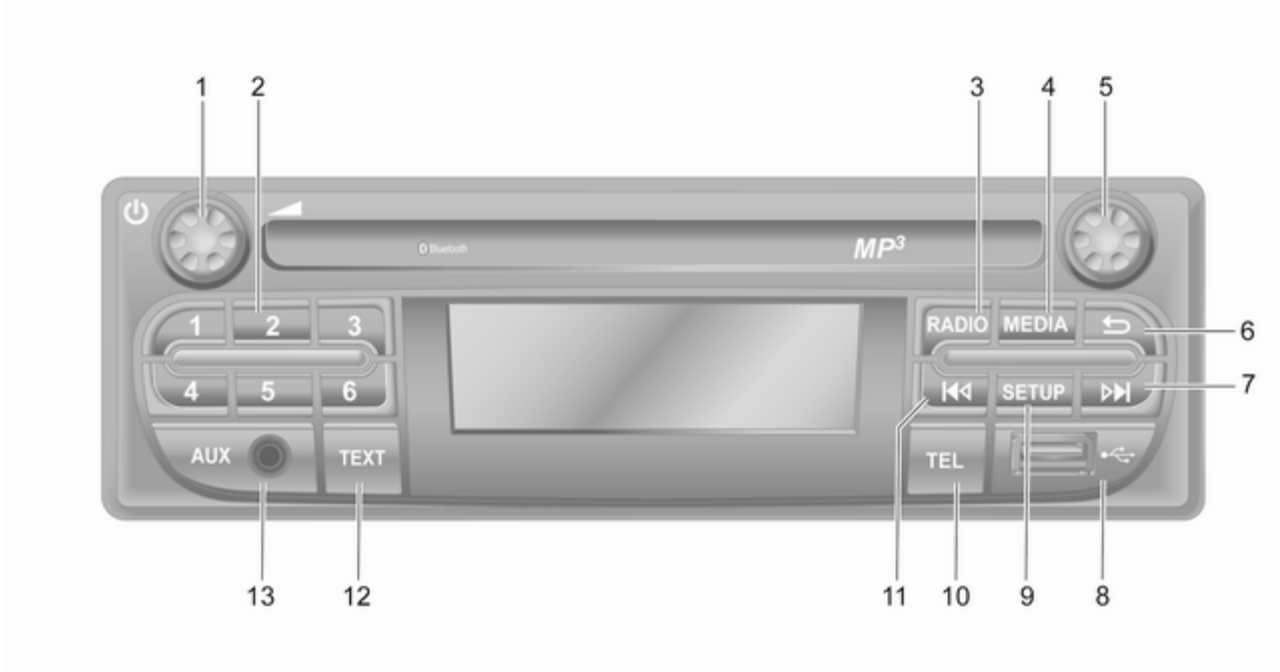
1
2
3
4
5
MP3
1
2
3
4
5
6
RADIO
MEDIA
6
SETUP
7
AUX
TEXT
TEL
13
12
11
10
9
8

1 ⏻ - Appuyer : Allumer / éteindre 32

Tourner : Ajuste le volume 32

2 Touches de station 1...6 53

Appuyer brièvement : Écouter la station 53

Appuyer longuement : Mémoriser la station 53

3 **RADIO** - Changer de source audio, une gamme d'ondes 51

4 **MEDIA** - Changer de source audio 62

5 Bouton rotatif 32

Appuyer brièvement : Confirmer une action 32

Tourner : Accéder aux options du menu 32

6 ⮌ - Retourner au menu précédent, annuler une action 32

7 ⏭ - Radio - Appuyer brièvement : Recherche de la station de radio suivante 53

Appuyer longuement : Recherche automatique d'émetteurs 53

CD audio/MP3/WMA - Appuyer brièvement : Saut de plage en avant 62

Appuyer longuement : Avance rapide 62

8 ⇬ Port USB 68

9 **SETUP** - Appuyer brièvement : Menu de réglages 32

10 **TEL** - Menu de téléphone ... 119

11 ⏮ - Radio - Appuyer brièvement : Recherche de la station de radio précédente 53

Appuyer longuement : Recherche automatique d'émetteurs 53

12 **TEXT** - Affichage des informations textuelles radio 57

13 Entrée AUX 66

CD16 BT USB

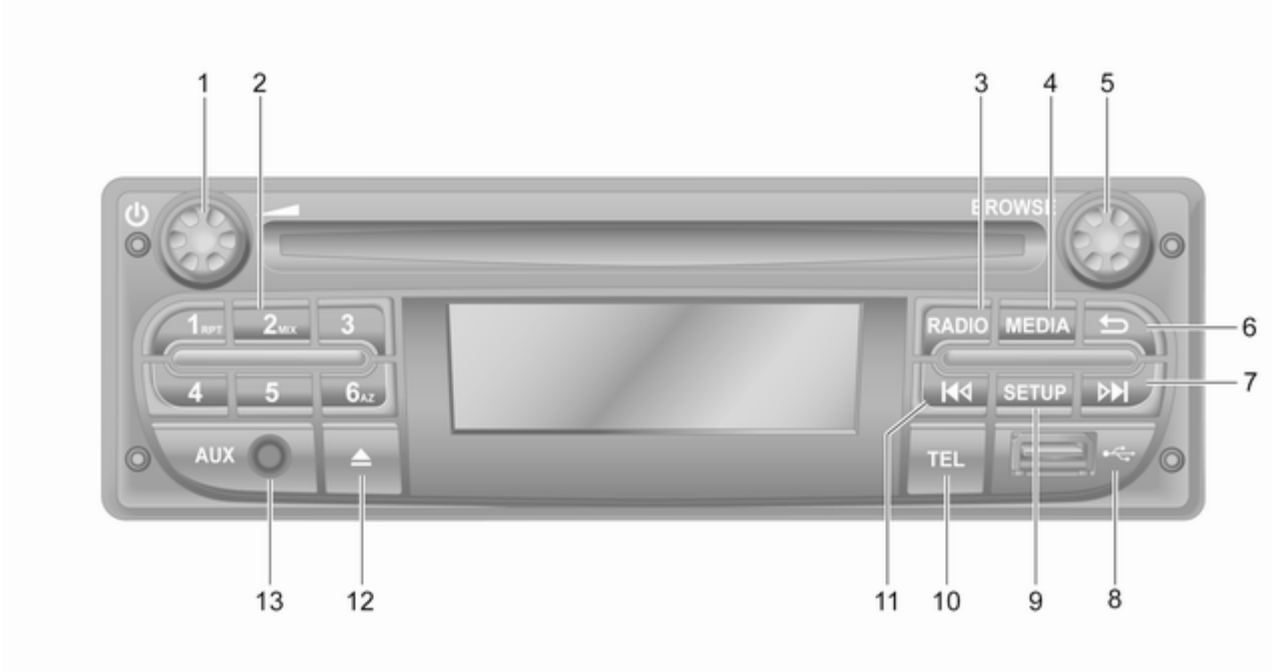
1
2
3
4
5
6
7
8
9
10
11
12
13
BROWSE
1 RPT
2 MIX
3
4
5
6 AZ
RADIO
MEDIA
SETUP
AUX
TEL

1 ⏻ - Appuyer : Allumer / éteindre 32

Tourner : Ajuste le volume 32

2 Touches de station 1...6 53

Appuyer brièvement : Écouter la station 53

Appuyer longuement : Mémoriser la station 53

RPT : Répéter un plage 62

MIX : Lecture aléatoire 62

3 **RADIO** - Changer de source audio, une gamme d'ondes 51

4 **MEDIA** - Changer de source audio 62

5 Bouton rotatif 32

Appuyer brièvement : Confirmer une action 32

Tourner : Accéder aux options du menu 32

6 ⮌ - Retourner au menu précédent, annuler une action 32

7 ⏭ - Radio - Appuyer brièvement : Recherche de la station de radio suivante 53

Appuyer longuement : Recherche automatique d'émetteurs 53

CD audio/MP3/WMA - Appuyer brièvement : Saut de plage en avant 62

Appuyer longuement : Avance rapide 62

8 ⇬ Port USB 68

9 **SETUP** - Appuyer brièvement : Menu de réglages 32

10 **TEL** - Menu de téléphone ... 119

11 ⏮ - Radio - Appuyer brièvement : Recherche de la station de radio précédente 53

Appuyer longuement : Recherche automatique d'émetteurs 53

CD audio/MP3/WMA - Appuyer brièvement : Saut de plage en arrière 62

Appuyer longuement : Rembobinage rapide 62

12 ⏏ - Éjection de CD 62

13 Entrée AUX 66

CD18 BT USB

1
2
BROWSE
OK
+48246884265
00:07
#123
14
RADIO
13
MEDIA
12
TEL
3
TEXT
4
5
AUX
1
2
3
4
5
6
SETUP
11
7
10
9
8
7
6

1 ⏻ - Appuyer : Allumer / éteindre 32

Tourner : Ajuste le volume 32

2 Bouton rotatif **OK** 32

Appuyer brièvement : Confirmer une action 32

Tourner : Accéder aux options du menu 32

3 ⮌ - Retourner au menu précédent, annuler une action 32

4 **TEXT** - Affichage des informations textuelles radio 57

5 ⏏ - Éjection de CD 62

6 Port USB 68

7 Touches de station 1...6 53

Appuyer brièvement : Écouter la station 53

Appuyer longuement : Mémoriser la station 53

RPT : Répéter un plage 62

MIX : Lecture aléatoire 62

8 ⏭ - Radio - Appuyer brièvement : Recherche de la station de radio suivante 53

Appuyer longuement : Recherche automatique d'émetteurs 53

CD audio/MP3/WMA - Appuyer brièvement : Saut de plage en avant 62

Appuyer longuement : Avance rapide 62

9 **SETUP** - Appuyer brièvement : Menu de réglages 32

10 ⏮ - Radio - Appuyer brièvement : Recherche de la station de radio précédente 53

Appuyer longuement : Recherche automatique d'émetteurs 53

CD audio/MP3/WMA - Appuyer brièvement : Saut de plage en arrière 62

Appuyer longuement : Rembobinage rapide 62

11 Entrée AUX 66

12 **TEL** - Menu de téléphone ... 119

13 **MEDIA** - Changer de source audio 62

14 **RADIO** - Changer de source audio, une gamme d'ondes 51

NAVI 50 IntelliLink (type A)

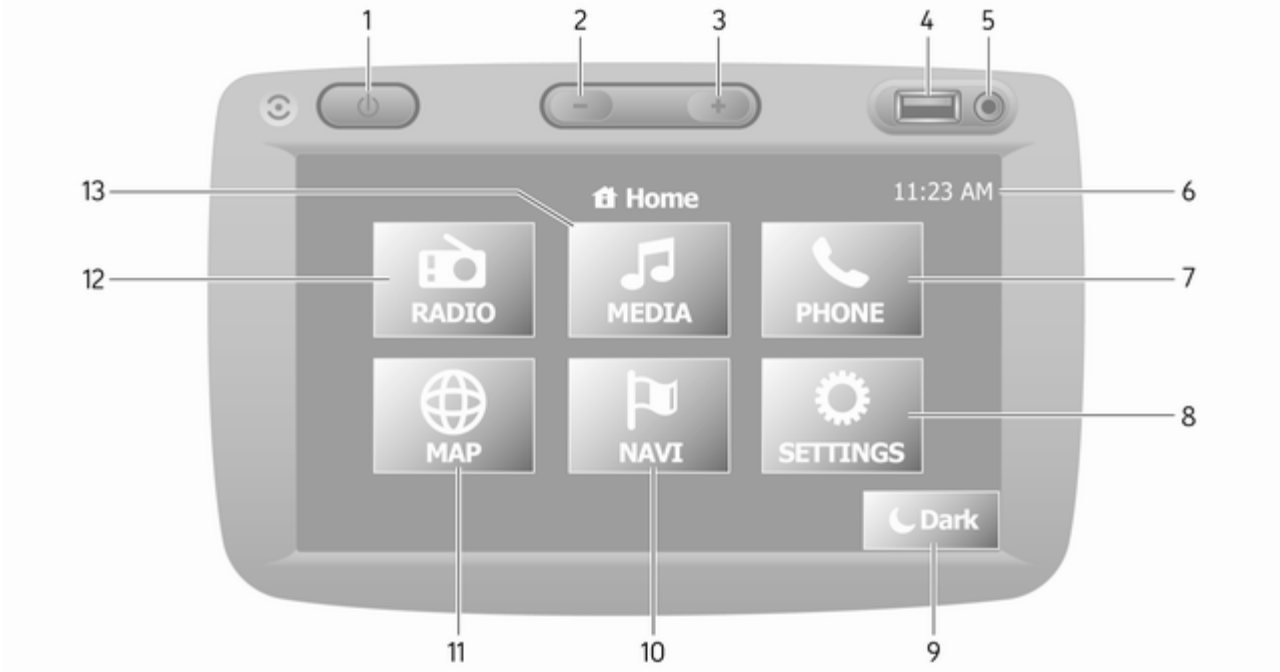

1 ⏻ : Allumer/éteindre 32
2 − : Diminuer le volume 32
3 + : Augmenter le volume 32
4 Port USB 68
5 Entrée AUX 66
6 Horloge 32
7 **TÉLÉPHONE** : Menu du téléphone 119
8 **RÉGLAGES** : Réglages audio, par ex.
« Paramètres de tonalité » 43
« Paramètres de volume » 44
Réglages Bluetooth 32
Réglages d'affichage 32
Configuration système 45
9 **Dark** : Assombrit l'écran (seuls l'horloge et les informations sur le système audio apparaissent) 32
10 **NAVI** : Menu de navigation 81
11 **CARTE** : Afficher la carte ... 81
12 **RADIO** : Basculer la source audio sur la radio …… 51
13 **MÉDIA** : Changer la source audio ; USB, iPod 68
BT (Bluetooth) 72
AUX 66

NAVI 50 IntelliLink (type B)

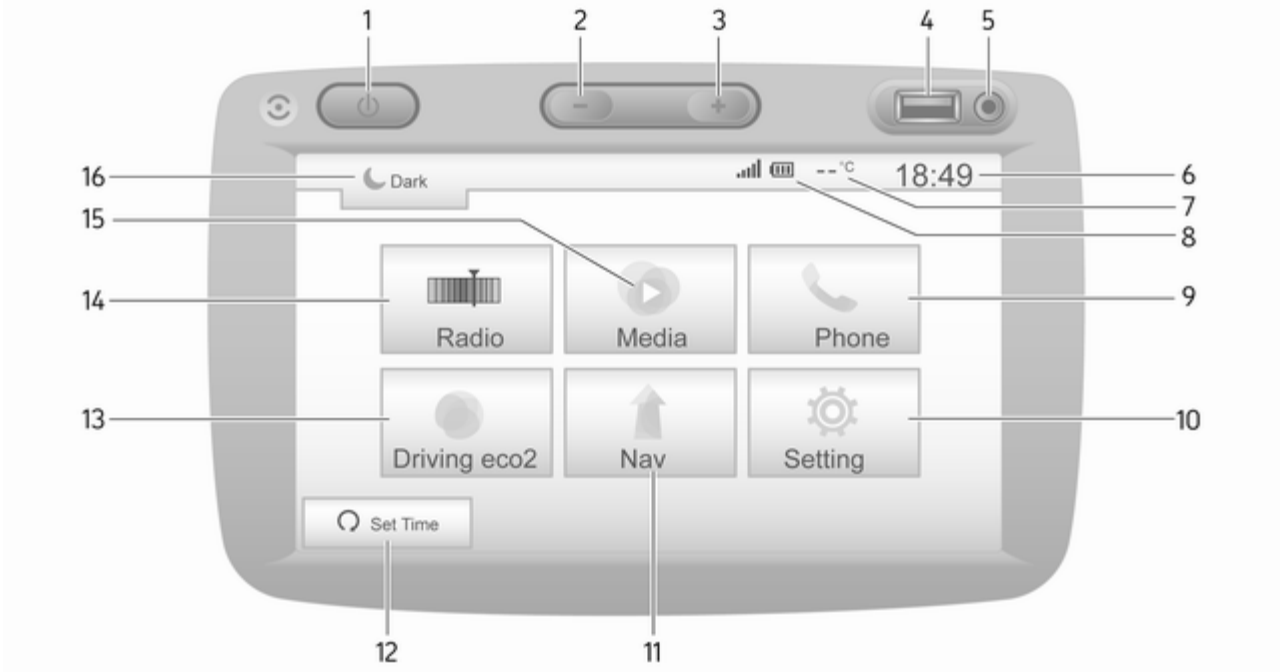

1 ⏻ : Allumer/éteindre 32
2 − : Diminuer le volume 32
3 + : Augmenter le volume 32
4 Port USB 68
5 Entrée AUX 66
6 Horloge 32
7 Température extérieure (en fonction de la version) 32
8 : Réception du téléphone (lorsqu'il est connecté) 119
: Durée de vie de la batterie du téléphone (lorsqu'il est connecté) 119
9 **Téléphone** : Menu de téléphone 119
10 **Réglage** : Réglages audio, par ex.
« Paramètres de tonalité » 43
« Paramètres de volume » 44
Réglages Bluetooth 32
Réglages d'affichage 32
Configuration système 45
11 **Nav** : Menu de navigation . 81
12 **CARTE** : Afficher la carte ... 81
13 **Radio** : Basculer la source audio sur la radio 51
14 **Média** : Changer la source audio ; USB, iPod 68
BT (Bluetooth) 72
AUX 66
Application Aha® 32
15 : assombrit l'écran (seuls l'horloge et les informations sur le système audio apparaissent) 32

NAVI 80 IntelliLink (type A)

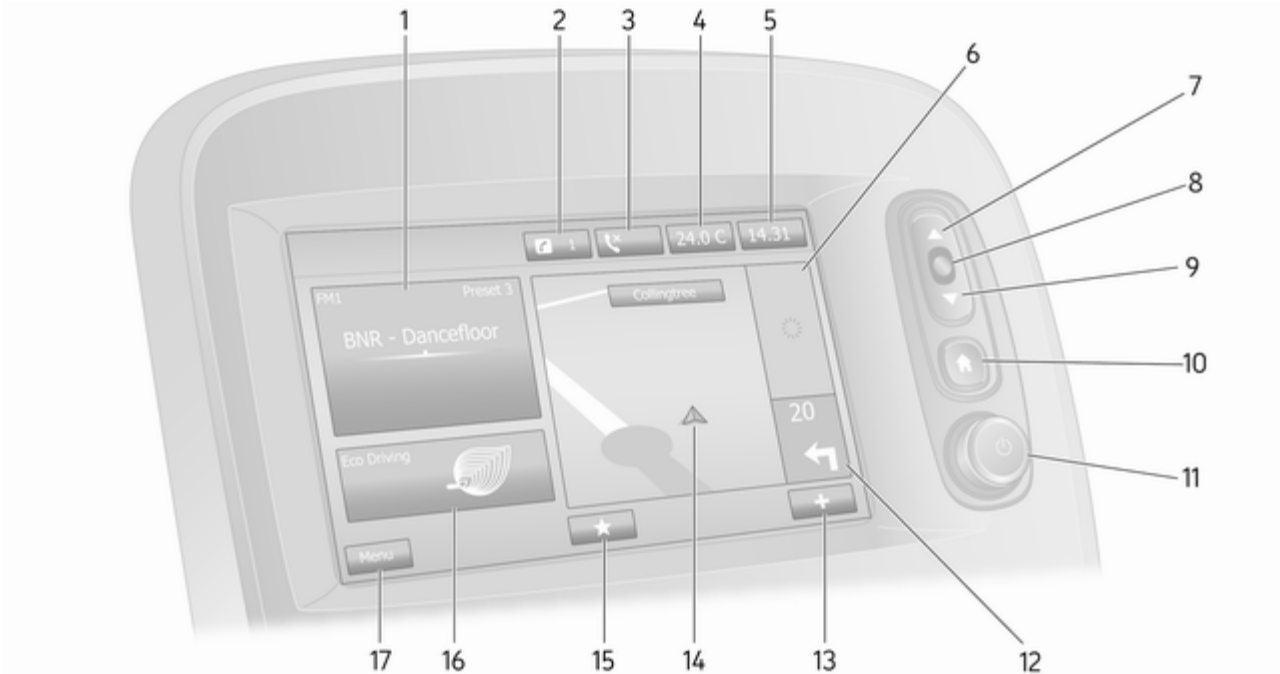

1 Informations audio, par ex. Radio 51

Appareils auxiliaires 66

Périphériques USB 68

Musique Bluetooth 72

2 : Notifications du système (selon l'équipement) 32

3 : Statut du téléphone 119

Journal des appels 128

4 Température extérieure 32

5 Horloge 32

6 Informations de circulation (le cas échéant) 105

7 ▲ : Listes d'affichage - Défilement vers le haut 32

Carte : Modifier l'échelle 105

8 Entrer dans les menus, confirmer des actions 32

9 ▼ : Listes d'affichage - Défilement vers le bas 32

Carte : Modifier l'échelle 105

10 : Page d'accueil 32

11 - Appuyer : Allumer / éteindre 32

Tourner : Modifier le volume . 32

12 Navigation : Direction et distance du prochain changement de direction 81

13 + : Menu contextuel 32

14 Écran de navigation 81

Carte 105

15 ★ : Favoris, par ex. pour la navigation ⇑ 81

Média ♫ (par ex. Radio) 51

Téléphone 119

Services 84

16 Conduite économique (Eco Driving) 32

17 **Menu** : Accès au menu principal 32

NAVI 80 IntelliLink (type B)

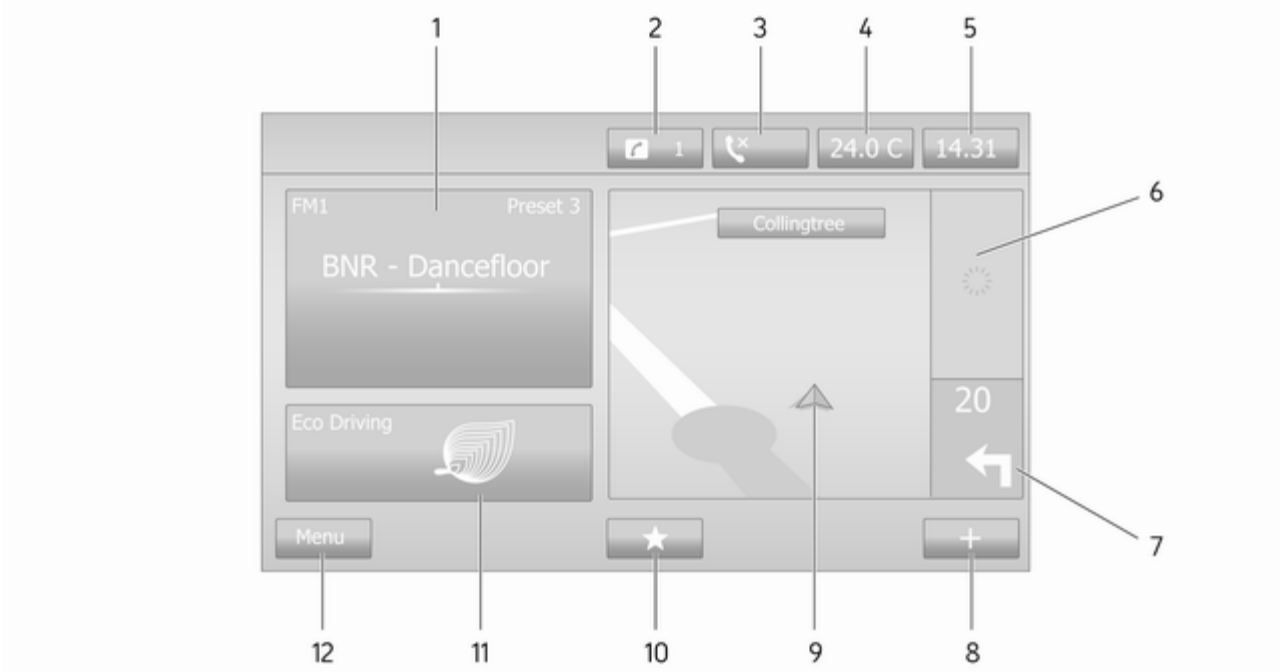

1 Informations audio, par ex. Radio 51

Appareils auxiliaires 66

Périphériques USB 68

Musique Bluetooth 72

2 : Notifications du système (selon l'équipement) 32

3 : Statut du téléphone 119

Journal des appels 128

4 Température extérieure 32

5 Horloge 32

6 Informations de circulation (le cas échéant) 105

7 Navigation : Direction et distance du prochain changement de direction 81

8 + : Menu contextuel 32

9 Écran de navigation 81

Carte 105

10 ★ : Favoris, par ex. pour la navigation ⇑ 81

Média ♫ (par ex. Radio) 51

Téléphone 119

Services 84

11 Conduite économique (Eco Driving) 32

12 **Menu** : Accès au menu principal 32

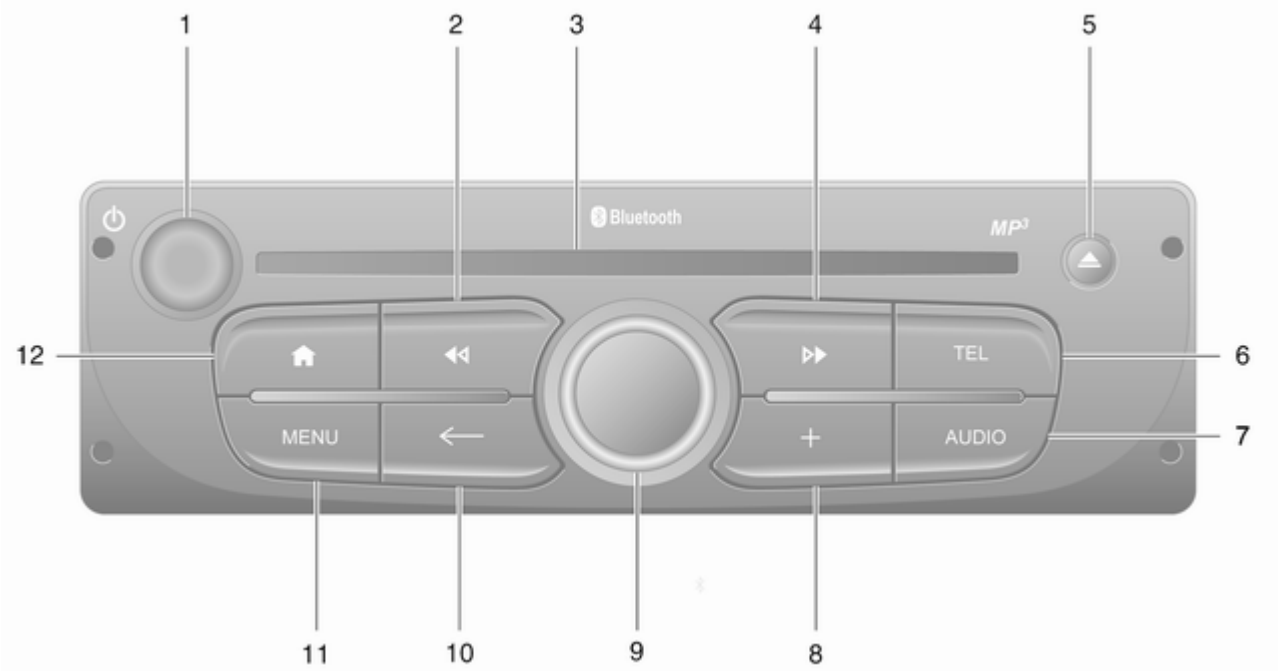
1
2
3
4
5
12
6
7
11
10
9
8
Bluetooth
MP3
TEL
MENU
AUDIO

1 ⏻ - Appuyer : Allumer / éteindre 32

Tourner : Modifier le volume . 32

2 ⏮ - Radio - Appuyer brièvement : Recherche de la station de radio précédente 53

Appuyer longuement : Recherche automatique d'émetteurs 53

CD audio/MP3/WMA - Appuyer brièvement : Saut de plage en arrière 62

Appuyer longuement : Rembobinage rapide 62

3 Fente pour CD 62

4 ⏭ - Radio - Appuyer brièvement : Recherche de la station de radio suivante 53

Appuyer longuement : Recherche automatique d'émetteurs 53

CD audio/MP3 - Appuyer brièvement : Saut de plage en avant 62

Appuyer longuement : Avance rapide 62

5 ⏏ - Éjection de CD 62

6 **TEL** - Menu de téléphone … 119

7 **AUDIO** - Changer de source audio 62

8 + : Menu contextuel 32

9 Bouton central rotatif 32

Appuyer : Confirmer une action 32

Tourner : Accéder aux options du menu 32

Tourner : Accéder à la liste des stations de radio mémorisées 51

Tourner : Sélectionner station suivante/ précédente 53

Tourner : Changement de plage de CD/MP3 62

10 ← - Retourner au menu précédent, annuler une action 32

11 **MENU** : Accès au menu principal 32

12 🏠 : Aller à la page Accueil … 32

NAVI 80 IntelliLink (type C)

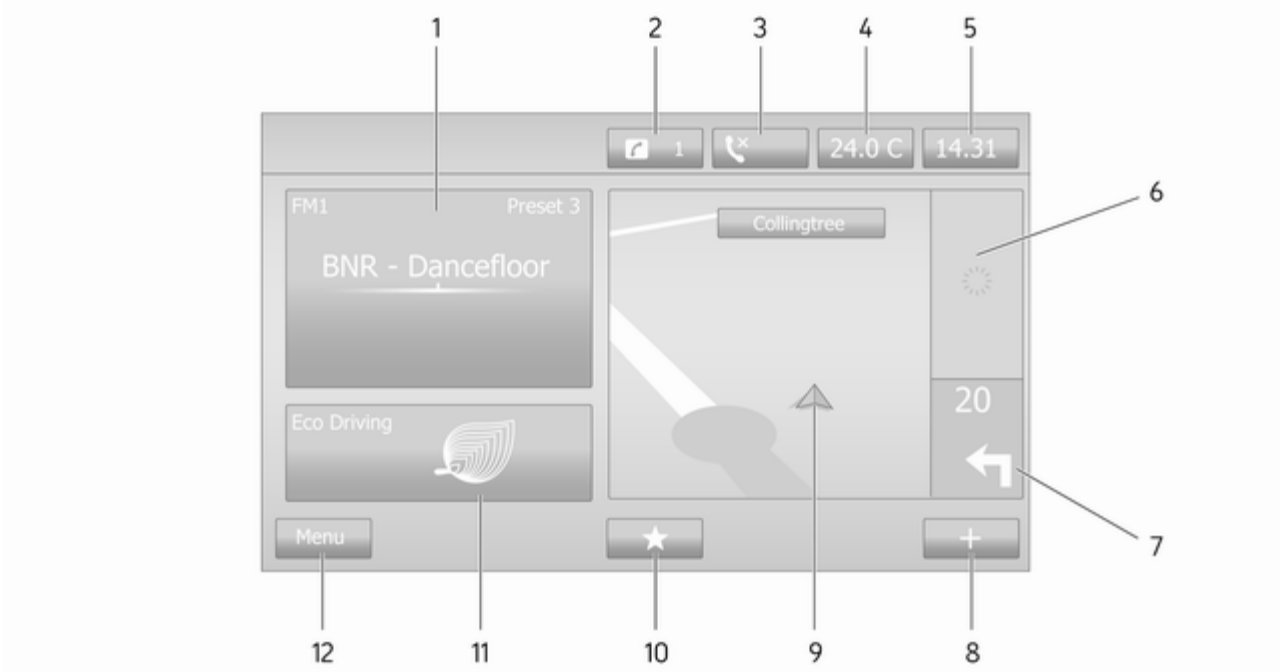

1 Informations audio, par ex. Radio 51

Appareils auxiliaires 66

Périphériques USB 68

Musique Bluetooth 72

2 : Notifications du système (selon l'équipement) 32

3 : Statut du téléphone 119

Journal des appels 128

4 Température extérieure 32

5 Horloge 32

6 Informations de circulation (le cas échéant) 105

7 Navigation : Direction et distance du prochain changement de direction 81

8 + : Menu contextuel 32

9 Écran de navigation 81

Carte 105

10 ★ : Favoris, par ex. pour la navigation ⇑ 81

Média ♫ (par ex. Radio) 51

Téléphone 119

Services 84

11 Conduite économique (Eco Driving) 32

12 **Menu** : Accès au menu principal 32

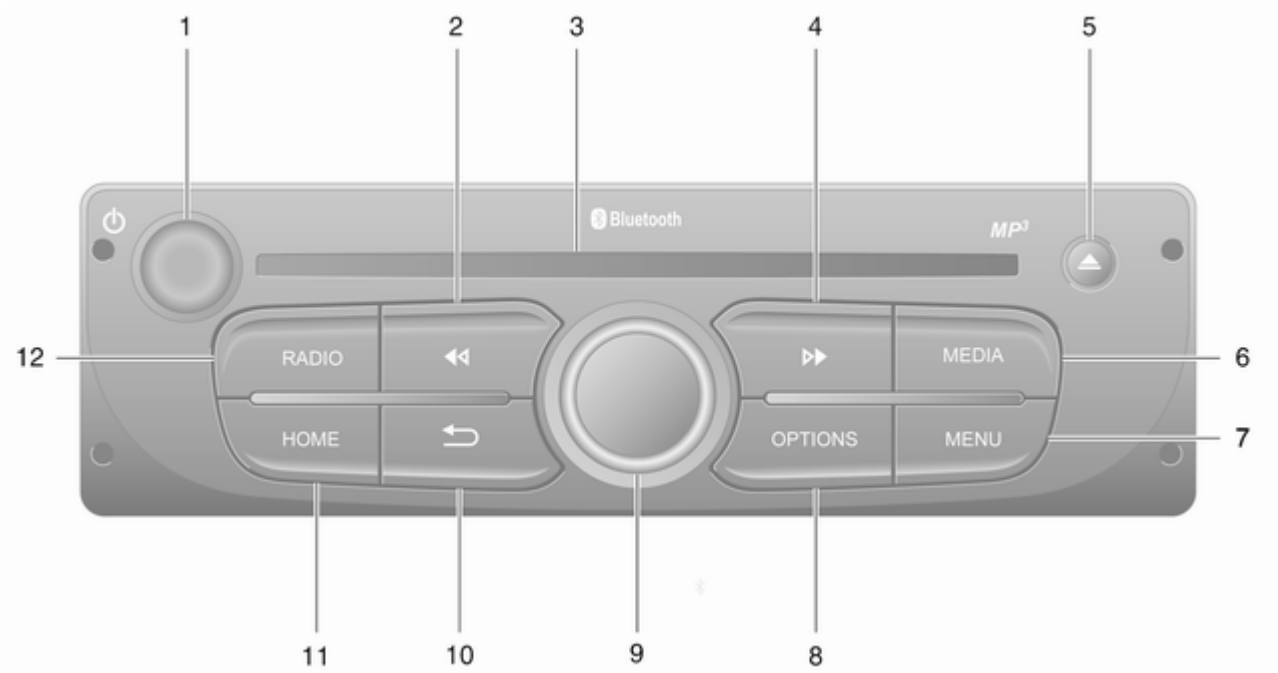
1
2
3
4
5
12
6
7
11
10
9
8
Bluetooth
MP3
RADIO
MEDIA
HOME
OPTIONS
MENU

1 ⏻ - Appuyer : Allumer / éteindre 32

Tourner : Modifier le volume . 32

2 ⏮ - Radio - Appuyer brièvement : Recherche de la station de radio précédente 53

Appuyer longuement : Recherche automatique d'émetteurs 53

CD audio/MP3/WMA - Appuyer brièvement : Saut de plage en arrière 62

Appuyer longuement : Rembobinage rapide 62

3 Fente pour CD 62

4 ⏭ - Radio - Appuyer brièvement : Recherche de la station de radio suivante 53

Appuyer longuement : Recherche automatique d'émetteurs 53

CD audio/MP3 - Appuyer brièvement : Saut de plage en avant 62

Appuyer longuement : Avance rapide 62

5 ⏏ - Éjection de CD 62

6 **MEDIA** - Changer de source audio 62

7 **MENU** : Accès au menu principal 32

8 **OPTIONS** : Menu contextuel 32

9 Bouton central rotatif 32

Appuyer : Confirmer une action 32

Tourner : Accéder aux options du menu 32

Tourner : Accéder à la liste des stations de radio mémorisées 51

Tourner : Sélectionner station suivante/ précédente 53

Tourner : Changement de plage de CD/MP3 62

10 ⮌ - Retourner au menu précédent, annuler une action 32

11 **HOME** : Accès au menu principal 32

12 **RADIO** - Changer de source audio, une gamme d'ondes 51

Commandes au volant - Type A

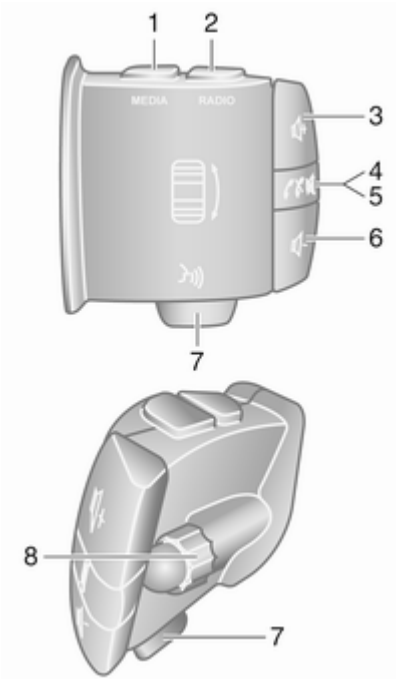

1 **MEDIA** - Changer de source audio 32

2 **RADIO** - Changer de gamme d'ondes de radio 51

3 - Augmenter le volume 32

4 - Activer/ désactiver la sourdine 32

5 - Prendre / terminer l'appel 128

6 - Diminuer le volume 32

7 - Reconnaissance vocale 117

8 Tourner : Défilement horizontal dans les menus affichés, présélection radio / station radio / plage audio suivante/précédente ... 53

Appuyer : Confirmer une action 51

Commandes au volant - Type B

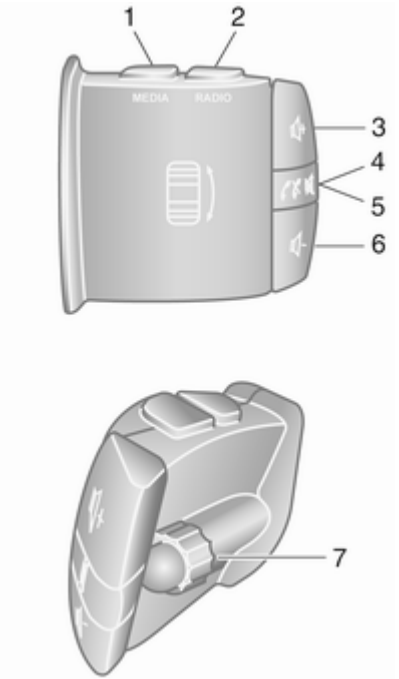

1 **MEDIA** - Changer de source audio 32

2 **RADIO** - Changer de gamme d'ondes de radio …… 51

3 🔊+ - Augmenter le volume 32

4 🔇 - Activer/ désactiver la sourdine 32

5 📞✕ - Prendre / terminer l'appel 128

6 🔊− - Diminuer le volume 32

7 Tourner : Défilement horizontal dans les menus affichés, présélection radio / station radio / plage audio suivante/précédente ... 53

Appuyer : Confirmer une action 51

Commandes au volant - Type C

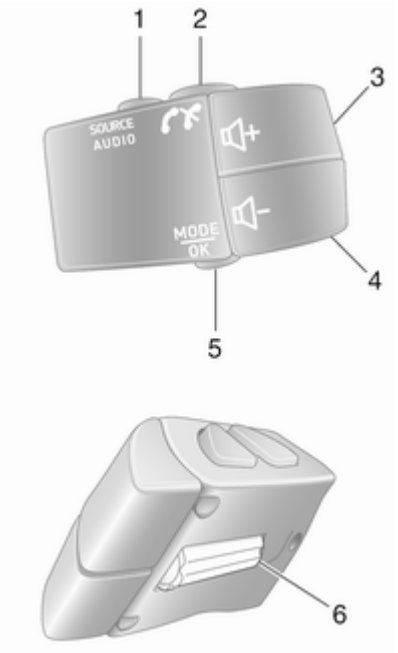

1 **SOURCE/AUDIO** - Changer de source audio ….. 32

2 📞✕ 119

Prendre / terminer l'appel 128

🔇 - Activer/ désactiver la sourdine 32

3 🔊+ - Augmenter le volume, activer/désactiver la sourdine 32

4 🔊− - Diminuer le volume, activer/désactiver la sourdine 32

5 **MODE/OK** - Confirmer une action, changer de mode audio 51

Prendre / terminer l'appel 128

6 Tourner : Accéder aux options du menu, présélection radio / station radio / plage audio suivante/précédente 51

Remarque
Selon l'équipement, le bouton de reconnaissance vocale peut se trouver sur les commandes du volant ou de la colonne de direction.

Fonction antivol

Selon l'Infotainment System, une unité est équipée d'un système de sécurité électronique servant d'antivol. Grâce à cette protection, l'Infotainment System fonctionne uniquement dans votre véhicule et n'est d'aucune utilité pour un voleur.

Le code de sécurité (fourni séparément) doit être entré avant la première mise en service du système et après une coupure prolongée de l'alimentation électrique.

Remarque
Le code de sécurité n'est pas nécessaire pour R16 BT USB, CD18 BT USB.

Saisie du code de sécurité

Lors du premier passage à l'Infotainment System, un message de saisie du code de sécurité, par ex. **Code Radio**, suivi de **0000**, s'affiche à l'écran. Selon l'Infotainment System, il se peut que le message ne s'affiche qu'après un court instant.

Pour saisir le premier chiffre du code de sécurité, appuyer sur le bouton **1** du clavier plusieurs fois jusqu'à ce que le chiffre souhaité soit affiché. Saisir le second, le troisième et le quatrième chiffre à l'aide des boutons **2**, **3** et **4** du clavier de la même façon.

Une fois que le code complet s'affiche, enfoncer et maintenir le bouton **6** du clavier jusqu'à ce qu'un signal audible retentisse. Le système est déverrouillé lorsque le code correct a été saisi.

NAVI 50 IntelliLink, NAVI 80 IntelliLink : Saisir le code de sécurité à l'aide des touches numérotées **0** à **9** de l'affichage de l'écran tactile. Le système est déverrouillé lorsque le code correct a été saisi.

Saisie d'un code erroné
Selon l'Infotainment System, si le code de sécurité n'est pas saisi correctement, un message de code incorrect, par ex. **Erreur code** suivi d'une valeur décomptée comme **Attente 100**, s'affiche.

Attendre la fin du compte à rebours, puis saisir le code correct. À chaque saisie incorrecte du code, le délai décompté peut être doublé ; ce fonctionnement dépend de l'Infotainment System.

Changement de zone géographique

Une fois le code de sécurité saisi et selon l'Infotainment System, il se peut que vous soyez invité à choisir une zone géographique, par exemple :

- Europe
- Asie
- Arabie
- Amérique

Éteindre l'Infotainment System, puis appuyer simultanément sur **1** et **5** ainsi que sur ⏻. Puis, appuyer sur ◄ ou sur ► jusqu'à ce que la zone souhaitée soit sélectionnée sur l'écran d'affichage et régler en appuyant sur **6**.

Fonctionnement

Commandes Infotainment

L'Infotainment System est commandé via les touches, les boutons rotatifs et/ou les menus affichés à l'écran.

Les sélections se font via :

- l'unité de commande centrale du tableau de bord ⇨ 7 ou
- les commandes sur la colonne de direction ⇨ 7
- le système de reconnaissance vocale (le cas échéant) ⇨ 115
- l'écran tactile (NAVI 50 IntelliLink, NAVI 80 IntelliLink) ⇨ 42

Remarque
Seuls les voies les plus directes pour l'utilisation du menu sont décrites dans les chapitres suivants. Dans certains cas, d'autres options peuvent exister.

Allumer/éteindre l'Infotainment System

Appuyer sur ⏻ pour allumer l'Infotainment System.

La source active est la dernière source sélectionnée.

Appuyer sur ⏻ (ou, selon l'Infotainment System, maintenir enfoncé) pour éteindre l'Infotainment System.

Remarque
L'horloge et/ou la température extérieure peuvent être affichées lorsque l'Infotainment System est désactivé (en fonction de la version).

NAVI 50 IntelliLink :
L'Infotainment System s'allume/s'éteint automatiquement lorsque le contact est mis/coupé. Dans le cas contraire, appuyer sur ⏻ le cas échéant.

NAVI 80 IntelliLink :
L'Infotainment System s'allume automatiquement lorsque le contact est mis (en fonction de la version). Dans le cas contraire, appuyer sur ⏻ le cas échéant.

Les options suivantes peuvent être affichées (en fonction de la version) :

- **Modifier les réglages** (pour autoriser ou refuser le partage de données)

Remarque
Quand le partage de données est désactivé, certaines fonctions peuvent ne pas fonctionner correctement.

- **Langue** (pour modifier la langue du système)
- **Effectué** (pour continuer sur la page Accueil)

L'Infotainment Système s'éteint automatiquement quand le contact est coupé et la porte du conducteur ouverte. Dans le cas contraire, appuyer sur ⏻ le cas échéant.

Arrêt automatique
Si l'Infotainment System a été allumé à l'aide de ⏻ alors que le contact était coupé, il s'éteindra automatiquement au bout de quelques instants après la dernière entrée de l'utilisateur. Selon

l'Infotainment System, l'arrêt automatique se produit après environ 5 à 20 minutes.

Une nouvelle pression de ⏻ permet à l'Infotainment System de rester en fonction pendant 5 à 20 minutes supplémentaires, en fonction de l'Infotainment System.

Réglage du volume

Tourner ⏻/le bouton rotatif de volume ou appuyer sur + ou −.

Ou bien, appuyer sur 🔊 ou 🔉 (commandes au volant).

NAVI 50 IntelliLink :
Selon la version, il est possible de définir des niveaux de volume différents de manière individuelle (notamment pour les lecteurs audio, les annonces sur la circulation, les instructions de navigation, les appels téléphoniques et les sonneries).

À la page d'accueil, effleurer **⚙Réglage(s)** puis **Audio** suivi par **Son**.

Se reporter à (NAVI 50 IntelliLink) « Paramètres de volume » ⇨ 44.

NAVI 80 IntelliLink :
Pour régler individuellement différents niveaux de volume (par ex. instructions de navigation, annonces sur la circulation, appels téléphoniques) depuis la page d'accueil, effleurer **MENU**, puis sur **Système** suivi de **Son**.

Se reporter à (NAVI 80 IntelliLink) « Réglages du système » ⇨ 45.

Volume mémorisé
Quand l'Infotainment System est éteint, le dernier volume réglé est mémorisé.

Volume compensé par rapport à la vitesse
Lorsque le volume compensé par rapport à la vitesse (⇨ 45) est activé, le volume s'adapte automatiquement pour compenser le bruit de la route et du vent.

Mode silencieux
Pour mettre la source audio actuelle en sourdine (selon l'Infotainment System), appuyer brièvement sur ⏻ ou tourner entièrement le bouton dans le sens antihoraire.

Ou bien, (avec les commandes au volant) appuyer sur 🔇 ou sur ✕ ou bien d'appuyer simultanément sur 🔊 et 🔉.

Annuler le mode silencieux
Pour annuler la sourdine (selon l'Infotainment System), appuyer à nouveau brièvement sur ⏻ ou tourner dans le sens horaire.

En alternative (avec les commandes au volant) : enfoncer à nouveau le bouton 🔇 ou appuyer à nouveau sur 🔊 et 🔉 simultanément.

Remarque
Lors de la diffusion d'une annonce sur la circulation, le système est automatiquement mis en sourdine.

Pour obtenir davantage d'informations, se reporter à « Radio data system » ⇨ 57.

Éléments de commande

R15 BT USB, R16 BT USB, CD16 BT USB, CD18 BT USB - Utilisation de l'écran

- Pour se déplacer vers le haut/bas dans l'affichage : Tourner **OK**.
- Pour confirmer une action : Appuyer sur **OK**.
- Pour annuler des actions (et retourner au menu précédent) : Appuyer sur ⮌.

NAVI 50 IntelliLink - Utilisation de l'écran d'affichage

Utiliser l'écran tactile pour les menus affichés suivants tels que décrits dans chaque section :

- **RADIO**

  Se reporter à la section « Radio » ⇨ 51.

- **MÉDIA**

  Se reporter à la section « Port USB » ⇨ 68.

- **PHONE**

  Se reporter à la section « Téléphone » ⇨ 119.

- **CARTE** / **Carte**

  Se reporter à la section « Navigation » ⇨ 81.

- **NAVI**/**Nav**

  Se reporter à la section « Navigation » ⇨ 81.

- **RÉGLAGE(S)**

  Se reporter à (NAVI 50 IntelliLink) « Paramètres de tonalité » ⇨ 43, « Paramètres de volume » ⇨ 44 et « Réglages du système » ⇨ 45.

Remarque
Selon la version logicielle, les menus disponibles à l'écran d'affichage peuvent différer de ceux qui sont mentionnés plus haut.

Lorsque la page d'accueil est affichée, il est possible de cacher ces menus de l'affichage (seuls l'horloge et les informations sur le système audio peuvent apparaître) en effleurant . Effleurer n'importe où sur l'écran pour réafficher ces menus.

NAVI 80 IntelliLink - Utilisation de l'écran d'affichage

Utiliser l'écran tactile pour les menus affichés suivants tels que décrits dans chaque section.

À la page d'accueil, effleurer **MENU** pour accéder au menu principal. Les menus et les commandes ci-dessous sont affichés :

- **Navigation**

  Se reporter à « Navigation » ⇨ 81.

- **Multimédia** :
  - **Radio** : Se reporter à « Radio » ⇨ 51.

- **Média** :

  CD (uniquement disponible avec les types B et C) : se référer à « Lecteur CD » ⇨ 62.

  USB : Se reporter à « Port USB » ⇨ 68.

  SD : Le fonctionnement est similaire à celui du lecteur CD ⇨ 62.

  Auxiliaire : Se reporter à « Entrée AUX » ⇨ 66.

  Bluetooth : Se reporter à « Musique Bluetooth » ⇨ 72.
- **Images** : Se référer à « Affichage d'images » dans la section « Périphériques » ⇨ 79.
- **Vidéo** : Se référer à « Lecture de films » dans la section « Périphériques » ⇨ 79.
- **Réglages** : Se référer à « Paramètres multimédia » dans la section « Configuration système » (NAVI 80 IntelliLink) ⇨ 45
- **Téléphone**

  Se reporter à « Téléphone » ⇨ 119.
- **Véhicule**

  Effleurer pour ouvrir les menus Conduite éco, Ordinateur embarqué et Réglages.

  Se reporter à (NAVI 80 IntelliLink) « Modes de fonctionnement » ci-dessous.
- **Services**

  Effleurer pour ouvrir les menus Services de navigation et Réglages.

  Se reporter à (NAVI 80 IntelliLink) « Modes de fonctionnement » ci-dessous.
- **Système**

  Se reporter à (NAVI 80 IntelliLink) « Réglages du système » ⇨ 45.

Remarque
Selon la version logicielle, les menus de l'écran d'affichage peuvent différer des illustrations.

- □/← : Aller à la page précédente
- ›/→ : Aller à la page suivante
- ↑ : Listes d'affichage ; défilement vers le haut
- ↓ : Listes d'affichage ; défilement vers le bas
- + : Ouvrir le menu contextuel
- ← : Retourner au menu précédent

Les commandes situées sur le panneau de commande de l'Infotainment System permettent également d'utiliser l'écran d'affichage.

Remarque
En fonction de la version, certaines commandes disponibles sur le panneau de commande de l'Infotainment System n'actionnent pas les fonctions de l'écran d'affichage.

Remarque
En fonction du véhicule, l'utilisation de l'écran tactile peut être restreinte durant la conduite.

Modes de fonctionnement

Radio

Pour utiliser la radio : Selon l'Infotainment System, appuyer sur **RADIO**, **RADIO/CD** ou **AUDIO/SOURCE**.

NAVI 50 IntelliLink :
Pour accéder au menu radio à tout moment, effleurer ⌂ suivi par 📷/ ▬ **Radio**.

NAVI 80 IntelliLink :
Pour accéder au menu Radio depuis de la page d'accueil, effleurer **MENU** puis **Multimédia**, suivi par **Radio**.

Description détaillée des fonctions de la radio ⇨ 51.

Lecteurs audio

Pour basculer la source audio sur **CD**, **USB**, **AUX**, Bluetooth ou iPod (le cas échéant) : selon l'Infotainment System, effleurer **MEDIA**, **RADIO/CD** ou **AUDIO/SOURCE**.

NAVI 50 IntelliLink : Pour accéder au menu des appareils auxiliaires connectés (**USB**, **iPod**, **BT** (Bluetooth) ou **AUX**) à tout moment, effleurer ⌂, puis sur ♫/ **Média**.

Effleurer ▼ dans le coin supérieur gauche et sélectionner la source auxiliaire.

Pour l'application **Aha**® (disponible selon la version), se reporter à « Fonctions supplémentaires (NAVI 50 IntelliLink) » ci-après.

NAVI 80 IntelliLink : Pour accéder au menu des appareils auxiliaires (p. ex. CD audio, USB, carte SD, entrée AUX, Bluetooth) depuis la page Accueil, effleurer **MENU**, puis sur **Multimédia** suivi de **Média**. Sélectionner la source auxiliaire dans la liste d'affichage.

R15 BT USB, R16 BT USB
Descriptions détaillées des fonctions :

- de l'entrée AUX ⇨ 66
- de la prise USB ⇨ 68
- musique Bluetooth ⇨ 72

CD16 BT USB, CD18 BT USB
Descriptions détaillées des fonctions :

- du lecteur CD ⇨ 62
- de l'entrée AUX ⇨ 66
- de la prise USB ⇨ 68
- musique Bluetooth ⇨ 72

NAVI 50 IntelliLink
Descriptions détaillées des fonctions :

- de l'entrée AUX ⇨ 66
- fonctions du port USB (y compris iPod) ⇨ 68
- musique Bluetooth ⇨ 72

NAVI 80 IntelliLink
Descriptions détaillées des fonctions :

- fonctions CD (Type B et C uniquement) ⇨ 62
- de l'entrée AUX ⇨ 66
- de la prise USB ⇨ 68
- musique Bluetooth ⇨ 72

Navigation, Carte (NAVI 50 IntelliLink, NAVI 80 IntelliLink)

Description détaillée du système de navigation ⇨ 81, Explorer carte ⇨ 105.

Téléphone

Utiliser les options d'affichage dans les menus suivants pour connecter des téléphones mobiles, effectuer des appels avec le téléphone, créer des listes de contacts et procéder à différents réglages.

Description détaillée des fonctions du système de téléphonie à mains libres ⇨ 119.

R15 BT USB, R16 BT USB, CD16 BT USB, CD18 BT USB - Téléphone
Pour accéder au menu **Téléphone** : Appuyez sur 🕮 ou **TEL**.

Pour accéder au menu réglages du téléphone : Appuyer sur **TEL**, puis sélectionner **Réglages téléphone**.

NAVI 50 IntelliLink - Téléphone
Pour accéder au menu du téléphone à tout moment : Effleurer 🏠 suivi par **Téléphone**.

NAVI 80 IntelliLink - Téléphone
Pour accéder au menu de Téléphone de la page d'accueil, effleurer **MENU** suivi par **Téléphone**.

Informations sur le véhicule (NAVI 80 IntelliLink)
Pour accéder au menu Véhicule à partir de la page d'accueil, effleurer **MENU** suivi par **Véhicule**.

En fonction du véhicule, les menus suivants sont affichés :

- **Conduite éco**
- **Ordinateur embarqué**
- **Réglages**

Conduite éco
Les fonctions suivantes sont disponibles :

- **Rapport de trajet**

  Affiche les données suivantes depuis le dernier trajet :

  Consommation moyenne, vitesse moyenne, consommation totale, distance totale.

  Avec le rapport de trajet, **Score éco** fournit un score général pour 100 trajets en conduite économique. Plus le chiffre est élevé, plus la conduite est économique. Des notes sont également présentes pour les performances moyennes en conduite respectueuse de l'environnement (accélération), en efficacité du changement de rapport (boîte de vitesses) et en contrôle du freinage (anticipation).

  Pour sauvegarder les données du trajet : Effleurer « Sauvegarder » puis sélectionner le type de trajet dans la liste suivante :

  Domicile/bureau, vacances/ congés, week-end, trajet/ voyage, personnel.

  Pour réinitialiser les données du trajet : Effleurer « Réinitialiser ». Confirmer ou annuler avec « Oui » ou « Non ».

  Effleurer ✚ pour ouvrir le menu contextuel où les rapports de trajet peuvent être comparés ou pour afficher/cacher les rapports après un déplacement.

- **Mes trajets favoris**

  Affiche les modifications de votre style de conduite (quand les données du trajet ont été sauvegardées).

  L'onglet « Résumé » de chaque type de déplacement (par ex. Domicile/Travail) affiche les éléments suivants : Distance totale de l'itinéraire, distance parcourue, date de la mise à jour

des informations et score moyen de conduite économique sur 100.

L'onglet « Rapport détaillé »/ « Détails » affiche les informations d'enregistrement du trajet.

- **Éco-coaching**

  Affiche des conseils pour réduire la consommation de carburant.

  Parcourir ces pages pour se familiariser avec les conseils.

Ordinateur embarqué
Affiche les informations suivantes depuis la dernière réinitialisation :

- date de début du calcul
- distance totale
- vitesse moyenne
- consommation moyenne de carburant
- consommation totale de carburant

Pour réinitialiser les informations de l'ordinateur embarqué et de l'ordinateur de bord du tableau de bord, effleurer **Réinitialiser**, puis **Oui** pour confirmer.

Pour obtenir des informations supplémentaires, se reporter à « Ordinateur de bord » dans le Manuel d'utilisation.

Réglages
Les réglages suivants peuvent être modifiés :

- **Aide au stationnement**
  - En fonction du véhicule, effleurer **Aide au stationnement avant** ou **Aide au stationnement arrière** pour l'activer/la désactiver (la case est cochée/décochée). Effleurer **Effectué**/**Confirmer** pour sauvegarder les modifications.
  - **Volume** :

    Effleurer **+** ou **−** à côté de la barre de volume pour modifier le volume du système d'aide au stationnement par ultrasons. Pour obtenir des informations supplémentaires, se reporter à « Aide au stationnement » dans le Manuel d'utilisation.
  - **Réglages de la caméra arrière** (disponible en fonction de la version) :

    Sélectionner pour activer/désactiver la caméra arrière, modifier les directives (statique/dynamique) et ajuster les réglages d'image (par ex. luminosité, saturation et contraste).

    Effleurer **Effectué** pour sauvegarder les modifications. Pour obtenir des informations supplémentaires, se reporter à « Caméra arrière » dans le Manuel d'utilisation.
  - **+** (menu contextuel) :

    Effleurer **+** dans le menu **Aide au stationnement** ou les sous-menus, suivi de **Réinitialiser aux valeurs par défaut** pour réinitialiser les réglages d'usine par défaut de toutes les options d'aide au stationnement ou des options d'aide au stationnement actuelles.
- **Réglages d'image** (disponible selon la version)

Pour régler par ex. la luminosité, la saturation et le contraste.

- Il est également possible de régler les options suivantes (en fonction du véhicule) :
  - Rabattre automatiquement les rétroviseurs extérieurs en position de stationnement au verrouillage du véhicule (activer/désactiver).
  - Verrouillage des portes en roulant (activer/désactiver).
  - Activer l'essuie-glace de vitres arrières lors de la sélection de la marche arrière (activer/désactiver).
  - Feux de jour (activer/désactiver).
  - Déverrouiller uniquement la porte du conducteur à l'ouverture de la porte (activer/désactiver).
  - Accès aisé (activer/désactiver).
  - Indicateur de style de conduite (indicateur d'économie de carburant) (activer/désactiver).
  - Écoscore (activer/désactiver).
  - Affichage de rapport après un trajet (activer/désactiver).

Après la modification des réglages, effleurer **Effectué** pour confirmer.

Services (NAVI 80 IntelliLink)

Pour accéder au menu Service de la page d'accueil, effleurer **MENU** suivi par **Services**.

Les menus suivants sont affichés :

- **Services de navigation**
- **Réglages**

Services de navigation

En plus des services de navigation gratuits (par ex. informations trafic, radars fixes), il est possible d'ajouter des fonctions supplémentaires en s'inscrivant aux services payants LIVE.

Se reporter à (NAVI 80 IntelliLink) « Services LIVE » dans la section « Navigation » ⇨ 84.

Réglages

Les menus suivants sont affichés :

- **Gestionnaire d'applications**

  Sélectionner pour gérer des appareils auxiliaires Bluetooth.
- **Services de navigation**

  Sélectionner pour accéder aux fonctions relatives à la navigation, par ex. trafic, radars, recherche locale, My TomTom LIVE, météo.

  Se reporter à (NAVI 80 IntelliLink) « Services LIVE » dans la section « Navigation » ⇨ 84.

Remarque

Une carte SD compatible doit être insérée pour accéder aux services LIVE.

- **Mise à jour des applications**

  Sélectionner pour mettre à jour les applications actuelles.
- **Réglages du partage de données**

  Sélectionner pour activer/désactiver le partage de données.

Remarque
Quand le partage de données est désactivé, certaines fonctions peuvent ne pas fonctionner correctement.

Favoris (NAVI 80 IntelliLink)
Sur la page d'accueil, effleurer ★ pour voir, ajouter ou supprimer des favoris pour les fonctions suivantes :

- ⇑ **Navigation** ⇨ 81.
- **Multimédia** - se reporter à « Radio » ⇨ 51.
- **Téléphone** ⇨ 119.
- **Services** ⇨ 84.

Favoris de navigation
Sélectionner un emplacement vide sur l'écran ou effleurer **+** (pour ouvrir un menu contextuel), puis sélectionner **Ajouter favori**.

Effectuer une sélection dans la liste affichée pour ajouter une destination sauvegardée aux favoris.

Pour de plus amples informations, se reporter à (NAVI 80 IntelliLink) « Saisie de la destination » dans la section « Navigation » ⇨ 98.

Favoris de multimédia
Sélectionner un emplacement vide sur l'écran ou effleurer **+** (pour ouvrir un menu contextuel), puis **Ajouter favori**.

Effectuer une sélection dans la liste affichée pour ajouter une station de radio FM préréglée aux favoris.

Favoris de téléphone
Sélectionner un emplacement vide sur l'écran ou effleurer **+** (pour ouvrir un menu contextuel), puis **Ajouter favori**.

Effectuer une sélection dans la liste affichée pour ajouter un contact téléphonique aux favoris.

Pour de plus amples informations, se reporter à (NAVI 80 IntelliLink) « Répertoire » dans la section « Téléphone » ⇨ 128.

Favoris de services
Sélectionner un emplacement vide sur l'écran ou effleurer **+** (pour ouvrir un menu contextuel), puis **Ajouter favori**.

Effectuer une sélection dans la liste affichée pour ajouter un élément de service aux favoris.

Supprimer des favoris
Effleurer **+** et sélectionner **Supprimer tous les favoris** ou **Supprimer un favori**.

Sélectionner ensuite un favori dans la liste affichée. Un message de confirmation s'affiche. Effleurer **Supprimer** et confirmer selon la demande.

Fonctions supplémentaires (NAVI 50 IntelliLink)
Selon la version, les fonctions supplémentaires suivantes sont disponibles :

- Réglages de la caméra arrière.
- Application Aha® (pour smartphones).

Réglages de la caméra arrière
Lorsque la vue de la caméra arrière est affichée à l'écran, effleurer **⚙ Réglage(s)** pour ouvrir le menu des réglages.

Les réglages suivants peuvent être mis à jour :

- Passer l'écran de vision de la caméra arrière en **Arrêt**/**Marche**.
- Couleurs

  Effleurer −/+ pour régler le niveau.
- Luminosité

  Effleurer −/+ pour régler le niveau.
- Contraste

  Effleurer −/+ pour régler le niveau.

Pour obtenir des informations supplémentaires, se reporter à la section « Caméra arrière » dans le Manuel d'utilisation du véhicule.

Application Aha®

L'appli Aha® vous permet d'organiser le contenu Internet d'un smartphone (podcasts, livres audio, radio sur Internet, sites de réseaux sociaux, etc.) et d'accéder aux favoris de manière instantanée. L'application Aha® peut également être utilisée pendant la navigation pour suggérer notamment des hôtels et restaurants dans les environs ou donner des informations relatives aux conditions météo et à la position GPS actuelle.

L'application Aha® doit tout d'abord être téléchargée sur le smartphone. Lancer l'application sur votre smartphone pour créer un compte d'utilisateur, ce qui permettra alors son utilisation via l'Infotainment System.

Pour connecter l'application Aha® via l'Infotainment System, une connexion Bluetooth doit être configurée entre le smartphone et l'Infotainment System, c'est-à-dire que l'appareil doit être apparié avec le véhicule avant son utilisation. Se reporter à « Connexion Bluetooth » dans la section « Téléphone » ⇨ 124 pour de plus amples informations.

Remarque

Les services de partage des données et de localisation doivent être activés sur le smartphone pour utiliser l'application Aha®. Pendant l'utilisation, le transfert de données peut générer des coûts supplémentaires non inclus dans le contrat avec votre fournisseur d'accès.

Lorsqu'une connexion Bluetooth est active, l'application Aha® est accessible via l'Infotainment System. À page d'accueil, effleurer **Média**. Effleurer ▼ dans le coin supérieur gauche pour afficher la liste des sources auxiliaires, puis sélectionner **aha**.

Les menus suivants sont affichés :

- **Lecteur**
- **Liste**
- **Préréglages**
- **Proche**

Pour accéder à vos favoris Aha®, sélectionner **Préréglages**.

Lors de l'utilisation du système de navigation ⇨ 81, pour trouver un point d'intérêt (PI) proche avec Aha®, effleurer **Proche**, puis sélectionner un groupe (par ex. hôtel, restaurant). Une liste de points d'intérêt (PI) dans les environs s'affiche. Effleurer alors le PI souhaité. Pour le définir comme destination ou point de passage, effleurer .

Selon le type de PI, les coordonnées et d'autres informations peuvent s'afficher. Lorsque des numéros de téléphone sont fournis pour les points

d'intérêt (PI), il est également possible de les composer à l'aide du système de téléphone mains-libres en effleurant ✆.

Pour obtenir davantage d'informations, se reporter à « Fonctionnement » dans la section « Téléphone » ⇨ 128.

Présentation du fonctionnement des appuis

L'écran de l'Infotainment System (NAVI 50, NAVI 80 IntelliLink) possède une surface tactile permettant une interaction directe avec les commandes de menu affichées.

Avertissement
Ne pas utiliser d'objets pointus ou durs comme des stylos à bille, crayons ou tout autre objet pour utiliser l'écran tactile.

Sélection ou activation d'un bouton d'écran ou point de menu

Toucher un bouton d'écran ou un élément du menu.

- Un bref effleurement active l'élément sélectionné.
- Maintenir l'effleurement pour sauvegarder un élément sélectionné.

La fonction du système correspondant est activée, un message est affiché ou un sous-menu avec options supplémentaires est affiché.

Remarque
Dans les chapitres suivants, les étapes de sélection et d'activation d'un bouton d'écran ou d'un élément de menu via l'écran tactile sont décrites par « ...sélectionner <nom de bouton>/<nom d'élément> ».

Défilement des listes

Si plus d'éléments que ceux présentés à l'écran sont disponibles, la liste doit faire l'objet d'un défilement.

Pour faire défiler une liste de menu, effleurer ▼ ou ▲ dans le haut et le bas de la barre de défilement.

Maintenir l'effleurement de ▼ ou ▲ pour défiler rapidement à travers une liste.

Remarque
Dans les chapitres suivants, les étapes de fonctionnement pour le défilement vers un élément d'une liste via l'écran tactile seront décrites par « ...parcourir jusqu'à <nom d'élément> ».

Défilement dans une carte

Effleurer n'importe où sur la carte. Le curseur indique la position actuelle. Pour faire défiler la carte, faire glisser la carte dans la direction requise.

Remarque
Une pression constante doit être appliquée et le doigt doit être déplacé à vitesse constante.

Menus en incrustation

Pour ouvrir des menus en incrustation avec options supplémentaires, effleurer +.

Pour sortir d'un menu en incrustation sans accéder aux options ou procéder à des modifications, effleurer une partie de l'écran en-dehors du menu en incrustation.

Paramètres de tonalité

R15 BT USB, R16 BT USB, CD16 BT USB, CD18 BT USB - Réglages de la tonalité

Dans le menu des réglages audio, il est possible de configurer les caractéristiques de tonalité.

Appuyer sur **SETUP** pour accéder au menu des réglages.

Sélectionner **Réglages audio** puis **Son** et faire tourner **OK** jusqu'à ce que le réglage désiré soit sélectionné parmi :

- BASS (basses)
- TREBLE (aigus)
- FADER (balance avant / arrière)
- BALANCE (balance gauche / droite)

L'affichage indique le type de réglage suivi de la valeur de réglage.

Régler la valeur souhaitée en tournant **OK** et enfoncer le bouton pour confirmer la sélection.

Pour quitter le menu des réglages audio, appuyer sur ⮌.

Remarque
S'il n'y a pas d'activité, le système quittera le menu des réglages audio automatiquement.

Réglage des basses et des aigus
Sélectionnez **Graves** ou **Aigus**.

Régler la valeur souhaitée en tournant **OK** et enfoncer le bouton pour confirmer le réglage.

Selon la version, **BASS BOOST** est également disponible.

Régler la distribution de volume entre la droite et la gauche
Sélectionner **Balance**.

Régler la valeur souhaitée en tournant **OK** et enfoncer le bouton pour confirmer le réglage.

Régler la distribution de volume entre l'avant et l'arrière
Disponible selon la version. Sélectionner **Fader**.

Régler la valeur souhaitée en tournant **OK** et enfoncer le bouton pour confirmer le réglage.

NAVI 50 IntelliLink - Paramètres de tonalité

Pour accéder au menu des réglages à tout moment, effleurer ⌂ suivi par ⚙ **Réglage(s)**.

Les sous-menus de réglages suivants sont affichés à la base de l'écran :

- **Audio**
  Voir « Réglages audio » ci-dessous.
- **Affichage**
  Se reporter à (NAVI 50 IntelliLink) « Réglages du système » ⇨ 45.
- **Bluetooth**
  Se reporter à (NAVI 50 IntelliLink) « Réglages du système » ⇨ 45.
- **Système**
  Se reporter à (NAVI 50 IntelliLink) « Réglages du système » ⇨ 45.

Réglages audio
Sélectionner **Audio** pour afficher les options suivantes :

- **Vol./Vitesse** (désactivé/ 1/2/3/4/5)

  Commande de volume compensé par rapport à la vitesse - se reporter à (NAVI 50 IntelliLink) « Paramètres de volume » ⇨ 44.

- **Intensité** (activer/désactiver)

  Activer l'intensité pour augmenter les niveaux des basses et des aigus.

- **BAL/FAD**

  Selon la version, effleurer ► pour ouvrir le sous-menu d'équilibrage de la répartition du volume et des paramètres de tonalité.

  Sur le côté gauche de l'écran, régler la balance droite/gauche avec ◄/► et la balance avant/ arrière avec ▲/▼ (si disponible).

  Sur le côté droit de l'écran, régler les caractéristiques de tonalité des **Basses**, des **Médium** et des **Aigus** (entre par ex. -5 et +5) avec ◄/►.

  Effleurer **OK** pour confirmer les modifications.

- **Son**

  Selon la version, effleurer ► pour ouvrir le sous-menu d'équilibrage de la répartition du volume et des paramètres de tonalité.

  Sur le côté gauche de l'écran, régler la balance droite/gauche avec ◄/► et la balance avant/ arrière avec ▲/▼ (si disponible).

  Sur le côté droit de l'écran, régler les caractéristiques de tonalité des **Basses**, des **Médium** et des **Aigus** (entre par ex. -5 et +5) avec ◄/►.

  Effleurer **OK** pour confirmer les modifications.

  Pour les autres versions du sous-menu audio (lorsque le volume peut être défini de manière individuelle pour une liste de types de sons), se reporter à (NAVI 50 IntelliLink) « Paramètres de volume » ⇨ 44.

NAVI 80 IntelliLink - Paramètres de tonalité

Se reporter à (NAVI 80 IntelliLink) « Réglages du système » ⇨ 45.

Paramètres de volume

R15 BT USB, R16 BT USB, CD16 BT USB, CD18 BT USB - Réglages du volume

Appuyer sur **SETUP** pour accéder au menu des réglages.

Sélectionner **Réglages audio** puis **Vol. vitesse** et faire tourner **OK** jusqu'à ce que le réglage désiré soit sélectionné :

NAVI 50 IntelliLink - Paramètres de volume

Pour accéder au menu des réglages à tout moment, effleurer ⌂ suivi par ⚙**Réglage(s)**.

Les sous-menus des réglages suivants sont affichés :

- **Audio**

  Voir « Réglages audio » ci-dessous.
- **Affichage**

  Se reporter à (NAVI 50 IntelliLink) « Réglages du système » ⇨ 45.
- **Bluetooth**

  Se reporter à (NAVI 50 IntelliLink) « Réglages du système » ⇨ 45.
- **Système**

  Se reporter à (NAVI 50 IntelliLink) « Réglages du système » ⇨ 45.

Réglages audio
Sélectionner **Audio** pour afficher les options suivantes :

- **Vol./Vitesse** (désactivé/ 1/2/3/4/5)

  Le volume augmente en même temps que la vitesse du véhicule afin de compenser le bruit du vent et de la route.

  Le volume compensé par rapport à la vitesse peut être désactivé ou le degré d'adaptation du volume peut être réglé.
- **Intensité** (activer/désactiver)

  Activer l'intensité pour augmenter les niveaux des basses et des aigus.
- **BAL/FAD**

  Se reporter à (NAVI 50 IntelliLink) « Paramètres de tonalité » ⇨ 43.
- **Son**

  Effleurer ► pour ouvrir le sous-menu des préférences audio.

  Selon la version, le volume des différents types audio peut être réglé de manière indépendante, par ex. le son, les annonces de circulation (TA), les instructions de navigation, le système de téléphone à mains libres et les niveaux de sonnerie. Effleurer —/ + pour régler le volume de chaque type de son.

  Le cas échéant, effleurer **Réinitialiser aux valeurs par défaut** pour rétablir les réglages d'usine de tous les volumes.

  Pour les autres versions du sous-menu des sons, se reporter à (NAVI 50 IntelliLink) « Paramètres de tonalité » ⇨ 43.

NAVI 80 IntelliLink - Paramètres de volume

Se reporter à (NAVI 80 IntelliLink) « Réglages du système » ⇨ 45.

Réglages du système

R15 BT USB, R16 BT USB, CD16 BT USB, CD18 BT USB - Réglages du système

Appuyer sur **SETUP** et accéder au menu des réglages en tournant et en appuyant sur **OK**.

Quand des réglages ont été effectués sur le système, appuyer sur **SETUP** pour quitter le menu et sauvegarder les modifications. Le système peut aussi sauvegarder les modifications et quitter automatiquement le menu après quelques temps.

Réglage de l'horloge
Pour régler l'horloge du système et le format d'affichage de l'heure, sélectionner **Horloge**. Sélectionner le réglage requis en faisant tourner et en appuyant sur **OK**.

Changer la langue du système
Changer la langue de l'affichage en accédant au menu **Langue**. Sélectionner une langue dans la liste en tournant et en appuyant sur **OK**.

Restaurer les réglages par défaut du système
Pour restaurer les réglages du système à leur valeur par défaut, sélectionner **Réglages par défaut** en tournant et en appuyant sur **OK**. Confirmer la modification en appuyant à nouveau sur **OK** quand le système le demande.

NAVI 50 IntelliLink - Réglages du système

Pour accéder au menu des réglages à tout moment, effleurer ⌂ suivi par ⚙**Réglage(s)**.

Les sous-menus de réglages suivants sont affichés à la base de l'écran :

- **Audio** :

  Se reporter à (NAVI 50 IntelliLink) « Paramètres de tonalité » ⇨ 43 et « Paramètres de volume » ⇨ 44.
- **Affichage** : Voir ci-dessous.
- **Bluetooth** : Voir ci-dessous.
- **Système** : Voir ci-dessous.

Affichage
Sélectionner **Affichage** pour afficher les options suivantes :

- **Luminosité** (basse/moyenne/élevée)
- **Mode de carte** (auto/jour/nuit)
  - **Auto** : Les modes jour et nuit sont modifiés automatiquement.
  - **Jour** : L'écran de la carte est toujours affiché avec des couleurs vives.
  - **Nuit** : L'écran de la carte est toujours affiché avec des couleurs sombres.
- **Arrière-plan** (Sombre/Clair)

  Disponible selon la version. Passer à un mode d'affichage sombre ou clair (disponible selon le véhicule).

Bluetooth
Sélectionner **Bluetooth** pour afficher les options suivantes :

- **Afficher la liste des appareils Bluetooth**
- **Rechercher un appareil Bluetooth**
- **Autorisation de périphérique**

- **Modifier le mot de passe** (pour l'appariement des dispositifs Bluetooth avec l'Infotainment System)
- **Smartphone**

  Disponible selon la version.

  Pour obtenir de l'aide sur l'activation et le fonctionnement des commandes vocales, se reporter à « Reconnaissance vocale » ⇨ 115.

Pour obtenir davantage d'informations sur les réglages Bluetooth, se reporter à (NAVI 50 IntelliLink) « Musique Bluetooth » ⇨ 72 et « Connexion Bluetooth » dans la section « Téléphone » ⇨ 124.

Système

Sélectionner **Système** pour afficher les options suivantes :

- **Langue**

  Modifier la langue d'affichage et la langue des instructions vocales du Système de navigation. Appuyer sur **OK** pour confirmer la sélection.

- **Horloge/unités**

  Les réglages suivants peuvent être modifiés :

  - **Format de l'heure** (12 h/24 h)
  - **Unités/Unités de navigation** (km/mi)
  - **Réglage de l'heure**

    Appuyer sur ► pour ouvrir le sous-menu **Mise à l'heure** comportant les options suivantes :

    Auto/Manuel

    Si le réglage automatique de l'heure est sélectionné, l'heure est réglée automatiquement par le GPS.

    Si le réglage manuel de l'heure est sélectionné, ajuster le cas échéant.

Remarque

Les cartes de navigation du pays actuel doivent être installées sur le système pour s'assurer que l'heure locale est correcte.

- **Réglages d'usine**

  Les réglages suivants peuvent être réinitialisés aux réglages d'usine par défaut :

  - **Tous**
  - **Téléphone**
  - **Navigation**
  - **Audio-Média-Radio-Système**
- **Navigation** (activer/désactiver)
- **Version du système** (affiche le numéro de version du logiciel de l'Infotainment System)

Après l'ajustement des réglages du système, effleurer ⌂ (et sélectionner un autre menu sur l'écran) pour quitter le menu des réglages et sauvegarder les modifications. Le système peut aussi sauvegarder les modifications et quitter automatiquement le menu après quelques temps.

NAVI 80 IntelliLink - Réglages du système

Pour accéder au menu des réglages du système à partir de la page d'accueil, effleurer **MENU** suivi par **Système**.

Les sous-menus des réglages suivants sont affichés :

- **Langue**
- **Affichage**
- **Son**
- **Horloge**
- **Avertissements de sécurité**
- **Écran Accueil**
- **Claviers**
- **Régler les unités**
- **Statut et Information**
- **Retirer la carte SD**
- **Restauration des réglages d'usine**

Après la modification des réglages du système, effleurer **Effectué** pour confirmer.

Langue
Pour modifier la langue de l'Infotainment System puis le type de voix (en fonction de la version).

Affichage
Les réglages suivants sont affichés :

- **Éclairage de jour** : Modifie la brillance de l'écran en fonction des conditions d'éclairage extérieur (lumière du jour).

  En cas de faibles niveaux de lumière extérieure, l'écran est plus facile à voir quand l'affichage n'est pas trop brillant.
- **Luminosité nocturne/Luminosité de nuit** : Modifie la brillance de l'écran en fonction des conditions d'éclairage extérieur (lumière de nuit).

  En cas de faibles niveaux de lumière extérieure, l'écran est plus facile à voir quand l'affichage n'est pas trop brillant.
- **Mode jour/nuit automatique/ Passer en mode nuit la nuit** : Pour activer le passage automatique entre l'éclairage jour/nuit.

  Le mode nuit est activé en cas de faibles niveaux de lumière extérieure et quand les phares sont allumés.
- **Forcer le mode nuit/Utiliser le mode nuit** : Pour activer le mode nuit.

Son
Les sous-menus des réglages suivants sont affichés :

- **Niveaux sonores** : Pour modifier le volume et les sons du volume principal, du téléphone mains libres, de la sonnerie du téléphone, des instructions de navigation, de la voix du système/de l'ordinateur, des informations de circulation et de l'aide au stationnement (en fonction de la version).
- **Alertes** : Pour régler le volume des alertes et activer/désactiver les alertes quand l'écran est éteint.
- **Volume sensible à la vitesse** : Pour régler le volume en fonction de la vitesse du véhicule.

- **Réglages de sortie vocale** : Régler le type d'information délivrée par la voix de l'Infotainment System (p. ex. « Lecture à voix haute des instructions de voie sur autoroute »).
- **Voix** : Modifier la voix utilisée par l'Infotainment System (si disponible).

Horloge
Pour régler l'horloge du système et le format d'affichage de l'heure.

Il est recommandé de conserver le réglage automatique de l'heure.

Avertissements de sécurité
Pour activer/désactiver les différentes alertes fournies par l'Infotainment System (p. ex. « Avertir en cas de dépassement de la vitesse autorisée »). Cocher les cases appropriées pour les activer.

Écran Accueil
Pour modifier la configuration de la page d'accueil.

Sélectionner dans la liste des options pour afficher un aperçu de chaque agencement de la page d'accueil.

Claviers
Pour modifier d'abord le type d'alphabet (par ex. Latin, Grec) puis le type de clavier (par ex. Qwerty, ABCD).

Régler les unités
Pour modifier les unités de mesure, par ex. de distance (km/milles), de coordonnées (degrés, minutes, secondes), de température (°C, °F) et les unités barométriques (si disponible).

Statut et Information
Pour afficher les informations sur le système, par ex. version, statut du GPS, statut du réseau, autorisations et informations de droit d'auteur.

Retirer la carte SD
Pour éjecter la carte SD en toute sécurité.

Restauration des réglages d'usine
Pour supprimer toutes les informations sur l'Infotainment System. Suivre les instructions à l'écran.

Remarque
Par la suite, l'Infotainment System redémarrera par défaut en anglais. Si nécessaire, sélectionner **Langue** dans le menu **Système** pour modifier la langue.

Paramètres multimédia
Pour accéder au menu des réglages de multimédia à partir de la page d'accueil, effleurer **MENU** puis **Multimédia** suivi par **Réglages**.

Les sous-menus des réglages suivants sont affichés :

- **Son**
- **Radio**
- **Média**
- **Images**
- **Vidéo**

Après la modification des réglages, effleurer **Effectué** pour confirmer.

Son
Il est possible de mettre à jour les réglages du son suivants :

- 'Balance':

  Régler la répartition sonore à l'intérieur du véhicule.

- « Basses Aigus » :

  Régler l'option sonore, par ex. « Neutre » ou « Pop-rock », « Classique », « Jazz » (si disponible). Sélectionner « Manuel » pour régler manuellement les niveaux d'aigus ou de basses.

  Appuyer sur **Effectué** pour sauvegarder les modifications.
- « Démo Arkamys » (si disponible) :

  Sélectionner pour essayer le mode Arkamys.
- « Amplificateur de basses Arkamys » :

  Activer/désactiver l'amplification des basses.

Radio
Il est possible de mettre à jour les réglages de la radio suivants :

- Activer/désactiver la recherche de fréquences alternatives (AF)
- Activer/désactiver i-traffic (information de programme de circulation)
- Activer/désactiver le type de programme (PtY)
- Activer/désactiver Simulcast
- Afficher les informations i-announcement (par exemple, informations météorologiques régionales, incidents)
- Mettre à jour la liste des stations de radio sauvegardées

Pour de plus amples informations, se reporter à (NAVI 80 IntelliLink) « Radio » ⇨ 51.

Média
Il est possible de mettre à jour les réglages des médias suivants :

- commuter en marche/arrêt la répétition (un morceau)
- commuter Shuffle en position de marche/arrêt
- commuter l'affichage de couverture d'album en position de marche/arrêt
- configurer la gestion des appareils Bluetooth

Pour de plus amples informations, se reporter à (NAVI 80 IntelliLink) « Musique Bluetooth » ⇨ 72.

Images
Il est possible de mettre à jour les réglages des photos suivants :

- régler la durée d'affichage des photos au cours d'un diaporama (« Délais du diaporama »)
- basculer de l'affichage normal à l'affichage plein écran (« Vue par défaut »).

Pour obtenir davantage d'informations, se reporter à « Affichage des images » ⇨ 79.

Vidéo
Il est possible de mettre à jour les réglages de la vidéo suivants :

- régler le type d'affichage des vidéos (si disponible)
- basculer de l'affichage normal à l'affichage plein écran

Pour obtenir davantage d'informations, se reporter à « Lecture de films » ⇨ 79.

Radio

Fonctionnement 51
Recherche de stations 53
Listes d'enregistrement automatique 56
Radio Data System (RDS) 57
Digital Audio Broadcasting 59

Fonctionnement

Réception radio

La réception radio peut entraîner des sifflements, des bruits, des distorsions acoustiques ou une absence de réception dus à :

- des variations de distance par rapport à l'émetteur
- une réception multivoie par réflexions
- des effets d'écran

R15 BT USB, R16 BT USB, CD16 BT USB, CD18 BT USB - Commandes

Les boutons de commande de la radio les plus importants sont :

- **RADIO** : Activer la radio, changer de gamme d'ondes
- ⏮ ⏭ : Recherche de station
- **OK** : Changer de station de radio
- Touches de station 1...6 : Boutons de présélection
- **SETUP** : Réglages du système, enregistrement automatique de stations
- **TEXT** : Affichage des informations textuelles radio

Activer la radio

Appuyer sur **RADIO** pour basculer la source audio en mode radio.

La station reçue est la dernière station écoutée.

Choisir la gamme d'ondes

Appuyer plusieurs fois sur **RADIO** pour basculer entre les gammes d'ondes disponibles (par ex. FM1, FM2, AM).

La station reçue est la dernière station écoutée dans cette bande de fréquence.

NAVI 50 IntelliLink - Commandes

Utiliser l'écran tactile pour faire fonctionner la radio.

Les commandes principales sont :

- **FM/AM/DAB** (selon la version) : commuter entre les gammes d'ondes FM et AM.
- ◄◄/►► : Lancer la recherche automatique de l'émetteur radio suivant/précédent.
- ◄/► : Modifier la fréquence suivante/précédente par incréments de 0,5.
- ▲/▼ : Faire défiler la liste des émetteurs.

Activer la radio

Pour activer la radio à tout moment, effleurer ⌂ suivi par ⌂/**Radio**. La station reçue est la dernière station écoutée.

Les sous-menus suivants sont affichés à la base de l'écran :

- **Principal** : La station/fréquence de radio est affichée.
- **Liste** : Affiche une liste alphabétique des stations de radio disponibles (maximum 50 stations).

Remarque

Stations de radio sans RDS : Seule la fréquence est affichée. Ces stations apparaissent dans le bas de la liste.

- **Préréglages** : Affiche les stations de radio favorites mémorisées.
- **Options** :

  Les réglages suivants peuvent être modifiés, selon la gamme d'ondes sélectionnée :

  - **RDS** (activer/désactiver)
  - **TA** (activer/désactiver)
  - **Région** (activer/désactiver)
  - **Nouvelles** (activer/désactiver)
  - **AM** (activer/désactiver)
  - **Update list** (mettre à jour la liste) (démarrage)

Pour de plus amples informations, se reporter à (NAVI 50 IntelliLink) « Radio Data System (RDS) » ⇨ 57.

Choisir la gamme d'ondes

Effleurer ▼ à côté de **FM/AM/DAB** (si disponible) dans le coin supérieur gauche de l'écran et sélectionner la gamme d'ondes FM, AM ou DAB.

La station reçue est la dernière station écoutée dans cette bande de fréquence.

Remarque

La gamme d'ondes AM peut être désactivée via le menu **Options**.

Se reporter à « Digital Audio Broadcasting » ⇨ 59.

NAVI 80 IntelliLink - Commandes

Utiliser l'écran tactile pour faire fonctionner la radio.

Les commandes principales sont :

- **FMAM**/ : Commuter entre les gammes d'ondes FM, AM et DR (radio numérique).
- ≪/≫ : Lancer la recherche automatique de l'émetteur radio suivant/précédent.

- </> : Modifier la fréquence suivante/précédente par incréments.
- ↑/↓ : Faire défiler la liste des émetteurs.

Activer la radio

Pour accéder au menu Radio depuis de la page d'accueil, effleurer **MENU** puis **Multimédia**, suivi par **Radio**.

Les modes suivants sont disponibles :

- **Prérégler** :

  Affiche les stations de radio favorites mémorisées.
- **Liste** :

  Affiche une liste alphabétique des stations de radio disponibles (maximum 50 stations).

Remarque

Stations de radio sans RDS : Seule la fréquence est affichée. Ces stations apparaissent dans le bas de la liste.

- **Fréquence** :

  Rechercher manuellement ou automatiquement en scannant la gamme de fréquences sélectionnée.

Choisir la gamme d'ondes

Effleurer l'onglet **FM**/**AM**/**DR** dans le coin supérieur gauche de l'écran pour commuter entre les gammes d'ondes.

La station reçue est la dernière station écoutée dans cette bande de fréquence.

Recherche de stations

Recherche automatique d'émetteurs

R15 BT USB, R16 BT USB, CD16 BT USB, CD18 BT USB - Recherche automatique de stations

Appuyer brièvement sur ⏮ ou sur ⏭ pour lancer une recherche de la station suivante pouvant être reçue dans la gamme d'ondes courante.

Si aucune station n'est trouvée, la recherche automatique se poursuit jusqu'à ce que ⏮ ou ⏭ soit enfoncé à nouveau.

NAVI 50 IntelliLink - Recherche automatique de stations

Effleurer ◄◄ ou ►► pour rechercher l'émetteur accessible suivant dans la gamme d'ondes actuelle.

Si aucun émetteur n'est trouvé, la recherche automatique se poursuit jusqu'à ce que ◄◄ ou ►► soit effleuré à nouveau.

NAVI 80 IntelliLink - Recherche automatique de stations

Effleurer ≪ ou ≫ pour rechercher l'émetteur accessible suivant dans la gamme d'ondes actuelle.

Si aucun émetteur n'est trouvé, la recherche automatique se poursuit jusqu'à ce que ≪ ou ≫ soit effleuré à nouveau.

Recherche manuelle d'émetteurs

R15 BT USB, R16 BT USB, CD16 BT USB, CD18 BT USB - Recherche manuelle de stations

Sélectionner la gamme d'ondes souhaitée, puis maintenir ⏮ ou ⏭ enfoncé pour rechercher dans la gamme d'ondes sélectionnée.

Relâcher la touche quand la fréquence souhaitée est presque atteinte. La prochaine station captable est cherchée et est automatiquement diffusée.

Tourner **OK** pour modifier la fréquence par incréments.

Recherche de station mémorisée
Ceci permet de rappeler des stations de radio qui ont été précédemment mémorisées.

Pour mémoriser une station, sélectionner la gamme d'ondes souhaitée et la station, puis appuyer les touches de station 1...6 jusqu'à ce qu'un signal sonore retentisse. Cela confirme que la station a été mémorisée sur la touche de station correspondante. Six émetteurs par bande d'ondes peuvent être mémorisés.

Récupérer une station mémorisée
Pour rappeler une station, sélectionner la gamme d'ondes souhaitée et appuyer brièvement sur les touches de station 1...6.

Recherche du nom d'une station de radio (FM uniquement)
Choisir la gamme d'ondes FM et sélectionner le nom de la station dans l'affichage avec ◄ ou ►.

Appuyer sur ⊻ ou sur ⊼ à plusieurs reprises pour parcourir les noms de station manuellement. La fréquence peut apparaître à la place du nom de la station si inexistant.

La liste affichée par ordre alphabétique contient jusqu'à 60 stations de radio FM dont la réception est la meilleure. Cette liste peut être mise à jour à tout moment. Listes d'enregistrement automatique ⇨ 56.

NAVI 50 IntelliLink - Recherche manuelle de stations
Sélectionner la gamme d'ondes souhaitée puis effleurer ◄ ou ► pour passer à la fréquence suivante/précédente par incréments de 0,5.

Recherche de station mémorisée
Ceci permet de rappeler des stations de radio qui ont été précédemment mémorisées.

Pour sauvegarder une station, sélectionner la gamme d'ondes et la station souhaitées puis effleurer **Préréglages** pour afficher les favoris mémorisés.

Effleurer longuement sur l'emplacement désiré. La fréquence ou le nom de la station de radio apparaît à l'emplacement favori, confirmant que la station a été mémorisée. (Le symbole 🔊 indique la station en cours de réception).

Remarque
Pour chaque gamme d'ondes, 12 stations peuvent être stockées.

Récupérer une station mémorisée
Pour rappeler une station, sélectionner la gamme d'ondes désirée puis effleurer **Préréglages** pour afficher les stations favorites enregistrées ; sélectionner ensuite la station de radio favorite désirée.

Effleurer ◄/► pour passer à la page de favoris précédente/suivante.

Recherche du nom d'une station de radio (FM et DAB uniquement)
Sélectionner la gamme d'ondes FM ou DAB (si disponible), puis effleurer **Liste** pour afficher la liste alphabétique des stations de radio disponibles.

Effleurer ▼ ou ▲ pour rechercher manuellement le nom d'émetteur requis. La fréquence peut apparaître à la place du nom de la station si inexistant. Sélectionner sur un élément de la liste pour recevoir la station sélectionnée. (Le symbole 🔊 indique la station en cours de réception.)

La liste affichée par ordre alphabétique contient jusqu'à 50 stations de radio dont la réception est la meilleure. Pour mettre la liste à jour, se reporter à « Listes d'enregistrement automatique » ⇨ 56.

NAVI 80 IntelliLink - Recherche manuelle de stations
Sélectionner la gamme d'ondes désirée puis effleurer < ou > pour modifier la fréquence suivante/précédente par incréments.

Recherche de station mémorisée
Ceci permet de rappeler des stations de radio qui ont été précédemment mémorisées.

Pour sauvegarder une station, sélectionner la gamme d'ondes et la station souhaitées et effleurer **Prérégler** pour afficher les favoris mémorisés.

Effleurer longuement sur l'emplacement désiré jusqu'à ce qu'un bip se fasse entendre. La fréquence ou le nom de la station de radio apparaît à l'emplacement favori, confirmant que la station a été mémorisée. Il est possible de mémoriser 6 stations par gamme d'ondes.

Alternativement, sélectionner la gamme d'ondes et la station souhaitées puis sélectionner sur **Fréquence** ou **Liste**. Effleurer + pour ouvrir un menu contextuel puis sélectionner **Sauvegarder en tant que préréglage**. Effleurer longuement sur l'emplacement désiré jusqu'à ce qu'un bip se fasse entendre.

Récupérer une station mémorisée
Pour rappeler un émetteur, sélectionner la bande d'ondes désirée puis effleurer **Présélection** pour afficher les émetteurs préférés enregistrés. Ensuite, sélectionner l'émetteur radio préféré désiré.

Recherche du nom d'une station de radio (FM uniquement)
Sélectionner la gamme d'ondes FM et effleurer **Liste** pour afficher une liste alphabétique des stations de radio disponibles.

Effleurer ↑ ou ↓ pour rechercher manuellement le nom de la station requise. La fréquence peut apparaître à la place du nom de la station si inexistant.

La liste affichée par ordre alphabétique contient jusqu'à 50 stations de radio dont la réception est la meilleure. Pour mettre la liste à jour, se reporter à « Listes d'enregistrement automatique » ⇨ 56.

Listes d'enregistrement automatique

Les stations dont la réception est la meilleure dans une bande de fréquences peuvent être recherchées et enregistrées automatiquement via la fonction d'enregistrement automatique.

Enregistrer automatiquement des stations

R15 BT USB, R16 BT USB, CD16 BT USB, CD18 BT USB - Mémorisation automatique de stations

La gamme d'ondes FM dispose d'une liste d'enregistrement automatique (AST) qui permet de mémoriser six émetteurs.

En écoutant la radio, maintenir **RADIO** enfoncé : Les six émetteurs les plus puissants sont automatiquement enregistrés dans AST.

Remarque

Étant donné la force du signal, il est possible que moins de six émetteurs soient mémorisés.

Récupérer une station

R15 BT USB, R16 BT USB, CD16 BT USB, CD18 BT USB - Rappeler une station

Choisir la gamme d'ondes, puis appuyer brièvement sur les boutons 1...6 de station pour rappeler la station mémorisée.

Pour rappeler une station sur la liste d'enregistrement automatique (AST), en écoutant la radio, appuyer brièvement sur **SETUP** pour activer le mode AST. La station reçue est la dernière station écoutée. Appuyer brièvement sur les boutons 1...6 de station pour rappeler une autre station mémorisée sur la liste d'enregistrement automatique.

Mise à jour manuelle de la liste de stations

Les stations peuvent également être enregistrées manuellement dans les listes d'enregistrement automatique.

Remarque

Uniquement disponible avec NAVI 50 IntelliLink, NAVI 80 IntelliLink.

Pour mettre à jour la liste des stations et obtenir ainsi les plus récentes, lancer la mise à jour du système manuellement. Selon l'Infotainment System, le son peut être mis en sourdine durant une mise à jour manuelle.

NAVI 50 IntelliLink - Mise à jour manuelle de la liste de stations

Effleurer **Options**, faire défiler vers le bas jusqu'à **Mettre la liste à jour**, puis sélectionner **Démarrer** ; le message **Mise à jour...** s'affiche sur l'écran jusqu'à ce que la mise à jour soit terminée.

Remarque

Si la fonction DAB est disponible, il est recommandé de mettre à jour manuellement la liste des stations DAB lorsque le système est mis en marche.

NAVI 80 IntelliLink - Mise à jour manuelle de la liste de stations

Depuis la page d'accueil, effleurer **MENU** puis **Multimédia**, suivi par **Réglages**. Sélectionner **Radio** et faire défiler jusqu'à **Mettre à jour la liste de la radio**.

Alternativement (en fonction de la version), sélectionner **Multimédia** suivi par **Radio**, et effectuer un choix parmi les modes suivants :

- **Prérégler**
- **Liste**
- **Fréquence**

Effleurer ensuite sur + pour ouvrir un menu contextuel et sélectionner **Mettre à jour la liste de la radio**.

Radio Data System (RDS)

Radio Data System (RDS) est un service des stations FM qui facilite considérablement la recherche d'une station donnée et sa bonne réception.

Avantages du RDS

- Sur l'écran d'affichage, le nom de la station choisie apparaît à la place de la fréquence.
- Lors d'une recherche automatique de stations, l'Infotainment System recherche uniquement les stations RDS.
- L'Infotainment System recherche toujours la fréquence de diffusion dont la réception est la meilleure pour la station choisie avec AF (Alternative Frequency).

R15 BT USB, R16 BT USB, CD16 BT USB, CD18 BT USB - Fonctions RDS

Configurer le RDS

Appuyer sur **SETUP** et tourner **OK** pour accéder au menu **RDS**. Appuyer sur le bouton pour effectuer la sélection.

Tourner le bouton rotatif pour sélectionner **RDS SETUP**.

Activer / désactiver le RDS

Appuyer sur **Options** à l'écran d'affichage. Les réglages suivants peuvent être modifiés :

Activer ou désactiver **RDS-AF** en appuyant sur **OK**. **AF** apparaît sur l'écran en cas d'activation du RDS.

Informations textuelles (texte radio)

Certaines stations FM émettent des informations sous forme de texte concernant le programme diffusé (p. ex. le nom de la chanson).

Appuyer sur **SETUP** et tourner **OK** pour accéder au menu **Textes radio**.

Tourner le bouton rotatif pour sélectionner **Radio** et appuyer sur le bouton pour voir ces informations.

NAVI 50 IntelliLink - Fonctions RDS

Configurer le RDS

Sélectionner **Options**. Les réglages suivants peuvent être modifiés :

- **RDS** (activer/désactiver)
  Le désactiver s'il n'est pas nécessaire.
- **TA** (activer/désactiver)
  Voir ci-dessous.
- **Région/AF** (activer/désactiver)
  Voir ci-dessous.
- **Nouvelles** (activer/désactiver)
  Voir ci-dessous.
- **AM** (activer/désactiver)
  Le désactiver s'il n'est pas nécessaire.
- **Update list** (mettre à jour la liste) (démarrage)
  Se reporter à (NAVI 50 IntelliLink) « Listes d'enregistrement automatique » ⇨ 56.

TA (annonces sur la circulation)

Si **TA** est activé :

- Les annonces sur la circulation de certaines stations radio FM (et stations DAB, si disponibles) sont diffusées automatiquement.
- La lecture de la radio et de la source audio auxiliaire est interrompue pendant la durée de l'annonce sur la circulation.

Remarque
La diffusion automatique d'annonces sur la circulation est désactivée si la gamme d'ondes est définie sur **AM**.

Région/AF

Si la fonction RDS est activée et que la fonction **Région/AF** est en marche :

La fréquence de certaines stations de radio FM peut varier en fonction de la zone géographique.

Une mauvaise réception peut parfois provoquer des modifications de fréquence irrégulières et indésirables. Désactiver **Région/AF** si nécessaire.

Nouvelles

Si **Nouvelles** est activé :

- Les annonces d'actualités de certaines stations de radio FM (et stations DAB, si disponibles) sont diffusées automatiquement.
- La lecture de la radio et de la source audio auxiliaire est interrompue pendant la durée de l'annonce sur la circulation.

Informations textuelles (texte radio)

Certaines stations FM (et DAB, si disponibles) émettent des informations sous forme de texte concernant le programme diffusé (par ex. le nom de la chanson).

NAVI 80 IntelliLink - Fonctions RDS

Configurer le RDS

Pour accéder au menu de réglages de la Radio depuis la page d'accueil, sélectionner **MENU**, puis sur **Multimédia**, suivi de **Réglages** puis **Radio**.

En fonction de la version, effleurer + pour ouvrir un menu contextuel et accéder à l'option « Réglages de la radio ».

Il est possible de mettre à jour les réglages de la radio suivants :

- Activer/désactiver la recherche de fréquences alternatives (AF)
- Activer/désactiver i-traffic (information de programme de circulation)
- Activer/désactiver le type de programme (PtY)
- Activer/désactiver Simulcast
- Afficher les informations i-announcement (par exemple, informations météorologiques régionales, incidents)
- Mettre à jour la liste des stations de radio sauvegardées

Fréquence alternative (AF)
Activer la fonction RDS-AF pour se régler en permanence sur la fréquence de diffusion de la station choisie ayant la meilleure réception

Une mauvaise réception peut parfois provoquer des modifications de fréquence irrégulières et indésirables. Désactiver la fonction RDS-AF si nécessaire.

i-traffic (informations de programme de circulation)
Les stations de service de messages sur la circulation sont des stations FM RDS diffusant des informations sur la circulation.

Activer l'I-Traffic pour recevoir automatiquement les bulletins de circulation lorsqu'ils sont diffusés.

Recherche de type de programme (PtY)
Activer le PtY pour afficher le type de programme (par ex. nouvelles, sport) diffusé actuellement

Mettre à jour la liste de la radio
Se reporter à (NAVI 80 IntelliLink) « Listes d'enregistrement automatique » ⇨ 56.

Simulcast
Activer la fonction Simulcast pour passer automatiquement d'une station DR (radio numérique) à la même station sur la bande FM en cas de perte de réception.

i-announcement
Sélectionner pour afficher des informations telles que la météo ou les incidents à proximité.

Informations textuelles (texte radio)
Certaines stations FM émettent des informations sous forme de texte concernant le programme diffusé (p. ex. le nom de la chanson).

Pour rechercher des informations textuelles, à partir de n'importe quel mode de radio (par ex. **Prérégler**, **Liste**, **Fréquence**), effleurer + pour ouvrir un menu contextuel et accéder aux options d'informations textuelles, en sélectionnant par exemple « Afficher texte radio ».

Digital Audio Broadcasting

Le Digital Audio Broadcasting (DAB) est un système innovant et universel de diffusion.

Informations générales

- Les stations DAB sont indiquées par un nom au lieu d'une fréquence de réception.
- Avec le DAB, plusieurs programmes (services) radio peuvent être diffusés sur une seule fréquence (ensemble).
- Hormis un service audio numérique de haute qualité, DAB offre également un service de programmes en transit et une multitude d'autres services incluant des informations pour le déplacement et la circulation.
- Tant qu'un récepteur DAB donné peut recevoir le signal envoyé par la station (même si le signal est très faible), la reproduction du son est assuré.
- Il n'y a pas de phénomène d'évanouissement (affaiblissement du son) typique de la réception AM ou FM. Le signal DAB est reproduit à un volume constant.
- Les interférences provoquées par des stations sur des fréquences proches (un phénomène typique de la réception AM et FM) n'existent pas en réception DAB.

  Si le signal DAB est trop faible pour être capté par le récepteur, le système passe au même programme sur une autre station DAB ou FM.
- Si le signal DAB est renvoyé par un obstacle naturel ou un bâtiment, la qualité de la réception est améliorée tandis qu'elle est considérablement dégradée en réception AM ou FM.
- Lorsque la réception DAB est activée, le syntoniseur FM de l'Infotainment System reste actif en arrière-plan et recherche en continu les meilleures stations FM en réception.

Lecteur CD

Informations générales 61
Utilisation 62

Informations générales

Le lecteur CD de l'Infotainment System peut lire des CD audio et des CD MP3 et des CD WMA (en fonction de la version).

CD16 BT, CD18 BT : les formats AAC et WAV peuvent également être lus.

Information importante relative aux CD audio et MP3/WMA

Avertissement

Ne placer en aucun cas des DVD ou des CD « singles » d'un diamètre de 8 cm ou encore des CD de forme spéciale dans le lecteur audio.

Aucune étiquette ne peut être apposée sur les CD. Les CD avec étiquette peuvent se coincer dans le lecteur et l'endommager. Il faudra alors procéder au coûteux remplacement de l'appareil.

- Il se peut que certains CD audio avec protection contre la copie non conforme aux normes CD audio ne soient pas lus correctement ou ne puissent pas être lus.
- Il est possible que les CD-R et CD-RW enregistrés et les fichiers WMA avec Digital Rights Management (DRM) provenant de magasins de musique en ligne ne soient pas lus correctement ou ne puissent pas être lus.
- Sur les CD mixtes (combinaison audio/données, par exemple MP3), seules les plages audio seront détectées et lues.
- Les CD-R ou CD-RW enregistrés sont plus sensibles aux mauvaises manipulations que les CD préenregistrés. Veillez à manipuler correctement les CD, en particulier les CD-R et CD-RW enregistrés (voir ci-dessous).
- Evitez de laisser des empreintes digitales sur les CD que vous changez.

- Remettez les CD immédiatement dans leur pochette après les avoir retirés du lecteur de CD afin de les protéger de la poussière et des dommages.
- De la poussière ou du liquide sur les CD peut salir la lentille du lecteur audio à l'intérieur de l'appareil et provoquer des pannes.
- Protégez vos CD de la chaleur et de la lumière directe du soleil.
- Les restrictions suivantes s'appliquent aux données enregistrées sur un CD MP3/WMA :

  Seuls les fichiers MP3 et WMA peuvent être lus.

  Nombre maximal de dossiers imbriqués : 11 niveaux.

  Nombre maximal de fichiers enregistrables sur un CD/DVD MP3 et/ou WMA : 1 000 fichiers.

  Extensions valables pour listes de lecture : .m3u, .pls.

  Les entrées de la liste de lecture doivent être mentionnées sous forme de chemin d'accès relatif.
- Le fonctionnement des fichiers MP3 et WMA est identique. Lorsqu'un CD avec des fichiers WMA est chargé, les menus relatifs au MP3 s'affichent.

Utilisation

CD16 BT USB, CD18 BT USB - Utilisation du lecteur CD

Lancer une lecture CD

Activer l'Infotainment System (en appuyant sur ⏻) et pousser le CD dans la fente pour CD, face imprimée vers le haut, jusqu'à ce qu'il soit avalé. La lecture du CD commence automatiquement.

S'il y a déjà un CD dans l'unité, appuyer plusieurs fois sur **MEDIA** pour sélectionner la source audio désirée : la lecture du CD commence.

Remarque
En fonction des données enregistrées sur le CD audio ou le CD MP3, différentes informations relatives au CD et au morceau de musique en cours s'affichent.

Sélection d'un album ou d'une plage

Tourner **BROWSE** pour sélectionner un album ou une plage à partir de la liste.

Appuyez sur le bouton pour effectuer la sélection.

Passer à la piste suivante ou à la piste précédente

Appuyer brièvement une ou plusieurs fois sur ⏮ ou ⏭.

Avance ou retour rapides

Maintenir ⏮ ou ⏭ enfoncé pour avancer ou reculer rapidement sur la plage en cours.

Répéter

Pendant la lecture du CD, appuyer sur la touche numérotée **1** (des touches de station 1...6) pour répéter la plage actuelle.

RPT est affiché quand la répétition est active.

Appuyer à nouveau sur le bouton **1** et le maintenir enfoncé pour désactiver.

RPT disparaît de l'écran.

Lecture aléatoire

Pendant la lecture du CD, appuyer longuement sur la touche numérotée **2** (des touches de station 1...6) pour activer la lecture aléatoire.

MIX est affiché quand la lecture aléatoire est active.

Remarque
Sur un CD MP3, la fonction de lecture aléatoire ne s'applique qu'à l'album en cours.

Appuyer à nouveau sur le bouton **2** et le maintenir enfoncé pour désactiver.

MIX disparaît de l'écran.

La lecture aléatoire peut aussi être désactivée en éjectant le CD.

Remarque
La lecture aléatoire n'est pas désactivée quand le système audio est éteint ou que la source est modifiée.

Pause

Appuyer brièvement sur ⏻, 🔇 ou 🔉 et 🔊 en même temps pour interrompre la lecture du CD/CD MP3. Appuyer à nouveau pour reprendre la lecture.

La pause est désactivée automatiquement quand le volume est réglé.

Affichage de texte additionnel d'informations (texte de CD ou balise ID3)

Après avoir sélectionné une plage ou un album, appuyer brièvement sur **TEXT** pour accéder aux informations textuelles disponibles sur le CD (p. ex. nom de l'artiste, intitulé de l'album ou titre de la chanson).

Pour afficher toutes les informations textuelles à la fois, maintenir enfoncé **TEXT**.

Pour quitter l'affichage, appuyer sur ⮌.

Éjection d'un CD

Appuyer sur ⏏ : Le CD est expulsé de la fente pour CD.

Si le CD n'est pas retiré après éjection, il rentre automatiquement après quelques secondes.

NAVI 80 IntelliLink (Type B et C) - Utilisation du lecteur CD

Lorsque le lecteur CD est sélectionné, l'affichage comprend les options suivantes :

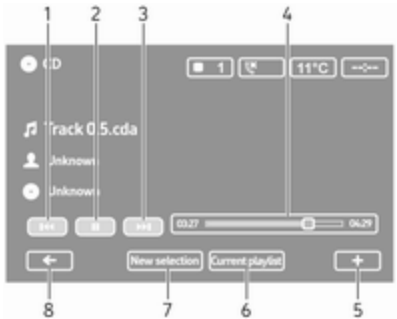

1. ⏮ : se déplacer à la plage précédente.
2. ⏸ : Mettre la plage sur pause.
3. ⏭ : se déplacer à la plage suivante.
4. Barre de défilement pour le temps écoulé : Faire défiler les plages.
5. ✚ : Ouvrir le menu contextuel ; pour modifier la source audio ou accéder aux paramètres de la

plage (par ex. activer/désactiver la lecture aléatoire ou la répétition, afficher les détails de la plage actuelle et accéder aux réglages du son).

6. **Liste de lecture en cours** : Accéder à la liste de lecture en cours.
7. **Nouvelle sélection** : Choisir une autre plage sur la source audio connectée.
8. ← : Retourner à l'écran précédent.

Lancer une lecture CD

Activer l'Infotainment System (en appuyant sur ⏻) et pousser le CD dans la fente pour CD, face imprimée vers le haut, jusqu'à ce qu'il soit avalé. La lecture du CD commence automatiquement.

S'il existe déjà un CD dans l'unité, effleurer ▼ dans le coin supérieur gauche. Sélectionner **CD** ou effleurer **MEDIA** ou **AUDIO** de manière répétitive pour sélectionner la source audio désirée : la lecture du CD commence.

Remarque
En fonction des données enregistrées sur le CD audio ou le CD MP3, différentes informations relatives au CD et au morceau de musique en cours s'affichent.

Sélection d'un album ou d'une plage

Effleurer **New selection** ou **Current playlist** ou faire tourner le bouton rotatif central pour sélectionner un album ou une plage à partir de la liste.

Passer à la piste suivante ou à la piste précédente

Effleurer brièvement une ou plusieurs fois sur ⏮ ou ⏭.

Avance ou retour rapides

Maintenir effleuré ⏮ ou ⏭ enfoncé pour avancer ou reculer rapidement sur la plage en cours.

Répéter

Effleurer + ou **Options** sur l'unité de commande centrale pour accéder au menu de réglages, puis sélectionner **Repeat** pour activer.

Lecture aléatoire

Effleurer + ou **Options** sur l'unité de commande centrale pour accéder au menu de réglages, puis sélectionner **Shuffle** pour activer.

Remarque
Sur un CD MP3/WMA, la fonction de lecture aléatoire s'applique à l'album en cours, puis passe à l'album suivant.

Pause

Effleurer brièvement ⏸ ou appuyer sur le bouton rotatif de volume, 🔇 ou 🔉 et 🔊 simultanément pour interrompre la lecture de CD/CD MP3. Appuyer à nouveau pour reprendre la lecture.

La pause est désactivée automatiquement quand le volume est réglé.

Affichage de texte additionnel d'informations (texte de CD ou balise ID3)

Effleurer + puis sélectionner **Track details** pour accéder à l'information textuelle disponible du CD (par exemple le nom de l'artiste, le nom de l'album ou le nom de la chanson).

Éjection d'un CD

Effleurer + puis sélectionner **Eject** ou appuyer sur ⏏ : Le CD est expulsé de la fente pour CD.

Si le CD n'est pas retiré après éjection, il rentre automatiquement après quelques secondes.

Entrée AUX

Remarques générales 66
Fonctionnement 66

Remarques générales

Selon la version, dans l'unité d'Infotainment (ou sur le tableau de bord) se trouve une prise AUX pour le branchement de sources audio externes.

Remarque
La prise doit toujours rester propre et sèche.

Il est possible, par exemple, de connecter un lecteur CD portable avec une fiche jack de 3,5 mm à l'entrée AUX.

Fonctionnement

Une source audio connectée à l'entrée AUX ne peut être utilisée qu'à partir des éléments de commande de la source, c.-à-d. pas via l'Infotainment System. Ne sélectionner une plage directement sur la source audio que si le véhicule est à l'arrêt.

Avertissement

Avant de connecter ou de déconnecter un appareil auxiliaire, p. ex. un lecteur CD portable, éteindre le lecteur et l'Infotainment System afin d'éviter des problèmes de qualité de son et des dommages à l'équipement.

Une fois la connexion établie via la prise jack, le système détecte automatiquement la source audio. En fonction du volume d'enregistrement, il peut y a voir un léger retard de l'écoute de la source audio.

L'artiste et le nom de la plage ne sont pas affichés sur l'écran.

Remarque
S'assurer que l'appareil auxiliaire est bien arrimé durant la conduite. Les occupants du véhicule risquent d'être blessés par des objets projetés en cas de freinage appuyé, de changement de direction soudain ou d'accident.

R15 BT USB, R16 BT USB, CD16 BT USB, CD18 BT USB - Utilisation de l'entrée AUX

Appuyer sur **MEDIA** ou **AUDIO/SOURCE** pour basculer de la source audio au mode AUX, puis allumer l'appareil auxiliaire. AUX apparaît sur l'écran.

Réglages AUX
Appuyer sur **SETUP** pour accéder au menu des réglages.

Sélectionner AUX IN et tourner **OK** jusqu'à ce que le réglage désiré soit sélectionné parmi :

- HI (300 mV)
- MID (600 mV)
- LO (1200 mV)

NAVI 50 IntelliLink - Utilisation de l'entrée AUX

Pour accéder au menu média à tout moment, effleurer ⌂ suivi par ♫/ **MEDIA**.

Pour naviguer entre les sources auxiliaires, effleurer ▼ dans le coin supérieur gauche. Les options suivantes peuvent être sélectionnées :

- **USB** : Se reporter à (NAVI 50 IntelliLink) « Port USB » ⇨ 68.
- **iPod** : Se reporter à (NAVI 50 IntelliLink) « Port USB » ⇨ 68.
- **BT** : Se reporter à (NAVI 50 IntelliLink) « Musique Bluetooth » ⇨ 72.
- **Aha** : Application Aha® pour smartphones (disponible selon la version).

  Se reporter à « Utilisation », Fonctions supplémentaires (NAVI 50 IntelliLink) de la section « Introduction » ⇨ 32.
- **AUX** : Sélectionner pour basculer la source audio au mode AUX, puis activer l'appareil auxiliaire.

NAVI 80 IntelliLink - Utilisation de l'entrée AUX

Basculer la source audio au mode AUX pour lire le contenu à partir d'un appareil auxiliaire connecté.

Pour accéder au menu média à partir de la page d'accueil, effleurer **MENU** puis **Multimédia**, suivi par **Média**.

Effleurer **+** pour ouvrir un menu contextuel (en fonction de la version). Les options suivantes peuvent être sélectionnées :

- **Prise auxiliaire** : Basculer la source audio au mode AUX, puis activer l'appareil auxiliaire.
- **USB** : Se reporter à (NAVI 80 IntelliLink) « Port USB » ⇨ 68.
- **Liaison Bluetooth** : Se reporter à (NAVI 80 IntelliLink) « Musique Bluetooth » ⇨ 72
- **Lecteur CD** : Se reporter à (NAVI 80 IntelliLink) « Utilisation du lecteur CD » ⇨ 62.
- **Carte SD** : Le fonctionnement est similaire à celui du lecteur CD ⇨ 62.

Port USB

Remarques générales 68
Ecouter une source audio 69

Remarques générales

Selon la version, dans l'unité d'Infotainment (ou sur le tableau de bord) il existe une prise USB ♆ destinée au branchement de sources audio externes.

Remarque
La prise doit toujours rester propre et sèche.

Un lecteur MP3, une clé USB à disque ou un iPod peut être branché sur la prise USB.

L'utilisation de ces appareils s'opère via les commandes et menus de l'Infotainment System.

Remarques importantes

Lecteur MP3 et clés USB à disque

- Les lecteurs MP3 et les clés USB à disque branchés doivent répondre aux spécifications USB MSC (Mass Storage Class).
- Seuls les lecteurs MP3 et les clés USB à disque avec une taille de secteur de 512 octets et une taille de groupe inférieure ou égale à 32 ko dans un système de fichiers FAT32.
- Les lecteurs de disque dur (HDD) ne sont pas compatibles.
- Les restrictions suivantes s'appliquent aux données enregistrées sur un lecteur MP3 ou un périphérique USB :

  Seuls les fichiers MP3, WMA et (selon l'Infotainment System) ACC peuvent être lus. Les fichiers WAV et tous les autres fichiers comprimés ne peuvent pas être lus.

  Nombre maximal de dossiers imbriqués : 11 niveaux.

  Nombre maximal de fichiers enregistrables : 1 000 fichiers.

NAVI 50 IntelliLink : La capacité de stockage minimale recommandée pour le lecteur USB est de 4 Go. La capacité de stockage maximale recommandée est de 32 Go.

Il est possible que les fichiers WMA avec Digital Rights Management (DRM) provenant de magasins de musique en ligne ne soient pas lus correctement ou ne puissent pas être lus.

Extensions valables pour listes de lecture : .m3u, .pls.

Les entrées de la liste de lecture doivent être mentionnées sous forme de chemin d'accès relatif.

Ecouter une source audio

Une fois connecté, il est possible d'utiliser uniquement les commandes et les menus de l'Infotainment System pour faire fonctionner l'appareil audio.

R15 BT USB, R16 BT USB, CD16 BT USB, CD18 BT USB - Lire la musique via une prise USB

Lecteur MP3/ iPod / lecteurs USB

Le système détecte l'appareil audio quand un périphérique USB est connecté et la plage en cours s'affiche automatiquement.

Quand un nouvel appareil audio est connecté, la première plage du premier dossier est lue automatiquement. Lorsque l'appareil est reconnecté, la dernière plage lue est reprise.

Selon l'appareil audio connecté, sélectionner un dossier (lecteur MP3, clé USB) ou une liste de lecture (lecteur numérique portable de musique).

L'utilisation de sources de données branchées via USB est généralement similaire à l'utilisation d'un CD audio/MP3/WMA ⇨ 62.

Sélectionner une piste

Pour sélectionner directement une plage (et changer de dossier), accéder d'abord à la structure de menu de l'appareil audio en appuyant sur OK pendant la lecture. Sélectionner la plage souhaitée et changer de dossier en tournant et en enfonçant le bouton.

NAVI 50 IntelliLink - Lire la musique via une prise USB

Lecteur MP3/clés USB/iPod

Le système détecte l'appareil audio quand un périphérique USB est connecté et la plage en cours s'affiche automatiquement. Le type d'appareil (lecteur MP3/clé USB ou iPod) est également reconnu et le mode de source audio adapté (USB ou iPod) est automatiquement sélectionné.

Quand le menu ♫/**MÉDIA** est actif, les sous-menus suivants sont disponibles :

- **Principal/Lecteur**
- **Liste**
- **Options**

Pour naviguer entre les sources audio, effleurer ▼ dans le coin supérieur gauche. Les options suivantes peuvent être sélectionnées :

- **USB** : Sélectionner pour basculer la source audio au mode USB.

Remarque
Au cours de l'utilisation, la batterie d'un appareil USB connecté est chargée ou conservée.

- **iPod** : Sélectionner pour basculer la source audio au mode iPod.
- **BT** : Se référer à (NAVI 50 IntelliLink) « Lire la musique via Bluetooth » - ⇨ 72.
- **Aha** : Application Aha® pour smartphones (disponible selon la version).

  Se reporter à « Utilisation », Fonctions supplémentaires (NAVI 50 IntelliLink) de la section « Introduction » ⇨ 32.
- **AUX** : Se reporter à (NAVI 50 IntelliLink) « Utilisation de l'entrée AUX » ⇨ 66.

Principal/Lecteur
Sélectionner pour afficher la plage en cours. Dans cet écran d'affichage, les options suivantes sont disponibles :

- ◄◄ (passer à la plage précédente, appuyer longuement pour rembobiner rapidement)
- II/► (pause/lecture)
- ►► (passer à la plage suivante, maintenir effleurer pour rembobiner rapidement)

Liste
Affiche une liste des plages dans l'album/le fichier en cours. Sélectionner une plage distincte pour la lire directement.

Remarque
Par défaut, des albums sont indiqués par ordre alphabétique.

Si une clé USB est connectée, tous les dossiers se trouveront au même niveau dans la structure arborescente.

Pour revenir au niveau précédent dans la structure arborescente du dossier, effleurer ⮤.

Options
Sélectionner pour afficher les options suivantes :

- **Répéter** (désactiver/plage/dossier/tout)
- **Lecture aléatoire** (activer/désactiver)

NAVI 80 IntelliLink - Lire la musique via une prise USB

Lecteur MP3 / clés USB à disque
Basculer la source audio au mode USB pour lire des fichiers à partir d'un périphérique USB connecté.

Pour accéder au menu média à partir de la page d'accueil, sélectionner **MENU** puis **Multimédia**, suivi par **Média**.

Effleurer + pour ouvrir un menu contextuel (en fonction de la version). Les options suivantes peuvent être sélectionnées :

- **USB** : Basculer la source audio au mode USB.
- **Prise auxiliaire** : Se reporter à (NAVI 80 IntelliLink) « Entrée AUX » ⇨ 66.

- **Liaison Bluetooth** : Se référer à (NAVI 80 IntelliLink) « Lire la musique via Bluetooth » - ⇨ 72.
- **Carte SD**
- **Lecteur CD** : Se reporter à (NAVI 80 IntelliLink) « Utilisation du lecteur CD » ⇨ 62.

Quand le mode USB est sélectionné, l'affichage comprend les options suivantes :

- ⏮ ou ⏭ : Passer à la plage précédente/suivante.
- ⏸ : Mettre la plage sur pause.
- Barre de défilement pour le temps écoulé : Faire défiler les plages.
- **Nouvelle sélection** : Choisir une autre plage sur la source audio connectée.
- **Liste de lecture en cours** : Accéder à la liste de lecture en cours.
- ← : Retourner à l'écran précédent.
- + : Ouvrir le menu contextuel ; pour modifier la source audio ou accéder aux paramètres de la plage (par ex. activer/désactiver la lecture aléatoire ou la répétition, afficher les détails de la plage actuelle et accéder aux réglages du son).

Déconnexion de la prise USB

La lecture est automatiquement arrêtée quand la source audio est débranchée de la prise USB.

Musique Bluetooth

Remarques générales 72
Utilisation 72

Remarques générales

Les sources audio auxiliaires Bluetooth (p. ex. les téléphones-baladeurs, lecteurs MP3 etc.) respectant le protocole de musique Bluetooth A2DP peuvent être connectés sans fil à l'Infotainment System.

Remarque

- L'Infotainment System connecte uniquement des appareils Bluetooth compatibles A2DP (Advanced Audio Distribution Profile). Des problèmes de connexion peuvent se produire avec des versions antérieures.
- L'appareil Bluetooth doit être compatible avec la version 1.0 ou supérieure de l'AVRCP (Audio Video Remote Control Profile). Si l'appareil n'est pas compatible AVRCP, seul le volume peut être commandé par le biais de l'Infotainment System.
- Avant de connecter l'appareil Bluetooth à l'Infotainment System, il faut bien connaître les fonctions Bluetooth décrites dans ses consignes de fonctionnement.

Utilisation

Préconditions

Les préalables suivants doivent être remplis afin de commander un appareil audio Bluetooth via l'Infotainment System :

- La fonction Bluetooth de l'Infotainment System doit être activée.

  Se reporter à « Connexion Bluetooth » dans la section « Téléphone » ⇨ 124.
- La fonction Bluetooth de la source audio auxiliaire Bluetooth doit être activée (voir les instructions d'utilisation de l'appareil audio).

- Selon la source audio, il peut être nécessaire de régler l'appareil sur « visible » (voir les instructions d'utilisation de l'appareil audio).
- La source audio doit être appariée et connectée à l'Infotainment System.

R15 BT USB, R16 BT USB, CD16 BT USB, CD18 BT USB - Lire la musique via Bluetooth

Connexion Bluetooth

Une connexion doit être établie par Bluetooth entre l'appareil audio et le l'Infotainment System, c.-à-d. que l'appareil doit être apparié au véhicule avant qu'il ne puisse être utilisé.

Se reporter à « Connexion Bluetooth » dans la section « Téléphone » ⇨ 124.

- Il est possible d'apparier et d'enregistrer cinq appareils audio dans la liste des appareils, mais un seul d'entre eux peut être connecté à la fois.
- Si l'appareil dispose en même temps de fonctions lecteur audio et téléphone, les deux fonctions seront appariées. Appariement d'un téléphone mobile ⇨ 121.
- Les fonctions du téléphone resteront actives quand le lecteur audio est utilisé et la lecture audio sera interrompue quand le téléphone est utilisé.

Appariement d'un appareil audio auxiliaire à l'Infotainment System

Pour apparier le périphérique audio, appuyer sur **TEL** et sélectionner **Apparier l'appareil** en tournant et en appuyant sur **OK**. L'écran **Prêt pour l'appariement** s'affiche.

Puis, sur l'appareil audio, rechercher un équipement Bluetooth à proximité de l'appareil.

Sélectionner **My Radio** (c.-à-d. le nom du système) à partir de la liste de l'appareil audio et saisir, le cas échéant, sur le clavier de l'appareil audio, le code d'appariement qui est affiché sur l'écran de l'Infotainment System.

Remarque

Si l'appareil audio n'a pas d'écran, saisir le code d'appariement par défaut sur l'appareil, puis sur l'Infotainment System. Se reporter aux instructions d'utilisation pour connaître le code d'appariement de l'appareil audio, généralement **0000**. Selon l'appareil, il peut être nécessaire de procéder dans l'ordre inverse pour la saisie du code, c.-à-d. commencer par l'Infotainment System.

Si l'appariement échoue, le système revient au menu précédent et un message correspondant s'affiche. Répéter la procédure si nécessaire.

Quand l'appariement est terminé, un message mentionnant le nom de l'appareil audio apparié est affiché sur l'écran de l'Infotainment System.

Remarque

La batterie de l'appareil audio se déchargera plus rapidement que d'ordinaire quand une connexion Bluetooth est activée lors de l'utlisation de l'appareil audio via l'Infotainment System.

Connexion d'un appareil audio
Les appareils audio sont automatiquement connectés à l'Infotainment System quand l'appariement est terminé.

Pour connecter tout appareil audio déjà apparié, ou pour le connecter à un appareil audio apparié autre que l'appareil actuel, appuyer sur **TEL** et sélectionner le menu **Connecter l'appareil**. La liste des appareils montre les appareils audio déjà appariés.

Sélectionner l'appareil souhaité dans la liste et confirmer en appuyant sur **OK**. Un message sur l'écran confirme la connexion.

Déconnexion d'un appareil audio
Pour déconnecter un appareil audio de l'Infotainment System, appuyer sur **TEL** (ou **SETUP**) et sélectionner **Connexion Bluetooth**. Sélectionner l'appareil souhaité dans la liste d'appareils, puis sélectionner **Déconnecter l'appareil** en tournant et en appuyant sur **OK**. Un message sur l'écran confirme la déconnexion.

Arrêter l'appareil audio ou désactiver la fonction Bluetooth sur l'appareil audio déconnecte aussi l'appareil de l'Infotainment System.

Désappariement d'un appareil audio auxiliaire de l'Infotainment System
Si la liste des appareils audio appariés est remplie, il n'est possible d'apparier un nouvel appareil qu'à condition de désapparier un appareil existant.

Pour désapparier un appareil audio, c.-à-d. le supprimer de la mémoire du système de téléphonie mains-libres, appuyer sur **TEL** et sélectionner **Supprimer cet appareil**. Sélectionner l'appareil audio désiré dans la liste et appuyer sur **OK** pour confirmer la suppression quand le système le demande.

Fonctionnement via l'Infotainment System
En cas d'appariement et de connexion sans fil, la lecture audio démarre automatiquement.

L'appareil audio peut alors être utilisé via les boutons de commande de l'Infotainment System, les boutons rotatifs et les menus affichés à l'écran.

La gamme des fonctions accessibles pouvant être utilisée via l'Infotainment System dépend du type de lecteur audio.

L'utilisation de l'appareil audio en cas de connexion sans fil est similaire de l'utilisation du lecteur CD ⇨ 62.

NAVI 50 IntelliLink - Lire la musique via Bluetooth

Connexion Bluetooth
Une connexion doit être établie par Bluetooth entre l'appareil audio et le l'Infotainment System, c.-à-d. que l'appareil doit être apparié au véhicule avant qu'il ne puisse être utilisé.

Se reporter à (NAVI 50 IntelliLink) « Connexion Bluetooth » dans la section « Téléphone » ⇨ 124.

- Il est possible d'apparier et d'enregistrer cinq appareils audio dans la liste des appareils, mais un seul d'entre eux peut être

connecté à la fois (selon la version, la limite d'appareils audio appariés peut être de huit).

- Si l'appareil dispose en même temps de fonctions lecteur audio et téléphone, les deux fonctions seront appariées. Appariement d'un téléphone mobile ⇨ 121.
- Les fonctions du téléphone resteront actives quand le lecteur audio est utilisé et la lecture audio sera interrompue quand le téléphone est utilisé.

Appariement d'un appareil audio auxiliaire à l'Infotainment System

Pour apparier l'appareil audio, effleurer ⌂ suivi par ⚙RÉGLAGE(S).

Sélectionner **Bluetooth** puis soit **Rechercher un appareil Bluetooth** soit **Autorisation de périphérique**.

Sur l'appareil audio, rechercher un équipement Bluetooth à proximité de l'appareil.

Sélectionner le nom de l'Infotainment System (par ex. **MEDIA-NAV**) dans la liste des appareils audio et saisir (le cas échéant), sur le clavier de l'appareil audio, le code d'appariement qui est affiché sur l'écran de l'Infotainment System.

Le code d'appariement par défaut est **0000**. Pour modifier le code d'appariement avant de démarrer la procédure d'appariement, sélectionner **Modifier le mot de passe** pour le mettre à jour.

Remarque

Si l'appareil audio n'a pas d'écran, saisir le code d'appariement par défaut sur l'appareil, puis sur l'Infotainment System. Se reporter aux instructions d'utilisation pour connaître le code d'appariement de l'appareil audio, généralement **0000**. Selon l'appareil, il peut être nécessaire de procéder dans l'ordre inverse pour la saisie du code, c.-à-d. commencer par l'Infotainment System.

Si l'appariement échoue, répéter la procédure au besoin.

Remarque

La batterie de l'appareil audio se déchargera plus rapidement que d'ordinaire quand une connexion Bluetooth est activée lors de l'utlisation de l'appareil audio via l'Infotainment System.

Connexion d'un appareil audio

Les appareils audio sont automatiquement connectés à l'Infotainment System quand l'appariement est terminé.

Pour modifier l'appareil audio connecté, effleurer ⌂ suivi par ⚙RÉGLAGE(S).

Sélectionner ensuite **Bluetooth** suivi de **Afficher la liste des appareils Bluetooth**. La liste des appareils montre les appareils audio déjà appariés.

Sélectionner l'appareil audio désiré dans la liste et confirmer en effleurant **OK**.

Déconnexion d'un appareil audio

Arrêter l'appareil audio ou désactiver la fonction Bluetooth sur l'appareil audio déconnecte l'appareil de l'Infotainment System.

Désappariement d'un appareil audio auxiliaire de l'Infotainment System
Si la liste des appareils audio appariés est remplie, il n'est possible d'apparier un nouvel appareil qu'à condition de désapparier un appareil existant.

Pour désapparier un appareil audio, c'est-à-dire le supprimer de la mémoire du système, effleurer ⌂, puis sur ⚙**RÉGLAGE(S)**.

Sélectionner **Bluetooth** puis **Afficher la liste des appareils Bluetooth**.

Sélectionner l'appareil audio désiré dans la liste et effleurer 🗑 pour supprimer l'appareil. Si nécessaire, supprimer tous les appareils de la liste en sélectionnant sur **Options** suivi de **Supprimer tout**. Confirmer en appuyant sur **OK**.

Fonctionnement via l'Infotainment System
En cas d'appariement et de connexion sans fil, la lecture audio démarre automatiquement.

L'appareil audio peut alors être utilisé via les options d'affichage de l'Infotainment System.

La gamme des fonctions accessibles pouvant être utilisée via l'Infotainment System dépend du type de lecteur audio.

L'utilisation de l'appareil audio en cas de connexion sans fil est similaire à la lecture de fichiers audio enregistrés via la prise USB. Se reporter à NAVI 50 IntelliLink « Lire la musique via une prise USB » dans la section « Port USB » ⇨ 69.

NAVI 80 IntelliLink - Lire la musique via Bluetooth

Connexion Bluetooth
Une connexion doit être établie par Bluetooth entre l'appareil audio et le l'Infotainment System, c.-à-d. que l'appareil doit être apparié au véhicule avant qu'il ne puisse être utilisé.

- Il est possible d'apparier et d'enregistrer un nombre maximum d'appareils audio dans la liste des appareils, mais un seul d'entre eux peut être connecté à la fois.
- Si l'appareil dispose en même temps de fonctions lecteur audio et téléphone, les deux fonctions seront appariées. Appariement d'un téléphone mobile ⇨ 121.
- Les fonctions du téléphone resteront actives quand le lecteur audio est utilisé et la lecture audio sera interrompue quand le téléphone est utilisé.

Appariement d'un appareil audio auxiliaire à l'Infotainment System
Depuis la page d'accueil, effleurer **MENU** puis **Multimédia**, suivi par **Réglages**.

Sélectionner **Média** pour accéder au menu de réglages des média, puis sélectionner l'option « Gérer les périphériques Bluetooth/Configurer la connexion Bluetooth ».

La procédure d'appariement est similaire à celle d'un téléphone mobile. Se reporter à (NAVI 80 IntelliLink) « Connexion Bluetooth » dans la section « Téléphone » ⇨ 124.

Connexion d'un appareil audio

Les appareils audio sont automatiquement connectés à l'Infotainment System quand l'appariement est terminé.

À tout moment, basculer la source audio en mode Bluetooth pour lire des fichiers à partir d'un appareil Bluetooth connecté.

Depuis la page d'accueil, sélectionner **MENU** puis **Multimédia**, suivi par **Média**.

En fonction de la version, effleurer **+** (pour ouvrir un menu contextuel). Sélectionner **Bluetooth**/**Connexion Bluetooth** pour faire passer la source audio sur Bluetooth.

Déconnexion d'un appareil audio

Arrêter l'appareil audio ou désactiver la fonction Bluetooth sur l'appareil audio déconnecte l'appareil de l'Infotainment System.

Désappariement d'un appareil audio auxiliaire de l'Infotainment System

Pour désapparier, c.-à-d. pour supprimer un appareil de la mémoire du système :

Depuis la page d'accueil, effleurer **MENU** puis **Multimédia**, suivi par **Réglages**.

Sélectionner **Média** pour accéder au menu de réglages des média, puis sélectionner l'option « Gérer les périphériques Bluetooth/Configurer la connexion Bluetooth ».

Appuyer sur **+** pour ouvrir un menu contextuel. Les options suivantes peuvent être sélectionnées :

- **Désactiver Bluetooth** : Sélectionner pour désactiver la fonction Bluetooth sur l'Infotainment System.
- **Rendre TomTom visible** : Sélectionner pour rendre l'Infotainment System « visible » pour les autres appareils Bluetooth, ce qui permet de les apparier au système.
- **Déconnecter tous les appareils** : Sélectionner pour déconnecter tous les appareils actuellement connectés de l'Infotainment System sans les supprimer/désapparier.
- **Supprimer appareil(s)** : Sélectionner pour désapparier un appareil de l'Infotainment System.

La procédure de désappariement est similaire à celle d'un téléphone mobile. Se reporter à (NAVI 80 IntelliLink) « Connexion Bluetooth » dans la section « Téléphone » ⇨ 124.

Fonctionnement via l'Infotainment System

En cas d'appariement et de connexion sans fil, la lecture audio peut démarrer automatiquement.

L'appareil audio peut alors être utilisé via les options d'affichage de l'Infotainment System.

La gamme des fonctions accessibles pouvant être utilisée via l'Infotainment System dépend du type de lecteur audio.

L'utilisation de l'appareil audio en cas de connexion sans fil est similaire à la lecture de fichiers audio enregistrés via la prise USB. Se reporter à (NAVI

80 IntelliLink) « Lire la musique via une prise USB » dans la section « Port USB » ⇨ 69.

Périphériques

Affichage d'images 79
Lecture de films 79

Affichage d'images

NAVI 80 IntelliLink - Affichage d'images

Pour accéder au menu « Images » depuis la page d'accueil, effleurer **MENU**, puis sur **Multimédia** suivi de **Images**.

Remarque
La lecture n'est possible que lorsque le véhicule est à l'arrêt.

Sélectionner l'appareil source connecté (par ex. carte SD, USB) pour accéder aux photos individuelles ou présenter un diaporama de toutes les photos compatibles sur l'appareil.

L'affichage comprend les options suivantes :

- 〈 ou 〉 : Passer à la photo précédente/suivante.
- **Vignettes** : Passer du plein écran à l'affichage réduit.
- **Nouvelle sélection** : Choisir une autre photo sur l'appareil source connecté.
- **+** : Ouvrir un menu contextuel ; pour modifier l'appareil source ou accéder aux réglages des photos.

  Lors de la visualisation d'une photo/d'un diaporama, le menu contextuel permet également de régler le niveau de zoom et d'afficher toutes les photos au format vignette.

Réglages des photos - se reporter à (NAVI 80 IntelliLink) « Réglages du système » ⇨ 45.

Lecture de films

NAVI 80 IntelliLink - Lecture de films

Pour accéder au menu « Vidéos » à partir de la page d'accueil, effleurer **MENU** puis **Multimédia** suivi de **Vidéo**.

Remarque
La lecture n'est possible que lorsque le véhicule est à l'arrêt.

Sélectionner l'appareil source connecté (par ex. carte SD, USB) pour accéder aux vidéos individuelles ou à toutes les vidéos compatibles sur l'appareil.

L'affichage comprend les options suivantes :

- ⏮ ou ⏭ : Passer à la vidéo précédente/suivante.
- ⏸ : Mettre la vidéo sur pause.
- Barre de défilement pour le temps écoulé : Faire défiler les vidéos.
- **Nouvelle sélection** : Choisir une autre photo sur l'appareil source connecté.
- **Plein écran** : Basculer sur l'affichage plein écran.
- ← : Retourner à l'écran précédent.
- + : Ouvrir un menu contextuel ; pour modifier l'appareil source ou accéder aux réglages vidéo.

  Durant la lecture d'une vidéo, le menu contextuel vous permet également de revenir à la liste des vidéos.

Réglages des vidéos - se reporter à (NAVI 80 IntelliLink) « Réglages du système » ⇨ 45.

Navigation

Remarques générales 81
Fonctionnement 84
Saisie de la destination 98
Guidage 105
Aperçu des symboles 114

Remarques générales

⚠ Attention

Le système de navigation est une aide qui renforce vos capacités de navigation sans les remplacer. Il ne vous dispense pas de votre responsabilité d'adopter une attitude adéquate et vigilante dans le trafic.

Si une instruction du système de navigation va à l'encontre du code de la route, le code de la route doit toujours être respecté.

Le système de navigation vous guidera à bon port de manière fiable sans que vous n'ayez à recourir à des cartes routières.

Si le service **Infos Trafic** est disponible dans votre pays ou dans votre région, la situation actuelle de la circulation est également prise en compte lors du calcul de l'itinéraire. Le système reçoit les messages d'informations trafic dans la zone de réception actuelle.

Pour recevoir les toutes dernières informations trafic, s'abonner à l'option LIVE services.

Remarque
Uniquement disponible avec NAVI 80 IntelliLink.

Fonctionnement du système de navigation

La position et le mouvement du véhicule sont détectés par le système de navigation au moyen de capteurs.

La distance parcourue est déterminée par le signal du compteur du véhicule et les mouvements de rotation dans les courbes sont déterminés par un capteur gyroscopique. La position est déterminée par des satellites GPS (du système de positionnement global).

En comparant les signaux de ces capteurs avec la cartographie numérique du Système de navigation, il est possible de déterminer précisément la position du véhicule.

En utilisant le véhicule pour la première fois ou après un trajet en bateau, etc. le système va s'étalonner de lui-même. Il est donc normal qu'il

n'indique pas une position exacte tant que le véhicule ne s'est pas déplacé quelque peu.

Après avoir saisi l'adresse de destination ou un point d'intérêt (station-service ou hôtel le plus proche, etc.), le système calcule l'itinéraire depuis la position actuelle jusqu'à la destination sélectionnée.

Le guidage de l'itinéraire s'effectue par des annonces vocales et l'écran.

⚠Attention

Dans certaines régions, les rues à sens unique et des zones piétonnes ne sont pas mentionnées sur la carte du système de navigation. Dans de telles régions, le système peut émettre un avertissement qui devra être confirmé. Vous devez alors accorder une attention particulière aux rues à sens unique, aux routes et aux accès qu'il ne vous est pas permis d'emprunter.

Remarque
Selon l'Infotainment System, la réception radio peut être interrompue pendant le guidage vocal et avant chaque changement de direction.

Clé USB (NAVI 50 IntelliLink)

Une clé USB est exigée pour le Système de navigation contenant, entre autres, une carte numérique des villes et des routes de votre pays.

Remarque
Utiliser une carte mémoire, au format FAT32, avec au minimum 4 Go de capacité de stockage et au maximum 32 Go.

Dans les 90 jours suivant la livraison d'un véhicule neuf, il est possible de télécharger une mise à jour gratuite de la carte numérique. Une fois ce délai écoulé, des frais sont facturés pour la mise à jour des cartes.

Remarque
Pour éviter des problèmes techniques potentiels, utiliser uniquement une clé USB compatible pour utiliser et mettre à jour le système de navigation. Ne pas insérer de clé USB dans un autre appareil (par ex. caméra numérique, téléphone mobile, etc.) ou dans un autre véhicule.

Installation du Logiciel
Pour mettre à jour les cartes numériques et bénéficier de services exclusifs téléchargeables, il faut créer un compte sur le site Internet opel.naviextras.com et installer le logiciel gratuit.

Créer un compte
Créez votre compte internet via le site opel.naviextras.com. Sélectionner p. ex. l'option « Enregistrer » sur la page correspondante et renseigner les détails nécessaires.

Installation du logiciel
Installer le logiciel sur votre ordinateur en le téléchargeant depuis le site opel.naviextras.com.

Suivre les instructions affichées à l'écran pour installer le logiciel et lancer l'application en ligne.

Enregistrement du Système de navigation
Le Système de navigation doit être enregistré avec votre nouveau compte internet.

Insérer une clé USB vide dans la fente USB du Système de navigation. Effleurer sur ⌂, sélectionner ⚑**NAVI**/ ⬆**Nav**, puis **Options** et **Mise à jour de carte**.

Pour s'assurer que tout le contenu est enregistré dans la mémoire du Système de navigation, sélectionner **Options** puis **Mettre à jour**. Attendre la fin de la mise à jour avant d'éjecter la clé USB.

Insérer ensuite la clé USB dans la fente USB de votre ordinateur au moment de la connexion à Internet. Quand l'application en ligne est lancée et la clé USB reconnue, le nom du système (ou du logiciel) s'affiche dans la fenêtre de l'application. Le Système de navigation est enregistré dans votre profil d'utilisateur.

Après le paramétrage initial, la clé USB est reconnue automatiquement par le Système de navigation et par l'application en ligne.

Mise à jour de la clé USB et du Système de navigation
Des mises à jour sont proposées régulièrement, p. ex. pour les versions de cartes et les radars.

Remarque
Dans certains pays, il est illégal de télécharger et d'activer l'option d'avertissement des radars, ce qui pourrait entraîner des poursuites.

Ces mises à jour ne sont disponibles que par l'intermédiaire du catalogue d'applications en ligne, auquel on accède via la clé USB.

Grâce à l'application en ligne, il est possible de :

- Mettre à jour le système de navigation (cartes, radars, etc.)
- Mettre à niveau vers des contenus de points d'intérêt (PI) supérieurs
- Ajouter ou supprimer des données
- Personnaliser le système

Les menus de l'application en ligne vous guident tout au long de ces opérations.

Mise à jour du système
Pour garder un système de navigation performant, il convient de le mettre à jour aussi souvent que possible.

Insérer la clé USB dans la fente USB du Système de navigation. Les mises à jour disponibles sur la clé USB sont reconnues par le Système de navigation et l'écran « Mise à jour » est affiché automatiquement.

Sélectionner **Mise à jour** pour commencer l'installation des mises à jour dans le système de navigation.

Remarque
Il est possible que le système de navigation redémarre automatiquement pendant la mise à jour.

Remarque
Effleurer ← pour revenir à l'écran précédent.

Ou bien, effleurer ⌂, puis sur ⚑**NAVI**/ ⬆**Nav**, **Options** et **Mise à jour de carte**. Sélectionner ensuite **Options**, puis **Mise à jour** pour installer les mises à jour dans le système de navigation.

Attendre la fin de la mise à jour avant d'effectuer toute autre opération ou d'éjecter la clé USB.

Carte SD (NAVI 80 IntelliLink)

Une carte SD est fournie avec le système de navigation et elle contient, entre autres, une carte numérique des villes et des routes de votre pays.

Après la livraison d'un véhicule neuf, il est possible, pendant une période définie, de télécharger une mise à jour gratuite de la carte numérique. Une fois ce délai écoulé, des frais sont facturés pour la mise à jour des cartes. Contacter un atelier pour acheter une nouvelle carte SD avec mise à jour de la carte numérique.

Remarque
Pour éviter des problèmes techniques potentiels, utiliser uniquement une carte SD compatible pour utiliser le système de navigation. Ne pas insérer de carte SD dans un autre appareil (par ex. caméra numérique, téléphone mobile, etc.) ou dans un autre véhicule.

Fonctionnement

Clé USB

NAVI 50 IntelliLink
Insertion de la clé USB
Éteindre le système de navigation et insérer la clé USB dans sa fente sur le panneau de commande de l'Infotainment System. La clé USB est fragile, il faut la manipuler soigneusement.

Retrait de la clé USB
Éteindre le système de navigation et retirer la clé USB de sa fente sur le panneau de commande de l'Infotainment System.

Carte SD

NAVI 80 IntelliLink
Insertion de la carte SD

Couper le système Infotainment et insérer la carte SD dans sa fente du tableau de bord. La carte SD est fragile ; ne pas la plier.

S'assurer de l'insertion correcte de la carte SD. L'orientation peut différer en fonction de l'emplacement de la fente destinée à la carte SD dans le véhicule.

Extraction de la carte SD
Pour retirer la carte SD de l'Infotainment System, sur la page d'accueil, effleurer **MENU**, puis **Système** suivi de **Retirer la carte SD** ; la carte SD peut à présent être éjectée en toute sécurité de la fente du tableau de bord.

Pour extraire la carte SD de sa fente, appuyer sur la carte et la libérer. La carte est légèrement dégagée afin de pouvoir l'extraire.

Remarque
Pour éviter des problèmes techniques potentiels, utiliser uniquement une carte SD compatible pour utiliser et mettre à jour le système de navigation. Ne pas insérer de carte SD dans un autre appareil (par ex. caméra numérique, téléphone mobile, etc.) ou dans un autre véhicule.

Activer le système de navigation

Allumer
Le système de navigation s'allume automatiquement quand le contact est mis. Dans les autres cas, appuyer sur ⏻.

Contact coupé, le système de navigation peut être utilisé jusqu'à 20 minutes. Appuyer sur ⏻ pour allumer à nouveau le système de navigation. Le système sera automatiquement désactivé au bout de 20 minutes après la dernière entrée de l'utilisateur.

Éteindre
Quand le contact est coupé, le système de navigation est automatiquement désactivé quand la porte du conducteur est ouverte.

Quand le contact est mis, appuyer sur ⏻ pour désactiver le système de navigation.

Basculement entre les menus du système de navigation et de l'Infotainment System
NAVI 50 IntelliLink
Lorsque le système de navigation est actif, effleurer 🏠 ou maintenir l'effleurement de ⮌/← pour retourner à la page d'accueil de l'Infotainment System.

NAVI 80 IntelliLink
Avec le système de navigation actif, effleurer ← (une ou plusieurs fois) pour retourner à la page d'accueil de l'Infotainment System.

Affichage

NAVI 50 IntelliLink (type A) - Informations affichées
Écran de menu
Pour accéder à l'écran du menu Navigation, effleurer 🏠 suivi par **NAVI**.

L'écran du menu de navigation contient les menus et sous-menus suivants :

- **Destination**

  Se reporter à (NAVI 50 IntelliLink) « Saisie de la destination » ⇨ 98.

  - **Adresse**
  - **Points d'intérêt**
  - **Historique**
  - **Favoris**
  - **Trouver sur la carte**
  - **Coordonnées**
- **Itinéraire**

  Se reporter à (NAVI 50 IntelliLink) « Informations sur l'itinéraire » et « Modifier l'itinéraire » dans la section « Guidage » ⇨ 105.

  - **Créer un itinéraire/Modifier l'itinéraire**
  - **Évitements**
  - **Bue d'ensemble**
  - **Annuler l'itinéraire**
  - **Itinéraires alternatifs**
  - **Itinéraire**
- **Options**

  Se reporter à (NAVI 50 IntelliLink) « Configuration du système de navigation » ci-dessous.

  - **Avertissements**
  - **Paramètres d'itinéraire**
  - **Paramètres de carte**
  - **Paramètres vocaux**
  - **Format des coordonnées**
  - **GPS**
  - **Mise à jour de carte**

Écran de carte

Pour accéder à l'écran cartographique sans guidage d'itinéraire, effleurer ⌂ suivi par **CARTE**. Se reporter à (NAVI 50 IntelliLink) dans l'explication de la navigation dans une carte, dans la section de guidage ⇨ 105.

Effleurer n'importe où sur la carte. Le curseur indique la position actuelle sélectionnée. Pour faire défiler la carte, faire glisser le curseur dans la direction requise.

Pour accéder à l'écran de la carte avec guidage d'itinéraire, effleurer ⌂, puis sur **NAVI** et saisir une destination. Se reporter à (NAVI 50 IntelliLink) « Saisie de la destination » ⇨ 98.

L'écran de la carte (avec ou sans guidage d'itinéraire) contient les informations et les commandes suivantes :

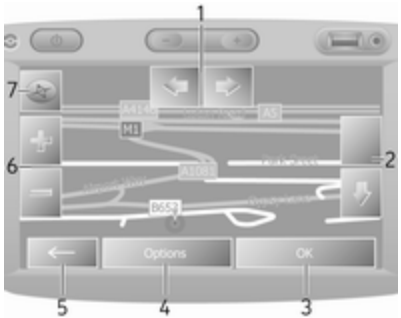

1. ⇦/⇨ : Faire pivoter la carte vers la gauche/vers la droite
2. ⇧/⇩ : Point de vue (vue du haut/ vue du bas)
3. **OK** (avec compte à rebours) : Confirmer les actions

4. Menu **Options**
5. ← : Retourner à l'écran précédent
6. +/− : Modifier l'échelle (zoom avant/zoom arrière)
7. Boussole (effleurer pour basculer entre les modes de carte 2D/3D)

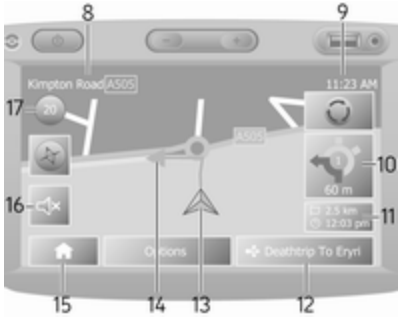

8. Nom de la prochaine voirie importante ou information de panneau routier, si d'application
9. Heure actuelle
10. Direction et distance du prochain changement de direction
11. Informations sur le trajet, par ex. l'heure d'arrivée prévue, la distance totale restante
12. Informations sur le système audio
13. ▲ : Position actuelle
14. Itinéraire calculé et changements de direction
15. Page d'accueil
16. 🔊/🔊X : Activer/désactiver guidage vocal
17. Limitation de vitesse

Affichage des intersections

Durant le guidage d'itinéraire, avant chaque changement de direction, une vue rapprochée de l'intersection est automatiquement affichée. L'affichage normal reprend après le passage de l'intersection.

Affichage des autoroutes

Durant le guidage d'itinéraire, avant chaque jonction d'autoroute, une vue en 3D de la jonction est automatiquement affichée. L'affichage normal reprend après le passage de la jonction.

Remarque

Pour certaines jonctions d'autoroute, seule une petite flèche de changement de direction peut apparaître sur la carte.

NAVI 50 IntelliLink (type B) - Informations affichées

Écran de menu

Pour accéder à l'écran du menu Navigation, effleurer 🏠 suivi par ⬆**Nav**.

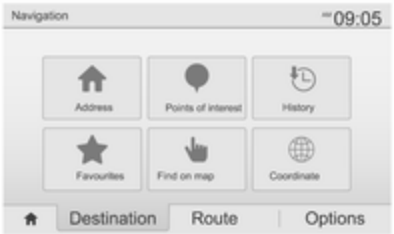

L'écran du menu de navigation contient les menus et sous-menus suivants :

- **Destination**

  Se reporter à (NAVI 50 IntelliLink) « Saisie de la destination » ⇨ 98.

  - **Adresse**
  - **Points d'intérêt**
  - **Historique**

- **Favoris**
- **Trouver sur la carte**
- **Coordonnées**

- **Itinéraire**

  Se reporter à (NAVI 50 IntelliLink) « Informations sur l'itinéraire » et « Modifier l'itinéraire » dans la section « Guidage » ⇨ 105.

  - **Créer un itinéraire/Modifier l'itinéraire**
  - **Évitements**
  - **Bue d'ensemble**
  - **Annuler l'itinéraire**
  - **Itinéraires alternatifs**
  - **Itinéraire**

- **Options**

  Se reporter à (NAVI 50 IntelliLink) « Configuration du système de navigation » ci-dessous.

  - **Avertissements**
  - **Paramètres d'itinéraire**
  - **Paramètres de carte**
  - **Paramètres vocaux**
  - **Format des coordonnées**
  - **GPS**
  - **Mise à jour de carte**
  - **Trafic**

Écran de carte

Pour accéder à l'écran de carte sans guidage d'itinéraire, effleurer 🏠, puis sur **Carte** (si disponible). Se reporter à (NAVI 50 IntelliLink) « Parcourir la carte » dans la section « Guidage » ⇨ 105.

Effleurer n'importe où sur la carte. Le curseur indique la position actuelle. Pour faire défiler la carte, faire glisser la carte dans la direction requise. Pour replacer le curseur à la position actuelle du véhicule à tout moment, effleurer ▲.

Pour accéder à l'écran de la carte avec guidage d'itinéraire, effleurer 🏠 suivi par **Nav** et saisir une destination. Se reporter à (NAVI 50 IntelliLink) « Saisie de la destination » ⇨ 98.

Effleurer n'importe où sur la carte. Le curseur indique la position actuelle. Pour faire défiler la carte, faire glisser la carte dans la direction requise.

L'écran de la carte (avec ou sans guidage d'itinéraire) contient les informations et les commandes suivantes :

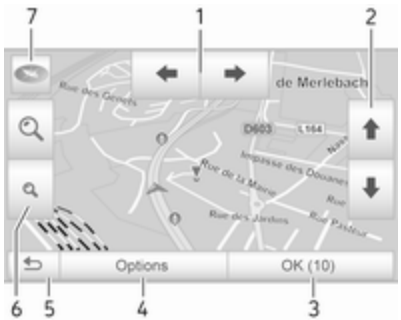

1. ⬅/➡ : Faire pivoter la carte vers la gauche/vers la droite
2. ⬆/⬇ : Point de vue (vue du haut/vue du bas)
3. **OK** (avec compte à rebours) : Confirmer les actions
4. Menu **Options** (pour les réglages de carte et d'itinéraire)
5. ⮌ : Retourner à l'écran précédent
6. 🔍/🔍 : Modifier l'échelle (zoom avant/zoom arrière)

7. ⊛ : boussole (effleurer pour commuter entre les modes cartographiques 2D, 3D et 2D nord)

8. Nom de la prochaine voirie importante ou information de panneau routier, si d'application
9. Heure actuelle
10. Direction et distance du prochain changement de direction
11. Informations sur le trajet, par ex. l'heure d'arrivée prévue, la distance totale restante
12. Informations sur le système audio (effleurer pour accéder à la source audio)
13. Itinéraire calculé et changements de direction
14. ⮝ : Position actuelle
15. Page d'accueil
16. 🚗 : Informations trafic (TMC - Traffic Message Channel)
17. Limitation de vitesse

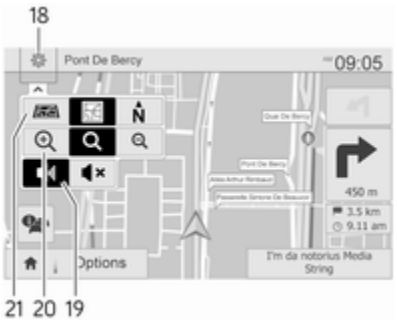

18. ⚙ : Menu contextuel des réglages (voir éléments ci-après)
19. 🔊/🔇 : Activer/désactiver guidage vocal
20. 🔍+/🔍/🔍− : Modifier l'échelle (zoom avant/zoom arrière)
21. **N** : Basculer entre les modes de carte 2D, 3D et 2D Nord

Affichage des intersections
Durant le guidage d'itinéraire, avant chaque changement de direction, une vue rapprochée de l'intersection est automatiquement affichée. L'affichage normal reprend après le passage de l'intersection.

Affichage des autoroutes
Durant le guidage d'itinéraire, avant chaque jonction d'autoroute, une vue en 3D de la jonction est automatiquement affichée. L'affichage normal reprend après le passage de la jonction.

Remarque
Pour certaines jonctions d'autoroute, seule une petite flèche de changement de direction peut apparaître sur la carte.

NAVI 80 IntelliLink - Informations affichées

Écran de menu

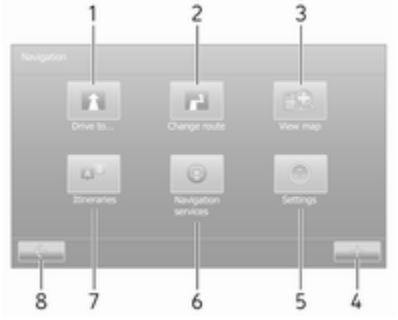

À la page d'accueil, effleurer **MENU** suivi par **Navigation** pour accéder au menu Navigation.

L'écran du menu de navigation contient les commandes, les menus et les sous-menus suivants :

1. **NAVIGUER VERS...**

   Se reporter à (NAVI 80 IntelliLink) « Saisie de la destination » ⇨ 98.

   - **Accueil**
   - **Emplacements sauvegardés**
   - **Adresse**
   - **Destinations récentes**
   - **Recherche locale/Lieux TomTom**
   - **Point d'intérêt**
   - **Point sur la carte**
   - **Latitude Longitude**

2. **MODIFIER L'ITINÉRAIRE**

   Se reporter à (NAVI 80 IntelliLink) « Modifier l'itinéraire » dans la section « Guidage » ⇨ 105.

   - **Calculer l'itinéraire**
   - **Annuler l'itinéraire**
   - **Passer par**
   - **Éviter les barrages routiers**
   - **Éviter une partie de l'itinéraire**
   - **Minimiser les délais**

3. **AFFICHER LA CARTE**

   Se reporter à (NAVI 80 IntelliLink) « Parcourir la carte » dans la section « Guidage » ⇨ 105.

   - **Utiliser cet emplacement pour...**
   - **Trouver**
   - **Changer les détails de la carte**
   - **Ajouter aux emplacements sauvegardés**

4. **+** : Menu contextuel

5. **RÉGLAGES**

   Se reporter à (NAVI 80 IntelliLink) « Configuration du système de navigation » ci-dessous.

   - **Désactiver le guidage vocal**
   - **Planification d'itinéraire**
   - **Afficher les PI sur la carte**
   - **Gérer les PI**
   - **Voix**
   - **Définir un emplacement de domicile**
   - **Gérer des emplacements sauvegardés**
   - **Changer la carte**
   - **Modifier les couleurs de la carte**
   - **Symbole de voiture**
   - **Avancé**

6. **SERVICES DE NAVIGATION**

   Se reporter à (NAVI 80 IntelliLink) « Services LIVE » ci-dessous.

   - **Trafic**
   - **Radars**
   - **Recherche locale/Lieux TomTom**
   - **My TomTom live**
   - **Météo**

7. **ITINÉRAIRES**

   Se reporter à (NAVI 80 IntelliLink) « Modifier l'itinéraire » dans la section « Guidage » ⇨ 105.

8. ← : Retourner à l'écran précédent

Écran de carte

Pour accéder à l'écran de la carte sans navigation : sur la page d'accueil, effleurer **MENU**, puis sur **Navigation** suivi de **Afficher la carte**.

Effleurer n'importe où sur la carte. Le curseur indique la position actuelle sélectionnée. Pour faire défiler la carte, faire glisser le curseur dans la direction requise.

Pour accéder à l'écran de la carte avec navigation : sur la page d'accueil, effleurer **MENU** suivi de **Navigation** et saisir une destination. Se reporter à (NAVI 80 IntelliLink) « Saisie de la destination » ⇨ 98.

L'écran de la carte (avec ou sans guidage d'itinéraire) contient les informations et les commandes suivantes :

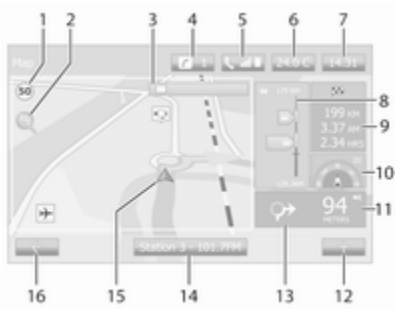

1. Limitation de vitesse (s'allume en rouge et clignote si la limite de vitesse est dépassée)
2. ⌕ : Modifier l'échelle (zoom avant/zoom arrière)
3. Nom de la prochaine voirie importante ou information de panneau routier, si d'application
4. *i* : Notifications du système (selon l'équipement)
5. ✆ : Informations sur le téléphone
6. Température extérieure
7. Horloge
8. Services en temps réel : Informations de circulation (le cas échéant), par exemple incidents sur l'itinéraire, indicateur de réception, carte de circulation, emplacements des radars (le cas échéant) et météo à destination.
9. Informations sur le trajet, par ex. heure d'arrivée prévue, distance totale restante, statut du parcours (drapeau vert/drapeau rouge)

   Résumé de l'itinéraire
10. Boussole (effleurer pour basculer entre les modes de carte 2D/3D)
11. Modifier le volume des instructions de guidage
12. + : Menu contextuel
13. Direction et distance du prochain changement de direction

14. Informations sur le système audio
15. ⮝ : Position actuelle (curseur)

    Itinéraire calculé et changements de direction
16. ← : Retourner à l'écran précédent

Images des voies de circulation
Durant le guidage de l'itinéraire, avant chaque changement de route important, une vue en 3D de la jonction (avec une flèche de changement de direction et des panneaux de signalisation) s'affiche automatiquement. L'affichage normal reprend après le passage de la jonction.

Pour désactiver l'affichage des images des voies de circulation, se reporter à (NAVI 80 IntelliLink) « Réglages avancés » dans « Configuration du système de navigation » ci-dessous.

Zoom automatique
Durant le guidage d'itinéraire, avant chaque changement de direction, une vue rapprochée de la jonction est automatiquement affichée. L'affichage normal reprend après le passage de la jonction.

Pour désactiver l'affichage des images des voies de circulation, se reporter à (NAVI 80 IntelliLink) « Réglages avancés » dans « Configuration du système de navigation » ci-dessous.

Utilisation des claviers dans l'affichage

NAVI 50 IntelliLink - Utilisation des claviers dans l'affichage
Pour se déplacer ou saisir des caractères sur le clavier alphabétique et le clavier numérique, effectuer la sélection appropriée en appuyant sur l'écran d'affichage.

- Sélectionner **Options** pour modifier le type de clavier (par ex. Qwerty, ABC).
- Sélectionner **1^&** pour passer aux chiffres et symboles.
- Sélectionner l'icône du menu déroulant ▼ pour afficher une liste des résultats de l'opération en cours (par ex. saisie de la destination).
- Les entrées peuvent être corrigées pendant la saisie à l'aide de la touche ⌫ du clavier.
- Effleurer ← pour cesser d'utiliser le clavier et retourner à l'écran précédent.

Remarque
Lors de la saisie d'une entrée, certaines lettres et certains chiffres ne peuvent pas être sélectionnés (grisés) sur base des informations stockées dans le système de navigation.

Pour plus d'information, se reporter à la description de l'écran tactile ⇨ 42.

NAVI 80 IntelliLink - Utilisation des claviers dans l'affichage
Pour se déplacer ou saisir des caractères sur le clavier alphabétique et le clavier numérique, effectuer la sélection appropriée en appuyant sur l'écran d'affichage.

- Les entrées peuvent être corrigées pendant la saisie à l'aide de la touche ⌫ du clavier.
- Effleurer ← pour cesser d'utiliser le clavier et retourner à l'écran précédent.

Pour plus d'information, se reporter à la description de l'écran tactile ⇨ 42.

Services en temps réel

NAVI 80 IntelliLink - Services en temps réel

En plus des services de navigation gratuits (par ex. informations trafic, radars fixes), il est possible d'ajouter des fonctions supplémentaires en s'inscrivant aux services payants LIVE.

Les services LIVE comprennent les informations trafic les plus récentes avec « HD Traffic™ », des mises à jour et des localisations de radars fixes et mobiles, une recherche locale, des prévisions météorologiques et le statut de l'abonnement à « My TomTom LIVE ».

Remarque

Les services LIVE ne sont pas disponibles dans certains pays ou certaines régions.

Depuis la page d'accueil, effleurer **MENU** ensuite **Navigation**, suivi par **Services de navigation**.

Les menus suivants sont affichés :

- **Trafic**/**HD Traffic**

  Sélectionner pour recevoir les informations trafic les plus récentes en temps réel.

Remarque

Le service **HD Traffic** est appelé **Traffic** si aucun abonnement n'a été activé.

- **Radars**

  Affiche les alertes et la localisation en temps réel de radars mobiles, de radars fixes et de points noirs.

  Le cas échéant, désactiver la fonction via le menu « Radars » dans « Service LIVE ».

  Signaler l'emplacement d'un radar, fixe ou mobile.

Remarque

Dans certains pays, il est illégal de télécharger et d'activer l'option d'avertissement des radars, ce qui pourrait entraîner des poursuites.

- **Recherche locale**/**Lieux TomTom**

  Ce service vous permet d'utiliser un mot clé pour trouver rapidement un point d'intérêt (PI) à saisir comme destination.

- **My TomTom LIVE**

  Affiche la date d'expiration des services souscrits.

- **Météo**

  Le service de prévisions météo propose des bulletins météorologiques à cinq jours pour votre position courante et votre destination choisie.

Configurer le système de navigation

NAVI 50 IntelliLink - Configuration du système de navigation
Effleurer ⌂, puis sur **NAVI** / **Nav** et **Options**. Cet écran de menu vous permet de vérifier et mettre à jour les réglages de carte et de navigation suivants :

- **Avertissements**
- **Paramètres d'itinéraire**
- **Paramètres de carte**
- **Paramètres vocaux**
- **Format des coordonnées**
- **GPS**
- **Mise à jour de carte**
- **Circulation** (selon la version)

Avertissements
Sélectionner **Avertissements** pour accéder aux réglages suivants (désactiver si non nécessaire) :

- **Avertir en cas d'excès de vitesse** (activer/désactiver)
- **Limitation de vitesse toujours visible** (activer/désactiver)
- **Avertissements de point d'alerte** (activer/désactiver)
- **Distance de pré-alerte** (0 m/ 200 m/500 m)

  Disponible selon la version.

Avertir en cas d'excès de vitesse : La carte numérique comporte les limitations de vitesse de certaines routes. Des avertissements sonores et/ou visuels sont visibles lorsque le véhicule dépasse la limite de vitesse.

Limitation de vitesse toujours visible : La limitation de vitesse de certaines routes est toujours visible à l'écran.

Avertissements de point d'alerte : Lorsque le véhicule dépasse un point d'alerte (permanente ou temporaire) - c'est-à-dire en entrant dans une section d'itinéraire dangereuse qui exige une attention particulière ou près de l'emplacement d'une caméra de surveillance de la vitesse (selon le pays) - des avertissements sonores et visuels sont fournis.

Distance de pré-alerte : Sélectionner une distance à partir de laquelle les notifications des avertissements de point d'alerte doivent être émises.

Remarque
Des avertissements peuvent ne pas être disponibles pour certaines routes et régions.

Paramètres d'itinéraire
Sélectionner **Paramètres d'itinéraire** pour mettre à jour les réglages suivants relatifs au calcul de l'itinéraire :

- **Méthode de planification d'itinéraire** (rapide/court/éco)
- **Autoroutes** (activer/désactiver)
- **Tarification routière périodique** (activer/désactiver)
- **Route à péage en vigueur** (activer/désactiver)
- **Ferries** (activer/désactiver)
- **Covoiturage/VMO** (activer/ désactiver)
- **Routes non revêtues** (activer/ désactiver)
- **Permis nécessaires** (activer/ désactiver) (en fonction de la version)

Si nécessaire, effleurer **Options** puis **Réinitialiser aux valeurs par défaut** pour remettre chacune de ces options aux réglages d'usine par défaut.

Alternativement, quand la carte est affichée (aucun guidage d'itinéraire n'est actif), on peut accéder au menu **Paramètres d'itinéraire** en effleurant **Options**.

Pour de plus amples informations, se reporter à (NAVI 50 IntelliLink) « Informations affichées », « Écran de la carte » ci-dessus.

Méthode de planification d'itinéraire : Sélectionner **Rapide** pour définir l'itinéraire le plus rapide vers la destination saisie. Cette méthode suppose que le véhicule circule à ou près de la limite de vitesse sur toutes les routes.

Sélectionner **Court** pour définir l'itinéraire le plus court et minimiser la distance totale à parcourir jusqu'à la destination saisie.

Sélectionner **Éco** pour définir un compromis entre les méthodes de planification d'itinéraire le plus rapide et le plus court. L'itinéraire trouvé peut être plus court que l'itinéraire le plus rapide, mais pas beaucoup plus lent.

Autoroutes : Pour inclure ou exclure les autoroutes du plan de l'itinéraire.

Désactiver par ex. en cas de remorquage d'un véhicule, ou quand la conduite sur autoroute n'est pas autorisée.

Remarque
Respectez les réglementations du pays dans lequel vous vous trouvez à présent.

Tarification routière périodique : Pour inclure ou exclure des routes qui nécessitent l'achat d'un permis spécial pendant certaines périodes.

Route à péage en vigueur : Pour inclure ou exclure les routes nécessitant le paiement d'une taxe pour pouvoir emprunter la route une fois seulement.

Ferries : Pour inclure ou exclure l'utilisation de ferries, de bateaux et de trains.

Covoiturage/VMO : Pour inclure ou exclure les rues réservées au covoiturage et celles réservées aux véhicules à occupation multiple (VMO).

Routes non revêtues : Pour inclure ou exclure l'utilisation de routes non revêtues, par ex. les routes boueuse, les routes en gravier.

Paramètres de carte
Sélectionner **Paramètres de carte** pour accéder aux éléments suivants :

- **Mode d'affichage** (3D/2D/2D Nord)

  Le réglage 2D Nord est disponible selon la version.
- **Point de vue** (du bas/normal/du haut)
- **Affichage des autoroutes** (activer/désactiver)
- **Curseurs PI**

Alternativement, quand la carte est affichée (aucun guidage d'itinéraire n'est actif), on peut accéder au menu **Paramètres cartographiques** en effleurant **Options**.

Pour de plus amples informations, se reporter à (NAVI 50 IntelliLink) « Informations affichées », « Écran de la carte » ci-dessus.

Mode d'affichage : Sélectionner **Mode d'affichage** pour modifier le mode de carte par défaut entre la vue 2D de haut en bas, la perspective 3D et la vue 2D avec le Nord toujours orienté vers le haut.

Ou bien, effleurer la boussole figurant sur la carte pour basculer entre les modes d'affichage de carte.

Point de vue : Sélectionner **Point de vue** pour augmenter ou réduire l'affichage de la carte.

Alternativement, quand la carte est affichée (aucun guidage d'itinéraire n'est actif), effleurer ⇧/⇩ pour augmenter ou diminuer l'affichage de la carte. Elle est grisée quand la position maximale est atteinte.

Affichage des autoroutes : Sélectionner **Affichage des autoroutes** pour activer/désactiver l'affichage des jonctions d'autoroute du guidage d'itinéraire.

Pour de plus amples informations, se reporter à (NAVI 50 IntelliLink) « Informations affichées », « Écran de la carte » ci-dessus.

Curseurs PI : Sélectionner ► à côté de **Curseurs PI** pour afficher la liste des types de points d'intérêt (PI).

Utiliser cet écran pour activer/désactiver (afficher ou masquer sur la carte) des curseurs de certains types de PI sur la carte, par ex. hébergement, aéroport, café ou bar.

Sélectionner un type de PI pour ouvrir une liste de ses sous-catégories et activer/désactiver (afficher ou masquer) des sous-catégories distinctes.

Remarque
Les PI ne sont visibles sur la carte qu'en fonction du niveau de zoom.

Paramètres vocaux
Sélectionner **Paramètres vocaux** pour modifier la langue du guidage vocal.

Faire défiler la liste des langues en effleurant ▲/▼, puis sélectionner une langue et effleurer **OK** pour confirmer la sélection.

Format des coordonnées
Sélectionner **Format des coordonnées** pour modifier le format des entrées de coordonnées selon l'une des options suivantes :

- DD.DDDDD
- DD MM.MMM
- DD MM SS.S

GPS
Sélectionner **GPS** pour afficher les informations du GPS, par exemple les satellites disponibles, leur emplacement et la force du signal.

Mise à jour de carte
Sélectionner **Mise à jour de carte** pour afficher le contenu de carte numérique suivant et les dernières informations de mise à jour :

- **Points d'alerte**
- **Affichage des jonctions**
- **Cartes**
- **Lieux**
- **Service circulation**
- **Points d'adresse**

Un contenu spécifique ou tout le contenu de la carte peut être mis à jour. Sélectionner l'une des options en premier ou effleurer **Options** puis sur **Mettre à jour**. Attendre la fin de la mise à jour.

Se reporter à « Clé USB » (NAVI 50 IntelliLink), « Mise à jour de la clé USB et du système de navigation » dans la section « Informations générales » ⇨ 81.

Trafic

Sélectionner **Circulation** pour modifier les réglages des informations de circulation suivantes :

- **Infos routières** (Marche/Arrêt)
- **Déviation**
- **Types d'événements**

Infos routières : Des avertissements sont visibles pour les incidents survenant le long de l'itinéraire.

Déviation : Pour gagner du temps, une déviation peut être suivie en cas d'embouteillage ou d'incident le long de l'itinéraire. Sélectionner Marche/Arrêt à côté de « Confirmer itinéraire proposé » selon les besoins.

Le cas échéant, mettre à jour la valeur de temps pour l'option « Proposer une déviation si l'itinéraire calculé permet de gagner plus de : » (par ex. cinq minutes) en effleurant ◄/►.

Types d'événements : Sélectionner le type d'événements à afficher pendant le guidage d'itinéraire, par ex. tous les événements, les événements de flux de circulation, les routes barrées et fermées, les accidents.

NAVI 80 IntelliLink - Configuration du système de navigation

Pour accéder au menu des réglages de navigation depuis la page d'accueil, effleurer **MENU** puis **Navigation** suivi par **Réglages**. Les sous-menus des réglages suivants sont affichés :

- **Désactiver le guidage vocal** :

  Activer/désactiver le guidage vocal durant la navigation.
- **Planification d'itinéraire** :

  Réglages de type d'itinéraire, routes à péage, ferries, résumé de l'itinéraire, voies de covoiturage et routes non revêtues.

  Sélectionner un type de préférence de planification ; « Itinéraire le plus rapide » est conseillé. L'itinéraire éco est conçu pour économiser le plus de carburant possible.

  Ensuite, activer/désactiver « iQ routes™ » si nécessaire. iQ routes™ permet de calculer des itinéraires en fonction des niveaux moyens de circulation au cours d'une heure et d'un jour particuliers, et également le meilleur itinéraire en fonction des vitesses effectives du trafic.
- **Afficher les PI sur la carte** :

  Afficher ou masquer des catégories de curseurs PI sur la carte.
- **Gérer les PI** :

  Ajouter, modifier ou supprimer des PI ou des catégories de PI.
- **Voix** (en fonction de la version) :

  Sélectionner une voix synthétisée ou une voix humaine masculine ou féminine (pour les instructions vocales) dans la liste disponible.

Les voix humaines offrent des instructions de guidage vocal moins complexes et ne sont pas disponibles lors de l'utilisation de la fonction de reconnaissance vocale ⇨ 115.

- **Définir un emplacement de domicile** :

  Modifier l'adresse du domicile ou de la destination la plus utilisée.

- **Gérer des emplacements sauvegardés** :

  Supprimer ou renommer des adresses de destination sauvegardées.

  Pour renommer, sélectionner une adresse dans la liste affichée, sélectionner **Renommer** puis saisir un nouveau nom. Effleurer**Exécuté** pour confirmer. Pour supprimer une adresse sélectionnée, effleurer **Supprimer** et confirmer à l'invite.

- **Changer la carte** :

  Si plus d'une carte est installée sur la carte SD, utiliser cette option pour basculer entre les cartes sauvegardées. Sélectionner « Changer la carte » et choisir la carte désirée dans les options disponibles.

- **Modifier les couleurs de la carte** :

  Modifier les couleurs de jour et de nuit utilisées sur la carte de navigation

  Pour télécharger de nouvelles couleurs ; choisir une nouvelle couleur, sélectionner une palette de couleurs supplémentaire, puis choisir la couleur désirée dans les options disponibles.

- **Symbole de voiture** :

  Modifier l'icône du véhicule utilisé sur la carte de navigation 3D.

- **Avancé** :

  Effectuer une sélection parmi les options avancées suivantes :

  - **Informations sur la carte** :

    Afficher/masquer les informations affichées sur la carte, par ex. le numéro de l'adresse avant le nom de la rue, les noms de rue/le nom de la rue actuelle, le nom de la rue après la rue actuelle.

  - **Comportement de la carte** :

    Modifier la manière dont la carte fonctionne avec les options suivantes :

    Afficher les images des voies de circulation (par ex. aux jonctions d'autoroutes), faire pivoter la carte en fonction de la direction du véhicule (mode 2D uniquement), basculer automatiquement en mode 3D durant le guidage, zoomer automatiquement (mode 2D, mode 3D).

  - **Source d'infos trafic** :

    Choisir une source d'informations trafic dans la liste disponible.

Saisie de la destination

NAVI 50 IntelliLink - Saisie de la destination

Sélection d'une destination

Effleurer 🏠, puis sur **NAVI/Nav** et **Destination**.

Les options de menu suivantes sont disponibles pour la saisie d'une destination :

- **Adresse**

  Saisir une adresse à l'aide du clavier.
- **Points d'intérêt**

  Sélectionner des points d'intérêt (PI), par ex. station d'essence, restaurant, parking.
- **Historique**

  Effectuer une sélection à partir d'une liste des destinations précédentes.
- **Favoris**

  Effectuer une sélection à partir d'une liste sauvegardée des destinations favorites.
- **Trouver sur la carte**

  Sélectionner une destination à l'aide de la carte numérique.
- **Coordonnées**

  Saisir les coordonnées de la destination.

Après la saisie d'une destination, attendre la fin du décompte de dix secondes ou effleurer **OK** pour lancer immédiatement le guidage d'itinéraire.

Entrer une adresse
Sélectionner **Adresse** et saisir une partie ou l'intégralité de l'adresse, par ex. :

- **Pays**
- **Ville ou Code postal**
- **Rue**
- **Numéro**
- **Rue transversale**

Remarque
Il n'est possible de saisir des adresses complètes que si elles sont reconnues pas le système de navigation.

Lors de la première saisie d'une adresse, effleurer **Pays**, puis saisir le nom du pays à l'aide du clavier. Alternativement, utiliser l'icône de menu déroulant ▼ et effectuer une sélection dans une liste de pays proposés.

Remarque
Lors de la saisie d'une adresse, certaines lettres et certains chiffres ne peuvent pas être sélectionnés (grisés) sur base des adresses reconnues par le système de navigation.

Procéder de la même manière pour saisir des détails de **Ville ou Code postal**, **Rue**, **Numéro** et **Rue transversale**.

Remarque
Lors de la saisie d'un **Code postal**, insérer un espace après la première partie du code postal.

L'adresse est automatiquement stockée dans la mémoire, disponible pour une prochaine sélection.

Pour le fonctionnement du clavier, se reporter à (NAVI 50 IntelliLink) « Utilisation des claviers dans l'affichage » dans la section « Utilisation » ⇨ 84.

Remarque
Numéro et **Rue transversale** ne sont disponibles qu'après avoir saisi une **Rue**.

Lors de la saisie d'une **Rue**, il n'est pas nécessaire de spécifier le type de route (rue, avenue, boulevard etc.).

Sélectionner des points d'intérêt (PI)
Il est possible de sélectionner des PI comme destination à l'aide des options de recherche suivantes :

- présélectionner la liste des points d'intérêt
- Catégories de PI
- recherche rapide de PI via la carte

Prédéfinir une liste des PI
Sélectionner **Points d'intérêt** pour faire un choix dans la liste des catégories prédéfinies et fréquemment utilisées (par ex. station essence, parking, restaurant).

Catégories de PI
Sélectionner **Points d'intérêt**, puis **Recherche personnalisée** pour faire votre choix dans la liste des catégories et sous-catégories.

La recherche de PI diffère en fonction de la situation actuelle :

- Si le guidage d'itinéraire est actif, les PI **Station d'essence** et **Restaurant** sont recherchés le long de l'itinéraire, et les PI **Parking** sont recherchés autour de la destination.
- Si le guidage d'itinéraire n'est pas actif, les PI sont recherchés autour de la position actuelle.
- Si la position actuelle n'est pas disponible (c.-à-d. pas de signal GPS), les PI sont recherchés autour de la dernière position connue.

Les options suivantes peuvent être sélectionnées :

- **Dans la ville**

  Pour rechercher un PI dans une ville sélectionnée (la liste des résultats est classée par distance par rapport au centre-ville).
- **Le long de l'itinéraire**

  Pour recherche un PI le long de l'itinéraire actuel (la liste des résultats est classée par la longueur de la déviation nécessaire).
- **Autour de ma position**

  Pour rechercher un PI autour de la position actuelle (la liste des résultats est classée par distance par rapport à cette position).
- **Autour de la destination**

  Pour rechercher un PI autour de la destination de l'itinéraire actuel (la liste des résultats est classée par distance par rapport la destination).

Quand une liste des PI est affichée, ils peuvent être triés ou affichés sur la carte. Effleurer **Options** pour afficher ce qui suit :

- **Trier par nom**
- **Trier par distance**
- **Trier par déviation** (si le guidage d'itinéraire est actif)
- **Afficher tout sur la carte**

Recherche rapide de PI
Effleurer n'importe où sur la carte. Le curseur indique la position actuelle sélectionnée. Pour faire défiler la carte, faire glisser le curseur dans la direction requise.

Effleurer **Options** suivi de **Points d'intérêt autour du curseur** pour afficher les noms de PI à proximité et leur distance par rapport à la position sélectionnée sur la carte.

Alternativement, effleurer **Trouver** et utiliser le clavier pour rechercher une destination par nom.

Effectuer une sélection dans la liste des destinations précédentes
Sélectionner **Historique** pour accéder à la liste des destinations saisies précédemment.

Pour trier la liste, effleurer **Options** pour afficher ce qui suit :

- **Trier par nom**
- **Trier par distance**
- **Effacer tout**

Alternativement, effleurer **Trouver** et utiliser le clavier pour rechercher une destination par nom.

Effectuer une sélection dans la liste de favoris
Sélectionner **Favoris** pour accéder à la liste des destinations favorites enregistrées.

Quand la liste des favoris est affichée, ils peuvent être triés ou affichés sur la carte. Effleurer **Options** pour afficher ce qui suit :

- **Trier par nom**
- **Trier par distance**
- **Afficher tout sur la carte**
- **Effacer tout**

Alternativement, effleurer **Trouver** et utiliser le clavier pour rechercher un choix préféré par nom.

Sélectionner une destination à l'aide de la carte
Sélectionner **Trouver sur la carte** pour commencer à rechercher une destination en parcourant la carte.

Effleurer n'importe où sur la carte. Le curseur indique la position actuelle sélectionnée. Pour faire défiler la carte, faire glisser le curseur dans la direction requise.

Effleurer **OK** pour sélectionner la position en tant que destination.

Saisir les coordonnées de la destination
Sélectionner **Coordonnées** pour commencer à rechercher une destination en saisissant ses coordonnées.

Pour modifier le format des coordonnées, effleurer **Options** et effectuer une sélection dans ce qui suit :

- **Latitude/Longitude**

  Il est possible de saisir des valeurs dans l'un des formats suivants :

  - degrés décimaux
  - degrés décimaux et minutes décimales
  - degrés décimaux, minutes et secondes décimales
- **UTM** (Transverse universelle de Mercator)

Confirmation de la destination
Après la sélection d'une destination, l'itinéraire apparaît sur la carte. Effleurer **OK** et définir en tant que **Nouvel itinéraire**.

Si le guidage d'itinéraire est actif, il est possible de définir la destination en tant que **Point de passage** le long de l'itinéraire.

Ajout et sauvegarde d'un favori
Après la sélection d'une destination, effleurer **Options** pour afficher ce qui suit :

- **Ajouter aux favoris** : Sauvegarder la destination dans la liste des favoris.
- **Circulation actuelle** : Fournit des informations sur les incidents de circulation (selon la version).

  Se reporter à (NAVI 50 IntelliLink) « Informations trafic » dans la section « Guidage » ⇨ 105.
- **Infos/Actualités** : Affiche des informations (par ex. l'adresse) du PI sélectionné.

  Affiche l'emplacement (adresse) de la position sélectionnée, fournit les coordonnées GPS (latitude/longitude) et indique également, selon l'application, le numéro de téléphone d'un PI sélectionné.
- **Retour à la voiture** : Revenir à la position actuelle du véhicule.

Avant de sauvegarder un favori, il est possible de modifier le nom du favori à l'aide du clavier.

Pour le fonctionnement du clavier, se reporter à (NAVI 50 IntelliLink) « Utilisation des claviers dans l'affichage » dans la section « Utilisation » ⇨ 84.

Supprimer un favori
Après avoir sélectionné un favori, effleurer **Options** avant de démarrer le guidage d'itinéraire, puis appuyer sur **Supprimer favori** et confirmer la suppression.

Pour supprimer toutes les destinations favorites, sélectionner le menu **Destination**, puis **Favoris** et **Options**, **Effacer tout**. Confirmer ensuite la suppression.

NAVI 80 IntelliLink - Saisie de la destination

Sélection d'une destination
Depuis la page d'accueil, effleurer **MENU** ensuite **Navigation**, suivi par **Conduire jusqu'à…**.

Sélectionner une destination dans l'une des options suivantes à l'écran :

- **Accueil**
- **Emplacements sauvegardés**
- **Adresse**
- **Destinations récentes**
- **Recherche locale/Lieux TomTom**
- **Point d'intérêt**
- **Point sur la carte**
- **Latitude Longitude**

Accueil
Vous guide jusqu'à l'adresse votre domicile.

Pour mémoriser l'adresse de l'emplacement de votre domicile : sur la page d'accueil, effleurer **MENU**, puis sur **Navigation** suivi de **Réglages**.

Sélectionner **Définir un emplacement de domicile** et saisir une adresse.

Se reporter à (NAVI 80 IntelliLink) « Configuration du système de navigation » dans la section « Utilisation » ⇨ 84.

Emplacements sauvegardés
Effectuer une sélection à partir d'une liste des destinations sauvegardées précédemment.

Pour supprimer ou renommer des destinations sauvegardées : sur la page accueil, effleurer **MENU**, puis sur **Navigation** suivi de **Réglages**.

Sélectionner ensuite **Gérer les emplacements sauvegardés** et mettre à jour la destination sélectionnée le cas échéant.

Se reporter à (NAVI 80 IntelliLink) « Configuration du système de navigation » dans la section « Utilisation » ⇨ 84.

Adresse
Saisir partiellement ou totalement une adresse à l'aide du clavier, par ex. :

- **Pays**
- **Code postal**
- **Ville**
- **Rue**
- **Numéro de rue**

Remarque
Il n'est possible de saisir des adresses complètes que si elles sont reconnues pas le système de navigation.

Lors de la première saisie d'une adresse, le pays de la destination sera demandé. Utiliser le clavier pour saisir le nom du pays demandé.

Des suggestions peuvent s'afficher à l'écran durant la saisie. Effleurer pour sélectionner une destination affichée à l'écran, ou effleurer **Liste** afin d'accéder à la liste complète pour la partie existante de l'adresse.

Remarque
Lors de la saisie d'une adresse, certaines lettres et certains chiffres ne peuvent pas être sélectionnés (grisés) sur base des adresses reconnues par le système de navigation.

Procéder de la même manière pour saisir un **Code postal** ou des détails de **Ville**, **Rue** et **Numéro**.

Remarque
Lors de la saisie d'un **Code postal**, insérer un espace après la première partie du code postal.

L'adresse est automatiquement stockée dans la mémoire, disponible pour une prochaine sélection.

Pour le fonctionnement du clavier, se reporter à (NAVI 80 IntelliLink) « Utilisation des claviers dans l'affichage » dans la section « Utilisation » ⇨ 84.

Destinations récentes
Effectuer une sélection dans une liste des destinations précédentes qui ont été automatiquement sauvegardées.

Recherche locale/Lieux TomTom
Sélectionner un point d'intérêt (PI) à proximité en saisissant des mots clés à l'aide du clavier.

Remarque
Cette fonction n'est disponible que par un abonnement aux services payants LIVE.

Pour de plus amples informations, se reporter à (NAVI 80 IntelliLink) « Services LIVE » dans la section « Utilisation » ⇨ 84.

Point d'intérêt
Il est possible de sélectionner des PI comme destination à l'aide des options de recherche suivantes :

- Catégories de PI :

  Sélectionner un type de catégorie de PI (par ex. station d'essence, restaurant, parking), puis sélectionner une zone de recherche (par ex. **PI à proximité**, **PI dans la ville**, **PI au domicile**.)

  Saisir un nom de ville et effleurer **Effectué** pour confirmer la sélection.

- Noms de PI :

  Saisir le nom d'un PI et le sélectionner pour lancer une recherche.

Point sur la carte
Sélectionner une destination à l'aide de la carte numérique.

Pour faire défiler la carte, faire glisser le curseur dans la direction requise, puis confirmer la position en tant que destination.

Latitude Longitude
Saisir les coordonnées de la destination.

Confirmation de la destination
Après la sélection d'une destination, l'itinéraire apparaît sur la carte et un résumé de l'itinéraire apparaît dans l'onglet 🏁.

Sélectionner l'onglet LIVE pour afficher les informations trafic en temps réel. Pour de plus amples informations, se reporter à (NAVI 80 IntelliLink) « Services LIVE » dans la section « Utilisation » ⇨ 84.

Effleurer **Effectué** pour confirmer l'itinéraire.

Ajout et sauvegarde d'un favori
Ajouter aux emplacements sauvegardés
Depuis la page d'accueil, effleurer **MENU** ensuite **Navigation**, suivi par **Conduire jusqu'à…**.

Sélectionner **Destinations récentes** et choisir une destination dans la liste affichée.

Effleurer **+** (pour ouvrir un menu contextuel) puis **Ajouter aux emplacements sauvegardés**, donner un nom à la destination au moyen du clavier, puis effleurer **Suivant**.

Un message s'affiche, demandant si l'adresse sauvegardée doit être définie en tant qu'adresse du domicile. Sélectionner **Oui** ou **Non**. Un message s'affiche, confirmant la sauvegarde de l'adresse.

Ajouter un favori
Sur la page d'accueil, effleurer ★ pour ouvrir le menu des favoris et sélectionner **Navigation**.

Pour définir une destination sauvegardée en tant que favori, effleurer + (pour ouvrir un menu contextuel), puis **Ajouter un favori**.

Effectuer une sélection dans la liste affichée pour ajouter une destination sauvegardée aux favoris.

Pour de plus amples informations, se reporter à (NAVI 80 IntelliLink) « Favoris » dans la section « Introduction » ⇨ 32.

Supprimer un favori
Sur la page d'accueil, effleurer ★ pour ouvrir le menu des favoris et sélectionner **Navigation**.

Effleurer + et sélectionner **Supprimer tous les favoris** ou sélectionner un favori dans la liste affichée et sélectionner **Supprimer un favori**. Un message de confirmation s'affiche. Effleurer **Supprimer** pour confirmer.

Pour de plus amples informations, se reporter à (NAVI 80 IntelliLink) « Favoris » dans la section « Introduction » ⇨ 32.

Guidage

Informations sur l'itinéraire

NAVI 50 IntelliLink - Informations sur l'itinéraire
Pour afficher l'itinéraire avant le début du guidage, effleurer 🏠, puis sur **NAVI/Nav** et **Itinéraire** après avoir saisi une destination.

Pour connaître les différentes méthodes de saisie d'une destination, se reporter à (NAVI 50 IntelliLink) « Saisie de la destination » ⇨ 98.

Les options suivantes peuvent être sélectionnées :

- **Créer un itinéraire/Modifier l'itinéraire**

  Se reporter à (NAVI 50 IntelliLink) « Modifier l'itinéraire » ci-dessous.

- **Évitements**

  Se reporter à (NAVI 50 IntelliLink) « Modifier l'itinéraire » ci-dessous.

- **Bue d'ensemble**

  Voir ci-dessous.

- **Annuler l'itinéraire**

  Se reporter à (NAVI 50 IntelliLink) « Désactivation du guidage » ci-dessous.

- **Itinéraires alternatifs**

  Se reporter à (NAVI 50 IntelliLink) « Modifier l'itinéraire » ci-dessous.

- **Itinéraire**

  Se reporter à (NAVI 50 IntelliLink) « Modifier l'itinéraire » ci-dessous.

Bue d'ensemble
Quand l'écran **Itinéraire** est affiché, effleurer **Aperçu** pour obtenir un plan détaillé de l'itinéraire actuel et un aperçu panoramique de l'itinéraire sur la carte.

Cette option de menu contient les informations suivantes :

- Nom et/ou adresse de la destination
- Durée totale de l'itinéraire
- Distance totale de l'itinéraire
- Points spéciaux et sections de l'itinéraire (par ex. routes à péage, autoroutes, etc.)
- Itinéraires alternatifs (par ex. court, rapide, économique)

Quand l'écran **Aperçu** est affiché, effleurer **Options** pour accéder aux sous-menus suivants :

- **Itinéraires alternatifs**

  Se reporter à (NAVI 50 IntelliLink) « Modifier l'itinéraire » ci-dessous.
- **Itinéraire**

  Se reporter à (NAVI 50 IntelliLink) « Modifier l'itinéraire » ci-dessous.
- **Paramètres d'itinéraire**

  Se reporter à (NAVI 50 IntelliLink) « Configuration du système de navigation » ⇨ 84.
- **Simulation de navigation**

  Voir ci-dessous.

Remarque
Il est également possible d'accéder à ces options durant un guidage d'itinéraire en effleurant la zone « Informations sur le trajet » (par ex. heure d'arrivée prévue, distance totale restante) située sur l'écran d'affichage.

Se reporter à (NAVI 50 IntelliLink) « Informations affichées » dans la section « Utilisation » ⇨ 84.

Simulation de navigation
Cette fonction vous permet d'afficher rapidement une vue de l'itinéraire suggéré.

Les options suivantes peuvent être sélectionnées :

▶/II	: Démarrer ou la simulation d'itinéraire ou la mettre sur pause
⏮	: Aller à la manœuvre précédente
⏭	: Aller à la manœuvre suivante
1x / 4x / 8x	: Augmenter la vitesse de simulation de l'itinéraire
← / ⮌	: Retourner à l'écran précédent

NAVI 80 IntelliLink - Informations sur l'itinéraire
Pour afficher l'itinéraire avant le début du guidage, effleurer **+** (pour ouvrir un menu contextuel), puis sélectionner **Détails de l'itinéraire** après avoir saisi une destination.

Les options suivantes peuvent être sélectionnées :

- **Afficher les instructions** :

  Affiche le plan de l'itinéraire.

  Les détails suivants sont affichés :

- flèches de changement de direction
- types de route
- noms des routes
- distance avant un embranchement sur la route (km/miles)

- **Afficher la carte de l'itinéraire** :

  Afficher une carte de l'itinéraire.
- **Afficher une démo de l'itinéraire** :

  Afficher une démonstration de l'itinéraire.
- **Résumé de l'itinéraire** :

  Retourner à l'écran précédent.

  Les détails de la durée du trajet, la distance et le type de trajet sont affichés. Se reporter à (NAVI 80 IntelliLink) « IQ routes™ » dans la section « Saisie de la destination » ⇨ 98.
- **Afficher la destination** :

  Afficher les changements de direction sous forme d'images.
- **Afficher le trafic sur l'itinéraire** :

  Affiche un aperçu de toutes les perturbations de circulation affectant le trajet actuel, avec une vue détaillée incident par incident.

  Avec un abonnement aux services LIVE, l'onglet « Temps réel » offre une vue d'ensemble plus détaillée du trajet (par ex. problèmes de circulation, radars fixes et mobiles).

  Pour de plus amples informations, se reporter à (NAVI 80 IntelliLink) « Services LIVE » dans la section « Utilisation » ⇨ 84.

Modifier l'itinéraire

NAVI 50 IntelliLink - Modifier l'itinéraire

Cette fonction permet d'afficher et de modifier le plan de l'itinéraire vers la destination saisie.

Pour y accéder à tout moment, effleurer 🏠, puis sur **NAVI**/**Nav** et **Itinéraire**. Sélectionner **Itinéraire**.

Les informations suivantes s'affichent :

- flèches de changement de direction
- numéro de la route
- distance avant un changement de direction

Effleurer **Options** pour modifier et trier les détails de l'itinéraire.

Les options suivantes peuvent être sélectionnées :

- **Résumé**

  Affiche chaque point de passage et la destination, y compris la distance entre les points de passage, le temps restant jusqu'au point de passage suivant et l'heure d'arrivée.
- **Normal**

  Affiche chaque manœuvre, avec les noms de rue ou de lieu, la distance et les numéros de section de l'itinéraire.

  Cette option affiche également des informations sur les panneaux indicateurs, les restrictions d'accès et de manœuvre,

des avertissements et des informations sur les préférences du système.

- **Liste des routes**

  Affiche uniquement les principales sections de l'itinéraire en utilisant les noms/numéros de rue.

  Cette option affiche également la longueur de chaque section, le temps restant jusqu'à la section suivante, l'heure d'arrivée et la direction moyenne.

Ou bien, modifier ces options d'itinéraire en effleurant l'onglet « Direction et distance jusqu'au prochain changement de direction » sur l'écran durant le guidage d'itinéraire. Sélectionner **Options** pour modifier et trier les détails de l'itinéraire.

Se reporter à (NAVI 50 IntelliLink) « Informations affichées », « Écran de la carte » dans la section Utilisation ⇨ 84.

Modifier l'itinéraire

Pour modifier l'itinéraire en changeant la liste des points de passage, effleurer 🏠, puis sur **NAVI** / **Nav**, **Itinéraire** et **Modifier l'itinéraire** à l'écran d'affichage.

Les options suivantes peuvent être sélectionnées :

+ supérieur : Ajouter un point de passage

+ inférieur : Ajouter une nouvelle destination

🗑 : Supprimer la destination

🏁 : Modifier l'adresse de départ de l'itinéraire (disponible selon la version)

Pour modifier l'ordre des points de passage de la liste, effleurer **Options** suivi de **Reclasser** et déplacer les points de passage vers le haut/vers le bas.

Pour connaître les différentes méthodes de saisie d'une destination, se reporter à (NAVI 50 IntelliLink) « Saisie de la destination » ⇨ 98.

Évitements

Pour modifier l'itinéraire afin d'éviter des sections particulières, effleurer 🏠 suivi par **NAVI** / **Nav**, **Itinéraire** puis **Évitements**.

Sélectionner une section à éviter dans la liste affichée à l'écran d'affichage. La section évitée s'affiche en rouge.

Confirmer le nouvel itinéraire en effleurant **OK**.

Itinéraires alternatifs

Pour modifier la méthode de planification d'itinéraire, effleurer 🏠 suivi par **NAVI** / **Nav**, **Itinéraire** puis **Itinéraires alternatifs**.

Les options suivantes sont disponibles avec une distance et une durée estimée :

- Rapide
- Court
- Éco

Sélectionner l'une des options et confirmer le nouvel itinéraire en effleurant ←.

Pour de plus amples informations, se reporter à (NAVI 50 IntelliLink) « Configuration du système de navigation » dans la section « Utilisation » ⇨ 84.

NAVI 80 IntelliLink - Modifier l'itinéraire

Il est possible de planifier les trajets à l'avance en sélectionnant le point de départ et la destination.

Depuis la page d'accueil, effleurer **MENU** ensuite **Navigation**, suivi par **Itinéraires**.

Sélectionner un point de départ de la même manière que la saisie d'une destination. Se reporter à (NAVI 80 IntelliLink) « Saisie de la destination » ⇨ 98. Puis sélectionner une destination, choisir le type d'itinéraire et confirmer.

Le système planifie l'itinéraire et vous permet de visualiser les détails.

Modifier l'itinéraire
Pour modifier l'itinéraire durant un guidage actif : depuis la page d'accueil, effleurer**MENU**, puis sur **Navigation** suivi de **Modifier l'itinéraire**.

Les options suivantes peuvent être sélectionnées :

- **Calculer l'itinéraire**
- **Annuler l'itinéraire**
- **Passer par**
- **Éviter les barrages routiers**
- **Éviter une partie de l'itinéraire**
- **Minimiser les délais**

Calculer l'itinéraire
Sélectionner pour calculer un itinéraire alternatif vers la destination.

Annuler l'itinéraire
Sélectionner pour arrêter le guidage d'itinéraire actuel.

Pour relancer le guidage, effleurer **Conduire jusqu'à…**, suivi par **Destinations récentes** et sélectionner l'itinéraire à nouveau.

Passer par (points de passage)
Sélectionner pour modifier l'itinéraire calculé vers votre destination de sorte à inclure un emplacement particulier (point de passage).

Entrer l'emplacement à inclure de la même manière que la saisie d'une destination.

Sélectionner à partir la même liste d'options, par ex. « Adresse », « Emplacements sauvegardés », « Point d'intérêt », « Point sur la carte ».

Se reporter à (NAVI 80 IntelliLink) « Saisie de la destination » ⇨ 98.

Éviter les barrages routiers
Sélectionner cette option dans le cas où un barrage routier n'est pas indiqué actuellement par le service d'informations trafic.

Se reporter à (NAVI 80 IntelliLink) « Informations trafic » ci-dessous.

Choisir la distance (en mètres) de l'itinéraire devant être évité, par ex. « 100 m », « 500 m », « 2000 m », « 5000 m ».

L'itinéraire est recalculé de sorte à éviter une section de l'itinéraire pour la distance sélectionnée.

Éviter une partie de l'itinéraire
Sélectionner pour éviter une partie de l'itinéraire. Choisir la route à éviter dans la liste des routes le long de l'itinéraire.

Minimiser les délais
Sélectionner pour planifier l'itinéraire sur la base des dernières informations trafic.

Désactivation du guidage

NAVI 50 IntelliLink - Désactivation du guidage
Pour arrêter un guidage d'itinéraire en cours, effleurer ⌂, puis sur **NAVI** / **Nav**, **Itinéraire** et **Annuler l'itinéraire**.

NAVI 80 IntelliLink - Désactivation du guidage
Pour arrêter le guidage en cours, effleurer + suivi par **Supprimer l'itinéraire**.

Parcourir la carte

NAVI 50 IntelliLink - Parcourir la carte
Pour accéder à l'écran cartographique à tout moment, effleurer ⌂ suivi par **CARTE**.

Effleurer n'importe où sur la carte. Le curseur indique la position actuelle sélectionnée. Pour faire défiler la carte, faire glisser le curseur dans la direction requise.

Pour d'autres commandes, se reporter à (NAVI 50 IntelliLink) « Écran de la carte » dans la section « Utilisation » ⇨ 84.

Menu Options
Lorsque l'écran de cartographie s'affiche, effleurer **Options** pour afficher ce qui suit :

- **Paramètres d'itinéraire** :

  Se reporter à (NAVI 50 IntelliLink) « Configuration du système de navigation » dans la section « Utilisation » ⇨ 84.
- **Paramètres de carte** :

  Se reporter à (NAVI 50 IntelliLink) « Configuration du système de navigation » dans la section « Utilisation » ⇨ 84.
- **Où suis-je ?** :

  Se reporter à (NAVI 50 IntelliLink) « AIDE ! » ci-dessous.

NAVI 80 IntelliLink - Parcourir la carte
Pour accéder à l'écran de la carte sans navigation : sur la page d'accueil, effleurer **MENU**, puis sur **Navigation** suivi de **Afficher la carte**.

Effleurer n'importe où sur la carte. Le curseur indique la position actuelle sélectionnée. Pour faire défiler la carte, faire glisser le curseur dans la direction requise.

Quand l'écran de la carte est affiché, effleurer + pour ouvrir un menu contextuel contenant les options suivantes :

- **Utiliser cet emplacement pour...**
- **Trouver**
- **Changer les détails de la carte**
- **Ajouter aux emplacements sauvegardés**

Utiliser cet emplacement pour...
Sélectionner cette option pour effectuer l'une des actions suivantes :

- Centrer la carte par rapport à la position du véhicule
- Naviguer vers un point de la carte
- Rechercher un point sur la carte
- Ajouter un point de la carte aux favoris
- Ajouter un point de la carte à la liste des PI
- Corriger la position de votre véhicule

Trouver
Sélectionner cette option pour centrer la carte sur :

- votre domicile
- une adresse sauvegardée
- une adresse
- une destination récente
- une recherche locale
- un point d'intérêt
- la position actuelle du véhicule
- des coordonnées (latitude/longitude)

Changer les détails de la carte
Sélectionner cette option pour activer/désactiver les paramètres de carte suivants :

- Circulation
- Noms
- Points d'intérêt (PI)
- Arrière-plan de carte satellite
- Coordonnées GPS

Ajouter aux emplacements sauvegardés
Sélectionner cette option pour ajouter la position actuelle sur la carte en tant que destination sauvegardée. Utiliser le clavier pour saisir le nom ou confirmer le nom suggéré.

Pour le fonctionnement du clavier, se reporter à (NAVI 80 IntelliLink) « **Utilisation des claviers dans l'affichage** » dans la section « **Utilisation** » ⇨ 84.

Aide !

NAVI 50 IntelliLink - Aide !
Quand l'écran de la carte est affiché, effleurer **Options**, suivi de **Où suis-je ?** pour examiner les informations utiles sur la position actuelle et rechercher des points d'intérêt (POI) à proximité.

Pour accéder à l'écran cartographique à tout moment, effleurer 🏠 suivi par **CARTE**.

Où suis-je ?
Cette option de menu contient les informations suivantes :

- Position actuelle (adresse)
- Latitude
- Longitude
- Altitude
- Statut du GPS

Effleurer **Options** pour afficher les options suivantes :

- **Ajouter aux favoris**

  Pour obtenir davantage d'informations, se reporter à (NAVI 50 IntelliLink) « Saisie de la destination », « Ajouter et sauvegarder un favori » ⇨ 98.
- **Informations sur le pays** : Se reporter à « Informations sur le pays » ci-dessous.

Informations sur le pays
Cette fonction vous permet de vérifier des informations sur le pays et la législation de la position actuelle.

Lorsque l'écran **Où suis-je ?** est affiché, effleurer **Options** suivi par **Informations sur le pays**.

Cette option de menu contient les informations suivantes :

- Limitations de vitesse
- Indicatif téléphonique du pays (code international, par ex. +49)
- Numéro d'urgence (par ex. 112)
- Restrictions légales, par ex. :
  - exigences en matière d'équipement du véhicule, par ex. triangle de présignalisation, trousse de secours, extincteur, ampoules de rechange, gilet de haute visibilité, etc.
  - législation en matière de phares
  - niveau d'alcool maximum dans le sang
  - législation en matière de chaînes à neige
  - législation en matière de pneus d'hiver

Aide à proximité

Cette fonction vous permet de rechercher de l'aide à proximité de votre position actuelle.

Lorsque l'écran **Où suis-je ?** est affiché, effleurer **Assistance proche**.

Cette option de menu contient les informations suivantes :

- **Garage le plus proche** (services de réparation de véhicule)
- **Médecin le plus proche** (services médicaux et d'urgence)
- **Poste de police le plus proche** (postes de police)
- **Station d'essence la plus proche** (stations de carburant)

Sélectionner l'option appropriée pour accéder à une liste des points d'intérêt (PI) locaux.

Pour obtenir des informations sur les points d'intérêt (PI), se reporter à (NAVI 50 IntelliLink) « Saisie de la destination » ⇨ 98.

Informations trafic

NAVI 50 IntelliLink - Informations trafic

Disponibles selon la version, les mises à jour des annonces sur la circulation peuvent être reçues à partir de sources locales. Les informations fournies correspondent à l'itinéraire en cours ou à la position actuelle du véhicule.

Pendant le guidage d'itinéraire, effleurer **Options**, puis sélectionner **Circulation actuelle** ou effleurer l'icône de circulation de l'écran de carte. Les incidents de circulation le long de l'itinéraire et le retard estimé sont affichés.

Les options suivantes peuvent être sélectionnées :

- **Liste des événements** : Sélectionner pour modifier les réglages d'affichage des événements.
- **Proposer une déviation** : Créer un itinéraire alternatif jusqu'à la destination sélectionnée.
- **Options** : Accéder aux options de circulation.

Pour accéder à ces options de circulation à tout moment, effleurer , puis sur **NAVI** / **Nav** et **Options**. Sélectionner ensuite **Circulation**.

Effleurer pour retourner au guidage d'itinéraire.

NAVI 80 IntelliLink - Informations trafic

Permet la réception d'informations trafic mises à jour à partir de sources locales.

Depuis la page d'accueil, effleurer **MENU** ensuite **Navigation**, suivi par **Services de navigation**. Ensuite, sélectionner **Circulation**/**Circulation importante**.

Le système de navigation signale les perturbations de circulation par des messages vocaux, la barre d'informations trafic et également l'affichage des symboles sur la carte.

Se reporter à « Aperçu des symboles » ⇨ 114.

Le système reçoit les mises à jour toutes les 15 minutes environ et les perturbations de circulation des routes principales uniquement sont affichées.

Le service **Traffic** est appelé **HD Traffic** en cas d'activation d'un abonnement aux services LIVE. Avec **Circulation importante**, les mises à jour sont reçues toutes les trois minutes environ et les perturbations de circulation des routes secondaires sont également affichées.

Pour de plus amples informations, se reporter à (NAVI 80 IntelliLink) « Services LIVE » dans la section « Utilisation » ⇨ 84.

En fonction de la situation de circulation actuelle, la barre d'informations trafic peut contenir les informations suivantes :

- Retards importants sur l'itinéraire (en minutes)
- Situation inconnue ou indéterminée (gris)
- Trafic lent (orange)
- Embouteillage (rouge)
- Trafic à l'arrêt ou route fermée (rouge foncé)
- Distance avant le prochain incident (en km/miles)

Pour gérer le service Informations trafic, sélectionner l'une des options suivantes :

- **Minimiser les délais**

  Modifier le trajet en fonction des dernières informations trafic.

- **Afficher la circulation sur le parcours**

  Affiche un aperçu de toutes les perturbations de circulation sur l'itinéraire actuel. Effleurer les icônes de l'incident pour obtenir des informations plus détaillées.

- **Afficher la carte**

  Sélectionner pour parcourir la carte et rester informé des conditions de circulation dans la zone.

  La carte affiche le dernier emplacement recherché. Effleurer les icônes de l'incident pour obtenir des informations plus détaillées.

- **Lire les informations de circulation à voix haute**

  Active le guidage vocal des informations trafic.

Réglages du service trafic

Sélectionner **Réglages trafic** et cocher la case à côté des préférences requises (par ex. minimiser automatiquement les délais après chaque mise à jour de la circulation) et sélectionner **Effectué** pour confirmer.

Aperçu des symboles

: Accident

: Embouteillage

: Une ou plusieurs voies de circulation fermées

: Route fermée

: Perturbation de la circulation

: Chantier

: Forte pluie

: Neige

: Vent violent, tempête

: Brouillard

: Verglas

Reconnaissance vocale

Remarques générales 115
Commande de navigation 117
Commande du téléphone 117

Remarques générales

La reconnaissance vocale vous permet d'utiliser certaines fonctions via la saisie vocale.

Pour éviter que des conversations à l'intérieur du véhicule ne déclenchent de façon involontaire des appels avec un contact mémorisé, la fonction de reconnaissance vocale doit d'abord être activée via sur les commandes du volant/de la colonne de direction.

Présentation des éléments de commande ⇨ 7.

NAVI 50 IntelliLink

Disponible selon la version, la fonction de reconnaissance vocale du système de téléphonie mains-libres permet de commander certaines fonctions d'un smartphone compatible via une saisie vocale.

Se reporter à « Commande du téléphone » dans cette section ⇨ 117.

Pour confirmer qu'un smartphone apparié et connecté est compatible avec la fonction de reconnaissance vocale, effleurer , puis sur **Réglage(s)**.

Sélectionner ensuite **Bluetooth** suivi de **Afficher la liste des appareils Bluetooth**. La liste répertorie les appareils appariés et s'affiche en regard du nom du smartphone pour indiquer la compatibilité.

Remarque
Si elle est prise en charge, la langue définie sur votre smartphone est automatiquement utilisée par l'Infotainment System pour la reconnaissance vocale.

Le système de navigation peut également être opéré à l'aide de commandes vocales. Se reporter à « Commande de navigation » dans cette section ⇨ 117.

Préconditions
Les préconditions suivantes doivent être respectées :

- La fonction Bluetooth de l'Infotainment System doit être activée.

  Se reporter à « Connexion Bluetooth » dans la section « Téléphone » ⇨ 124.

- La fonction Bluetooth du smartphone compatible Bluetooth doit être activée et le smartphone doit disposer d'une connexion 3G, 4G ou Wi-Fi (voir les instructions de fonctionnement du smartphone).
- Selon le smartphone, il peut être nécessaire de régler l'appareil sur « visible » (voir les instructions d'utilisation du smartphone).
- Le smartphone doit être apparié et connecté à l'Infotainment System.

Aide

Pour l'information et l'aide avec l'activation et l'utilisation des commandes vocales, effleurer ⌂ suivi par **⚙Réglage(s)** puis **Bluetooth**.

Sélectionner **Smartphone** dans la liste (utiliser ▼/▲ pour faire une recherche dans la liste), puis sélectionner ► pour accéder à l'aide.

Plusieurs écrans s'affichent pour expliquer comment utiliser la fonction de reconnaissance vocale et proposer des informations sur les points suivants :

- activation/désactivation à l'aide des commandes du volant/de la colonne de direction
- Téléphones compatibles
- Modes de fonctionnement
- Fonctions disponibles et descriptions
- Conditions d'utilisation

NAVI 80 IntelliLink

La reconnaissance vocale vous permet d'utiliser certains fonctions via la saisie vocale, y compris :

- **Navigation**

  Se reporter à « Commande de navigation » dans cette section ⇨ 117.

- **Téléphone**

  Se reporter à « Commande du téléphone » dans cette section ⇨ 117.

Appuyer sur 🎤 sur les commandes du volant/de la colonne de direction pour ouvrir le menu principal de **Commande vocale**. Après la tonalité, dire le nom du menu auquel on souhaite accéder.

Lorsqu'il est activé, le menu principal de **Commande vocale** s'affiche et l'indicateur de reconnaissance vocale dans le coin supérieur droit indique le statut et les niveaux d'optimisation du système :

Vert	:	reconnaissance vocale optimale
Orange	:	bonne reconnaissance vocale
Rouge	:	reconnaissance vocale moyenne

Microphone 🎤	:	Le système est prêt à recevoir une commande vocale
Haut-parleur 🔊	:	Les instructions vocales sont actuellement données par le système
Icône de chargement	:	Données en cours de chargement

Commande de navigation

NAVI 50 IntelliLink

Activation de la reconnaissance vocale

Pour activer la fonction de reconnaissance vocale pendant la navigation :

Appuyer sur 🎤 sur les commandes du volant/de la colonne de direction ; 🎤 s'affiche, en regard des informations du système audio, dans le coin inférieur droit de l'écran.

Remarque
Lorsque la reconnaissance vocale fonctionne, la lecture de la source audio est interrompue.

Pour un guide d'utilisation des commandes vocales, se référer à (NAVI 50 IntelliLink) « Aide » dans la section « Informations générales » ⇨ 115.

NAVI 80 IntelliLink

Activation de la reconnaissance vocale

Pour activer la fonction de reconnaissance vocale :

Appuyer sur 🎤 sur les commandes du volant/de la colonne de direction pour ouvrir le menu principal de **Commande vocale**.

Après la tonalité, dire « **Destination** » pour saisir une nouvelle adresse. Dire « **Adresse** » puis énoncer la destination complète d'une nouvelle adresse (numéro, nom de la rue, ville de destination).

L'adresse reconnue par le système est affichée. Confirmer la destination à l'invite pour commencer le guidage.

Alternativement, après la tonalité, dire « **Destinations récentes** » pour accéder à une liste des destinations les plus récentes saisies et sélectionner la destination souhaitée.

Remarque
Une carte SD compatible doit être insérée pour utiliser la reconnaissance vocale dans le système de navigation.

Pour de plus amples informations, se reporter à (NAVI 80 IntelliLink) « Saisie de la destination » dans la section « Navigation » ⇨ 98.

Commande du téléphone

NAVI 50 IntelliLink

Activation de la reconnaissance vocale

Pour activer la fonction de reconnaissance vocale :

Appuyer sur 🎤 des commandes du volant/de la colonne de direction pour ouvrir le menu **Smartphone** ; un bip est émis et 🎤 apparaît à l'écran pour indiquer l'activation.

Pour utiliser la reconnaissance vocale, effleurer 🎤 à l'écran (ou appuyer sur 🎤).

Remarque
Lorsque la reconnaissance vocale fonctionne, les fonctions **Radio** et **Média** ne sont pas disponibles à l'utilisation.

Pour la désactiver, effleurer 🎤 enfoncé à l'écran (ou appuyer sur 🎤).

Pour un guide d'utilisation des commandes vocales, se référer à (NAVI 50 IntelliLink) « Aide » dans la section « Informations générales » ⇨ 115.

NAVI 80 IntelliLink

Activation de la reconnaissance vocale

Pour activer la fonction de reconnaissance vocale :

Appuyer sur 🎤 sur les commandes du volant/de la colonne de direction pour ouvrir le menu principal de **Commande vocale**.

Après la tonalité, dire « **Téléphone** » pour accéder au menu Téléphone. Dire le nom d'un contact ou d'un numéro de téléphone mémorisé. Le contact désiré apparaît à l'écran s'il a été enregistré par le système.

Dites « **Appeler** » pour établir la liaison avec le numéro de téléphone.

Dire « **Supprimer** » pour supprimer une entrée et réessayer.

Ou bien, pour initier un appel directement à partir du menu principal de **Commande vocale**, effleurer 🎤 et de dire le nom d'un contact ou d'un numéro de téléphone mémorisé.

Téléphone

Remarques générales 119
Connexion 121
Connexion Bluetooth 124
Appel d'urgence 128
Fonctionnement 128
Téléphones mobiles et équipement radio C.B. 136

Remarques générales

Le système de téléphonie à mains libres vous offre la possibilité d'avoir des conversations téléphoniques via le micro et les haut-parleurs du véhicule, ainsi que d'utiliser les fonctions les plus importantes de votre téléphone mobile par l'intermédiaire de l'Infotainment System.

Pour utiliser le système de téléphonie à mains libres, le téléphone mobile doit être connecté à celui-ci via **Bluetooth**.

Toutes les fonctions du système de téléphonie à mains libres ne sont pas acceptées par tous les téléphones mobiles. Les fonctions téléphoniques disponibles dépendent du téléphone mobile correspondant et du fournisseur de services. Se reporter aux instructions d'utilisation de votre téléphone mobile ou contactez votre opérateur de téléphonie.

Remarques importantes concernant l'utilisation et la sécurité routière

⚠Attention

L'utilisation du système de téléphonie à mains libres en roulant peut être dangereuse car votre concentration est réduite quand vous êtes au téléphone. Parquez votre véhicule avant d'utiliser le système de téléphonie à mains libres.

Respectez les réglementations du pays dans lequel vous vous trouvez à présent.

De même, respecter les réglementations spéciales s'appliquant dans des zones particulières et éteignez toujours votre téléphone mobile si son utilisation est interdite, si le téléphone mobile provoque des interférences ou si une situation dangereuse peut survenir.

⚠Attention

Les téléphones mobiles ont un effet sur votre environnement. C'est pourquoi des directives et règlements de sécurité ont été édictés. Vous devriez vous familiariser avec les directives en vigueur avant d'utiliser le téléphone.

Bluetooth

Le portail de téléphone est certifié par le Groupe d'intérêt spécial (SIG) Bluetooth.

Des informations complémentaires sur les spécifications sont disponibles sur l'internet à l'adresse http://www.bluetooth.com

Commandes du téléphone

Commandes sur l'Infotainment System ou au volant :

- **TEL**

  - ou -

- **TEL**

  - ou -

- **TÉLÉPHONE** sur l'écran de la page d'accueil
  (NAVI 50 IntelliLink)

  - ou -

  TÉLÉPHONE sur l'écran de menu principal
  (NAVI 80 IntelliLink)

  Sélectionnez **Téléphone** pour ouvrir le menu.

Commandes au volant :

- , : Prendre l'appel, raccrocher/ rejeter l'appel.

  - ou -

- **MODE/OK** : Prendre l'appel, raccrocher/ rejeter l'appel, confirmer une action.
- : Activer/désactiver la reconnaissance vocale.

Selon l'Infotainment System, certaines fonctions du système de téléphonie à mains libres peuvent également être commandées via la reconnaissance vocale ⇨ 117.

Éléments de commande

R15 BT USB, R16 BT USB, CD16 BT USB, CD18 BT USB - Utilisation de l'écran

- Pour se déplacer vers le haut/bas dans l'affichage : Tourner **OK**.
- Pour confirmer une action : Appuyer sur **OK**.
- Pour annuler des actions (et retourner au menu précédent) : Appuyer sur .

NAVI 50 IntelliLink - Utilisation de l'écran d'affichage

Pour accéder à l'écran de menu Téléphone, sélectionner suivi par **Téléphone**.

Les sous-menus suivants sont disponibles :

- **Répertoire tél.**
- **Listes d'appels**
- **Composer**

Pour naviguer entre les menus auxiliaires, effleurer ▼ dans le coin supérieur gauche.

- Pour se déplacer vers le haut/bas dans l'affichage : Effleurer ▲ ou ▼.
- Pour confirmer une action : Sélectionner **OK**.
- Pour annuler des actions (et retourner au menu précédent/à la page d'accueil) : effleurer ←/⌂.

Pour plus d'information, se reporter à la description de l'écran tactile ⇨ 42.

NAVI 80 IntelliLink - Utilisation de l'écran d'affichage

Pour accéder au menu de « Téléphone » de la page d'accueil, sélectionner **MENU** suivi de **Téléphone**.

Les sous-menus suivants sont disponibles :

- **Répertoire téléphonique**
- **Journaux des appels**
- **Composer un numéro**
- **Messagerie vocale**
- **Réglages**

- Pour se déplacer vers le haut/bas dans l'affichage : Effleurer ↑ ou ↓.
- Pour annuler des actions (et/ou retourner au menu précédent) : Effleurer←.
- Pour ouvrir un menu contextuel (par ex. pour ajouter des contacts à une liste de favoris) : effleurer +.

Remarque

Il est possible d'accéder aux favoris à tout moment en pressant ★ sur la page Accueil.

Pour plus d'information, se reporter à la description de l'écran tactile ⇨ 42.

Utilisation des claviers dans l'affichage

R15 BT USB, R16 BT USB, CD16 BT USB, CD18 BT USB - Utilisation des claviers dans l'affichage

Pour se déplacer ou saisir des caractères en utilisant le clavier numérique affiché sur l'écran : Tourner et appuyer sur **OK**.

Les entrées peuvent être corrigées pendant la saisie à l'aide de la touche ← du clavier.

Appuyer sur ⮌ pour cesser d'utiliser le clavier et retourner à l'écran précédent.

NAVI 50 IntelliLink, NAVI 80 IntelliLink - Utilisation des claviers dans l'affichage

Pour se déplacer ou saisir des caractères sur le clavier numérique, effectuer la sélection appropriée en appuyant sur l'écran d'affichage.

Les entrées peuvent être corrigées pendant la saisie à l'aide de la touche ⌫ du clavier.

Effleurer ← pour cesser d'utiliser le clavier et retourner à l'écran précédent.

Pour plus d'information, se reporter à la description de l'écran tactile ⇨ 42.

Connexion

Afin de commander ses fonctions via l'Infotainment System, un téléphone mobile doit être connecté au système de téléphonie à mains libres.

Il est impossible de connecter un téléphone au système s'il n'a pas été préalablement apparié. Se reporter au chapitre **Connexion Bluetooth** (⇨ 124) pour l'appariement d'un téléphone mobile au système de téléphonie à mains libres via Bluetooth.

Le système de téléphonie mains libres cherche les téléphones appariés quand le contact est mis. **Bluetooth** doit être activé sur le téléphone mobile pour que le système de téléphonie à mains libres reconnaisse le téléphone. La recherche continue jusqu'à ce qu'un téléphone apparié soit trouvé. Un message affiché indique que le téléphone est connecté.

Remarque
Quand une connexion Bluetooth est activée, l'utilisation d'un système de téléphonie à mains libres décharge la batterie du téléphone mobile plus rapidement.

Connexion automatique

Pour que votre téléphone se connecte automatiquement quand le système est activé, il peut être nécessaire d'activer la fonction de connexion **Bluetooth** sur votre téléphone mobile ; se reporter aux instructions d'utilisation de votre téléphone mobile.

Remarque
En fonction de l'Infotainment System, lors de la reconnexion à un téléphone apparié, ou quand deux téléphones appariés sont à proximité du système de téléphonie mains-libres, le téléphone prioritaire (si défini) ou le dernier téléphone connecté est connecté automatiquement, même si ce téléphone se trouve à l'extérieur du véhicule mais à portée du système de téléphonie mains-libres.

Pendant la connexion automatique, si un appel est déjà en cours, la conversation basculera automatiquement sur le microphone et les haut-parleurs du véhicule.

Si la connexion échoue :

- Vérifier que le téléphone est allumé,
- Vérifier que la batterie n'est pas déchargée,
- Vérifier si le téléphone a déjà été apparié.

La fonction Bluetooth doit être activée sur le téléphone mobile et sur le système de téléphonie à mains libres et le téléphone mobile doit être configuré pour accepter la demande de connexion du système.

Connexion manuelle

R15 BT USB, R16 BT USB, CD16 BT USB, CD18 BT USB - Connexion manuelle

Pour changer le téléphone connecté au système de téléphonie mains-libres, appuyer sur **TEL** et sélectionner le menu **Connecter l'appareil**. La liste des appareils montre les téléphones déjà appariés.

Sélectionner le téléphone souhaité dans la liste et confirmer en appuyant sur **OK**. Un message confirme que le téléphone est connecté.

NAVI 50 IntelliLink - Connexion manuelle

Pour changer le téléphone connecté au système de téléphonie mains libres, effleurer ⌂, puis sur ⚙**RÉGLAGE(S)** et **Bluetooth** (ou sélectionner **Téléphone** depuis la page d'accueil).

Sélectionner ensuite **Afficher la liste des appareils Bluetooth**. La liste des appareils montre les téléphones déjà appariés.

Sélectionner le téléphone souhaité dans la liste et confirmer en effleurant **OK**. Selon la version, ☑ s'affiche à côté du téléphone sélectionné pour indiquer la connexion.

NAVI 80 IntelliLink - Connexion manuelle

Pour modifier le téléphone connecté au système de téléphonie à mains libres, sur la page d'accueil, effleurer **MENU**, puis ✆**Téléphone** suivi de **Réglages**.

Sélectionner ensuite **Gestion des appareils**. La liste des appareils montre les téléphones déjà appariés. Sélectionner le téléphone désiré dans la liste.

Déconnexion d'un téléphone

Si le téléphone mobile est coupé, le téléphone est débranché automatiquement du système de téléphonie à mains libres.

Si un appel est en cours lorsque le téléphone est débranché, l'appel est automatiquement transféré sur le téléphone mobile.

R15 BT USB, R16 BT USB, CD16 BT USB, CD18 BT USB - Déconnexion d'un téléphone

Pour déconnecter un téléphone de l'Infotainment System, appuyer sur **TEL** (ou sur **SETUP**), puis sélectionner **Connexion Bluetooth**. Sélectionner l'appareil souhaité dans la liste d'appareils, puis sélectionner **Déconnecter l'appareil** en tournant et en appuyant sur **OK**. Un message confirme que le téléphone est déconnecté.

NAVI 50 IntelliLink - Déconnexion d'un téléphone

Selon la version, pour déconnecter un téléphone de l'Infotainment System, effleurer ⌂, puis sur ⚙**RÉGLAGE(S)** et **Bluetooth** (ou sélectionner ✆**Téléphone** depuis la page d'accueil).

Sélectionner ensuite **Afficher la liste des appareils Bluetooth**. Sélectionner le téléphone connecté dans la liste affichée pour le déconnecter. ☐ s'affiche avec le téléphone, pour indiquer la déconnexion.

NAVI 80 IntelliLink - Déconnexion d'un téléphone

Pour déconnecter un téléphone connecté de l'Infotainment System, sur la page d'accueil, effleurer **MENU**, puis ✆**Téléphone** suivi de **Réglages**.

Sélectionner ensuite **Gestion des appareils**. Sélectionner le téléphone connecté à déconnecter dans la liste affichée.

Définition du téléphone prioritaire

R15 BT USB, R16 BT USB, CD16 BT USB, CD18 BT USB - Définition du téléphone prioritaire

Le téléphone prioritaire est le dernier téléphone connecté.

Le système de téléphonie à mains libres cherche d'abord le téléphone apparié prioritaire quand le contact est mis. La recherche continue jusqu'à ce qu'un téléphone apparié soit trouvé.

Connexion Bluetooth

Bluetooth est une norme radio de connexion sans fil entre, par exemple, un téléphone et d'autres appareils.

Il est possible de transférer des informations telles que répertoire téléphonique et listes d'appel. Les fonctionnalités peuvent être limitées en fonction du modèle de téléphone.

Préconditions

Les préalables suivants doivent être remplis afin de commander un téléphone mobile Bluetooth via l'Infotainment System :

- La fonction Bluetooth de l'Infotainment System doit être activée.
- La fonction Bluetooth du téléphone mobile Bluetooth doit être activée (voir les instructions d'utilisation du téléphone mobile).
- Selon le téléphone mobile, il peut être nécessaire de régler l'appareil sur « visible » (voir les instructions d'utilisation du téléphone mobile).
- Le téléphone mobile doit être apparié et connecté à l'Infotainment System.

Activation de la fonction Bluetooth de l'Infotainment System

R15 BT USB, R16 BT USB, CD16 BT USB, CD18 BT USB - Activation du Bluetooth

Afin de permettre à l'Infotainment System de reconnaître et de commander un téléphone mobile Bluetooth, la fonction Bluetooth doit être activée. Désactiver la fonction si elle n'est pas nécessaire.

Appuyer sur **TEL** et sélectionner **Bluetooth** en tournant et en appuyant sur **OK**.

Sélectionner **En fonction** ou **Hors fonction** et confirmer en enfonçant le bouton.

NAVI 50 IntelliLink - Activation du Bluetooth

Effleurer ⌂ suivi par ⚙**RÉGLAGE(S)**.

Sélectionner **Bluetooth** pour afficher les options suivantes :

- **Afficher la liste des appareils Bluetooth**
- **Rechercher un appareil Bluetooth**

- **Autorisation de périphérique**
- **Modifier le mot de passe**
- **Smartphone**

  Disponible selon la version. Pour obtenir de l'aide sur l'activation et le fonctionnement des commandes vocales, se reporter à « Reconnaissance vocale » ⇨ 115.

Quand l'écran **Bluetooth** est affiché, il est possible d'apparier les appareils compatibles Bluetooth à l'Infotainment System.

NAVI 80 IntelliLink - Activation du Bluetooth

Pour accéder au menu des réglages de téléphone à partir de la page d'accueil, effleurer **MENU** puis **Téléphone** suivi de **Réglages**.

Les options suivantes s'affichent :

- **Gestion des appareils**
- **Niveaux sonores**
- **Messagerie vocale**
- **Activer Bluetooth**
- **Téléchargement automatique des données du téléphone** (activer/désactiver)

Sélectionner **Activer le Bluetooth** pour cocher la case ☑ située à côté. Il est à présent possible d'apparier les appareils compatibles Bluetooth à l'Infotainment System.

Pour obtenir davantage d'informations, se reporter à (NAVI 80 IntelliLink) « Réglages du téléphone » dans la section « Fonctionnement » ⇨ 128.

Appariement d'un téléphone mobile au système de téléphonie à mains libres

Afin d'utiliser votre système de téléphonie à mains libres, une connexion doit être établie par **Bluetooth** entre le téléphone mobile et le système, c.-à-d. que le téléphone mobile doit être apparié au véhicule avant qu'il ne puisse être utilisé. Pour cela, le téléphone mobile doit disposer de la fonction Bluetooth. Se reporter aux instructions d'utilisation de votre téléphone mobile.

Pour pouvoir établir une connexion Bluetooth, le système de téléphonie à mains libres doit être activé et le Bluetooth doit être activé sur le téléphone mobile.

Remarque

Si un autre téléphone est connecté automatiquement pendant une nouvelle procédure d'appariement, il sera automatiquement déconnecté afin de pouvoir poursuivre la nouvelle procédure d'appariement.

L'appariement permet au système de téléphonie à mains libres de reconnaître et de mémoriser un téléphone mobile dans la liste des appareils. Il est possible d'apparier et d'enregistrer 5 téléphones mobiles dans la liste des appareils, mais un seul d'entre eux peut être connecté à la fois.

Remarque

Selon la version de NAVI 50 IntelliLink, au maximum huit téléphones portables peuvent être appariés.

Quand l'appariement est terminé, un message mentionnant le nom du téléphone apparié est affiché sur l'écran

de l'Infotainment System et le téléphone est connecté automatiquement au système de téléphonie à mains libres. Le téléphone mobile peut alors être utilisé via les éléments de commande de l'Infotainment System.

Remarque
Quand une connexion Bluetooth est activée, l'utilisation d'un système de téléphonie à mains libres décharge la batterie du téléphone mobile plus rapidement.

R15 BT USB, R16 BT USB, CD16 BT USB, CD18 BT USB - Appariement d'un téléphone mobile

Pour apparier un téléphone au système de téléphonie mains-libres, appuyer sur **TEL** et sélectionner **Apparier l'appareil** en tournant et en appuyant sur **OK**. L'écran **Prêt pour l'appariement** s'affiche.

Sur le téléphone mobile, rechercher un équipement Bluetooth à proximité du téléphone.

Sélectionner **My Radio** (c.-à-d. le nom du système de téléphonie à mains libres) à partir de la liste du téléphone mobile et saisir, sur le clavier du téléphone mobile, le code d'appariement qui est affiché sur l'écran de l'Infotainment System.

Si l'appariement échoue, le système revient au menu précédent et un message correspondant s'affiche. Répéter la procédure si nécessaire.

NAVI 50 IntelliLink - Appariement d'un téléphone mobile

Effleurer ⌂ suivi par ⚙**RÉGLAGE(S)**.

Sélectionner **Bluetooth** puis soit **Rechercher un appareil Bluetooth** soit **Autorisation de périphérique**.

Alternativement, à l'écran de menu **Téléphone**, effleurer ✆.

Sur le téléphone mobile, rechercher un équipement Bluetooth à proximité du téléphone.

Sélectionner le nom du système de téléphonie mains-libres (par ex. **MEDIA-NAV**) à partir de la liste du téléphone mobile et saisir (le cas échéant), sur le clavier du téléphone mobile, le code d'appariement qui est affiché sur l'écran de l'Infotainment System.

Remarque
Le code d'appariement ne s'affiche parfois que pendant une durée limitée sur l'écran de l'Infotainment System.

Le code d'appariement par défaut est **0000**. Pour modifier le code d'appariement avant de démarrer la procédure d'appariement, sélectionner **Modifier le mot de passe** pour le mettre à jour.

Si l'appariement échoue, répéter la procédure au besoin.

NAVI 80 IntelliLink - Appariement d'un téléphone mobile

Pour accéder au menu des réglages de téléphone à partir de la page d'accueil, effleurer **MENU** puis ✆**Téléphone** suivi de **Réglages**.

Sélectionner **Gestion des appareils** dans la liste des options. Un message s'affiche à l'écran, demandant si vous souhaitez établir une connexion Bluetooth entre votre appareil et l'Infotainment System. Sélectionner **Oui** pour continuer. L'Infotainment System entame une recherche

d'équipement Bluetooth dans les environs et affiche une liste d'appareils.

Sélectionner votre appareil dans la liste affichée. En fonction du modèle de téléphone, confirmer la demande d'appariement ou saisir le code d'appariement sur le clavier du téléphone mobile pour l'apparier à l'Infotainment System.

Pour apparier des appareils supplémentaires : sur l'écran **Gestion des appareils**, effleurer + pour ouvrir un menu contextuel et sélectionner **Ajouter** pour apparier d'autres appareils de la même manière.

Si l'appariement échoue, répéter la procédure au besoin.

Désappariement d'un téléphone mobile du système de téléphonie à mains libres

Si la liste des téléphones appariés est remplie, il n'est possible d'apparier un nouveau téléphone qu'à condition de désapparier un téléphone existant.

Remarque
Le désappariement d'un téléphone efface tous ses contacts téléchargés et son historique d'appels du répertoire du système de téléphonie à mains libres.

R15 BT USB, R16 BT USB, CD16 BT USB, CD18 BT USB - Désappariement d'un téléphone mobile

Pour désapparier un téléphone, c.-à-d. le supprimer de la mémoire du système de téléphonie mains-libres, appuyer sur **TEL** et sélectionner **Supprimer cet appareil**.

Sélectionner le téléphone désiré dans la liste des appareils et appuyer sur **OK** pour confirmer la suppression quand le système le demande.

NAVI 50 IntelliLink - Désappariement d'un téléphone mobile

Pour désapparier un téléphone, c.-à-d. le supprimer de la mémoire du système de téléphonie mains-libres, effleurer ⌂, puis sur ⚙**RÉGLAGE(S)**.

Sélectionner **Bluetooth** puis **Afficher la liste des appareils Bluetooth**.

Sélectionner le téléphone désiré dans la liste et effleurer 🗑 pour supprimer l'appareil. Si nécessaire, supprimer tous les appareils de la liste en sélectionnant sur **Options** suivi de **Supprimer tout**. Confirmer en effleurant **OK**.

NAVI 80 IntelliLink - Désappariement d'un téléphone mobile

Pour désapparier, c.-à-d. pour supprimer un téléphone de la mémoire du système de téléphonie à mains libres, aller à l'écran **Gestion des appareils**.

Depuis la page d'accueil, effleurer **MENU** puis **Téléphone**, suivi de **Réglages**.

Sélectionner **Gestion des appareils** puis effleurer + pour ouvrir un menu contextuel, sélectionner **Supprimer** et supprimer l'appareil sélectionné de la liste.

Appel d'urgence

⚠Attention

L'établissement de la connexion ne peut pas être garanti dans toutes les situations. Pour cette raison, ne pas compter exclusivement sur un téléphone mobile pour une communication d'une importance capitale (par ex. une urgence médicale).

Sur certains réseaux, il peut être nécessaire d'insérer correctement une carte SIM valable dans le téléphone mobile.

⚠Attention

Gardez à l'esprit que vous ne pouvez effectuer et recevoir des appels qu'avec le téléphone mobile, si la zone couverte bénéficie d'un signal suffisamment fort.

Dans certains cas, il n'est pas possible d'effectuer des appels d'urgence sur tous les réseaux de téléphonie mobile ; il peut aussi arriver qu'ils ne puissent pas être effectués quand certaines fonctions du réseau et/ou du téléphone sont activées. Votre opérateur de téléphonie pourra vous renseigner.

Le numéro d'appel d'urgence peut être différent selon le pays et la région. Prière de vous informer au préalable sur le numéro d'appel d'urgence à utiliser dans le pays ou la région traversée.

Composer le numéro d'appel d'urgence (se reporter à « Fonctionnement » ⇨ 128) ; une connexion téléphonique s'établit avec le centre d'appel d'urgence.

Répondez aux questions du personnel de service concernant votre urgence.

⚠Attention

Ne mettez pas fin à la conversation tant que le centre de secours ne vous l'a pas demandé.

NAVI 50 IntelliLink

Pour afficher le numéro d'urgence de la localisation actuelle, effleurer 🏠, puis sur **CARTE** (disponible selon la version).

Sélectionner **Options** puis **Où suis-je ?**.

Lorsque l'écran **Où suis-je ?** est affiché, effleurer **Options** suivi par **Informations sur le pays** : Le numéro d'urgence (par ex. 112) s'affiche à l'écran.

Fonctionnement

Introduction

Une fois qu'une connexion Bluetooth a été établie entre votre téléphone mobile et le système de téléphonie à mains libres, il est possible utiliser certaines fonctions de votre téléphone mobile via les commandes ou l'écran de l'Infotainment System.

Ainsi, vous pouvez, p. ex., importer les contacts et les numéros de téléphone enregistrés dans votre téléphone mobile dans votre système de téléphonie à mains libres.

Remarque
La mémoire de l'Infotainment System est restreinte et certains contacts peuvent ne pas être téléchargés depuis votre téléphone mobile.

Les contacts sauvegardés sur la carte SIM dans votre téléphone mobile ne sont pas visibles. Seuls les contacts sauvegardés sur le téléphone sont visibles.

Après l'établissement de la connexion, les données du téléphone sont transmises au système de téléphonie à mains libres. Selon le modèle de téléphone, ce transfert peut durer quelques temps. Pendant cette durée, les possibilités d'utilisation du téléphone mobile via l'Infotainment System sont limitées.

Remarque
Tous les téléphones mobiles ne sont pas compatibles avec toutes les fonctions du système de téléphonie à mains libres. Par conséquence, des différences avec la gamme des fonctions décrite est possible.

Menu de téléphone

Pour afficher le menu **Téléphone** :

- Appuyer sur **TEL**

  - ou -

- Appuyer sur **TEL**

  - ou -

- effleurer suivi par **Téléphone** (NAVI 50 IntelliLink)

  à la page d'accueil, effleurer **MENU** suivi de **Téléphone**(NAVI 80 IntelliLink)

Commande du volume

R15 BT, R16 BT USB, CD16 BT, CD18 BT USB - Commande du volume
Au cours d'un appel, tourner ou appuyer sur ou (sur les commandes au volant) pour modifier le volume d'appel.

NAVI 50 IntelliLink - Commande du volume
Durant un appel, appuyer sur − ou sur + de l'unité d'Infotainment pour modifier le volume de l'appel.

Ou bien, appuyer sur ou (commandes au volant).

NAVI 80 IntelliLink - Commande du volume
Durant un appel, tourner de l'unité d'Infotainment pour modifier le volume de l'appel.

Ou bien, appuyer sur ou (commandes au volant).

Composer un numéro de téléphone

Plusieurs options sont disponibles pour composer les numéros de téléphone, y compris l'appel d'un contact à partir du répertoire ou depuis un journal des appels. Les numéros peuvent aussi être composés manuellement.

Saisir un numéro manuellement

R15 BT USB, R16 BT USB, CD16 BT USB, CD18 BT USB - Saisie manuelle d'un numéro
Le menu **Téléphone** étant affiché, sélectionner **Composer un numéro** dans la liste.

Composer le numéro souhaité en utilisant le clavier numérique (⇨ 119) et sélectionner ✆ pour lancer la composition du numéro.

Pour recomposer le dernier numéro utilisé, maintenir **TEL** enfoncé.

NAVI 50 IntelliLink - Saisie manuelle d'un numéro

Avec le menu ✆**Téléphone** affiché, effleurer ▼ dans le coin supérieur gauche et sélectionner **Composer** dans la liste.

Saisir le numéro souhaité en utilisant le clavier numérique et sélectionner ✆ pour lancer la composition du numéro.

Se reporter à (NAVI 50 IntelliLink) « Utilisation des claviers dans l'affichage » dans la section « Informations générales » ⇨ 119.

Les entrées peuvent être corrigées pendant la saisie à l'aide de la touche ⌫ du clavier. Effleurer longuement sur ⌫ pour supprimer tous les numéros en une fois.

NAVI 80 IntelliLink - Saisie manuelle d'un numéro

À la page d'accueil, sélectionner **MENU** puis ✆**Téléphone** suivi de **Composer un numéro**.

Saisir le numéro désiré en utilisant le clavier numérique et effleurer **Appeler** pour lancer la composition du numéro.

Les entrées peuvent être corrigées pendant la saisie à l'aide de la touche ⌫ du clavier.

Répertoire téléphonique

Le répertoire du téléphone contient les listes disponibles uniquement pour l'utilisateur actuel du véhicule. Pour des raisons de confidentialité, chaque liste de contacts téléchargée peut uniquement être consultée quand le téléphone correspond est connecté.

R15 BT USB, R16 BT USB, CD16 BT USB, CD18 BT USB - Répertoire

Après l'appariement du téléphone mobile à l'Infotainment System, la liste de contacts figurant dans le téléphone mobile est téléchargée dans le système de téléphonie à mains libres.

Pour composer un numéro à partir du répertoire, le menu **Téléphone** étant affiché, sélectionner **Répertoire** et sélectionner le contact désiré de la liste affichée par ordre alphabétique. Appuyer sur **OK** pour lancer le processus de composition.

NAVI 50 IntelliLink - Répertoire

Après l'appariement du téléphone mobile à l'Infotainment System, la liste de contacts figurant dans le téléphone mobile est téléchargée dans le système de téléphonie à mains libres.

Avec le menu ✆**Téléphone** affiché, effleurer ▼ dans le coin supérieur gauche et sélectionner **Répertoire téléphonique** dans la liste.

Pour composer un numéro à partir du répertoire, sélectionner le contact désiré dans la liste.

Alternativement, sélectionner **Rechercher par nom**, puis saisir le nom du contact désiré à l'aide du clavier.

Se reporter à (NAVI 50 IntelliLink) « Utilisation des claviers dans l'affichage » dans la section « Informations générales » ⇨ 119.

NAVI 80 IntelliLink - Répertoire

Après l'appariement du téléphone mobile à l'Infotainment System, la liste de contacts figurant dans le téléphone mobile est téléchargée dans le système de téléphonie à mains libres.

Remarque
Le partage de données doit être autorisé sur votre téléphone. Se reporter aux instructions d'utilisation de votre téléphone mobile ou contacter votre fournisseur de réseau.

La fonction « Téléchargement automatique des données du téléphone » doit également être activée dans le menu de réglages du téléphone de l'Infotainment. Se reporter à (NAVI 80 IntelliLink) « Réglages du téléphone » ci-dessous.

À la page d'accueil, effleurer **MENU** puis **Téléphone** suivi de **Répertoire téléphonique**.

Pour composer un numéro à partir du répertoire, sélectionner le contact désiré dans la liste. Si un contact comporte plus d'un seul numéro sauvegardé, sélectionner le numéro approprié à l'invite. L'appel démarre automatiquement après la sélection du numéro de contact.

Alternativement, sélectionner **Trouver**, puis saisir le nom du contact désiré à l'aide du clavier.

Après l'appariement initial du téléphone à l'Infotainment System, il est possible de mettre le système à jour avec les contacts les plus récents sur votre téléphone mobile. Effleurer **+** pour ouvrir un menu contextuel et sélectionner **Mettre à jour les données téléphoniques**. Si nécessaire, sélectionner **Aide** dans le menu contextuel pour obtenir de l'aide.

Pour ajouter un contact à votre liste de favoris, appuyer sur **+** et sélectionner **Ajouter un contact à la page des favoris**.

Remarque
Il est possible d'accéder aux favoris à tout moment en pressant ★ sur la page Accueil.

Pour de plus amples informations, se reporter à (NAVI 80 IntelliLink) « Favoris » dans la section « Introduction » ⇨ 32.

Listes d'appels

R15 BT USB, R16 BT USB, CD16 BT USB, CD18 BT USB - Listes d'appels

Pour composer un numéro depuis l'historique des appels, sélectionner l'option correspondante (p. ex. appels émis, appels reçus, appels en absence), p. ex. **Numéros composés** du menu **Listes d'appels**. Sélectionner le contact souhaité et appuyer sur **OK** pour lancer la composition du numéro.

NAVI 50 IntelliLink - Listes d'appels

Après la connexion du téléphone mobile à l'Infotainment System, la liste des numéros composés, les appels reçus et les appels manqués

figurant dans le téléphone sont automatiquement transférés dans le système de téléphone à mains libres.

Avec le menu **Téléphone** affiché, effleurer ▼ dans le coin supérieur gauche et sélectionner **Listes des appels** dans la liste.

Pour composer un numéro à partir des listes d'historique des appels, sélectionner l'une des options suivantes à l'écran :

- **Tous** : Affiche une liste de tous les appels figurant dans les listes ci-dessous.
- : Numéros composés.
- : Appels reçus.
- : Appels manqués.

Remarque
Le nombre d'appels manqués est indiqué à côté du symbole.

Les appels les plus récents sont affichés dans le haut. Sélectionner le contact désiré dans la liste choisie pour lancer le processus d'appel.

NAVI 80 IntelliLink - Listes d'appels

Après la connexion du téléphone mobile à l'Infotainment System, la liste des numéros composés, les appels reçus et les appels manqués figurant dans le téléphone sont automatiquement transférés dans le système de téléphone à mains libres.

Remarque
Le partage de données doit être autorisé sur votre téléphone. Se reporter aux instructions d'utilisation de votre téléphone mobile ou contacter votre fournisseur de réseau.

La fonction « Téléchargement automatique des données du téléphone » doit également être activée dans le menu de réglages du téléphone de l'Infotainment. Se reporter à (NAVI 80 IntelliLink) « Réglages du téléphone » ci-dessous.

Depuis la page d'accueil, effleurer **MENU** puis **Téléphone**, suivi de **Journaux d'appel**.

Pour composer un numéro à partir des listes d'historique des appels, sélectionner l'une des options suivantes à l'écran :

- **Tous** : Affiche une liste de tous les appels figurant dans les listes ci-dessous.
- : Appels reçus.
- : Appels manqués.
- : Numéros composés.

Les appels les plus récents sont affichés dans le haut. Alternativement, effleurer ↑ ou ↓ pour se déplacer vers le haut/vers le bas dans l'affichage.

Sélectionner le contact désiré dans la liste d'appels choisie pour lancer le processus d'appel.

Remarque
Si nécessaire, effleurer + (pour ouvrir un menu contextuel) et sélectionner **Mettre à jour les données du téléphone** pour actualiser les listes d'appels.

Boîte vocale

R15 BT USB, R16 BT USB, CD16 BT USB, CD18 BT USB - Boîte vocale

Pour écouter la messagerie vocale du téléphone mobile via l'Infotainment System quand le téléphone est connecté, sélectionner le menu **Messagerie vocale**.

NAVI 80 IntelliLink - Boîte vocale

Pour écouter la messagerie vocale du téléphone mobile via l'Infotainment System quand le téléphone est connecté, sur la page d'accueil, effleurer **MENU**, puis **Téléphone** suivi de **Messagerie vocale**. Le système appelle la boîte de messagerie vocale configurée.

L'écran de configuration s'affiche si la boîte vocale n'est pas configurée. Saisir le numéro sur le clavier numérique et confirmer.

Réception d'appels

R15 BT USB, R16 BT USB, CD16 BT USB, CD18 BT USB - Réception d'appels

Pour prendre l'appel, selon la configuration du véhicule :

- Appuyer brièvement sur ✆ (commandes au volant).
- Sélectionner l'icône ✆ dans l'affichage (en tournant et en appuyant sur **OK**).

Pour rejeter l'appel, selon la configuration du véhicule :

- Maintenir ✆ enfoncé (commandes au volant).
- Sélectionner l'icône ✆ dans l'affichage (en tournant et en appuyant sur **OK**).

Lors de la réception d'un appel, le numéro de l'appelant peut s'afficher sur l'écran de l'Infotainment System. Si le numéro est mémorisé dans la mémoire du système, le nom est affiché au lieu du numéro. Si le numéro ne peut pas être affiché, le message **Numéro masqué** est affiché.

NAVI 50 IntelliLink - Réception d'appels

Pour accepter l'appel :

- Effleurer **Accepter** / **D'accord**.
- Appuyer brièvement sur ✆ (commandes au volant).

Pour rejeter l'appel :

- Effleurer **Refuser** / **Rejeter**.
- Maintenir ✆ enfoncé (commandes au volant).

Lors de la réception d'un appel, le numéro de l'appelant peut s'afficher sur l'écran de l'Infotainment System. Si le numéro est mémorisé dans la mémoire du système, le nom est affiché au lieu du numéro. Si le numéro ne peut pas être affiché, le message **Numéro masqué**/**Numéro inconnu** est affiché.

NAVI 80 IntelliLink - Réception d'appels

Pour accepter l'appel :

- Effleurer **Décrocher**.
- Appuyer brièvement sur ✆ (commandes au volant).

Pour rejeter l'appel :

- Effleurer **Rejeter**.
- Maintenir ✂ enfoncé (commandes au volant).

Lors de la réception d'un appel, le numéro de l'appelant peut s'afficher sur l'écran de l'Infotainment System. Si le numéro est mémorisé dans la mémoire du système, le nom est affiché au lieu du numéro. Si le numéro ne peut pas être affiché, le message **Aucun ID d'appelant** apparaît.

Fonctions disponibles pendant la conversation téléphonique

R15 BT USB, R16 BT USB, CD16 BT USB, CD18 BT USB - Fonctions disponibles durant une conversation téléphonique

En plus de la commande du volume, différentes fonctions sont disponibles pendant un appel, notamment :

- Basculer l'appel vers le téléphone mobile.
- Accéder au clavier.
- Fin d'appel.

Tourner et appuyer sur **OK** pour sélectionner et confirmer.

Basculer l'appel du système de téléphonie à mains libres vers le téléphone mobile en sélectionnant le combiné. Certains téléphones mobiles peuvent être déconnectés du système de téléphonie à mains libres lors du basculement dans ce mode.

Un numéro peut aussi être saisi sur le clavier numérique, (⇨ 119) p. ex. pour commander un serveur vocal, tel que la boîte vocale. Sélectionner l'option de menu **#123** pour accéder au clavier numérique. Se reporter à « **Messagerie vocale** » pour obtenir plus d'informations.

Pour mettre fin à l'appel, selon la configuration du véhicule :

- Effleurer brièvement ✂.
- Appuyer sur **TEL**.
- Sélectionner l'icône ☎ dans l'affichage.

NAVI 50 IntelliLink - Fonctions disponibles durant une conversation téléphonique

En plus de la commande du volume, différentes fonctions sont disponibles pendant un appel, notamment :

- ☎ : Raccrocher.
- 🎤 : Désactiver le microphone du véhicule.
- 🎤 : Activer le microphone du véhicule.
- 📱/📱 : Transférer la conversation vers un téléphone mobile.
- 🚗 : Transférer la conversation vers le microphone et les haut-parleurs du véhicule.
- 🏠 : Retourner à l'écran précédent (par ex. Navigation ou page Accueil).

NAVI 80 IntelliLink - Fonctions disponibles durant une conversation téléphonique

En plus de la commande du volume, différentes fonctions sont disponibles pendant un appel, notamment :

- Placer un appel en attente : Effleurer + (pour ouvrir un menu contextuel) et sélectionner **En attente**. Effleurer **Continuer** pour reprendre l'appel.
- Transférer la conversation vers un téléphone mobile : Effleurer + (pour ouvrir un menu contextuel) et sélectionner **Appareil téléphonique**.

  Dans certains cas, le téléphone peut être déconnecté de l'Infotainment System durant un transfert d'appel.
- Raccrocher : Effleurer **Fin d'appel**.
- Retourner au menu précédent : Toucher ←.

Réglages du téléphone

NAVI 50 IntelliLink - Réglages du téléphone

Restaurer les réglages par défaut du téléphone

Pour accéder au menu des réglages à tout moment, effleurer ⌂ suivi par ⚙**RÉGLAGE(S)**.

Sélectionner **Système** suivi de **Réglages d'usine** puis **Téléphone** pour remettre les réglages du téléphone à leurs valeurs par défaut. Confirmer en effleurant **OK**.

Afficher la version du logiciel

Pour accéder au menu des réglages à tout moment, effleurer ⌂ suivi par ⚙**RÉGLAGE(S)**.

Sélectionner **Système** suivi de **Version du système** pour afficher la version du logiciel.

NAVI 80 IntelliLink - Réglages du téléphone

Depuis la page d'accueil, effleurer **MENU** puis **Téléphone**, suivi de **Réglages**.

Sélectionner parmi les options suivantes :

- **Gestion des appareils** :

  Se reporter à (NAVI 80 IntelliLink) « Appariement d'un téléphone mobile » dans la section « Connexion Bluetooth » ⇨ 124.
- **Niveaux sonores** :

  Pour régler le volume et la sonnerie des appels du système de téléphonie à mains libres.
- **Messagerie vocale** :

  Se reporter à (NAVI 80 IntelliLink) « Boîte vocale » plus haut.
- **Activer Bluetooth** :

  Se reporter à (NAVI 80 IntelliLink) « Activation du Bluetooth » dans la section « Connexion Bluetooth » ⇨ 124.
- **Téléchargement automatique des données du téléphone** :

  Sélectionner sur cette option pour cocher la case ☑ située à côté.

  Lors de l'appariement et/ou de la connexion du téléphone mobile à l'Infotainment System, la liste des

contacts et la liste des appels figurant dans le téléphone mobile peuvent à présent être téléchargées dans le système de téléphonie à mains libres.

Le partage des données doit également être autorisé sur votre téléphone. Se reporter aux instructions d'utilisation de votre téléphone mobile ou contactez votre opérateur de téléphonie.

Téléphones mobiles et équipement radio C.B.

Instructions d'installation et consignes de fonctionnement

Les instructions d'installation spécifiques au véhicule et les consignes de fonctionnement du téléphone mobile et le fabricant de mains libres doivent être observées lors de l'installation et du fonctionnement du téléphone mobile. Le non-respect de ces instructions invalide l'approbation du type de véhicule (directive EU 95/54/CE).

Recommandations pour un fonctionnement sans problème :

- Antenne extérieure installée professionnellement pour obtenir la portée maximale possible
- Puissance d'émission maximale de dix watts
- Lors du choix de l'endroit d'installation du téléphone, considérer la Remarque correspondante dans le Manuel d'utilisation, chapitre **Système d'airbags**.

Demander conseil sur les endroits de montage prévus pour l'antenne extérieure et le support ainsi que sur l'utilisation d'appareils dont la puissance d'émission est supérieure à dix watts.

L'utilisation d'un dispositif mains libres sans antenne extérieure pour des téléphones aux standards GSM 900/1800/1900 et UMTS est uniquement permise quand la puissance d'émission maximale du téléphone mobile ne dépasse pas deux watts pour les GSM 900 et un watt pour les autres.

Pour des questions de sécurité, n'utilisez pas le téléphone en cours de conduite. Même l'utilisation d'un kit mains libres peut vous distraire de la conduite.

⚠Attention

L'utilisation d'appareils radio et de téléphones mobiles qui ne correspondent pas aux standards de téléphones mobiles mentionnés ci-dessus n'est autorisée qu'avec une antenne appliquée à l'extérieur du véhicule.

Avertissement

Si les instructions mentionnées ci-dessus ne sont pas respectées, les téléphones mobiles et appareils radio peuvent entraîner, en cas de fonctionnement à l'intérieur de l'habitacle sans antenne extérieure, des défaillances de l'électronique du véhicule.

Index alphabétique

A

Accès aisé..... 32
Activation/désactivation..... 32
Activation de la fonction Bluetooth..... 124
Activation de la reconnaissance vocale..... 117
Activer le système de navigation.. 84
Adaptation volume km/h..... 44
Adresse du domicile..... 98
AF (Alternative Frequency)..... 57
Affichage..... 32, 42, 84
Affichage d'images..... 79
Affichage de CD..... 62
Affichage des autoroutes..... 84
Affichage des intersections..... 84
AGC activé..... 43
Aide !..... 105, 115
Aide au stationnement..... 32
Ajouter des contacts au répertoire du téléphone..... 128
Ajouter une destination favorite.... 98
Alertes de sécurité..... 84
Ambiance musicale..... 43
Amélioration du son à bas volume 43
Annonces sur la circulation (TA)... 57
Aperçu des symboles 114
Appariement d'un appareil audio.. 72
Appariement d'un téléphone mobile..... 124
Appel d'urgence..... 128
Appel en attente..... 128
Application Aha®..... 32
Arrêt automatique..... 32
AST (Liste d'enregistrement automatique)..... 56
Automatic Gain Control (AGC)..... 43
Autorisation de périphérique..... 124
Avance rapide..... 62
Avertissements concernant la navigation..... 84

B

Balance..... 43
Balises ID3..... 62
Bass..... 43
Bluetooth..... 119
Boîte vocale..... 128
Boussole..... 84

C

Caméra arrière..... 32
Cartes..... 81
Carte SD..... 81, 84
Catégories de PI..... 98
CD audio..... 61
CD MP3..... 61
CD WMA..... 61
Changer la langue du système 32, 45
Choisir la gamme d'ondes..... 51
Choix de gamme d'ondes..... 51

Claviers dans l'affichage..... 84, 119
Clé USB..... 68, 81, 84
Code de sécurité..... 31
Commande de navigation..... 117
Commande du téléphone..... 117
Commande du volume..... 128
Commandes de radio..... 51
Commandes du téléphone..... 119
Commandes Infotainment..... 32
Commandes sur la colonne de direction..... 7
Commande vocale..... 117
Composer un numéro de téléphone..... 128
Conduite éco..... 32
Configurer le système de navigation..... 84
Connexion..... 121
Connexion automatique du téléphone..... 121
Connexion Bluetooth..... 72, 124
Connexion d'un appareil audio..... 72
Connexion du téléphone..... 121
Connexion manuelle du téléphone..... 121
Consignes d'utilisation du téléphone..... 136
Coordonnées..... 84, 98

D
DAB..... 59
Déconnexion d'un appareil audio. 72
Déconnexion d'un téléphone..... 121
Définition du téléphone prioritaire 121
Désactivation de la fonction Bluetooth..... 124
Désactivation du guidage..... 105
Désappariement d'un téléphone mobile..... 124
Destination..... 84
Destinations favorites..... 98
Destinations récentes..... 98
Diaporama..... 84
Digital Audio Broadcasting..... 59

E
Éco-coaching..... 32
Ecouter une source audio..... 69
Écran de carte..... 84
Écran de menu..... 42, 84
Éjection d'un CD..... 62
Éléments de commande..... 32, 119
Éléments du bandeau de commande..... 7
Emplacement du domicile..... 84
Emplacements sauvegardés..... 98
Enregistrement de stations..... 56
Enregistrement manuel de station 56
Enregistrer automatiquement des stations..... 56
Enregistrer une destination favorite..... 98
Entrée AUX..... 66
Entrer une adresse..... 98
Éviter une partie de l'itinéraire.... 105

F
Fader..... 43
Favoris..... 32
Média..... 32
Navigation..... 32
Services..... 32
Téléphone..... 32
Fichiers AAC..... 61
Fichiers ACC..... 68
Fichiers MP3..... 68
Fichiers WAV..... 61
Fichiers WMA..... 68
Fonction antivol 31
Fonctionnement.. 32, 51, 66, 84, 128
Fonctions disponibles pendant la conversation téléphonique. . 128
Fonctions radio..... 56, 57

G
Guidage 105

H

HD Traffic..... 84
Heure..... 32
Horloge..... 32, 45, 84

I

i-Announcement..... 57
Images..... 79
Images des voies de circulation... 84
Indicateur d'économie de carburant Indicateur de style de conduite. 32
Indicateur de style de conduite Indicateur d'économie de carburant..... 32
Information affichée..... 62
Informations générales..... 61
Informations sur l'itinéraire..... 105
Informations sur le pays..... 105, 128
Informations sur le véhicule..... 32
Informations textuelles (texte radio)..... 57
Informations trafic..... 105
Infotainment System Activation/désactivation..... 32
Initiations rapides..... 84
Instructions d'installation du téléphone..... 136
iPod..... 68, 69
Itinéraire..... 84

L

Langue..... 32
Latitude, longitude..... 98
Lecteur CD..... 61, 62
Lecteur MP3..... 69
Lecteurs audio..... 32
Lecteurs CD portables..... 66
Lecteurs MP3..... 68
Lecteurs USB..... 69
Lecture aléatoire..... 62
Lecture de CD..... 62
Lecture de films..... 79
Lire la musique via Bluetooth..... 72
Liste des appareils Bluetooth..... 124
Liste de station FM..... 56
Listes d'appels..... 128
Listes d'enregistrement automatique..... 56
Loudness..... 43

M

Menu abrégé..... 84
Menu de téléphone..... 128
Messagerie..... 128
Météo..... 84
Méthode de planification d'itinéraire..... 84
Mettre à jour la liste FM..... 56
Mise à jour de la liste de stations. 56
Mise en attente automatique..... 128
MIX..... 62
Modes de fonctionnement..... 32
Mode silencieux..... 32, 62
Modifier l'emplacement du domicile..... 84
Modifier l'itinéraire..... 105
Modifier le mot de passe de la connexion Bluetooth..... 124
Multimédia..... 79
Musique Bluetooth..... 72
My TomTom LIVE..... 84

N

Nouvelles..... 57
Numéro d'urgence..... 128

O

Optimisation sonore..... 43
Ordinateur de bord..... 32
Ordinateur embarqué..... 32
Où suis-je ?..... 105, 128

P

Paramètres d'itinéraire..... 84
Paramètres de tonalité..... 43
Paramètres de volume..... 44
Paramètres multimédia..... 45
Parcourir la carte..... 105
Pause..... 62
Photos..... 79
Points d'intérêt..... 32, 98

Points d'intérêt (PI)..... 98
Points de passage..... 98, 105
Port USB..... 68
Préférences de planification..... 84
Préférences du système de navigation..... 84
Préférences vocales..... 84
Préparation préalable de l'itinéraire..... 98
Présentation des éléments de commande..... 7
Présentation du fonctionnement des appuis..... 42
Prise jack..... 66
Prise USB..... 69
PTY (type de programme)..... 57

R
Radars..... 84
Radio..... 51
DAB..... 59
Digital Audio Broadcasting..... 59
Radio Data System (RDS) 57
Rapport de trajet..... 32
RDS..... 57
Rear OFF..... 43
Réception d'appels..... 128
Réception radio..... 51
Recherche automatique d'émetteurs..... 53
Recherche de stations..... 53
Recherche du nom d'une station de radio..... 53
Recherche locale..... 98
Recherche manuelle d'émetteurs. 53
Rechercher un appareil Bluetooth..... 124
Rechercher un nom de station de radio..... 53
Reconnaissance vocale..... 115, 117
Récupérer une station..... 56
Récupérer une station mémorisée 53
Région..... 57
Réglage de l'essuie-glace de lunette arrière..... 32
Réglage des feux de jour..... 32
Réglage du rabattement des rétroviseurs..... 32
Réglage du volume..... 32
Réglages..... 32
Réglages audio..... 43, 62
Réglages d'image..... 32
Réglages de la caméra arrière..... 32
Réglages du partage de données 32
Réglages du système..... 45
Réglages du téléphone..... 128
Régler l'heure..... 32
Remarques générales 4, 66, 68, 72, 81, 115, 119
Rembobinage rapide..... 62
Remplacement des piles..... 84
Repères vocaux..... 117
Répertoire téléphonique..... 128
Restauration des réglages d'usine 45
Restaurer les réglages par défaut 32

S
Saisie de la destination 98
Saisir un numéro manuellement. 128
Sécurité routière..... 4, 119
Sélection d'un album..... 62
Sélection d'une destination..... 98
Sélectionner une piste..... 62
Service i-News..... 57
Service i-Traffic..... 57
Services..... 32
Services de navigation..... 32
Services en temps réel..... 84
Simulcast..... 57
Stations mémorisées..... 53
Supprimer un appareil de la liste des appareils Bluetooth..... 124
Supprimer une destination favorite 98
Système de navigation
Carte SD..... 81
Cartes..... 81
Clé USB..... 81
Créer un compte..... 81
Enregistrement du Système de navigation..... 81

Installation du logiciel..... 81
Installation du Logiciel..... 81
Système de positionnement global (GPS)..... 81
Traffic info service..... 81
Système de positionnement global (GPS)..... 81
Système de téléphonie à mains libres..... 128

T
Téléphone..... 119
Téléphones mobiles et équipement radio C.B. 136
Texte d'informations (texte de CD ou balise ID3)..... 62
Texte de CD..... 62
Texte radio..... 57
Traffic info service..... 81
Treble..... 43

U
Utilisation..... 62, 72
Utilisation de ce manuel..... 4
Utilisation de l'entrée AUX..... 66
Utilisation de l'Infotainment System..... 32
Utilisation des éléments de commande..... 32
Utilisation du lecteur CD..... 62

V
Version du logiciel..... 128
Vidéos..... 79
Vignettes..... 79
Visionneur d'image..... 84
Volume..... 117
Adaptation volume km/h..... 44
Amélioration du son à bas volume..... 43
Automatic Gain Control (AGC).. 43
Distribution de volume..... 43
Rear OFF..... 43
Volume compensé par rapport à la vitesse..... 32, 44
Volume des messages d'informations trafic..... 44
Volume compensé par rapport à la vitesse..... 44
Volume de navigation..... 84
Volume des messages d'informations trafic..... 44

Z
Zoom automatique..... 84

www.opel.com

Copyright by ADAM OPEL AG, Rüsselsheim, Germany.

Les données mentionnées dans cette publication correspondent à la situation indiquée. Adam Opel AG se réserve le droit d'apporter des modifications techniques, de l'équipement et de la forme du véhicule par rapport aux indications reprises dans cette publication ainsi que des modifications de cette publication proprement dite.

Situation : février 2017, ADAM OPEL AG, Rüsselsheim.

Imprimé sur papier blanchi sans chlore.

ID-OLCVILSE1702-fr