ZAFIRA

Instruktionsbog

Indhold

Introduktion 2
Kort og godt 6
Nøgler, døre og ruder 19
Sæder, sikkerhed 35
Opbevaring 66
Instrumenter og betjening 96
Lygter 130
Infotainment-system 140
Klimastyring 190
Kørsel og betjening 198
Pleje af bilen 260
Service og vedligeholdelse 305
Tekniske data 308
Kundeinformation 322
Stikordsregister 334

Introduktion

Brændstof	Betegnelse			
Motorolie	Kvalitet			
	Viskositet			
Dæktryk		Dækstørrelse	For	Bag
	Sommerdæk			
	Vinterdæk			
Vægt				
	Beregning af totalvægt			
	- Egenvægt basismodel			
	= Nyttelast			

Modelspecifikke data

Noter Deres bils data på den foregående side, så de er let tilgængelige. Disse oplysninger findes i afsnittene "Service og vedligeholdelse" og "Tekniske data" samt på typeskiltet.

Indledning

Deres bil er en designbaseret kombination af avanceret teknologi, sikkerhed, miljøvenlighed og økonomi.

Denne instruktionsbog giver Dem alle de oplysninger, der er nødvendige, for at De kan køre Deres bil sikkert og effektivt.

Gør Deres passagerer opmærksomme på, at forkert brug af bilen kan føre til uheld og legemsbeskadigelse.

De skal altid overholde gældende love og bestemmelser i det land, De befinder Dem i. Disse kan afvige fra oplysningerne i denne instruktionsbog.

Hvis beskrivelsen i denne instruktionsbog ikke overholdes, kan det gå ud over garantiens dækning.

Når instruktionsbogen angiver, at man bør opsøge et værksted, anbefaler vi, at De opsøger en autoriseret Opel reparatør. Til gasbiler anbefaler vi en Opel reparatør, der er autoriseret til at udføre service på gasbiler.

Alle autoriserede Opel reparatører yder førsteklasses service til rimelige priser. Værkstedernes erfarne mekanikere, som er uddannet hos Opel, arbejder efter Opels særlige anvisninger.

Kundelitteraturen bør altid opbevares lettilgængelig i bilen.

Brugen af denne håndbog

- I denne håndbog beskrives alt det ekstraudstyr og de funktioner, der kan fås til denne model. **Visse beskrivelser, bl.a. af display- og menufunktioner, gælder muligvis ikke for Deres bil på grund af modelvariant, landespecifikationer, specialudstyr eller tilbehør.**
- De vil få et indledende overblik ved at læse afsnittet "Kort og godt".
- Indholdsfortegnelsen i begyndelsen af instruktionsbogen og i de enkelte afsnit viser, hvor man kan finde de forskellige oplysninger.
- Ved hjælp af stikordsregisteret kan man søge efter specifikke oplysninger.
- I denne instruktionsbog vises biler med rattet i venstre side. Biler med rattet i højre side betjenes på lignende måde.
- Instruktionsbogen anvender motorens id-kode. De tilsvarende salgsbetegnelser og producentkoden kan findes i afsnittet "Tekniske data".
- Retningsangivelser i beskrivelserne som f.eks. højre og venstre eller for og bag henviser altid til kørselsretningen.
- Displayet understøtter muligvis ikke dit sprog.
- Displaymeddelelser og mærkater i bilen er gengivet med **fed** skrift.

Fare, advarsel og forsigtig

⚠Fare

Tekster mærket med ⚠**Fare** angiver, at der er risiko for livstruende skader. Manglende overholdelse af instruktionerne kan være forbundet med livsfare.

⚠Advarsel

Tekster mærket med ⚠**Advarsel** angiver, at der er risiko for ulykker eller personskader. Manglende overholdelse af instruktionerne kan medføre legemsbeskadigelse.

Forsigtig

Tekster mærket med **Forsigtig** angiver, at der kan være risiko for skade på bilen. Manglende overholdelse af instruktionerne kan medføre beskadigelse af bilen.

Symboler

Sidehenvisninger angives med ⇨.
⇨ betyder "se side".

Sidehenvisninger og stikordsregistret henviser til de indrykkede overskrifter i indholdsfortegnelsen.

God tur.

Adam Opel GmbH

Kort og godt

Før kørslen

Oplåsning af bilen

Dørene og lastrummet låses op ved at trykke på 🔓. Dørene åbnes ved at trække i håndtagene. Bagklappen åbnes ved at trykke på berøringsfelt-kontakten under håndtaget.

Trådløs fjernbetjening ⇨ 20, centrallås ⇨ 21, bagagerum ⇨ 24.

Sædeindstilling

Længdeindstilling

Træk bøjlen opad, forskyd sædet, slip bøjlen. Prøv at bevæge sædet frem og tilbage for at sikre, at det er fastlåst.

Sædestilling ⇨ 37, Manuel sædeindstilling ⇨ 38, Elektrisk sædeindstilling ⇨ 39.

Ryglænets hældning

Træk i grebet, indstil hældningen og slip grebet. Lad sædet går hørbart i hak.

Sædestilling ⇨ 37, Manuel sædeindstilling ⇨ 38, Elektrisk sædeindstilling ⇨ 39.

Sædehøjde

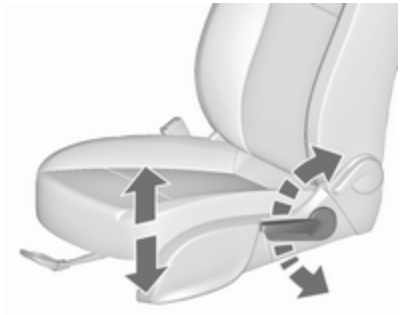

Pumpebevægelser med håndtaget

Opad : sædet hæves
Nedad : sædet sænkes

Sædestilling ⇨ 37, Manuel sædeindstilling ⇨ 38, Elektrisk sædeindstilling ⇨ 39.

Sædehældning

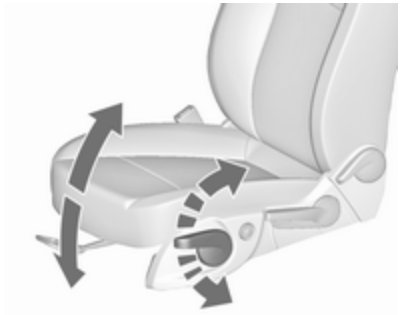

Pumpebevægelser med håndtaget

Opad : forkanten hæves
Nedad : forkanten sænkes

Sædestilling ⇨ 37, Manuel sædeindstilling ⇨ 38, Elektrisk sædeindstilling ⇨ 39.

Indstilling af hovedstøtter

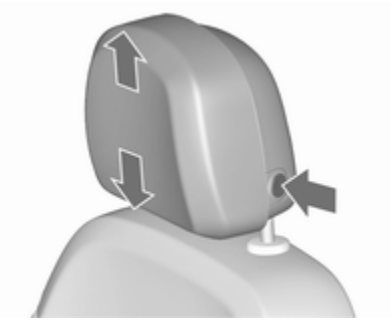

Tryk på udløserknappen, indstil højden og lad støtten gå i hak.

Hovedstøtter ⇨ 35.

Sikkerhedssele

Træk sikkerhedsselen ud og klik den på plads i selelåsen. Sikkerhedsselen må ikke være snoet og skal slutte tæt til kroppen. Ryglænet må ikke være lænet for langt bagover (maksimalt ca. 25°).

Sikkerhedsselen udløses ved at trykke på den røde knap i selelåsen.

Sædeposition ⇨ 37, Sikkerhedsseler ⇨ 49, Airbagsystem ⇨ 53.

Spejlindstilling

Bakspejl

Bakspejlet indstilles ved at bevæge spejlhuset i den ønskede retning.

Manuelt nedblændende bakspejl ⇨ 29, Automatisk nedblændende bakspejl ⇨ 29.

Sidespejle

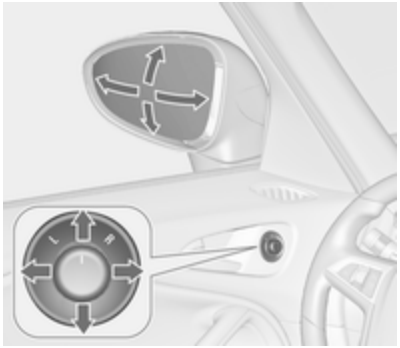

Vælg det relevante sidespejl ved at dreje knappen til venstre **(L)** eller til højre **(R)**. Spejlet indstilles ved at vippe firevejsknappen.

Konvekse sidespejle ⇨ 28, Elektrisk indstilling ⇨ 28, Indfældning af sidespejle ⇨ 28, El-opvarmede sidespejle ⇨ 29.

Indstilling af rat

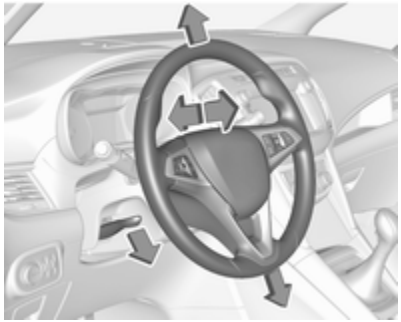

Træk håndtaget nedad, indstil rattet, skub derefter håndtaget opad og kontroller, at det er gået i hak.

Indstilling af rattet må kun foretages, når bilen holder stille, og rattet er låst op.

Airbagsystem ⇨ 53, tændingsstillinger ⇨ 199.

Oversigt over instrumentpanel

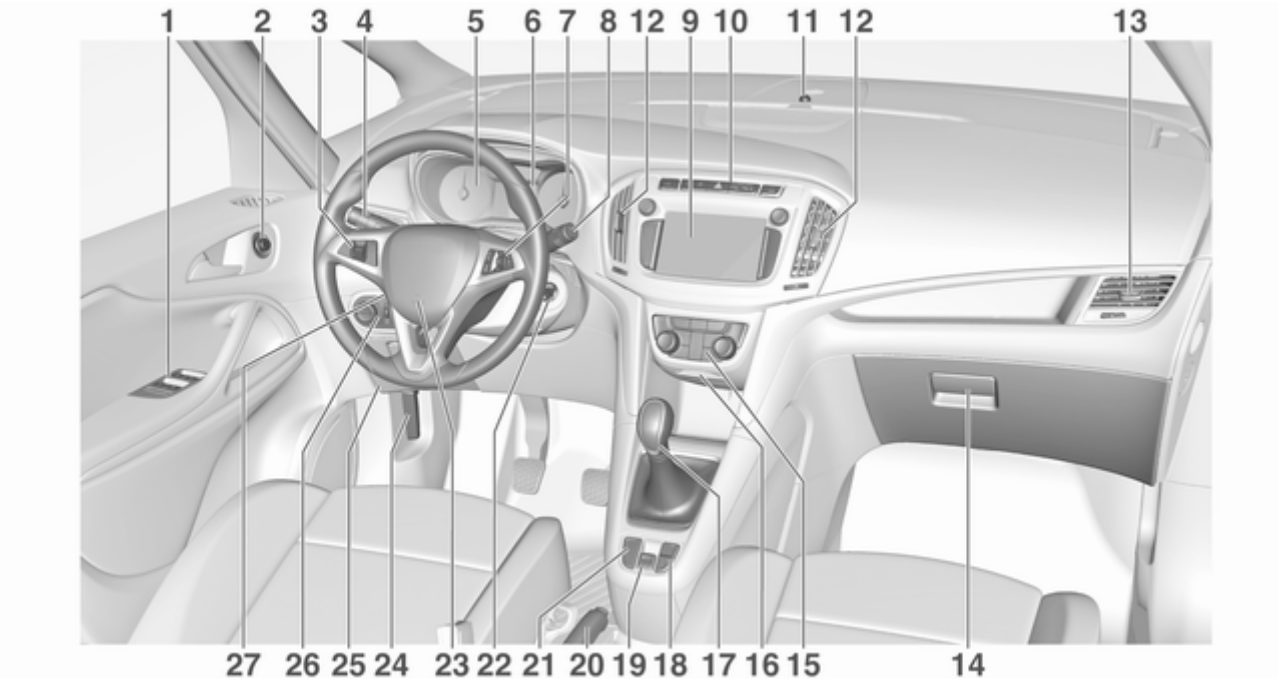

1 El-betjente ruder 30
2 Sidespejle 28
3 Cruise control 221
Hastighedsbegrænser 222
Adaptiv cruise control 224
Advarsel, kollision fremme .. 230
4 Blinklys og vognbaneskifte-lys, overhalingsblink, nærlys og fjernlys, fjernlysassistent 135
Orienteringslys 138
Parkeringslys 136
Knapper til førerinformationscenter 117
5 Instrumenter 103
6 Førerinformationscenter 117
7 Fjernbetjening på rattet 97
8 Vinduesvisker, forrudevasker, forlygtevasker, bagrudevisker, bagrudevasker 98
9 Informationsdisplay 122
10 Centrallås 21
Havariblink 135
Sportsprogram 219
Tourprogram 219
Brændstofvælger 105
Kontrollampe for deaktiveret airbag 112
11 Status-lysdiode for tyverialarm 25
12 Midterste ventilationsspjæld 196
13 Ventilationsspjæld i siderne 196
14 Handskerum 66
15 Klimastyring 190
16 USB-indgang 10
Stikkontakt 101
17 Gearvælger, manuel gearkasse 213
Automatisk gearkasse 210
18 Traction Control-system 217
Elektronisk stabilitetskontrol 218
Vognbaneskiftadvarsel 245
19 Elektrisk parkeringsbremse . 215
20 Manuel parkeringsbremse . . 215
21 Parkeringsassistentsystemer 236
Eco-knap til stop/start-system 202
22 Tændingslås med ratlås 199
23 Horn 98
Førerairbag 56
24 Greb til åbning af motorhjelm 262
25 Sikringsboks 279
Opbevaringsrum 68
26 Lyskontakt 130
Lyslængderegulering 132
Tågeforlygter 135
Tågebaglygte 136
Instrumentbelysning 137

27 Indstilling af rat 97

Udvendige lygter

AUTO : automatisk skift mellem kørelys og nærlys
: parkeringslys
D : forlygter

Automatisk tilkobling af nærlys ⇨ 131.

Tågeforlygter

Tryk på lyskontakten:

: tågeforlygter
: tågebaglygte

Lygter ⇨ 130.

Overhalingsblink, fjernlys og nærlys

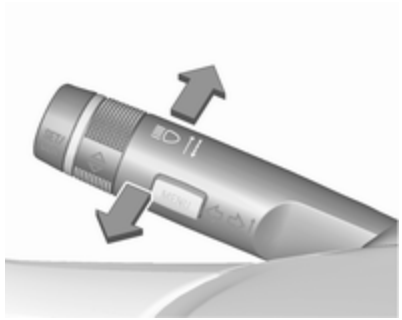

overhalingsblink : træk armen mod rattet
fjernlys : tryk armen fremad
nærlys : tryk eller træk i armen

Fjernlys ⇨ 131.

Overhalingsblink ⇨ 132.

LED-forlygter ⇨ 134.

Fjernlysassistent ⇨ 134.

Blinklys og vognbaneskifte-lys

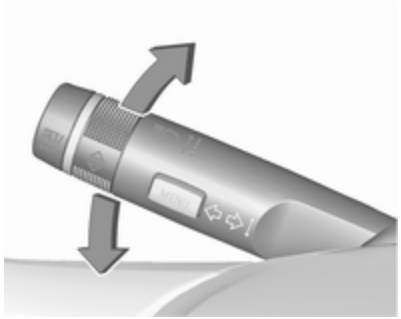

arm opad : højre blinklys
arm nedad : venstre blinklys

Blinklys og vognbaneskiftsignal ⇨ 135, Parkeringslys ⇨ 136.

Havariblink

Betjenes ved at trykke på ⚠.

Havariblink ⇨ 135.

Horn

Tryk på 📯.

Viskere og sprinkler

Vinduesvisker

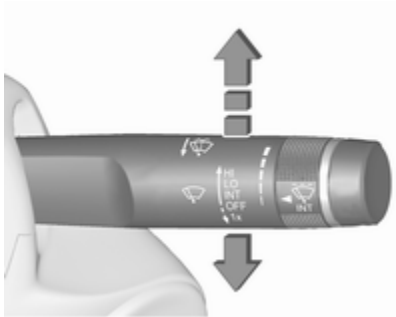

HI : hurtigt
LO : langsomt
INT : intervalfunktion resp. automatisk viskerfunktion med regnsensor
OFF : slukket

Når armen trykkes nedad til position **1x**, kører vinduesviskerne én gang, selv om viskerne er slået fra.

Vinduesvisker ⇨ 98, Udskiftning af viskerblad ⇨ 268.

Forrudevasker

Træk armen mod rattet.

Forrudevasker ⇨ 98, Sprinklervæske ⇨ 266.

Bagrudevisker

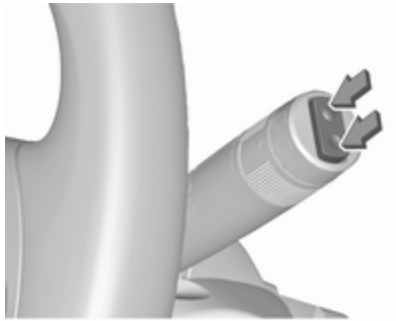

Bagrudeviskeren aktiveres med vippekontakten:

øverste kontakt	:	konstant funktion
nederste kontakt	:	intervalfunktion
midterstilling	:	slukket

Bagrudevasker

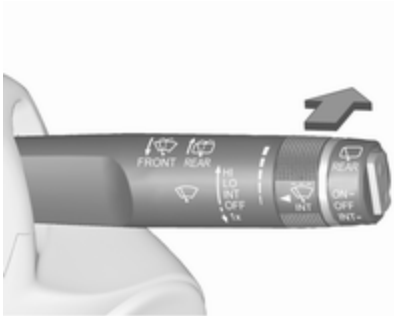

Tryk armen fremad.

Bagrudesprinkleren aktiveres, og viskeren bevæger sig et par gange.

Bagrudevisker/-vasker ⇨ 99.

Klimaanlæg

El-bagrude, el-opvarmede sidespejle

Varmen betjenes ved at trykke på ⊞.

El-bagrude ⇨ 32.

Afdugning og afisning af ruder

Tryk på ⊞.

Stil temperaturstyringen på det højeste niveau.

El-bagrude ⊞ tændt.

Klimastyring ⇨ 190.

Gearkasse

Manuel gearkasse

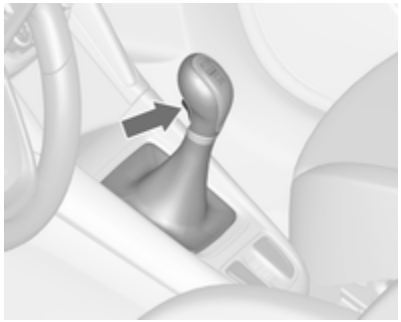

Bakgear: mens bilen står stille, trædes koblingspedalen ned. Derefter trykkes der på udløserknappen på gearvælgeren, og der sættes i gear.

Manuel gearkasse ⇨ 213.

Automatisk gearkasse

P : parkering
R : bakgear
N : frigear
D : automatisk drift
M : manuel funktion
+ : skift op
– : skift ned

Gearvælgeren kan kun føres ud af **P**, når tændingen er slået til, og der trædes på bremsen. Der kan skiftes til **P** eller **R** ved at trykke på udløserknappen.

Automatisk gearkasse ⇨ 210.

Start

Inden man begynder at køre, skal følgende kontrolleres

- Dæktryk og dækkenes tilstand ⇨ 283, ⇨ 320.
- Oliestand og væskestande ⇨ 263.
- At samtlige ruder, spejle, lygter og nummerplader virker og er fri for snavs, sne og is.
- At spejle, sæder og sikkerhedsseler er korrekt indstillet ⇨ 28, ⇨ 37, ⇨ 50.
- Bremsernes funktion ved lav hastighed. Det gælder især, hvis der er fugt på bremserne.

Start af motor

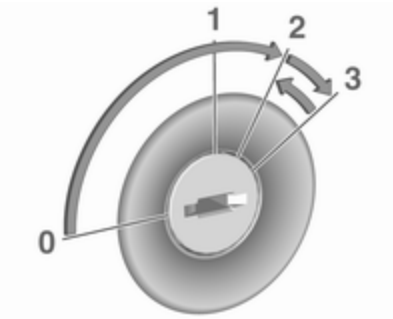

- Drej nøglen til stilling **1**.
- Drej rattet en anelse for at frigøre ratlåsen.
- Træd på koblings- og bremsepedalerne.
- Automatisk gearkasse: træd på bremsepedalen, og flyt gearvælgeren til **P** eller **N**.
- Træd ikke på speederen.
- Dieselmotorer: drej nøglen til stilling **2** for forvarmning og vent, indtil kontrollampen slukker.
- Drej nøglen til stilling **3** og slip.

Start af motoren ⇨ 200.

Stop-start-system

Hvis bilen kører ved en lav hastighed eller holder stille, og visse betingelser er opfyldt, skal du aktivere et Autostop som følger:

- Træd på koblingspedalen.
- Vælg frigear.
- Slip koblingspedalen.

Et Autostop indikeres af nålen ved **AUTOSTOP**-positionen på omdrejningstælleren.

For at genstarte motoren skal du træde på koblingspedalen igen. En genstart indikeres af nålen ved tomgangs-positionen på omdrejningstælleren.

Stop-start-system ⇨ 202.

Parkering

⚠ Advarsel

- Parker aldrig bilen på en letantændelig overflade. Udstødningssystemets høje temperatur kan antænde overfladen.
- Aktiver altid parkeringsbremsen. Aktiver den manuelle parkeringsbremse uden at trykke på udløsningsknappen. Træk håndbremsen så meget som muligt ved en skråning eller en stigning. Træd samtidig på bremsepedalen for at reducere den nødvendige aktiveringskraft.

  I biler med elektrisk parkeringsbremse skal man trække i kontakten Ⓟ i ca. et sekund.

  Den elektriske parkeringsbremse er aktiveret, når kontrollampen Ⓟ lyser ⇨ 112.
- Sluk for motoren.
- Hvis bilen holder på et plant underlag eller en stigning, sættes den i 1. gear, hhv. gearvælgeren sættes i stilling **P**, inden tændingsnøglen tages ud. På en stigning drejes forhjulene desuden væk fra kantstenen.

  Hvis bilen holder på et nedadskrånende underlag, sættes den i bakgear, eller gearvælgeren sættes i stilling **P**, inden tændingsnøglen tages ud. Desuden drejes forhjulene ind mod kantstenen.
- Luk ruderne.
- Tag tændingsnøglen ud af tændingslåsen. Rattet drejes, indtil man kan mærke, at ratlåsen aktiveres.

  I biler med automatisk gearkasse kan nøglen kun tages ud, når gearvælgeren står i stilling **P**.
- Lås bilen med 🔒 på fjernbetjeningen.
- Aktiver tyverialarmen ⇨ 25.
- Motorens køleblæsere kan fortsætte med at arbejde, efter at der er blevet slukket for motoren ⇨ 262.

Forsigtig

For at skåne turboladeren skal bilen efter høje motoromdrejningstal eller høj motorbelastning gå et kort stykke tid med lavt omdrejningstal eller i tomgang i ca. 30 sekunder, før motoren slukkes.

Nøgler, låse ⇨ 19, Henstillen af bilen i længere tid ⇨ 261.

Nøgler, døre og ruder

Nøgler, låse **19**
Nøgler 19
Car Pass 20
Fjernbetjening 20
Lagrede indstillinger 21
Centrallås 21
Automatisk låsning 23
Børnesikring 24
Døre **24**
Lastrum 24
Bilens sikkerhed **25**
Tyverisikring 25
Tyverialarm 25
Startspærre 27
Sidespejle **28**
Konvekse spejle 28
Elektrisk indstilling 28
Indfældelige spejle 28
Opvarmede spejle 29
Indvendige spejle **29**
Manuel nedblænding 29
Automatisk nedblænding 29
Ruder **30**
Forrude 30
Manuelle ruder 30
El-ruder 30
El-opvarmet bagrude 32
Solskærme 32
Solgardiner 32
Tag **33**
Panoramatag 33

Nøgler, låse

Nøgler

Forsigtig
Sæt ikke tunge eller omfangsrige genstande fast på tændingsnøglen.

Ekstra nøgler

Nøglenummeret står i bilens Car Pass eller på en aftagelig brik.

Nøglenummeret skal opgives ved bestilling af ekstra nøgler, da nøglen er en del af startspærresystemet.

Låse ⇨ 301.

Kodenummeret på adapteren til hjullåsemøtrikkerne er angivet på et kort. Det skal oplyses ved bestilling af en ny adapter.

Hjulskift ⇨ 291.

Nøgle med nøglekam, der kan foldes ud

Tryk på knappen for at folde ud. Tryk først på knappen for at folde i.

Car Pass

Bilens Car Pass indeholder oplysninger om bilen, der har med sikkerhed at gøre, og skal derfor opbevares et sikkert sted.

Når De opsøger et værksted, er disse bildata nødvendige for at udføre visse arbejder.

Fjernbetjening

Bruges til at betjene:

- centrallås
- tyverisikring
- tyverialarm
- el-betjente ruder

Fjernbetjeningen har en rækkevidde på ca. 20 meter. Den kan begrænses af eksterne faktorer. Havariblinket aktiveres ved betjening.

Fjernbetjeningen skal behandles med omhu og beskyttes mod fugt og høje temperaturer. Undgå unødig betjening.

Fejl

Hvis centrallåsen ikke kan betjenes ved hjælp af fjernbetjeningen, kan det skyldes følgende:

- Rækkevidden er overskredet.
- Batterispændingen er for lav.
- Fjernbetjeningen er blevet aktiveret gentagne gange umiddelbart efter hinanden uden for dens rækkevidde. Den skal derfor synkroniseres.
- Centrallåsen er blevet aktiveret gentagne gange umiddelbart efter hinanden, hvorved systemet er blevet overbelastet. Strømforsyningen afbrydes kortvarigt.
- Forstyrrelser på grund af radiobølger fra andre kilder med høj effekt.

Oplåsning ⇨ 21.

Grundindstillinger

Nogle indstillinger kan ændres i Indstillinger-menuen på info-displayet. Individuelle indstillinger ⇨ 124.

Udskiftning af batteri til fjernbetjeningen

Udskift straks batteriet, når rækkevidden forringes.

Batterier hører ikke hjemme i husholdningsaffaldet. De skal afleveres i hertil indrettede indsamlingskasser eller på genbrugsstationer.

Nøgle med nøglekam, der kan foldes ud

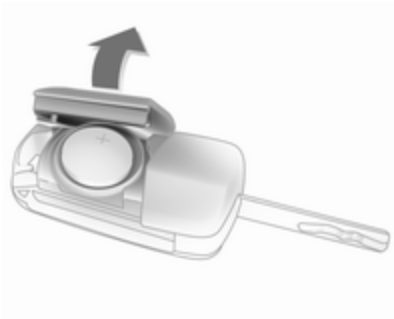

Fold nøglekammen ud og åbn enheden. Udskift batteriet (batteritype CR 2032), bemærk placeringen. Luk enheden og synkroniser.

Nøgle med fast nøglekam

Få batteriet udskiftet på et værksted.

Lagrede indstillinger

Når tændingen slås fra, gemmes følgende indstillinger automatisk af fjernbetjeningsenheden:

- lygter
- Infotainment-system
- centrallås
- Sportsfunktionsindstillinger
- komfortindstillinger

De gemte indstillinger anvendes automatisk, næste gang tændingen slås til med den gemte nøgle i fjernbetjeningsenheden ⇨ 199.

Det forudsætter, at **Personalisering (fører)** er aktiveret i de personlige indstillinger på info-displayet. Funktionen skal indstilles for hver fjernbetjeningsenhed, der benyttes. Statusændringen er kun tilgængelig efter låsning og oplåsning af bilen.

Individuelle indstillinger ⇨ 124.

Centrallås

Oplåsning og låsning af døre, bagagerum og tankklap.

Hvis der trækkes i et indvendigt dørhåndtag, oplåses den pågældende dør. Hvis der trækkes i håndtaget én gang til, åbnes døren.

Bemærkninger
I tilfælde af uheld, hvor airbaggene eller selestrammerne blev udløst, oplåses bilen automatisk.

Bemærkninger
Kort tid efter oplåsning med fjernbetjeningen låses dørene automatisk igen, hvis ingen af dørene er blevet åbnet.

Oplåsning

Tryk på 🔓.

Der kan vælges to indstillinger:

- For oplåsning af førerdør, bagagerum og tankklap alene, tryk én gang på 🔓. Alle døre låses op ved at trykke to gange på 🔓.
- Tryk én gang på 🔓 for at oplåse alle døre, bagagerummet og tankklappen.

Indstillingen kan ændres i Indstillinger-menuen på info-displayet. Individuelle indstillinger ⇨ 124.

Indstillingen kan gemmes i den benyttede nøgle. Lagrede indstillinger ⇨ 21.

Låsning

Lukning af døre, bagagerum og tankklap.

Tryk på 🔒.

Hvis førerdøren ikke er lukket rigtigt, aktiveres centrallåsen ikke.

Oplåsning og åbning af bagklap

Tryk på 🔓, når tændingen er slået fra. Bagklappen udløses til oplåsning og åbnes ved at trykke på berøringsfelt-kontakten under håndtaget.

Centrallåseknapper

Låser alle døre, bagklappen og tankklappen op eller i fra kabinen.

Tryk på 🔒 for at låse.

Tryk på 🔓 for at oplåse.

Fejl i fjernbetjeningen

Oplåsning

Førerdøren oplåses manuelt ved at dreje nøglen i låsen. Når tændingen slås til, og der trykkes på 🔓, oplåses alle døre, bagagerum og tankklap. Når tændingen slås til, deaktiveres tyverisikringen.

Låsning

Førerdøren låses manuelt ved at dreje nøglen i låsen.

Fejl i centrallåsmekanismen

Oplåsning

Førerdøren oplåses manuelt ved at dreje nøglen i låsen. De andre døre kan låses op ved at trække to gange i det indvendige dørhåndtag. Bagklappen og tankklappen kan ikke åbnes. Tyverisikringen deaktiveres ved at slå tændingen til ⇨ 25.

Låsning

Skub den indvendige låseknap i alle døre undtagen førerdøren. Luk derefter førerdøren, og lås den udefra med nøglen. Tankklap og bagklap kan ikke låses.

Automatisk låsning

Denne sikkerhedsfunktion kan konfigureres til automatisk at låse alle døre, bagagerum og tankklap, så snart en bestemt hastighed overskrides.

Indstillingerne kan ændres i Indstillinger-menuen på info-displayet. Individuelle indstillinger ⇨ 124.

Indstillingerne kan gemmes i den benyttede nøgle ⇨ 21.

Børnesikring

⚠Advarsel

Brug altid børnesikring, når der sidder børn på bagsæderne.

Drej børnesikringen i bagdøren til vandret stilling med nøglen eller med en skruetrækker. Døren kan ikke åbnes indefra. Børnesikringen deaktiveres ved at dreje den til lodret stilling.

Døre

Lastrum

Bagklap

Åbning

Efter oplåsning trykkes på berørings-feltkontakten under bagklappens tætningsliste, og bagklappen åbnes.

Centrallås ⇨ 21.

Lukning

Brug grebet på indersiden.

Tryk ikke på berøringsfeltkontakten under bagklappens tætningsliste under lukningen, da dette vil oplåse bagklappen igen.

Centrallås ⇨ 21.

Generelle anvisninger om betjening af bagklap

⚠ Fare

Ved transport af f.eks. store genstande må man ikke køre med bagklappen åben eller på klem, da giftige udstødningsgasser, der ikke kan ses eller lugtes, kan trænge ind i bilen. Dette kan medføre bevidstløshed og tilmed dødsfald.

Forsigtig

Inden bagklappen åbnes, skal man kontrollere, om der er forhindringer oven over, f.eks. en garageport, for at undgå skader på bagklappen. Kontroller altid bevægelsesområdet oven over og bag bagklappen.

Bemærkninger
Hvis der monteres visse typer tungt tilbehør på bagklappen, kan det betyde, at denne ikke kan holdes i åben position.

Bilens sikkerhed

Tyverisikring

⚠ Advarsel

Brug ikke denne funktion, hvis der befinder sig personer i bilen! Dørene kan ikke låses op indefra.

Alle døre sikres, så de ikke kan åbnes. Alle døre skal være lukket, ellers kan tyverisikringen ikke aktiveres.

Når bilen låses op, slås den mekaniske tyverisikring fra. Dette er ikke muligt med centrallåsknappen.

Aktivering

Tryk to gange på 🔒 på fjernbetjeningen inden for 5 sekunder.

Tyverialarm

Tyverialarmen er kombineret med det tyverisikrede låsesystem.

Den overvåger:

- døre, bagklap, motorhjelm
- kabinen samt det tilgrænsende bagagerum
- bilens hældning, f.eks. hvis den er løftet
- tænding

Aktivering

- Aktiverer automatisk 30 sekunder, efter at bilen er låst (initialisering af systemet).

- Direkte ved at trykke på 🔒 på fjernbetjeningen igen efter låsning.

Bemærkninger
Ændringer i kabinen, f.eks. brugen af sædebetræk samt åbne ruder eller soltag, kan påvirke kabineovervågningens funktion.

Aktivering uden kabine- og hældningsovervågning

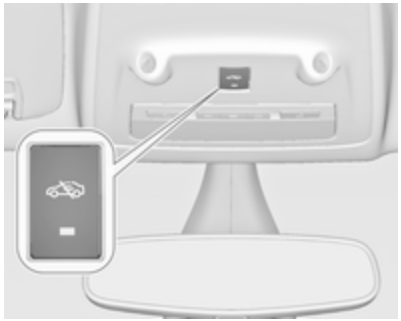

Sluk for kabine- og hældningsovervågningen, når der efterlades dyr i bilen, da store mængder ultralydssignaler eller bevægelser udløser alarmen. Den skal også slukkes, når bilen befinder sig på en færge eller et tog.

1. Luk bagklappen, motorhjelmen og ruderne.
2. Tryk på 🚗. Lysdioden i knappen lyser i op til 10 minutter.
3. Luk dørene.
4. Aktiver tyverialarmen.

Der vises en statusmeddelelse i førerinformationscentret.

Status-lysdiode

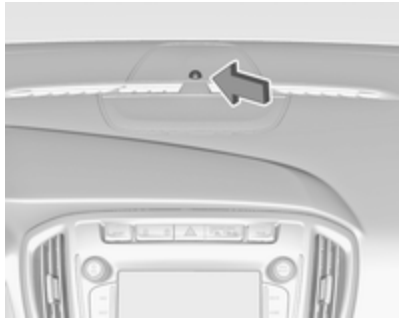

Status-lysdioden er integreret i føleren øverst på instrumentpanelet.

Status i de første 30 sekunder efter aktivering af tyverialarmen:

Diode tændt	:	test, armeringsforsinkelse
Dioden blinker hurtigt	:	døre, bagklap eller motorhjelm ikke lukket korrekt, eller fejl i systemet

Status efter at systemet er armeret:

Dioden blinker langsomt	: systemet er armeret

Ved fejl søges hjælp på et værksted.

Deaktivering

Når bilen låses op, deaktiveres tyverialarmen.

Alarm

Når alarmen udløses, lyder alarmhornet, og havariblinket blinker samtidig. Antallet og varigheden af alarmsignalerne er fastlagt i lovgivningen.

Alarmen kan afbrydes ved at trykke på en hvilken som helst knap på fjernbetjeningen eller ved at slutte tændingen til.

Tyverialarmen kan deaktiveres ved at trykke på 🔓 eller ved et slå tændingen til.

En udløst alarm, der ikke er blevet afbrudt af føreren, angives af havariblinklysene. De blinker hurtigt tre gange, næste gang bilen låses op med fjernbetjeningen. Desuden vises en advarselsmeddelelse i førerinformationscenteret, når tændingen er blevet slået til.

Fejlmeddelelser ⇨ 122.

Hvis bilens batteri skal frakobles (f.eks. i forbindelse med vedligeholdelsesarbejde), skal alarmsirenen deaktiveres på følgende måde: slå tændingen til og derefter fra. Dernæst frakobles bilens batteri i løbet af 15 sekunder.

Startspærre

Systemet er en del af tændingskontakten og af kontroller, om bilen må startes med den aktuelle nøgle.

Startspærren aktiveres automatisk, når nøglen tages ud af tændingen.

Hvis kontrollampen 🔒 blinker, når tændingen er slået til, er der en fejl i systemet. Motoren kan ikke startes. Afbryd tændingen og forsøg at starte igen.

Blinker kontrollampen fortsat, kan man forsøge at starte motoren med reservenøglen; søg hjælp på et værksted.

Bemærkninger

Startspærren låser ikke dørene. Når bilen forlades, skal den derfor altid låses og tyverialarmen ⇨ 21, ⇨ 25 kobles til.

Kontrollampe 🔒 ⇨ 116.

Sidespejle

Konvekse spejle

Det konvekse sidespejl indeholder et asfærisk område og mindsker døde vinkler. Spejlets form får genstande til at se mindre ud, og dette påvirker evnen til at bedømme afstande.

Blindvinkel-alarm ⇨ 239.

Elektrisk indstilling

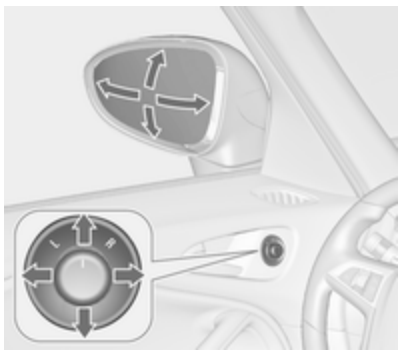

Vælg det relevante sidespejl ved at dreje knappen til venstre (L) eller til højre (R). Spejlet indstilles ved at vippe firevejsknappen.

I stilling 0 er ingen af spejlene valgt.

Indfældelige spejle

Af hensyn til fodgængernes sikkerhed vil sidespejlene klappe udad eller indad, hvis en fodgænger kommer til at gå ind i det med tilstrækkelig fart. Spejlet sættes på plads igen ved at trykke let på spejlhuset.

Elektrisk indfældning

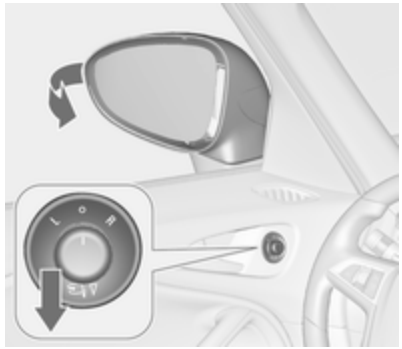

Drej kontakten til 0, og tryk den derefter ned. Begge sidespejle fældes ind.

Tryk kontakten nedefter igen - begge sidespejle vender tilbage til udgangsstillingen.

Hvis et elektrisk indfældet spejl klappes ud manuelt, er det kun det andet spejl, der fældes ud elektrisk, når knappen trykkes ned.

Opvarmede spejle

Betjenes ved at trykke på ⊞.

Opvarmningen er kun i funktion, når motoren er i gang, og den afbrydes automatisk efter et kort stykke tid.

Indvendige spejle

Manuel nedblænding

Med knappen på spejlhusets underside mindskes blændingen.

Automatisk nedblænding

Blænding i mørke fra bagvedkørende trafikanter mindskes automatisk.

Ruder

Forrude

Varmereflekterende forrude

Den varmereflekterende forrude har en belægning, der reflekterer solstråling. Også datasignaler, f.eks. fra vejbetalingsanlæg, reflekteres muligvis.

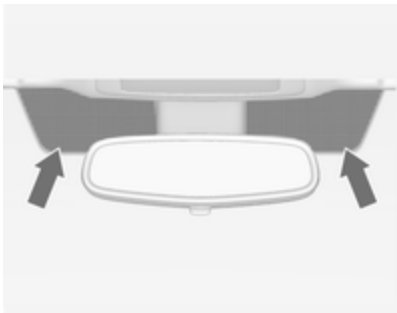

De afmærkede områder på forruden er ikke dækket af belægningen. Her skal anordninger til elektronisk dataregistrering og afgiftsbetaling anbringes. Ellers fungerer dataregistreringen muligvis ikke korrekt.

Forrudemærkater

Sæt ikke mærkater som f.eks. betalingsvejsmærkater eller lignende i forruden omkring bakspejlet. Ellers kan sensorens registreringszone og kameraets visningsområde i spejlhuset være begrænset.

Udskiftning af forrude

Forsigtig

Hvis bilen har en fremadvendt kamerasensor til førerhjælpesystemerne, er det meget vigtigt, at enhver forrudeudskiftning foretages nøjagtigt som angivet i Opels specifikationer. Ellers fungerer disse systemer muligvis ikke korrekt, og der er risiko for uventet adfærd og/eller meddelelser fra disse systemer.

Manuelle ruder

Dørruderne kan åbnes eller lukkes med rudehåndsving.

El-ruder

⚠Advarsel

El-betjente ruder skal betjenes med omhu. Der er risiko for legemsbeskadigelse - det er især farligt for børn.

Hvis der er børn på bagsæderne, skal børnesikringen for el-ruderne aktiveres.

Hold øje med ruder under lukning. Sørg for, at intet kommer i klemme.

Tænd for tændingen for at betjene el-ruderne. Bibeholdt strøm ved slukket motor ⇨ 200.

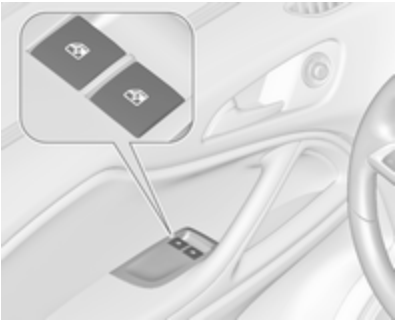

De enkelte ruder åbnes og lukkes ved at trykke hhv. trække i den pågældende kontakt.

Træk eller tryk let til første hak: ruden kører op eller ned, så længe kontakten aktiveres.

Et kraftigt tryk eller træk til andet hak, hvorefter kontakten slippes: ruden kører helt ned eller op med aktiveret sikkerhedsfunktion. Bevægelsen kan standses ved at aktivere kontakten igen i samme retning.

Sikkerhedsfunktion

Hvis ruden møder modstand halvvejs eller længere oppe under automatisk lukning, vil den straks stoppe og åbne automatisk igen.

Udkobling af sikkerhedsfunktion

Hvis ruden har vanskeligt ved at lukke på grund af isdannelse el.lign., skal tændingen slås til, hvorefter kontakten skal trækkes til første stop og holdes der. Ruden kører op uden aktiveret sikkerhedsfunktion. Bevægelsen standes ved at slippe knappen.

Børnesikring for bagruder

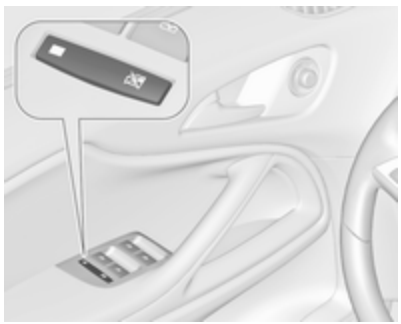

El-ruderne i bagdørene deaktiveres ved at trykke på ⊠, hvorved lysdioden tændes. Ruderne aktiveres ved at trykke på ⊠ igen.

Betjening af ruderne udefra

Ruderne kan aktiveres med fjernbetjeningen uden for bilen.

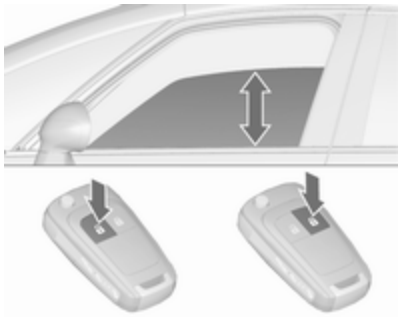

Tryk på 🔓 og hold den inde for at åbne ruderne.

Tryk på 🔒 og hold den inde for at lukke ruderne.

Slip knappen for at standse rudens bevægelse.

Hvis ruderne er helt åbne eller lukkede, blinker havariblinket to gange.

Overbelastning

Hvis ruderne aktiveres hyppigt med korte mellemrum, slås rudefunktionen fra et stykke tid.

Initialisering af el-ruderne

Hvis ruderne ikke kan lukkes automatisk (f.eks. hvis bilens batteri har været frakoblet), vises der en advarselsmeddelelse i førerinformationscentret.

Fejlmeddelelser ⇨ 122.

Rudernes elektronik aktiveres således:

1. Luk dørene.
2. Tilslut tændingen.
3. Træk i kontakten, indtil ruden er lukket, og bliv ved med at trække i yderligere to sekunder.
4. Gentag dette for alle vinduer.

El-opvarmet bagrude

Betjenes ved at trykke på ⊞.

Opvarmningen er kun i funktion, når motoren er i gang, og den afbrydes automatisk efter et kort stykke tid.

Afhængig af motortype tændes elbagruden automatisk under rengøring af dieselpartikelfilteret.

Solskærme

Når solskærmen vippes ned og eventuelt drejes ud mod siden, beskytter den mod blænding.

Spejlenes afdækning bør være lukket under kørsel.

Der findes en billetholder på bagsiden af solskærmen.

Solgardiner

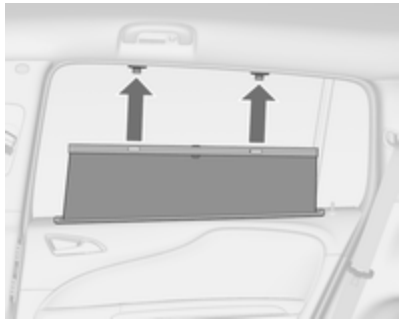

Sæderne i anden sæderække kan skærmes mod sollys ved at trække gardinet op og fastgøre det øverst på dørrammen.

Tag

Panoramatag

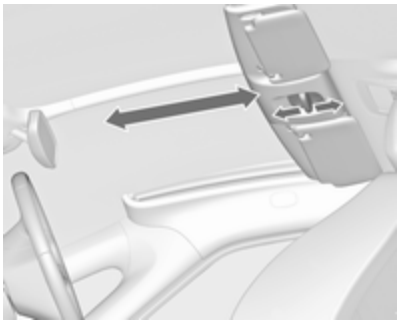

Træk i skyderen for at åbne dækslet til panoramataget.

Skub til skyderen for at skjule panoramataget.

Solafskærmning

Solafskærmningen over bagsæderne er eldrevet.

: åbne
: lukke

Tryk forsigtigt på eller til første hak: solafskærmningen åbnes eller lukkes, så længe kontakten bruges.

Tryk på eller kraftigere til andet hak og slip derefter: solafskærmningen åbnes eller lukkes automatisk. Bevægelsen stoppes ved at aktivere knappen igen.

Sikkerhedsfunktion

Hvis solafskærmningen møder modstand under den automatiske lukning, stopper den straks og åbner igen.

Stilstandsfunktion

Når tændingsnøglen står i stilling **1**, kan solafskærmningen betjenes ⇨ 199.

Initialisering efter strømsvigt

Efter et strømsvigt kan solafskærmningen muligvis kun betjenes i begrænset omfang. Initialiser systemet som følger:

1. Drej nøglen i tændingskontakten til position **1**.
2. Tryk forsigtigt to gange på (åbn) til det første hak; solafskærmningen åbner lidt.
3. Tryk straks forsigtigt to gange på (luk) til det første hak; solafskærmningen lukker lidt.

   Efter trin 3 er solafskærmningen i initialiseringstilstand uden sikkerhedsfunktion.
4. Tryk forsigtigt på (åbn) til det første hak, indtil solafskærmningen er helt åben.
5. Tryk forsigtigt på (luk) til det første hak, indtil solafskærmningen er helt lukket.

Efter denne procedure initialiseres solafskærmningen med aktiveret sikkerhedsfunktion.

Når der trykkes hårdt på eller til andet hak under initialisering, annulleres proceduren.

Sæder, sikkerhed

Hovedstøtter **35**
Aktive hovedstøtter 36
Forsæder **37**
Siddestilling 37
Manuel sædeindstilling 38
Elektrisk sædeindstilling 39
Armlæn 41
Sædevarme 42
Bagsæder **43**
Sæder i anden sæderække 43
Sæder i tredje sæderække 47
Sikkerhedsseler **49**
Trepunktssele 50
Airbags **53**
Frontairbags 56
Sideairbags 57
Gardinairbags 58
Deaktivering af airbag 58
Barnesæder **60**
Placering af barnesæder 63

Hovedstøtter

Hovedstøtternes position

⚠ Advarsel

Kør kun med korrekt indstillet hovedstøtte.

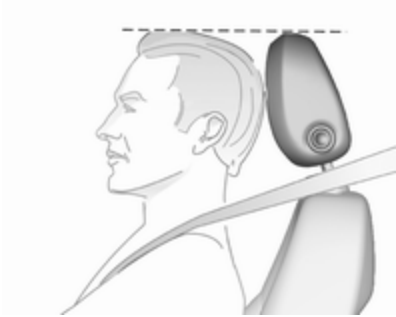

Hovedstøttens øverste kant bør befinde sig ved toppen af hovedet. Hvis personen er for høj til, at dette er muligt, skal hovedstøtten være i højest mulige position, og for små personer skal hovedstøtten være i lavest mulige position.

Indstilling

Hovedstøtter på forsæderne

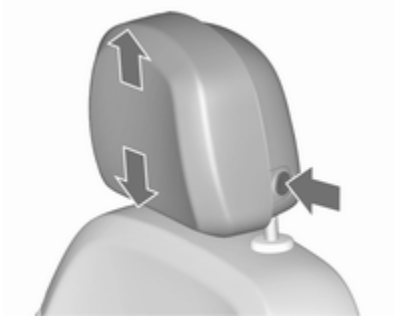

Højdeindstilling
Tryk på udløserknappen, indstil højden og lad støtten gå i hak.

Vandret indstilling

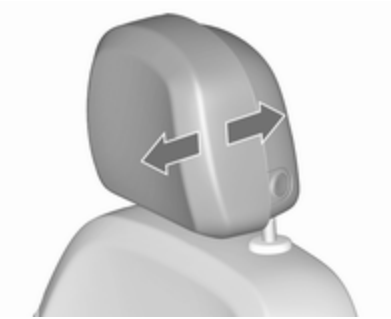

For vandret indstilling skal du trække hovedstøtten fremad. Den går i hak i flere positioner.

Hovedstøtten sættes tilbage i bageste position ved at trække den helt frem og slippe.

Hovedstøtter på bagsæderne

Højdeindstilling

Træk hovedstøtten opad eller skub den nedad ved at trykke på udløseren.

Afmontering

Tryk på begge låsefjedre, træk hovedstøtten opad, og tag den af.

Aktive hovedstøtter

I tilfælde af påkørsel bagfra bevæges de forreste dele af de aktive hovedstøtter en smule fremad. Derved støttes hovedet, så risikoen for piskesmældslæsioner nedsættes.

Bemærkninger

Godkendt tilbehør må kun monteres, hvis sædet ikke er i brug.

Forsæder

Siddestilling

⚠Advarsel

Kør kun med korrekt indstillede sæder.

⚠Advarsel

Indstil aldrig sæderne under kørslen. De kan flytte sig mere end tilsigtet.

⚠Fare

Af hensyn til sikker airbagudløsning må man ikke sidde tættere på rattet end 25 cm.

⚠Advarsel

Opbevar aldrig nogen genstande under sæderne.

- Skyd bagdelen så langt tilbage mod ryglænet som muligt. Afstanden fra sædet til pedalerne indstilles, så benene er let bøjede, når pedalerne er trådt helt ned. Skub højre sæde så langt tilbage som muligt.
- Indstil sædehøjden til den fornødne højde. Der skal sikres frit udsyn til alle sider og alle displayinstrumenter. Der skal være mindst en håndsbreddes frigang mellem hoved og loftsbeklædning. Lårene skal hvile let på sædet uden at trykke.
- Skyd skuldrene så langt tilbage mod ryglænet som muligt. Indstil ryglænshældningen så det er nemt at nå rattet, når armene er let bøjet. Når rattet drejes, skal skulderkontakten med ryglænet bevares. Ryglænene må ikke hælde for langt bagud. Vi anbefaler en maksimal hældningsvinkel på ca. 25°.
- Indstil sædet og rattet på en sådan måde, at håndleddene hviler oven på den øverste del af rattet, mens armen er helt udstrakt og skuldrene mod ryglænet.
- Indstilling af rat ⇨ 97.
- Indstilling af hovedstøtte ⇨ 35.
- Indstilling af sikkerhedsselernes højde ⇨ 50.
- Indstil den indstillelige lårstøtte, så der er en afstand på ca. to fingres bredde mellem sædekant og knæhase.
- Indstil lændestøtten, så den understøtter rygsøjlens naturlige form.

Manuel sædeindstilling

Kør kun med sæder og ryglæn sat i hak.

Længdeindstilling

Træk bøjlen opad, forskyd sædet, slip bøjlen. Prøv at bevæge sædet frem og tilbage for at sikre, at det er fastlåst.

Ryglænets hældning

Træk i grebet, indstil hældningen og slip grebet. Lad ryglænet gå hørbart i hak.

Sædehøjde

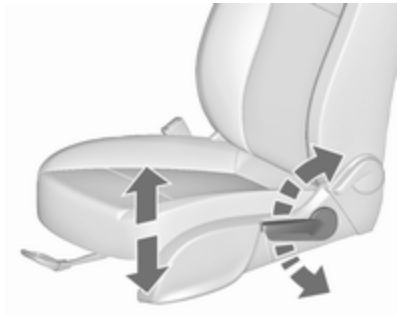

Pumpebevægelser med håndtaget

Opad : sædet hæves
Nedad : sædet sænkes

Sædehældning

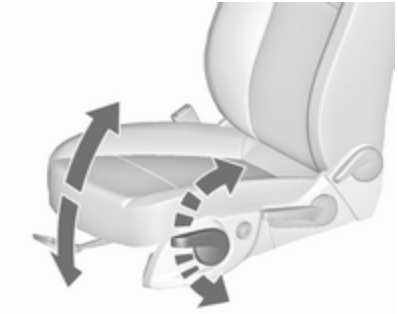

Pumpebevægelser med håndtaget

Opad : forkanten hæves
Nedad : forkanten sænkes

Lændestøtte

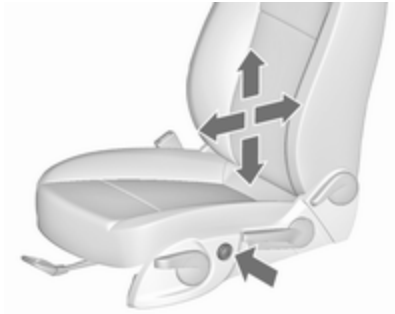

Indstil lændestøtten med firevejs-knappen, så den passer til personen på sædet.

Hæve/sænke lændestøtte: tryk knappen op eller ned.

Større/mindre lændestøtte: tryk knappen fremad eller bagud.

Indstillelig lårstøtte

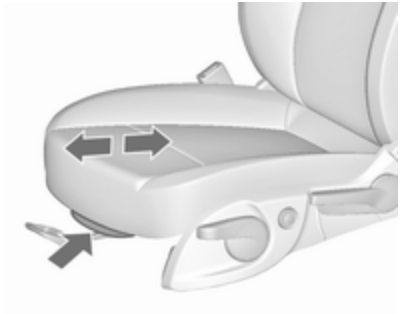

Træk i grebet og forskyd lårstøtten.

Elektrisk sædeindstilling

⚠Advarsel

Pas på ved betjening af de el-indstillelige sæder. Der er risiko for kvæstelse, især for børn. Genstande kan komme i klemme.

Hold øje med sæderne, når de indstilles. Bilens passagerer bør informeres om dette.

Længdeindstilling

Før kontakten fremad/bagud.

Sædehøjde

Før kontakten opefter/nedefter.

Sædehældning

Bevæg den forreste del af kontakten opad/nedad.

Ryglænets hældning

Drej kontakten fremad/bagud.

Lændestøtte

Indstil lændestøtten med firevejsknappen, så den passer til personen på sædet.

Hæve/sænke lændestøtte: tryk knappen op eller ned.

Større/mindre lændestøtte: tryk knappen fremad eller bagud.

Indstillelig lårstøtte

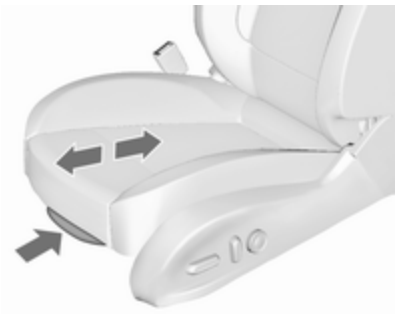

Træk i grebet og forskyd lårstøtten.

Overbelastning
Hvis den elektriske sædeindstilling overbelastes, afbrydes strømforsyningen automatisk i kort tid.

Armlæn

Basis-armlæn

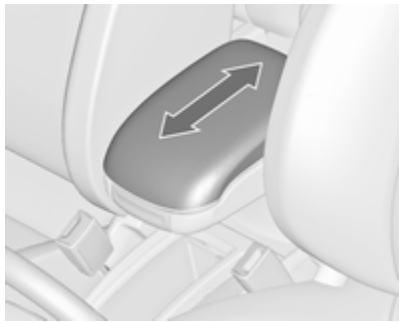

Armlænet kan skubbes fremad.

FlexConsole-armlæn

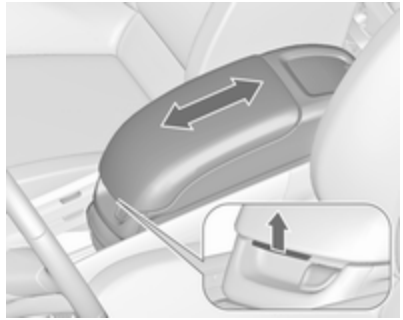

Armlænet kan flyttes ind i midterkonsollen. Træk i håndtaget for at skyde armlænet.

Der er to opbevaringsrum, en opbevaringsskuffe og en flytbar kopholder i armlænets konsol.

Opbevaringsrum i armlæn ⇨ 69.

Fjerne armlænet
FlexConsole-armlænet kan fjernes.

Tryk lukningerne indad, og klap låsemekanismen ned i bagenden af armlænet.

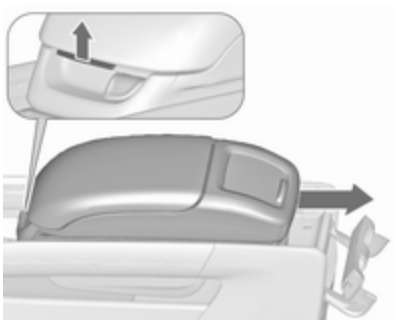

Træk i håndtaget foran armlænet, og skyd armlænet bagud ud af konsollen.

Montering i modsat rækkefølge.

Sædevarme

Indstil varmen som ønsket ved at trykke én eller flere gange på for det pågældende sæde. Kontrollampen i kontakten viser indstillingen.

Længerevarende brug på højeste indstilling anbefales ikke til personer med sart hud.

Sædevarme kan anvendes, når motoren er i gang og under et autostop.

Stop-start-system ⇨ 202.

Bagsæder

Sæder i anden sæderække

⚠Advarsel

Når sæder eller ryglæn i anden og tredje sæderække justeres eller fældes ned, skal hænder og fødder holdes væk fra sædernes/ryglænenes bevægelsesområde.

Opbevar aldrig genstande under sæderne.

Juster aldrig sæder under kørsel, da de kan bevæge sig ukontrollabelt.

Kør kun med sæder og ryglæn sat i hak.

Basissæder

Sædeposition

Hvert sæde på anden sæderække kan flyttes frem eller tilbage individuelt.

Træk i håndtaget, skub sædet, slip håndtaget og lad sædet gå i hak.

Sæderne kan sættes i hak i midlertidige positioner.

Sæderyglæn

Ryglænets hældning for hvert sæde kan justeres individuelt i tre positioner.

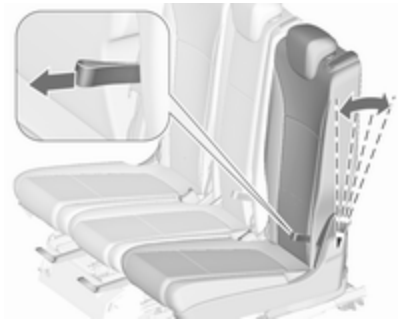

Træk i remmen, juster hældningen, slip remmen og lad ryglænet gå i hak.

⚠Advarsel

Brug kun lodret position for ryglænet til øget bagagemængde, ikke som sædeposition.

Lastrum, klappe ryglænene ned ⇨ 79.

Easy entry-funktion

For at muliggøre nem adgang til sæderne på tredje sæderække kan de yderste sæder i anden sæderække vippes.

Træk i udløseren, klap ryglænet ned, og flyt sædet fremad.

Klappe tilbage - Easy entry
Flyt først sædet til den ønskede position, og hæv derefter ryglænet.

⚠Advarsel

Når et ryglæn slås op, skal det kontrolleres, at sædet er forsvarligt låst i korrekt position, før du kører af sted. Hvis dette ikke gøres, kan det medføre personskader ved en hård opbremsning eller et sammenstød.

Tilbagelænede sæder

To typer brug er mulig:

Normale sæder: Alle tre sæder kan bruges og justeres individuelt.

Tilbagelænede sæder: Kun de yderste sæder kan bruges, men med den mest komfortable justering.

Sædeposition

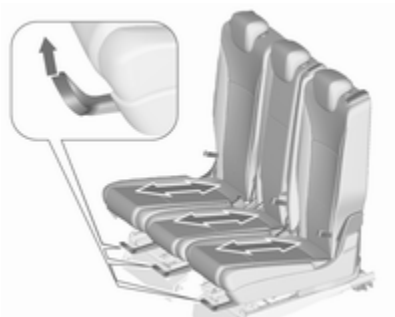

I normal position kan de tre sæder på anden sæderække flyttes individuelt i længderetningen.

Træk i håndtaget under sædet, skub sædet, slip håndtaget og lad sædet gå i hak.

I tilbagelænet position kan de yderste sæder desuden flyttes på tværs, når midtersædets ryglæn er klappet ned til et armlæn.

Sæderne kan sættes i hak i midlertidige positioner.

Skifte fra normal sædeposition til tilbagelænet sædeposition

- Tryk midtersædets nakkestøtte ned ved at trykke på udløseren ⇨ 35.

- Klap midterryglænet ned ved at trække i remmen.

- Tryk på venstre- og højreknapperne nær den midterste nakkestøtte, og klap de ydre dele af ryglænet ind, der skal bruges som armlæn. Sæt ryglænsdele i hak i armlænsposition.
- Træk i håndtaget under hvert af de yderste sæder, og skyd sæderne bagud. I det bageste område flytter sæderne sig på tværs. Lad sædet gå i hak.

  Dette er den mest komfortable sædeposition for de yderste sæder.

Forsigtig

Med sæder i tilbagelænet position:
- Brug ikke Easy entry-funktionen ⇨ 43.
- Undgå at klappe ryglænene på de ydre pladser ned.
- Undgå at klappe midterryglænet op.
- Undgå at klappe sæderne i tredje række op eller ned ⇨ 47.

Det vil beskadige sæderne.

⚠Advarsel

Sæt kun sæder i tilbagelænet position, hvis sæder i tredje række ikke er optaget.

Skifte fra tilbagelænet sædeposition til normal sædeposition

- Træk i håndtaget under hvert af de yderste sæder, og skyd sæderne fremad.

- Tryk på venstre- og højreknapperne nær den midterste nakkestøtte, og klap begge armlænsdele tilbage til midterryglænet.
- Klap midterryglænet op. Juster positionen ved at trække i remmen.

Forsigtig
Før midtersædets ryglæn klappes op, skal det kontrolleres, at armlænsdelene er klappet ned.

Kontroller, at alle positioner er korrekt i indgreb.

Sæderyglæn

Ryglænets hældning kan justeres individuelt til tre positioner.

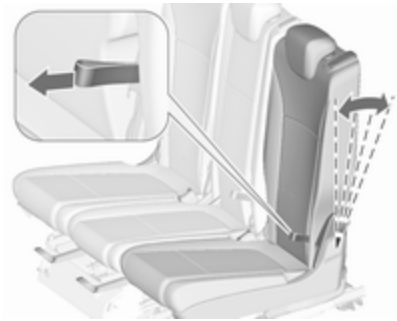

Træk i remmen, juster hældningen, slip remmen og lad ryglænet gå i hak.

⚠ Advarsel
Brug kun lodret position for ryglænet til øget bagagemængde, ikke som sædeposition.

Lastrum, klappe ryglænene ned ⇨ 79.

Easy entry-funktion

For at muliggøre nem adgang til sæderne på tredje sæderække kan de yderste sæder i anden sæderække vippes.

Træk i udløseren, klap ryglænet ned, og flyt sædet fremad.

Forsigtig

Med sæder i tilbagelænet position:

- Brug ikke Easy entry-funktionen.
- Træk ikke i remmen for at justere ryglænets hældning.

Det vil beskadige sæderne.

Klappe tilbage - Easy entry
Flyt først sædet til den ønskede position, og hæv derefter ryglænet.

⚠Advarsel

Når et ryglæn slås op, skal det kontrolleres, at sædet er forsvarligt låst i korrekt position, før du kører af sted. Hvis dette ikke gøres, kan det medføre personskader ved en kraftig opbremsning eller et sammenstød.

Sæder i tredje sæderække

⚠Advarsel

Når sæder eller ryglæn i anden og tredje sæderække justeres eller fældes ned, skal hænder og fødder holdes væk fra sædernes/ryglænenes bevægelsesområde.

Opbevar aldrig genstande under sæderne.

Juster aldrig sæder under kørsel, da de kan bevæge sig ukontrollabelt.

Kør kun med sæder og ryglæn sat i hak.

Forsigtig

Inden sæderne rejses op eller klappes ned, skal alle komponenter fjernes fra sideskinner og surrekroge.

Surrekrogene skal være gemt af vejen.

Sæderne i tredje sæderække kan klappes ned i bilens gulv, hvis der ikke er behov for dem, eller for at gøre lastrummet større.

Sæderne i tredje sæderække kan kun bruges, hvis anden sæderække ikke er i tilbagelænet position.

Oprejsning af sæderne

- Fold beskyttelsesmåtten ⇨ 84 ind, og fjern bagagerumsafdækningen ⇨ 81.

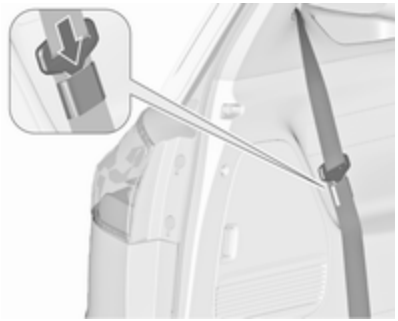

- Sæt låsetungen på sikkerhedsselen på hver side i den lomme, der er monteret på bæltet.

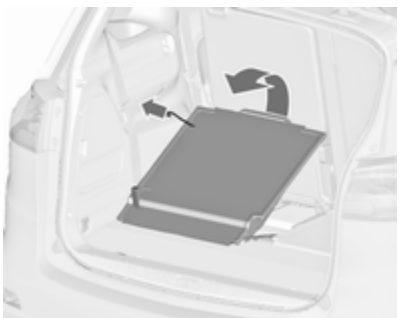

- Træk sædet op i den øverste rem, klap det ud og lad sædet gå i hak i opretstående position.

Klappe sæderne ned i bilens gulv

- Tryk nakkestøtten ned ved at trykke på udløseren ⇨ 35.
- Sæt låsetungen på sikkerhedsselen på hver side i den lomme, der er monteret på bæltet.

- Træk i den nederste rem, og vip samtidig ryglænet fremad, indtil sædet er sænket ned i bilens gulv.
- Monter beskyttelsesmåtten ⇨ 84 og bagagerumsafdækningen ⇨ 81.

Sikkerhedsseler

Sikkerhedsselerne låses, hvis kørehastigheden sættes kraftigt op eller ned, så personerne holdes fast i siddestillingen. Dette nedsætter faren for kvæstelser betydeligt.

⚠Advarsel

Husk altid at spænde sikkerhedsselen.

I tilfælde af et uheld vil personer, der ikke er fastspændt, være til fare for sig selv og andre personer i bilen.

Sikkerhedsselerne er beregnet til at anvendes af én person ad gangen. Barnesæde ⇨ 60.

Alle dele i selesystemet bør med jævne mellemrum kontrolleres for skader og tilsmudsning for at sikre, at de fungerer, som de skal.

Beskadigede dele skal udskiftes. Efter et uheld skal selerne og aktiverede selestrammere udskiftes af et værksted.

Bemærkninger
Sørg for at selerne ikke bliver beskadiget af sko eller skarpe genstande eller kommer i klemme. Sørg for at der ikke kan komme snavs i selernes oprulningsautomatik.

Sikkerhedssele

Hvert sæde er udstyret med en selehusker, angivet for forsæderne ved kontrollampe i omdrejningstælleren ⇨ 111, eller for bagsæder ved symbolerne eller i førerinformationscentret ⇨ 117.

Selekraftbegrænsere

På forsæderne reducerer selekraftbegrænserne belastningen på kroppen ved at slække selen gradvist under en kollision.

Selestrammere

I tilfælde af kraftigere sammenstød - frontalt eller bagfra - strammes forsædernes sikkerhedsseler.

⚠Advarsel

Forkert håndtering (f.eks. aftagning eller påsætning af seler) kan udløse selestrammerne.

Når selestrammerne er aktiveret, lyser kontrollampen uafbrudt ⇨ 111.

Selestrammere, der har været aktiveret, skal udskiftes af et værksted. Selestrammerne kan kun aktiveres én gang.

Bemærkninger
Undlad at fastgøre eller montere tilbehør eller andre genstande, der kan hindre selestrammerne i at fungere ordentligt. Der må ikke foretages ændringer på selestrammerens komponenter, da det vil medføre, at bilens kørselsgodkendelse bliver ugyldig.

Trepunktssele

Spænd

Træk sikkerhedsselen ud af selerullen, før den uden snoninger over kroppen og sæt låsetungen i spændet. Stram hofteselen jævnligt under kørslen ved at trække i skulderselen.

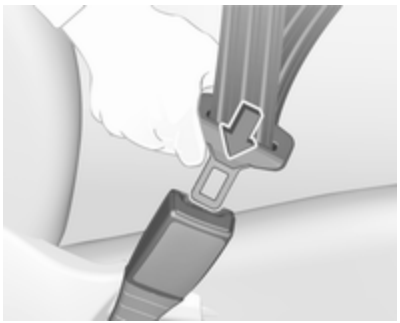

Løst eller kraftigt tøj gør, at sikkerhedsselen ikke slutter helt til. Anbring ikke genstande, for eksempel en håndtaske eller en mobiltelefon, mellem sikkerhedsselen og kroppen.

⚠ Advarsel
Selen må ikke ligge hen over lommer med hårde eller skrøbelige genstande.

Selehusker, ⇨ 111, ⇨ 117

Højdeindstilling

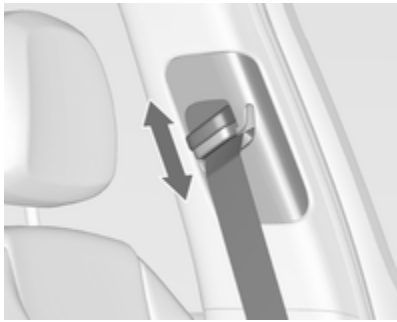

1. Træk sikkerhedsselen lidt ud.
2. Flyt højdeindstillingen opad, henholdsvis tryk på knappen for at udløse, og skub højdeindstillingen nedad.

Indstil højden, så sikkerhedsselen ligger hen over skulderen. Den må ikke gå hen over halsen eller overarmen.

Indstillinger må ikke foretages under kørslen.

Løsn

Sikkerhedsselen udløses ved at trykke på den røde knap på spændet.

Midterste sikkerhedssele på anden sæderække

Det midterste sæde er udstyret med en særlig trepunktssele.

Træk låsetunger med selen ud af seleholderen i taget.

Tag den nedre låsetunge ud af holderen, og klik den ind i venstre spænde (**1**) ved midtersædet. Før den øvre låsetunge med selen over hofteområdet og skulderen (må ikke blive snoet), og klik den ind i højre spænde (**2**) ved midtersædet.

Sikkerhedsselen løsnes ved først at trykke på knappen på højre selelås (**2**) og tage den øverste låsetunge af. Derefter trykkes der på knappen på venstre spænde (**1**), og den nedre låsetunge tages af. Sikkerhedsselen rulles op automatisk.

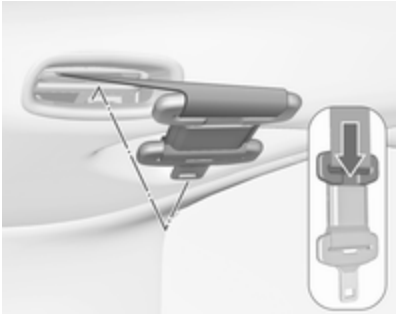

Skub den øverste låsetunge ind i holderen. Bøj de sammenlåste låsetunger om mod sikkerhedsselen.

Isæt i sikkerhedsseleholderen i taget, idet den nederste låsetunge peger fremefter.

Sikkerhedsseler på tredje sæderække

Sikkerhedsselerne på tredje sæderække er udstyret med trepunkts sikkerhedsseler.

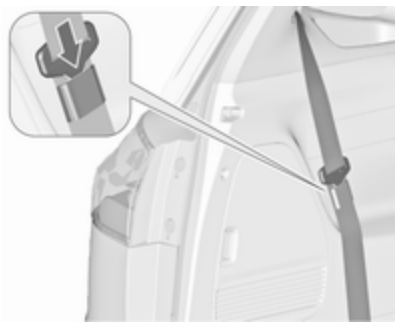

Når sikkerhedsselerne ikke anvendes, eller når sæderne er klappet ned, skal låsetungen på sikkerhedsselen på hver side sættes i den lomme, der er monteret på bæltet.

Hvis midtersædet på anden sæderække er optaget, og sikkerhedsselen er spændt, må kun personer med en legemshøjde på op til maks. 150 cm bruge venstre sæde i tredje sæderække.

Der er en advarselsmærkat på bagsiden af midterselen, når den trækkes ud, som informerer passageren på venstre sæde i tredje sæderække.

Brug af sikkerhedsseler under graviditet

⚠Advarsel

Hofteselen skal anbringes så lavt som muligt over bækkenet for at forhindre tryk mod underlivet.

Airbags

Airbagsystemet består af et vist antal individuelle systemer, afhængigt af udstyrets omfang.

Når airbaggene udløses, pustes de op på brøkdele af et sekund. De tømmes også så hurtigt, at det ofte ikke bemærkes ved et uheld.

⚠Advarsel

Airbagsystemet udløses eksplosivt, og reparationer må kun udføres af uddannet personale.

⚠Advarsel

Montering af tilbehør, der ændrer bilens ramme, kofangersystem, højde, plademetal foran eller i siden, kan forhindre airbagsystemet i at fungerer korrekt. Airbagsystemets funktion kan også påvirkes af ændring af enhver del af forsæderne, sikkerhedsselerne, aiirbagføler- og diagnosemodulet, rattet, instrumentpanelet, indvendige dørtætninger, herunder højttalere, ethvert airbagmodul, lofts- eller stolpebeklædning, frontfølere, sidekollisions-følere eller airbagledninger.

Bemærkninger

Elektronikken til styring af airbagsystemer og selestrammere er placeret i midterkonsollen. Anbring ikke magnetiske genstande i dette område.

Påsæt ingen genstande på airbaggenes afdækninger, og dæk dem ikke med andre materialer. Få beskadigede afdækninger udskiftet af et værksted.

Den enkelte airbag kan kun udløses én gang. Når først en airbag har været udløst, skal den udskiftes af et værksted. Desuden kan det være nødvendigt at få rattet, instrumentpanelet, dele af panelerne, dørtætningerne, håndtagene og sæderne udskiftet.

Der må ikke foretages ændringer på airbagsystemet, da det vil medføre, at bilens kørselsgodkendelse bliver ugyldig.

Kontrollampe for airbagsystemer ⇨ 111.

Barnesæder på forsæde i passagersiden med airbags

Advarsel i henhold til ECE R94.02:

EN: NEVER use a rearward-facing child restraint on a seat protected by an ACTIVE AIRBAG in front of it; DEATH or SERIOUS INJURY to the CHILD can occur.

DE: Nach hinten gerichtete Kindersitze NIEMALS auf einem Sitz verwenden, der durch einen davor befindlichen AKTIVEN AIRBAG geschützt ist, da dies den TOD oder SCHWERE VERLETZUNGEN DES KINDES zur Folge haben kann.

FR: NE JAMAIS utiliser un siège d'enfant orienté vers l'arrière sur un siège protégé par un COUSSIN GONFLABLE ACTIF placé devant lui, sous peine d'infliger des BLESSURES GRAVES, voire MORTELLES à l'ENFANT.

ES: NUNCA utilice un sistema de retención infantil orientado hacia atrás en un asiento protegido por un AIRBAG FRONTAL ACTIVO. Peligro de MUERTE o LESIONES GRAVES para el NIÑO.

RU: ЗАПРЕЩАЕТСЯ устанавливать детское удерживающее устройство лицом назад на сиденье автомобиля, оборудованном фронтальной подушкой безопасности, если ПОДУШКА НЕ ОТКЛЮЧЕНА! Это может привести к СМЕРТИ или СЕРЬЕЗНЫМ ТРАВМАМ РЕБЕНКА.

NL: Gebruik NOOIT een achterwaarts gericht kinderzitje op een stoel met een ACTIEVE AIRBAG ervoor, om DODELIJK of ERNSTIG LETSEL van het KIND te voorkomen.

DA: Brug ALDRIG en bagudvendt autostol på et forsæde med AKTIV AIRBAG, BARNET kan komme i LIVSFARE eller komme ALVORLIGT TIL SKADE.

SV: Använd ALDRIG en bakåtvänd barnstol på ett säte som skyddas med en framförvarande AKTIV AIRBAG. DÖDSFALL eller ALLVARLIGA SKADOR kan drabba BARNET.

FI: ÄLÄ KOSKAAN sijoita taaksepäin suunnattua lasten turvaistuinta istuimelle, jonka edessä on AKTIIVINEN TURVATYYNY, LAPSI VOI KUOLLA tai VAMMAUTUA VAKAVASTI.

NO: Bakovervendt barnesikringsutstyr må ALDRI brukes på et sete med AKTIV KOLLISJONSPUTE foran, da

det kan føre til at BARNET utsettes for LIVSFARE og fare for ALVORLIGE SKADER.

PT: NUNCA use um sistema de retenção para crianças voltado para trás num banco protegido com um AIRBAG ACTIVO na frente do mesmo, poderá ocorrer a PERDA DE VIDA ou FERIMENTOS GRAVES na CRIANÇA.

IT: Non usare mai un sistema di sicurezza per bambini rivolto all'indietro su un sedile protetto da AIRBAG ATTIVO di fronte ad esso: pericolo di MORTE o LESIONI GRAVI per il BAMBINO!

EL: ΠΟΤΕ μη χρησιμοποιείτε παιδικό κάθισμα ασφαλείας με φορά προς τα πίσω σε κάθισμα που προστατεύεται από μετωπικό ΕΝΕΡΓΟ ΑΕΡΟΣΑΚΟ, διότι το παιδί μπορεί να υποστεί ΘΑΝΑΣΙΜΟ ή ΣΟΒΑΡΟ ΤΡΑΥΜΑΤΙΣΜΟ.

PL: NIE WOLNO montować fotelika dziecięcego zwróconego tyłem do kierunku jazdy na fotelu, przed którym znajduje się WŁĄCZONA PODUSZKA POWIETRZNA. Niezastosowanie się do tego zalecenia może być przyczyną ŚMIERCI lub POWAŻNYCH OBRAŻEŃ u DZIECKA.

TR: Arkaya bakan bir çocuk emniyet sistemini KESİNLİKLE önünde bir AKTİF HAVA YASTIĞI ile korunmakta olan bir koltukta kullanmayınız. ÇOCUK ÖLEBİLİR veya AĞIR ŞEKİLDE YARALANABİLİR.

UK: НІКОЛИ не використовуйте систему безпеки для дітей, що встановлюється обличчям назад, на сидінні з УВІМКНЕНОЮ ПОДУШКОЮ БЕЗПЕКИ, інакше це може призвести до СМЕРТІ чи СЕРЙОЗНОГО ТРАВМУВАННЯ ДИТИНИ.

HU: SOHA ne használjon hátrafelé néző biztonsági gyerekülést előlről AKTÍV LÉGZSÁKKAL védett ülésen, mert a GYERMEK HALÁLÁT vagy KOMOLY SÉRÜLÉSÉT okozhatja.

HR: NIKADA nemojte koristiti sustav zadržavanja za djecu okrenut prema natrag na sjedalu s AKTIVNIM ZRAČNIM JASTUKOM ispred njega, to bi moglo dovesti do SMRTI ili OZBILJNJIH OZLJEDA za DIJETE.

SL: NIKOLI ne nameščajte otroškega varnostnega sedeža, obrnjenega v nasprotni smeri vožnje, na sedež z AKTIVNO ČELNO ZRAČNO BLAZINO, saj pri tem obstaja nevarnost RESNIH ali SMRTNIH POŠKODB za OTROKA.

SR: NIKADA ne koristiti bezbednosni sistem za decu u kome su deca okrenuta unazad na sedištu sa AKTIVNIM VAZDUŠNIM JASTUKOM ispred sedišta zato što DETE može da NASTRADA ili da se TEŠKO POVREDI.

MK: НИКОГАШ не користете детско седиште свртено наназад на седиште заштитено со АКТИВНО ВОЗДУШНО ПЕРНИЧЕ пред него, затоа што детето може ДА ЗАГИНЕ или да биде ТЕШКО ПОВРЕДЕНО.

BG: НИКОГА не използвайте детска седалка, гледаща назад, върху седалка, която е защитена чрез АКТИВНА ВЪЗДУШНА ВЪЗГЛАВНИЦА пред нея - може да се стигне до СМЪРТ или СЕРИОЗНО НАРАНЯВАНЕ на ДЕТЕТО.

RO: Nu utilizați NICIODATĂ un scaun pentru copil îndreptat spre partea din spate a mașinii pe un scaun protejat de un AIRBAG ACTIV în fața sa; acest lucru poate duce la DECESUL sau VĂTĂMAREA GRAVĂ a COPILULUI.

CS: NIKDY nepoužívejte dětský zádržný systém instalovaný proti směru jízdy na sedadle, které je chráněno před sedadlem AKTIVNÍM AIRBAGEM. Mohlo by dojít k VÁŽNÉMU PORANĚNÍ nebo ÚMRTÍ DÍTĚTE.

SK: NIKDY nepoužívajte detskú sedačku otočenú vzad na sedadle chránenom AKTÍVNYM AIRBAGOM, pretože môže dôjsť k SMRTI alebo VÁŽNYM ZRANENIAM DIEŤAŤA.

LT: JOKIU BŪDU nemontuokite atgal atgręžtos vaiko tvirtinimo sistemos sėdynėje, prieš kurią įrengta AKTYVI ORO PAGALVĖ, nes VAIKAS GALI ŽŪTI arba RIMTAI SUSIŽALOTI.

LV: NEKĀDĀ GADĪJUMĀ neizmantojiet uz aizmuguri vērstu bērnu sēdeklīti sēdvietā, kas tiek aizsargāta ar tās priekšā uzstādītu AKTĪVU DROŠĪBAS SPILVENU, jo pretējā gadījumā BĒRNS var gūt SMAGAS TRAUMAS vai IET BOJĀ.

ET: ÄRGE kasutage tahapoole suunatud lapseturvaistet istmel, mille ees on AKTIIVSE TURVAPADJAGA kaitstud iste, sest see võib põhjustada LAPSE SURMA või TÕSISE VIGASTUSE.

MT: QATT tuża trażżin għat-tfal li jħares lejn in-naħa ta' wara fuq sit protett b'AIRBAG ATTIV quddiemu; dan jista' jikkawża l-MEWT jew ĠRIEĦI SERJI lit-TFAL.

GA: Ná húsáid srian sábháilteachta linbh cúil RIAMH ar shuíochán a bhfuil mála aeir ag feidhmiú os a chomhair. Tá baol BÁIS nó GORTÚ DONA don PHÁISTE ag baint leis.

Ud over den advarsel, der kræves af ECE R94.02 må et fremadvendt barnesæde af sikkerhedsmæssige grunde kun anvendes under iagttagelse af de instruktioner og begrænsninger, der er anført i tabellen ⇨ 63.

⚠ Fare

Brug ikke et barnesæde på passagersædet, når frontairbaggen er aktiveret.

Airbagmærkaten er placeret på begge sider af passagerforsædets solskærm.

Deaktivering af airbag ⇨ 58.

Frontairbags

Frontairbagsystemet består af en airbag i rattet og én i instrumentpanelet i højre side. De er mærket med ordet **AIRBAG**.

Frontairbagsystemet udløses i tilfælde af frontalkollision af en vis alvorlighed. Tændingen skal være slået til.

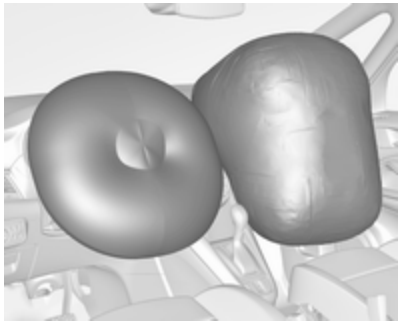

De oppustede airbags dæmper stødet og nedsætter dermed risikoen for kvæstelser af overkrop og hoved betydeligt for personerne, der sidder på forsædet.

⚠ Advarsel

Optimal beskyttelse ydes kun, hvis sædets position er korrekt.

Sædestilling ⇨ 37.

Anbring ikke arme/ben eller genstande i det område, hvor airbaggen kan blive udløst.

Spænd sikkerhedsselen korrekt og lås den korrekt. Dette er en forudsætning for, at airbaggen skal give beskyttelse.

Sideairbags

Sideairbagsystemet består af en airbag i hvert forsædes ryglæn. De er mærket med ordet **AIRBAG**.

Sideairbagsystemet udløses i tilfælde af sidekollision af en vis alvorlighed. Tændingen skal være slået til.

De oppustede airbags dæmper stødet og nedsætter dermed risikoen for kvæstelser af overkrop og bækken betydeligt i tilfælde af sidekollisioner.

⚠ Advarsel

Anbring ikke arme/ben eller genstande i det område, hvor airbaggen kan blive udløst.

Bemærkninger

På forsæderne må der kun monteres sædebetræk, der er godkendt til brug i bilen. Airbaggene må ikke tildækkes.

Gardinairbags

Gardinairbagsystemet består af en airbag i hver side af tagrammen. De er mærket med ordet **AIRBAG** på tagstolperne.

Gardinairbagsystemet udløses i tilfælde af sidekollision af en vis alvorlighed. Tændingen skal være slået til.

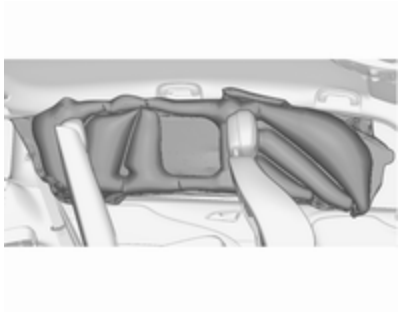

De oppustede airbags dæmper stødet og nedsætter dermed risikoen for hovedkvæstelser betydeligt i tilfælde af sidekollisioner.

Gardinairbagsystemet beskytter ikke passagererne på tredje sæderække.

⚠ Advarsel

Anbring ikke arme/ben eller genstande i det område, hvor airbaggen kan blive udløst.

Krogene på håndtagene i tagrammen må kun bruges til at hænge lette beklædningsgenstande uden bøjler op på. Der må ikke ligge genstande i de ophængte beklædningsgenstande.

Deaktivering af airbag

Airbaggen på højre forsæde skal deaktiveres, hvis der placeres et barnesæde på dette sæde. Side- og gardinairbag-systemerne, selestrammerne og alle førerens airbags forbliver aktive.

Airbaggen på højre forsæde kan deaktiveres med en nøglebetjent kontakt i passagersiden af instrumentpanelet.

Låsen kan drejes med tændingsnøglen til følgende stillinger:

OFF (SLUKKET) : airbaggen på højre forsæde er deaktiveret og blæses ikke op i tilfælde af sammenstød. Kontrollampen OFF (SLUKKET) lyser konstant i midterkonsollen. Der kan monteres et barnesæde i henhold til skemaet **Placering af barnesæder** ⇨ 63. Der må ikke sidde nogen voksne på det højre forsæde

ON (TÆNDT) : airbaggen på højre forsæde er aktiveret. Der må ikke monteres et barnesæde

⚠ Fare

Risiko for livstruende skader for et barn, der anvender et barnesæde på højre forsæde med aktiveret airbag.

Risiko for livstruende skader for en voksen på højre forsæde med deaktiveret airbag.

Hvis kontrollampen ON lyser i ca. 60 sekunder efter, at tændingen er slået til, pustes airbaggen foran til højre op i tilfælde af en kollision.

Hvis begge kontrollamper lyser samtidigt, er der en fejl i systemet. Det er umuligt at få kendskab til systemets status, derfor må der ikke sidde nogen personer på det højre forsæde. Søg straks hjælp på et værksted.

Status må kun ændres, når bilen holder stille, og tændingen er afbrudt.

Status forbliver uændret, indtil den ændres.

Kontrollampe for deaktiveret airbag ⇨ 112.

Barnesæder

⚠ Fare

Ved brug af et bagudvendt barnesæde på forsædepassagersædet skal passagersædets airbag være deaktiveret. Dette gælder også for visse fremadvendte barnesæder, som angivet i tabellerne ⇨ 63.

Deaktivering af airbag ⇨ 58, airbagmærkat ⇨ 53.

Vi anbefaler et barnesæde fremstillet specielt til bilen. Kontakt dit værksted for at få yderligere informationer.

Før en barnestol fastgøres, skal nakkestøtten justeres for at bruge position ⇨ 35.

Ved brug af et barnesæde skal man følge både nedenstående anvisninger om brug og montering og de anvisninger, der følger med barnesædet.

Overhold altid lokale og nationale bestemmelser. Nogle lande forbyder brugen af barnesæder på bestemte siddepladser.

Barnesæder kan fastgøres med:

- Trepunktssele
- ISOFIX-beslag
- Top-tether

Trepunktssele

Barnesæder kan fastgøres ved brug af en trepunktssele. Afhængigt af størrelsen på de anvendte barnesæder kan der fastgøres op til to barnesæder på de yderste sæder i anden række og på sæderne i tredje række. ⇨ 63.

ISOFIX-beslag

Fastgør et ISOFIX-barnesæde, der er godkendt til bilen, i ISOFIX-beslagene. ISOFIX-barnesædepositioner, der er specifikke for den pågældende bil, er markeret i ISOFIX-tabellen ⇨ 63.

ISOFIX-beslagene er angivet med en mærkat på ryglænet.

Når der anvendes ISOFIX-barnesæder fastgjort på anden sæderække, anbefales det at justere det tilsvarende yderste sæde i tredje hak fra bageste position, i forhold til basissæderne. Tilbagelænet sæde, hvis monteret, skal være i normal position ⇨ 43.

Et i-size barnesæde er et universelt ISOFIX-barnesæde i henhold til FN-regulativ nr. 129.

Alle i-size barnesæder kan anvendes på alle bilsæder, der egner sig tili-size, i-size tabel ⇨ 63.

Ud over ISOFIX-beslagene skal der bruges enten en Top-Tether rem eller et støtteben.

i-size barnesæder og bilsæder med i-size-godkendelse er mærket med symbolet i-size, se illustration.

Top-tether-forankringer

Top-tether-forankringerne er mærket med symbolet for barnesæde.

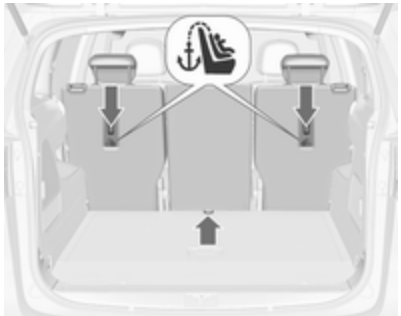

Udover ISOFIX-beslagene skal Top-Tether-remmen fastgøres i Top-Tether-forankringerne.

Positionerne for universale ISOFIX-barnesæder er markeret i tabellen med IUF ⇨ 63.

Sådan vælges det rette system

Bagsæderne er det mest praktiske sted at fastgøre et barnesæde.

Børn skal sidde med ansigtet modsat køreretningen, så længe dette er muligt. Derved sikres det, at barnets rygsøjle, der stadig er meget svag, udsættes for lavere belastning i tilfælde af uheld.

Barnesæder, der overholder gældende UN ECE-bestemmelser, er velegnede til formålet. Kontrollér lokale love og bestemmelser angående obligatorisk brug af barnesæder.

Følgende barnesæder anbefales til følgende vægtklasser:

Maxi Cosi Cabriofix til børn op til 13 kg i gruppe 0 og gruppe 0+, Duo Plus til børn fra 13 kg til 18 kg i gruppe I.

Kontroller, at det barnesæde, der skal benyttes, kan monteres korrekt i bilen.

Kontrollér, at barnesædet monteres korrekt i kabinen, se følgende tabeller.

Lad kun børn stige ind og ud af bilen i den side, der vender bort fra trafikken.

Når barnesædet ikke er i brug, skal sædet fastgøres med en sele, eller det skal tages ud af bilen.

Bemærkninger
Barnesæderne må ikke påklæbes noget eller på anden vis beklædes.

Efter et uheld skal barnesædet altid udskiftes.

Placering af barnesæder

Tilladte alternativer for fastgørelse af et barnesæde med en trepunktssele

	Passagersædet foran				
Vægtklasse	aktiveret airbag	deaktiveret airbag	Yderste sæder i anden sæderække	Midtersæde i anden sæderække	På sæder i tredje sæderække
Gruppe 0: indtil 10 kg	X	U[1,2]	U/L[3]	X	U/L[3]
Gruppe 0+: indtil 13 kg	X	U[1,2]	U/L[3]	X	U/L[3]
Gruppe I: 9 til 18 kg	X	U[1,2]	U/L[3,4]	X	U/L[3,4]
Gruppe II: 15 til 25 kg	X	X	U/L[3,4]	X	U/L[3,4]
Gruppe III: 22 til 36 kg	X	X	U/L[3,4]	X	U/L[3,4]

U : universelt anvendeligt sammen med trepunktssele
L : passer til særlige barnesæder af kategorierne 'specific-vehicle', 'restricted' eller 'semi-universal'. Barnesædet skal være godkendt til den pågældende biltype (se biltypelisten for barnesædet)
X : barnesæder er ikke tilladt i denne vægtklasse
[1] : flyt sædet fremefter så langt som nødvendigt, og indstil sæderyglænet så langt som nødvendigt mod lodret position for at sikre, at selen løber fremefter fra det øverste forankringspunkt
[2] : flyt sædet opad så langt som nødvendigt, og indstil sæderyglænet så langt som nødvendigt mod lodret position for at sikre, at selen ligger tæt mod spændets side
[3] : flyt forsædet foran barnesædet fremefter så langt som nødvendigt
[4] : indstil hovedstøtten efter behov, eller fjern den, om nødvendigt

Tilladte monteringsmåder for et ISOFIX-barnesæde med ISOFIX-beslag

Denne tabel vedrører alle ISOFIX-barnesæder

Vægtklasse	Størrelses-klasse	Fastgørelse	Passagersædet foran	Yderste sæder i anden sæderække	Midtersæde i anden sæderække	Sæder i tredje sæderække
Gruppe 0: indtil 10 kg	G	ISO/L2	X	X	X	X
	F	ISO/L1	X	X	X	X
	E	ISO/R1	X	IL[3]	X	X
Gruppe 0+: indtil 13 kg	E	ISO/R1	X	IL[3]	X	X
	D	ISO/R2	X	IL[3]	X	X
	C	ISO/R3	X	IL[3]	X	X
Gruppe I: 9 til 18 kg	D	ISO/R2	X	IL[3,4]	X	X
	C	ISO/R3	X	IL[3,4]	X	X
	B	ISO/F2	X	IL, IUF[3,4]	X	X
	B1	ISO/F2X	X	IL, IUF[3,4]	X	X
	A	ISO/F3	X	IL, IUF[3,4]	X	X
Gruppe II: 15 til 25 kg			X	IL[3,4]	X	X
Gruppe III: 22 til 36 kg			X	IL[3,4]	X	X

IL : egner sig til særlige ISOFIX-barnesæder i kategorierne 'specific-vehicle', 'restricted' eller 'semi-universal'. ISOFIX-barnesædet skal være godkendt til den pågældende biltype (se biltypelisten for barnesædet)
IUF : egner sig til fremadvendte ISOFIX-barnesæder i universalkategorien, der er godkendt til brug i denne vægtklasse
X : ingen ISOFIX-barnesæder godkendt i denne vægtklasse
1 : flyt sædet fremefter så langt som nødvendigt, og indstil sæderyglænet så langt som nødvendigt mod lodret position for at sikre, at selen løber fremefter fra det øverste forankringspunkt
2 : flyt sædet opad så langt som nødvendigt, og indstil sæderyglænet så langt som nødvendigt mod lodret position for at sikre, at selen ligger tæt mod spændets side
3 : flyt forsædet foran barnesædet fremefter så langt som nødvendigt
4 : indstil hovedstøtten efter behov, eller fjern den, om nødvendigt

A - ISO//F3 : fremadvendt barnesæde til børn af maksimumsstørrelse i vægtklassen 9 til 18 kg.
B - ISO//F2 : fremadvendt barnesæde til mindre børn i vægtklassen 9 til 18 kg.
B1 - ISO//F2X : fremadvendt barnesæde til mindre børn i vægtklassen 9 til 18 kg.
C - ISO//R3 : bagudvendt barnesæde til børn op til maksimum i vægtklassen op til 18 kg.
D - ISO//R2 : bagudvendt barnesæde til mindre børn i vægtgruppen op til 18 kg.
E - ISO//R1 : bagudvendt barnesæde til små børn i vægtklassen op til 13 kg.

Tilladte monteringsmåder for et i-Size barnesæde på med ISOFIX-beslag

	Passagersædet foran		Yderste sæder i anden sæderække	Midtersæde i anden sæderække	Sæder i tredje sæderække
	aktiveret airbag	deaktiveret airbag			
i-Size barnesæder	X	X	i - U	X	X

i - U : egner sig til i-Size 'universale' fremad- og bagudvendte barnesæder
X : siddepladsen egner sig ikke til i-Size 'universale' barnesæder

Opbevaring

Opbevaringsrum **66**
Handskerum 66
Kopholdere 67
Frontopbevaring 68
Opbevaringsrum i dørpanel 68
Højtsiddende konsol 68
Opbevaringsrum under passagersædet 69
Opbevaringsrum i armlæn 69
Opbevaringsrum midt på konsollen 70
Bagmonteret cykelholder 70
Lastrum **79**
Opbevaringsrum bag 81
Lastrumsdækken 81
Gulvafdækning 84
Skinner og kroge i bagagerummet 88
Surrekroge 88
Lastorganiseringssystem 88
Sikkerhedsnet 90
Udfoldelige fralæggeborde 92
Advarselstrekant 92
Førstehjælpskasse 92
Tagbagagebærer **93**
Læsseinformation **94**

Opbevaringsrum

⚠ Advarsel

Opbevar ikke tunge eller skarpe genstande i opbevaringsrummene. Ellers kan fører og passagerer komme til skade på grund af genstande, der bliver kastet rundt i kabinen, i tilfælde af at opbevaringsrummets dæksel åbnes ved en kraftig opbremsning, en pludselig ændring i kørselsretningen eller en ulykke.

Handskerum

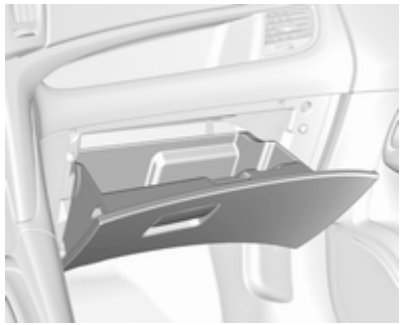

For at åbne handskerummet skal du trække i håndtaget.

Handskerummet indeholder en adapter til de låselige hjulmøtrikker.

Under kørslen bør handskerummet være lukket.

Kopholdere

Kopholder foran

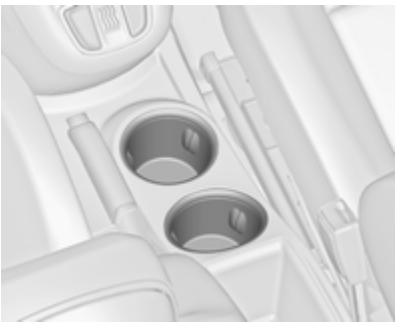

Der er kopholdere i midterkonsollen mellem forsæderne.

Forskydelig kopholder i FlexConsole-armlæn

Kopholderen kan flyttes i styreskinnerne i FlexConsole-armlænet eller fjernes helt.

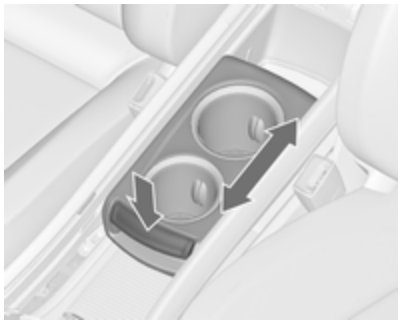

Skub til håndtaget foran kopholderen for at skyde.

Armlæn ⇨ 41.

Fjern kopholderen

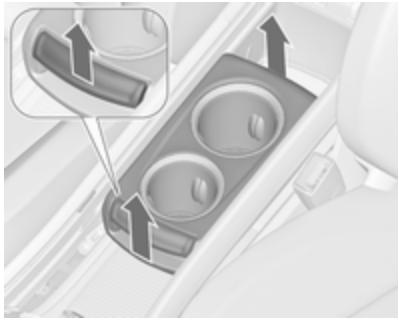

Træk i håndtaget foran kopholderen og tag den lodret ud af konsollen.

Montering i modsat rækkefølge.

Bemærkninger
Montér kopholderen i samme retning som vist på illustrationen. Ellers vil kopholderen muligvis ikke monteres korrekt.

Kopholder bagi

Der er en ekstra kopholder mellem sæderne i tredje sæderække.

Flaskeholder

Dørlommerne på for- og bagdørene er beregnet til transport af flasker.

Frontopbevaring

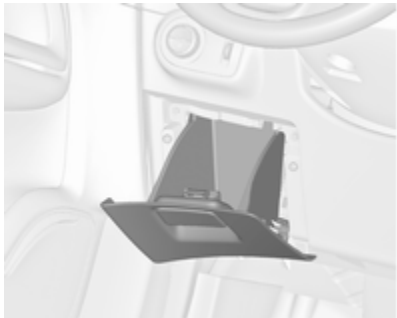

Der findes et opbevaringsrum ved siden af rattet.

Opbevaringsrum i dørpanel

På fordørens beklædning er der små lommer til f.eks. mobiltelefoner.

Højtsiddende konsol

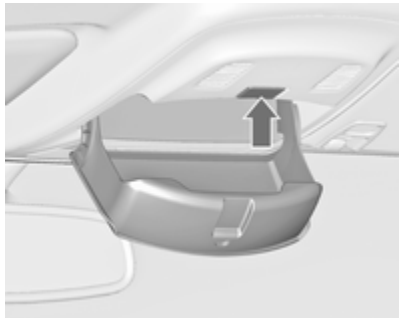

Tryk på knappen for at åbne opbevaringsboksen.

Boksen kan lastes med maks. 0,2 kg.

Opbevaringsrum under passagersædet

Opbevaringsboks

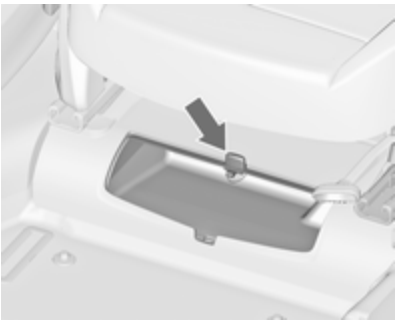

Der er en opbevaringsboks under passagersædet. Skyd til anordningen for at åbne eller lukke kassen. Maksimal belastning: 1,5 kg.

Skuffe under sæde

Tryk på knappen i fordybningen og træk skuffen ud. Maksimal belastning: 3 kg. Det lukkes ved at presse det ind, så det går i hak.

Opbevaringsrum i armlæn

Opbevaringsrum i FlexConsole-armlæn

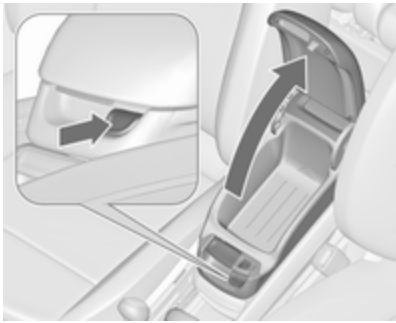

Tryk på knappen for at åbne opbevaringsrummet i armlænet.

Bag armlænet er der et andet opbevaringsrum. Skyd til dækslet for at åbne.

Opbevaringsrum midt på konsollen

Midterkonsol

Opbevaringsbeholderen kan bruges til at opbevare små genstande.

Skyd dækslet bagud for at åbne.

Bagkonsol

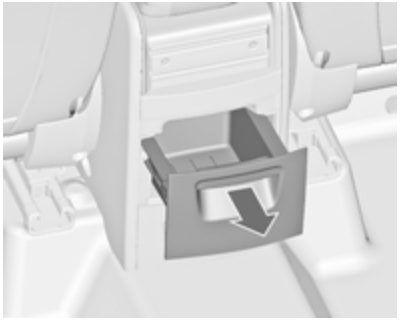

Der er en opbevaringsskuffe på bagsiden af FlexConsole. Træk ud for at åbne.

Forsigtig
Brug ikke aske eller andre glødende genstande.

Bagmonteret cykelholder

Bagmonteret cykelholder til fire cykler

Den bagmonterede cykelholder (Flex-Fix system) kan anvendes til fastgørelse af to cykler på en udskydelig holder, der er indbygget i bilens gulv. Det er muligt at fastgøre yderligere to cykler på en adapter. Det er ikke tilladt at transportere andre genstande.

Maksimumsbelastningen på cykelholdersystemet er 80 kg med adapter monteret og 60 kg uden adapter monteret. Maksimumsbelastningen

pr. cykel på den bagmonterede cykelholder er 30 kg. Dette gør det muligt at fastgøre eldrevne cykler på den bagmonterede cykelholder. Maksimumsbelastningen pr. cykel på adapteren er 20 kg.

Akselafstanden på en cykel må ikke overstige 1,15 meter. Ellers kan cyklen ikke fastgøres sikkert.

Når den bagmonterede cykelholder bagpå ikke er i brug, skal den skydes ind i bilens gulv.

Der må ikke være nogen genstande på cyklerne, der kan løsnes under transporten.

Forsigtig

Hvis det bagmonterede cykelholdersystem er trukket ud, og bilen er fuldt lastet, reduceres chassisets frihøjde over jorden.

Kør forsigtigt, når vejen hælder stejlt, eller ved kørsel over en rampe, et bump osv.

Forsigtig

Inden cykler med kulstofstel anbringes på cykelholderen, bør man rådføre sig med sin cykelhandler. Cyklerne kan beskadiges.

Bemærkninger
Bilens baglygter deaktiveres, hvis baglygterne på den bagmonterede cykelholder er installeret.

Udskydning
Åbn bagklappen.

⚠ Advarsel

Ophold i cykelholderens udskydningsområde frarådes på grund af risikoen for personskader.

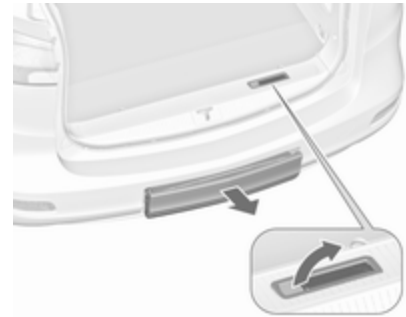

Pres grebet op. Den bagmonterede cykelholder frigøres og skydes hurtigt ud af bagkofangeren.

Den bagmonterede cykelholder skal skydes helt ud, indtil den går hørbart i hak.

Kontroller, at den bagmonterede cykelholder ikke kan skydes ind uden at trække i udløsergrebet igen.

⚠Advarsel

Der må kun placeres genstande på bagagebærersystemet, hvis det er korrekt aktiveret. Hvis bagagebærersystemet ikke kan aktiveres korrekt, må systemet ikke benyttes, og det skal skydes på plads igen. Søg hjælp på et værksted.

Udvipning af nummerpladeholder

Løft nummerpladeholderen og vip den bagud.

Fold baglygterne ud

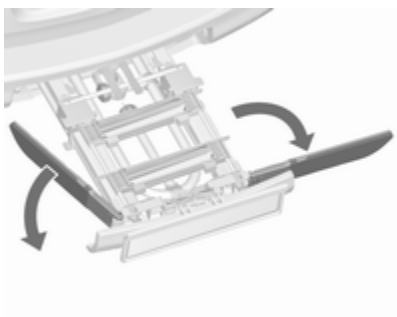

Fold begge baglygter ud.

Lås den bagmonterede cykelholder fast

Drej begge klemarme til siden, så langt det er muligt.

Ellers er der ingen garanti for sikker funktion.

Fold hjuludsparingerne ud

Fold begge hjuludsparinger ud.

Samling af cykelholderen

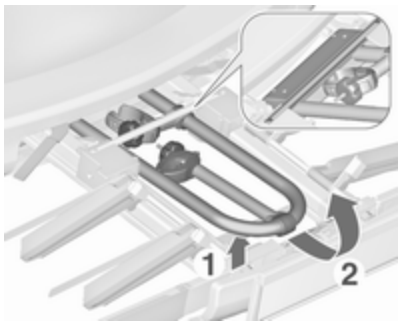

Løft holderen bagi (1), og træk den bagud.

Slå holderen op (2).

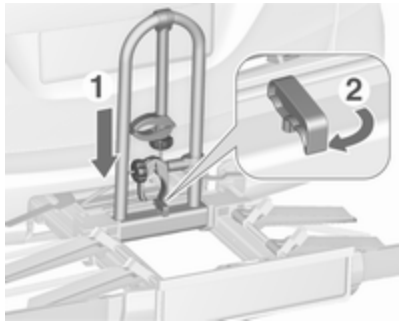

Skub holderen (1) ned, og drej håndtaget (2) bagud, indtil det går i hak.

Fastgøring af den første cykel

1. Drej pedalerne på plads, som vist på illustrationen, og anbring cyklen i den forreste hjuludsparing.

   Kontrollér, at cyklen står midt i hjuludsparingen.

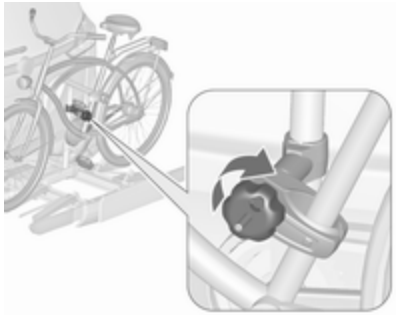

2. Fastgør den korte monteringsholder til cykelstellet. Drej knoppen højre om for at spænde den.

3. Fastgør begge cykelhjul til hjuludsparingerne med holdestropperne.
4. Kontroller, at cyklen er sikret ordentligt.

Forsigtig
Sørg for, at afstanden mellem cykel og bil er mindst 5 cm. Løsn om nødvendigt styret, og drej det sidelæns.

Fastgøring af adapter

Når der skal transporteres mere end to cykler, skal adapteren fastgøres, inden cykel nr. 2 anbringes på cykelholderen.

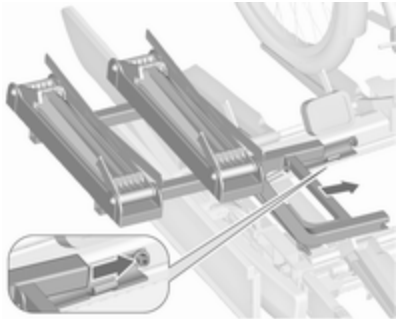

1. Fastgår adapteren på cykelholderen som vist på illustrationen.

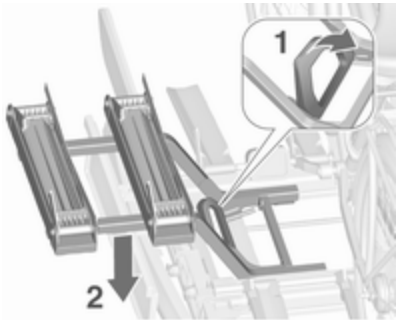

2. Drej grebet (1) fremad og hold. Sænk derefter adapteren (2) bagtil.

3. Slip grebet, og kontrollér, at adapteren er forsvarligt fastgjort.

4. Før remmen på adapteren ned under grebet for bagudvipning af cykelholderen. Fastgør remmen.

Fastgøring af yderligere cykler

Fastgøring af yderligere cykler foregår på lignende måde som for den første cykel. Dertil kommer et par yderligere ting, der skal tages hensyn til:

1. Inden cyklen anbringes på holderen, skal hjuludsparingerne for den næste cykel foldes ud, om nødvendigt.
2. Drej altid pedalerne til en passende stilling, inden cyklen anbringes på holderen.

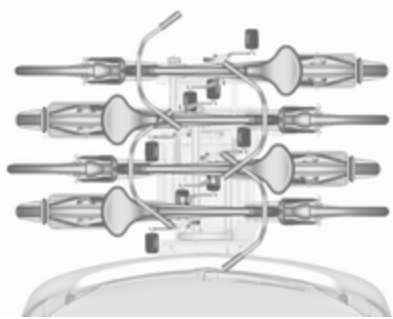

3. Cyklerne skal placeres på holderen skiftevis højre- og venstrevendt.
4. Ret cyklerne ind efter den forrige. Cyklernes hjulnav må ikke komme i berøring med hinanden.
5. Fastgør cyklerne med monteringsholdere og stropper, som beskrevet for den første cykel. Monteringsholderne bør fastgøres parallelt med hinanden.

Brug den lange monteringsholder til fastgøring af cykel nr. 2 på cykelholderen.

Brug den lange tilbehørs-monteringsholder til fastgøring af cykel nr. 3 på cykelholderen.

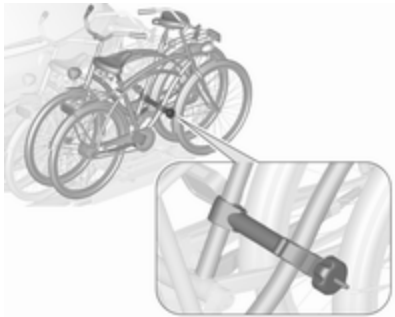

Brug den korte tilbehørs-monteringsholder til fastgøring af cykel nr. 4. Monteringsholderen skal fastgøres mellem stellene på cykel nr. 3 og 4.

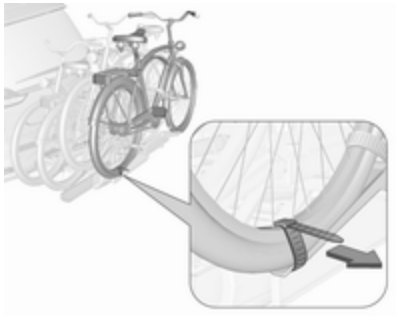

6. Sørg desuden for at fastgøre begge cykelhjul på den fjerde cykel til hjuludsparingerne med fastspændingsstropper.

Det anbefales, at der anbringes et advarselsskilt på den bageste cykel for at gøre den mere synlig.

Fold det bagmonterede cykelholdersystem bagud

Den bagmonterede cykelholder kan foldes bagud for at få adgang til lastrummet.

- Uden adapter monteret:

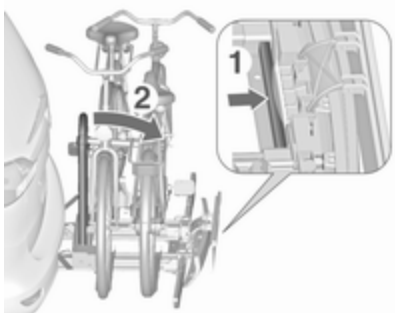

Skub til grebet (1) for at udløse det, og hold det dér.

Træk holderen (2) bagud for at folde cykelholdersystemet ud.

- Med adapter monteret:

⚠Advarsel

Pas på ved udløsning af det bagmonterede cykelholdersystem, da det vil vippe bagover. Risiko for personskade.

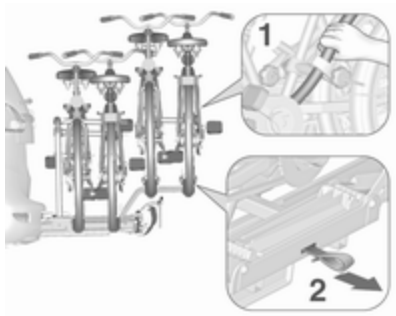

Hold stellet (1) på den bageste cykel med én hånd og træk i stroppen (2) for at frigøre holderen.

Hold den bageste cykel med begge hænder, og fold det bagmonterede cykelholdersystem bagud.

For at gøre cyklerne mere synlige er bilens baglygter tændt, når det bagmonterede cykelholdersystem er foldet bagud.

⚠Advarsel

Når det bagmonterede cykelholdersystem vippes frem igen, må man sikre sig, at systemet går forsvarligt i indgreb.

Aftagning af cykler

Løsn holderemmene på cykelhjulene.

Drej knappen venstre om, og fjern monteringsholderne.

Afmontering af adapter

Inden den sidste cykel på det bagmonterede cykelholdersystem aftages, skal adapteren afmonteres.

1. Fold hjuludsparingerne ind.

2. Knap remmen op.

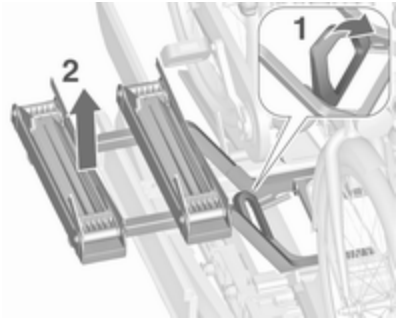

3. Drej grebet (1) fremad, og hold.
4. Løft adapteren (2) bagi og tag den af.

Afmontering af cykelholderen

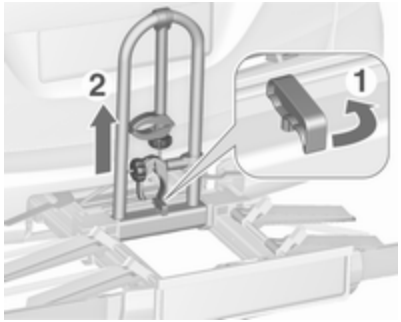

Placér monteringsholderne som vist på illustrationen.

Drej håndtaget (1) fremad for at frigøre og løfte holderen (2).

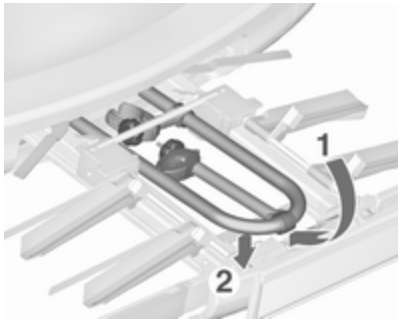

Fold holderen bagud, og skub derefter fremad, indtil den stopper (1).

Tryk holderens bageste del ned (2).

Fold hjuludsparingerne ind

Fold begge hjuludsparinger ind.

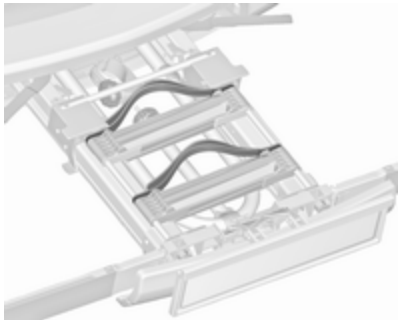

Anbring holdestropperne omhyggeligt på deres opbevaringspladser.

Lås den bagmonterede cykelholder op

Drej begge klemarme indad, så langt det er muligt.

Fold baglygterne ind

Drej begge baglygter ind.

Vip nummerpladeholderen ind

Løft nummerpladeholderen og vip den fremad.

Tilbagetrækning af den bagmonterede cykelholder

Forsigtig

Sørg omhyggeligt for, at alle foldbare dele, f.eks. hjuludsparinger og monteringsholdere, opbevares på deres rette plads. I modsat fald risikerer man, at det bagmonterede cykelholdersystem beskadiges, når man forsøger at trække det ud.

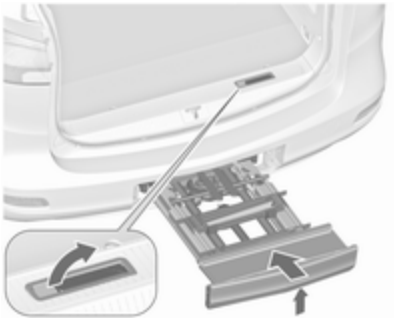

Skub håndtaget op og hold det. Løft den bagmonterede cykelholder lidt, og skub den ind i kofangeren, så den går i indgreb.

Grebet skal gå tilbage til dets udgangsstilling.

⚠ Advarsel

Hvis systemet ikke kan aktiveres korrekt: søg hjælp på et værksted.

Lastrum

Sæderne i tredje sæderække kan klappes separat ned i bilens gulv. Sædernes ryglæn i anden sæderække kan klappes fremad separat. Derudover kan passagersædets ryglæn klappes ned.

Man får et helt fladt lastrum, hvis alle bagsæder og ryglæn og passagersædets ryglæn klappes ned. Afhængigt af læsningen kan kun enkelte sæder eller ryglæn klappes ned.

Gulvafdækning ⇨ 84.

⚠ Advarsel

Når sæder eller ryglæn justeres eller fældes ned, skal hænder og fødder holdes væk fra sædernes/ryglænenes bevægelsesområde.

Opbevar aldrig genstande under sæderne.

Kør kun med sæder og ryglæn sat i hak.

Forsigtig

Inden sæderne rejses op eller klappes ned, skal alle komponenter fjernes fra sideskinner og surrekroge.

Surrekrogene skal være gemt af vejen.

Klappe sæderne i tredje sæderække ned

- Tryk nakkestøtten ned ved at trykke på udløseren ⇨ 35.

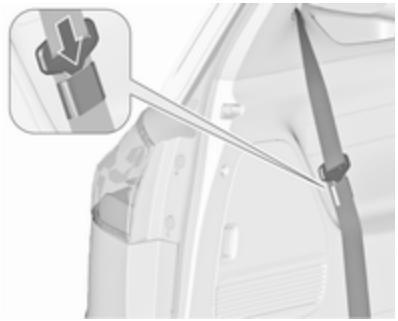

- Sæt låsetungen på sikkerhedsselen på hver side i den lomme, der er monteret på bæltet.

- Træk i den nederste rem, og vip samtidig ryglænet fremad, indtil sædet er sænket ned i bilens gulv.
- Monter beskyttelsesmåtten ⇨ 84 og bagagerumsafdækningen ⇨ 81, hvis det er nødvendigt.

Oprejsning af sæderne

Træk sædet op i den øverste rem, klap det ud og lad sædet gå i hak i opretstående position.

Klappe sæderne i anden sæderække ned

- Fjern bagagerumsafdækningen, hvis det er nødvendigt ⇨ 81.
- Tryk nakkestøtterne ned ved at trykke på udløseren ⇨ 35.
- Flyt passagersædet i en position, hvor nakkestøtterne ikke kan komme i berøring med de nedklappede ryglæn.

- Træk i remmen og klap ryglænet ned på sædehynden.

Forsigtig

- Undgå at klappe de ydre ryglæn ned, mens sæderne er i tilbagelænet position ⇨ 43.
- Træk ikke i udløsergrebet til Easy entry-funktionen, når ryglænet er klappet ned.

Sæderne kan blive beskadiget.

- Alternativt kan du trække i remmen og justere ryglænet i lodret position som læsseposition.

⚠Advarsel

Brug kun lodret position for ryglænet til øget bagagemængde, ikke som sædeposition.

Klappe ryglænet op

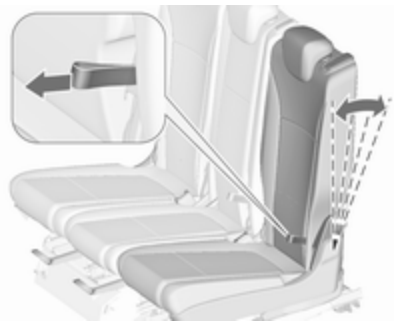

Løft ryglænet til lodret position. Juster hældningen ved at trække i remmen.

Kontroller, at alle positioner er korrekt i indgreb.

⚠Advarsel

Kør kun bilen, hvis ryglænene er forsvarligt låst i position. Ellers er der risiko for personskader eller skader på bagagen eller bilen i tilfælde af kraftig opbremsning eller sammenstød.

Opbevaringsrum bag

Der er opbevaringshylder i begge sider af lastrummet.

For at åbne skal afdækningen i sidebeklædningspanelet løsnes og tages af.

Opbevaringsrum i gulv

I en version uden tredje sæderække er der opbevaringsbokse under gulvdækslet. Løft dækslet for at åbne.

Lastrumsdækken

Der må ikke anbringes tunge og/eller skarpe genstande på bagagerumsafdækningen.

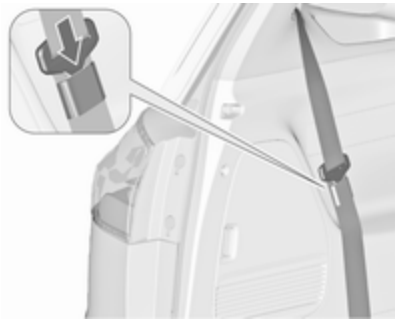

Før bagagerumsafdækningen betjenes, skal du indsætte låsetungen på sikkerhedsselen på hver side i den lomme, der er monteret på bæltet.

Lukning

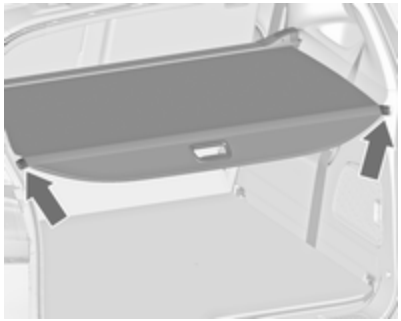

Træk lastrumsdækkenet tilbage med grebet, og fastgør det til holderne i siden.

Åbning

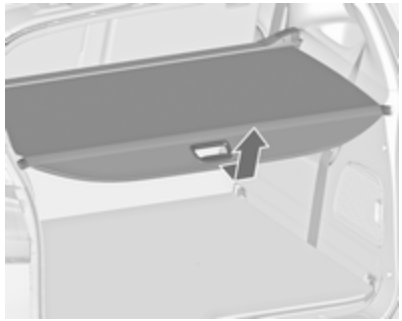

Tag bagagerumsafdækningen ud af holderne i siden. Hold i grebet, og før lastrumsdækkenet, til det er rullet helt op.

Afmontering

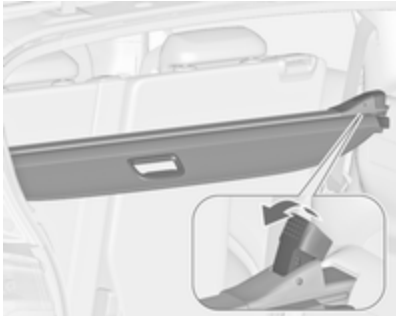

Åbn bagagerumsafdækningen.

Træk håndtaget op og hold det. Løft lastrumsdækkenet op i højre side og tag det ud af holderne.

Placere last i lastrummet

Hvis bagagerumsafdækningen ikke anvendes, skal den placeres i bilens gulv.

Åbn dækslet til opbevaringsrummet foran bagklappen.

Fjern lastrumsdækkenet og drej det, så udløserhåndtaget vender mod venstre.

Anbring huset, så oversiden vender fremad, og delen med grebet vender opad.

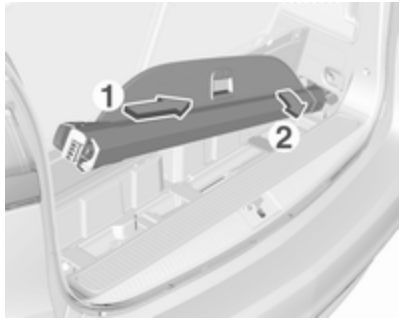

Før lastrumsdækkenet ind i åbningen i højre side af opbevaringsrummet (1), og drej det, til grebet hviler fladt på huset (2).

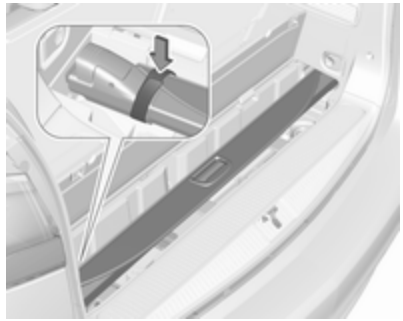

Fastgør bagagerumsafdækningen til opbevaringsrummet med velcro-tape.

Montering

Sæt bagagerumsafdækningen i venstre holder, træk håndtaget opad og hold det, sæt bagagerumsafdækningen i højre holder og lad den gå i hak.

Gulvafdækning

Gulvdæksel

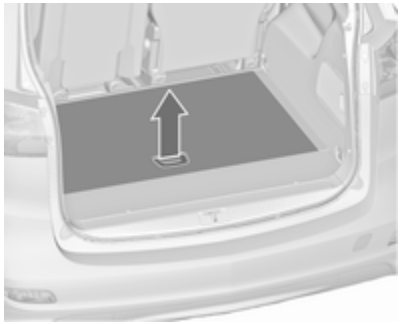

I versioner uden tredje sæderække er der opbevaringsbokse under gulvdækslet. For at åbne, løft dækslet og klap det op i opretstående position bag bagsæderne.

Beskyttelsesmåtte

Beskyttelsesmåtten er en dækkende og beskyttende del til lastrummet, der skal bruges, når alle eller enkelte sæder/ryglæn er klappet ned.

Ved at lægge måtten sammen og folde den ud bliver der en række individuelle anvendelsesmuligheder.

Beskyttelsesmåtten findes i to versioner:

- **Standard beskyttelsesmåtte** dækker området mellem bagklappen og anden sæderække, når alle sæder i tredje sæderække er rejst op, eller hvis ét sæde er klappet ned.
- **Flex cover-beskyttelsesmåtten** er dobbelt så stor som standard beskyttelsesmåtten, sammenføjet med en lynlås. Det dækker lastrummet helt, når alle eller enkelte sæder i tredje og anden sæderække er klappet ned.

Beskyttelsesmåtten kan lægges sammen på langs i fire dele (standard) hhv. otte dele (Flex cover) med en lynlås i midten, og kan lægges sammen på tværs i fire dele.

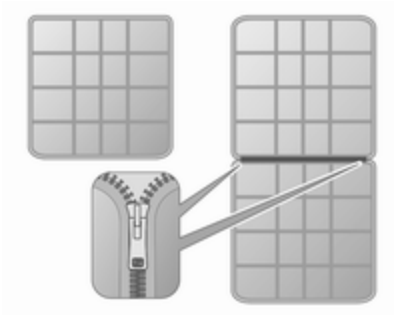

I det følgende omtales kun et par eksempler på brug af måtterne.

Før måtten lægges sammen og foldes ud, skal alle komponenter fjernes fra sideskinner og surrekroge. Surrekrogene skal være i opbevaret position.

Dække lastrummet mellem bagklap og anden sæderække

muligt med både **Standard beskyttelsesmåtte** og **Flex cover beskyttelsesmåtte** lagt sammen ved lynlåsen til halv størrelse (dobbelt lag).

Måtten ligger firedobbelt bag de oprejste sæder i tredje sæderække.

- Klap sæderne i tredje sæderække ned.

- Fold delene af den sammenlagte måtte ud, så første del rejses op ved anden sæderækkes ryglæn.
- Når ryglænene i anden sæderække klappes ned, foldes måtten automatisk ud og dækker rummet mellem de to sæderækker.
- For at tillade ét sæde i tredje sæderække at blive rejst skal måtten lægges sammen langs midten.

- Træk måtten lidt ud for at beskytte lastrummets forhøjning, når du læsser tunge genstande.

  Hæv den overliggende del af måtten op, før du lukker bagklappen.

Dække lastrummet op til forsædernes ryglæn

Kun muligt med **Flex cover beskyttelsesmåtte** lagt sammen ved lynlåsen til halv størrelse (dobbelt lag).

Måtten foldes ud op til anden sæderække som tidligere beskrevet.

- Klap sæderne i anden sæderække ned.

- Fold de øverste dele af dobbelt lag-måtten ud, så lastrummet er helt dækket. Den første del af måtten står nu oprejst ved forsædernes ryglæn.

- Klap den overliggende bageste del ned under måtten, før du lukker bagklappen.

Dække lastrummet delvist

Kun muligt med **Flex cover beskyttelsesmåtte** lagt sammen ved lynlåsen til halv størrelse (dobbelt lag).

f.eks. venstre ydre ryglæn er ikke klappet ned

Måtten foldes ud op til anden sæderække som beskrevet i første afsnit.

- Klap de ryglæn ned, der skal dækkes.

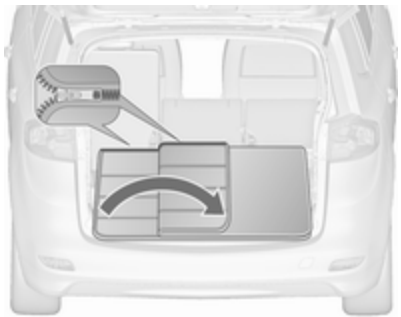

- Åbn lynlåsen bag det oprejste ryglæn.
- Træk måtten ud, indtil den første del ligger fladt på lastrummets gulv.
- Hæv den del, der er åbnet med lynlåsen, op på langs, og fold den mod midten.

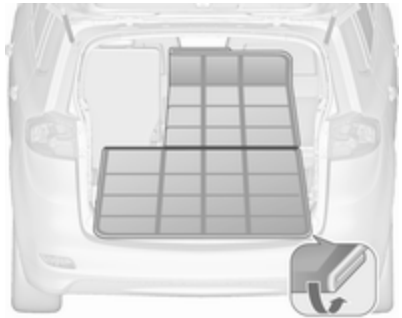

- Fold den øverste del af dobbelt lag-måtten ud over de nedklappede ryglæn.
- Klap den overliggende bageste del ned under måtten, før du lukker bagklappen.

Gå frem på samme måde, når et af de ydre og midterryglænet ikke er klappet ned.

f.eks. kun midterryglænet er klappet ned

Måtten foldes ud op til anden sæderække som beskrevet i første afsnit.

- Klap midterryglænet ned, der skal dækkes.

- Åbn lynlåsen fra begge sider bag ved venstre og højre ryglæn.
- Træk måtten ud, indtil den første del ligger fladt på lastrummets gulv.
- Hæv de to dele, der er åbnet med lynlåsen, op på langs, og læg dem sammen mod midten.

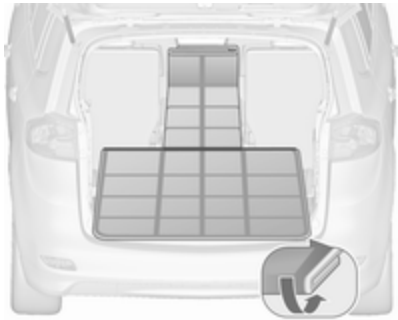

- Fold derefter den lille øverste del af dobbelt lag-måtten ud over midterryglænet.
- Klap den overliggende bageste del ned under måtten, før du lukker bagklappen.

De følgende illustrationer viser nogle yderligere eksempler.

Eksempel med lange, små genstande, f.eks. ski.

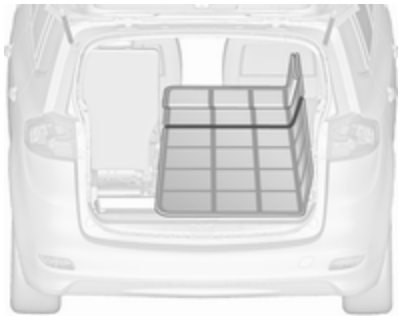

Eksempel på beskyttelse ved at dække siden.

Eksempel på dækning af nedklappet ryglæn på anden sæderække og ét nedklappet sæde på tredje sæderække.

Skinner og kroge i bagagerummet

Sæt krogene ind i skinnerne i den ønskede position: Sæt krogen ind i skinnens øverste not og tryk den ind i den nederste not.

Surrekroge

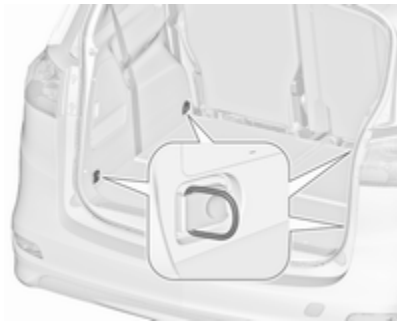

Fastsurringskrogene i bagagerummet er beregnet til sikring af transportgenstande mod at forskubbe sig, f.eks. med remme eller bagagenet.

Lastorganiseringssystem

FlexOrganizer er et fleksibelt system til opdeling af bagagerummet.

Systemet består af:

- adaptere
- netlommer
- kroge
- variabelt lastnet

Komponenterne monteres i skinner på begge sidepaneler ved hjælp af adaptere og kroge.

Montering af adaptere i skinnerne

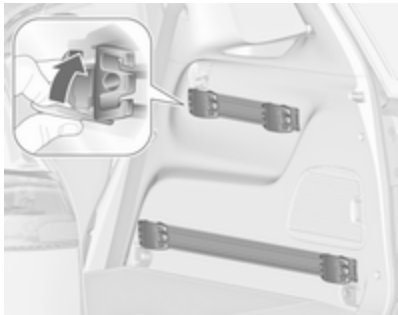

Vip gribepladen op. Sæt adapteren ind i skinnens øverste og nederste rille, skub til den ønskede position. Adapteren låses ved at vippe gribepladen op. Gribepladen fjernes ved at vende pladen nedad og tage den ud af skinnen.

Variabelt skillenet

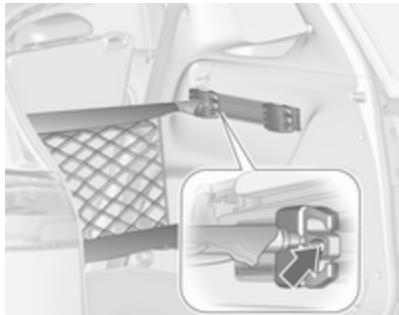

Isæt adaptere i den ønskede position i skinnerne. Før de to halvdele af nettets stænger sammen.

Monteringen foretages ved at presse stængerne lidt sammen, hvorefter de sættes ind i de dertil beregnede åbninger i adapterne.

Afmonteringen foretages ved at presse netstængerne sammen og fjerne dem fra adapterne.

Netlomme

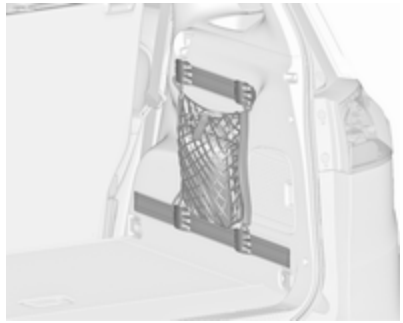

Isæt adaptere i den ønskede position i skinnerne. Netlommen kan hænges på adapterne.

Montering af kroge i skinnerne

Isæt krogen i ønsket position, først i skinnens øverste rille. Derefter trykkes den ind i den nederste rille. Krogen fjernes ved først at trække den ud af den øverste rille.

Lastnet foran bagklappen

Montere direkte foran bagklappen.

Før monteringen trykkes de fire endestykker af nettets stang ind ved at dreje hvert endestykke mod uret.

Monteringen foretages ved at presse stængerne sammen og indsætte i åbningerne på bagklappens ramme. Den længste stang skal sættes i foroven.

Ved afmonteringen trykkes netstangen sammen og tages ud.

Sikkerhedsnet

Sikkerhedsnettet kan monteres bag sæderne i anden sæderække eller bag forsæderne.

Der må ikke transporteres personer, som befinder sig bag sikkerhedsnettet.

Montering bag sæderne i anden sæderække

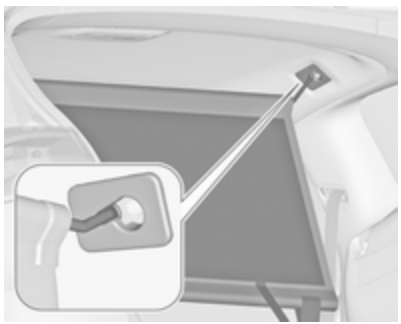

- Der er monteringsåbninger på begge sider i tagrammen over sæderne i anden sæderække: Hæng stangen til nettet op i den ene side og sæt den i hak, pres

stangen sammen, og hæng den op og sæt den i hak på den anden side.

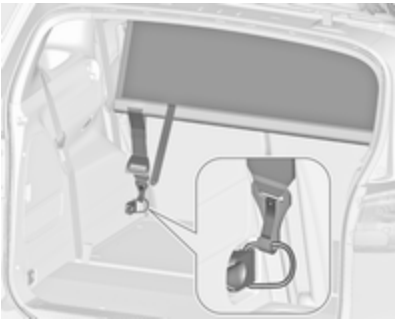

- Fastgør krogene på sikkerhedsnettets stropper til de forreste surrekroge på begge sider i lastrummet.
- Spænd begge stropper ved at trække i den løse ende.

Montering bag forsæderne

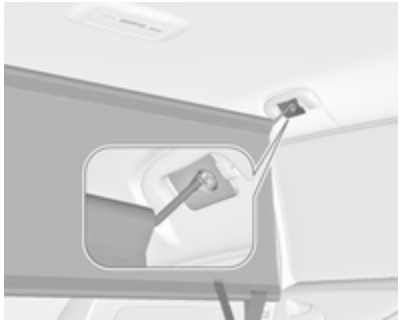

- Der er monteringsåbninger på begge sider i tagrammen over forsæderne: Hæng stangen til nettet op i den ene side og sæt den i hak, pres stangen sammen, og hæng den op og sæt den i hak på den anden side.

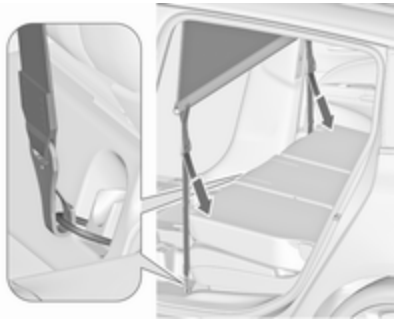

- Fastgør krogene på sikkerhedsnettets stropper til surrekrogene på begge sider i gulvet foran sæderne.
- Spænd begge stropper ved at trække i den løse ende.

Afmontering

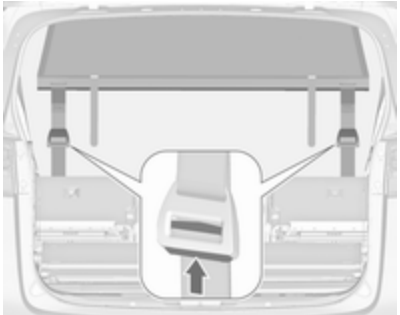

Tryk på knappen på strammeren for at slække remmen på begge sider. Frigør krogene fra surrekrogene. Afhægt sikkerhedsnettets stænger fra beslagene i tagrammen. Rul nettet sammen og fastgør det med en rem.

Placering

Åbn dækslet til opbevaringsrummet i lastrummets gulv foran bagklappen.

Læg sikkerhedsnettet i opbevaringsrummet, og luk dækslet.

Udfoldelige fralæggeborde

Findes bag på forsæderne.

Åbnes ved at trække opad, indtil de går i hak.

Fold bordene ned ved at trykke nedad over modstanden.

Læg ikke tunge genstande på klapbordet.

Advarselstrekant

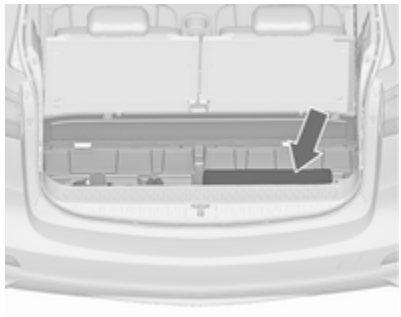

Placer advarselstrekanten i opbevaringsrummet i lastrummets gulv foran bagklappen.

Førstehjælpskasse

Førstehjælpskassen og refleksvesten opbevares under førersædet.

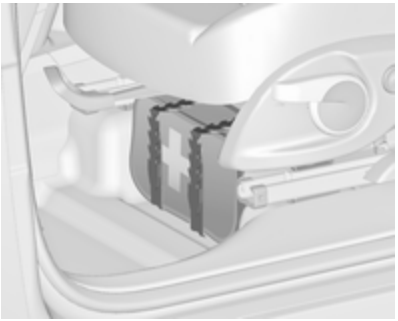

Brug remmene til at fastgøre.

På en anden version er førstehjælpskassen placeret i en opbevaringsboks under førersædet. Skyd til anordningen for at åbne eller lukke kassen.

Tagbagagebærer

Af hensyn til sikkerheden og for at undgå beskadigelse af taget anbefaler vi, at De bruger et tagbagagebærersystem, der er godkendt til bilen. Kontakt dit værksted for yderligere information.

Følg tagbagagebærerens betjeningsvejledning. Afmonter tagbagagebæreren, når den ikke bruges.

Montering af tagbagagebærer

Biler med tagræling

Fastgør tagbagagebæreren i området med hullerne, som indikeres af pilene på illustrationen.

Biler uden tagræling

For at fastgøre en tagbagagebærer skal du åbne dækslerne i strimlerne på taget. Indsæt monteringsanordningerne som anvist, i holderen der er angivet på illustrationen.

Læsseinformation

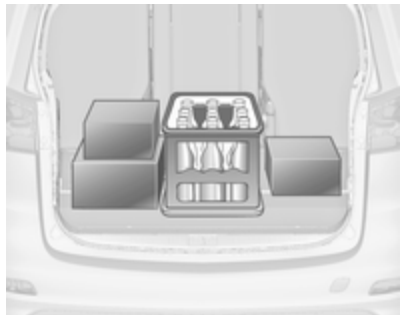

- Tunge genstande placeres i bagagerummet op mod ryglænene på bagsæderne. Kontroller at ryglænene er forsvarligt låst. Hvis det er nødvendigt at stable genstandene, skal de tungeste genstande anbringes nederst.
- Genstande fastgøres ved hjælp af fastgøringsremme, der hægtes fast i fastsurringskroge ⇨ 88.
- Løse genstande i bagagerummet sikres, så de ikke rutsjer rundt.
- Lasten må ikke rage op over ryglænene.
- Anbring ikke genstande på bagagerumsafdækningen eller på instrumentbrættet.
- Bagage etc. må ikke hindre førerens betjening af pedaler, parkeringsbremse og gearvælger eller hans/hendes bevægelsesfrihed. Der må ikke være løse genstande i kabinen.
- Kør ikke med åben bagklap.

⚠ Advarsel

Kontroller altid at bagagen i bilen er forsvarligt anbragt. Ellers kan genstande blive kastet rundt inde i bilen og forårsage personskader eller skader på bagagen eller bilen.

- Nyttelasten er forskellen mellem den tilladte totalvægt (se typeskilt ⇨ 308) og egenvægten ifølge EU.

  Nyttelasten beregnes ved at indskrive dataene for bilen i

vægttabellen forrest i denne håndbog.

Køreklar vægt ifølge EF omfatter førerens vægt (68 kg), bagage (7 kg) og alle væsker (brændstoftank 90 % fyldt).

Specialudstyr og tilbehør øger egenvægten.

- Kørsel med taglast øger bilens følsomhed over for sidevind og gør bilen vanskeligere at manøvrere på grund af dens højere tyngdepunkt. Lasten skal fordeles jævnt og fastgøres forsvarligt med remme. Dæktrykket og bilens hastighed tilpasses efter belastningstilstanden. Kontroller med jævne mellemrum, om lasten sidder fast, og efterspænd remmene.

  Kør ikke hurtigere end 120 km/h.

  Den tilladte taglast er 75 kg for biler uden tagræling og 100 kg for biler med tagræling. Tagbelastningen er den samlede vægt af tagbagagebærer og last.

Instrumenter og betjening

Betjening **97**
Indstilling af rat 97
Knapper på rattet 97
Opvarmet rat 97
Horn 98
Forrudevisker/-sprinkler 98
Bagrudevisker/-sprinkler 99
Udetemperatur 100
Ur 100
Stikdåser 101
Lighter 102
Askebægre 102
Advarselslamper, instrumenter og kontrollamper **103**
Instrumentgruppe 103
Speedometer 103
Km-tæller 103
Triptæller 103
Omdrejningstæller 104
Brændstofmåler 104
Brændstofvælger 105
Kølevandstermometer 107
Servicedisplay 107
Kontrollamper 108
Blinklys 110
Selehusker 111
Airbag og selestrammere 111
Deaktivering af airbag 112
Ladesystem 112
Fejlkontrollampe 112
Bremse og kobling 112
Træd på pedalen 113
Elektrisk parkeringsbremse 113
Fejl i den elektriske parkeringsbremse 113
Blokeringsfri bremser (ABS) 113
Gearskifte 114
Servostyring 114
Afstand til forankørende 114
Vognbaneskiftadvarsel 114
Elektronisk stabilitetskontrol slået fra 114
Elektronisk stabilitetskontrol og Traction Control-system 114
Traction Control-system slået fra 114
Forvarmning 115
Dieselpartikelfilter 115
AdBlue 115
Dæktrykovervågningssystem . . 115
Motorolietryk 115
Brændstofreserve 116
Startspærre 116
Udvendige lygter 116
Fjernlys 116
Fjernlysassistent 116
LED-forlygter 116
Tågelys 116
Tågebaglys 116
Cruise control 116
Adaptiv cruise control 117
Bil registreret foran 117
Hastighedsbegrænser 117
Vejskiltassistent 117
Dør åben 117
Informationsdisplays **117**
Førerinformationscenter 117
Informationsdisplay 122
Fejlmeddelelser **122**
Advarselsklokke 123
Batterispænding 123
Individuelle indstillinger **124**
Telematic-service **125**
OnStar 125

Betjening

Indstilling af rat

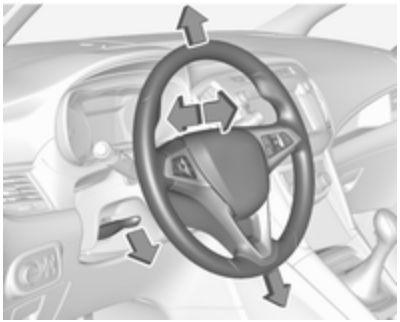

Træk håndtaget nedad, indstil rattet, skub derefter håndtaget opad og kontroller, at det er gået i hak.

Indstilling af rattet må kun foretages, når bilen holder stille, og rattet er låst op.

Knapper på rattet

Infotainment-systemet, nogle førerhjælpesystemer og en tilsluttet mobiltelefon kan betjenes med ratknapperne.

Yderligere anvisninger findes i vejledningen til Infotainment.

Førerhjælpesystemer ⇨ 221.

Opvarmet rat

Aktivér opvarmningen ved at trykke på ♨. Aktivering angives med lysdioden i knappen.

De anbefalede gribeområder på rattet opvarmes hurtigere og til en højere temperatur end de andre områder.

Opvarmning kan anvendes, når motoren i gang og under et Autostop.

Stop-start-system ⇨ 202.

Horn

Tryk på ☜.

Forrudevisker/-sprinkler

Vinduesvisker

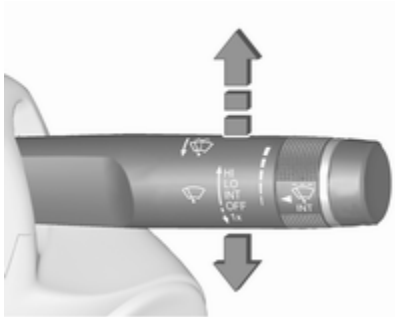

HI : hurtigt
LO : langsomt
INT : intervalfunktion resp. automatisk viskerfunktion med regnsensor
OFF : slukket

Når armen trykkes nedad til position **1x**, kører vinduesviskerne én gang, selv om viskerne er slået fra.

Må ikke aktiveres, hvis forruden er belagt med is.

Afbrydes i bilvaskeanlæg.

Indstilleligt viskerinterval

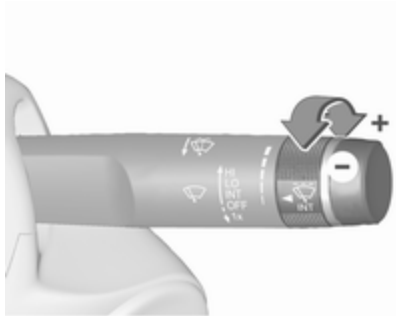

Viskerarm i stilling **INT**.

Det ønskede viskerinterval indstilles ved at dreje på fingerhjulet:

kort interval : drej fingerhjulet opad
langt interval : drej fingerhjulet nedad

Indstilling af regnsensorens følsomhed

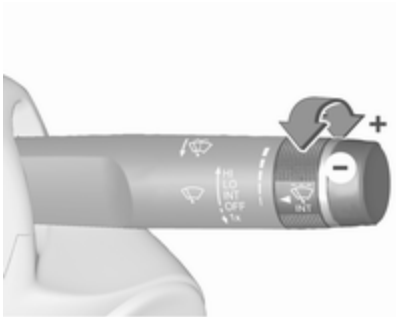

Viskerarm i stilling **INT**.

Drej justerhjulet for at indstille regnsensorens følsomhed.

Regnsensoren registrerer vandmængden på forruden og regulerer automatisk viskningens frekvens og hastighed.

Efter 20 sekunder uden viskning bevæger viskerarmene sig lidt ned til parkeringsstilling.

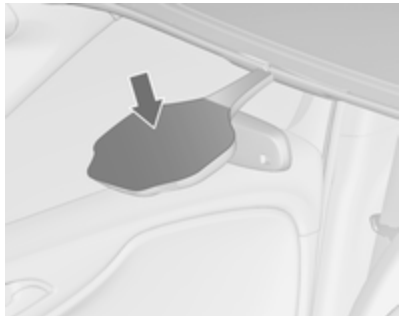

Hold sensoren fri for støv, snavs og is.

Forrudevasker

Træk armen mod rattet. Forrudesprinkleren aktiveres, og viskeren bevæger sig et par gange.

Sprinklervæske ⇨ 266

Bagrudevisker/-sprinkler

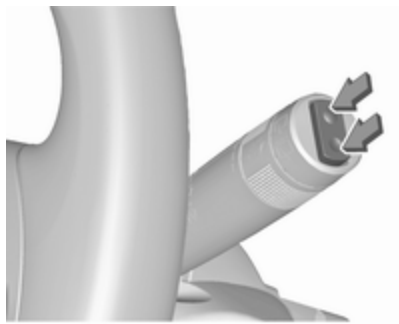

Bagrudeviskeren aktiveres med vippekontakten:

øverste stilling	:	konstant funktion
nederste stilling	:	intervalfunktion
midterstilling	:	slukket

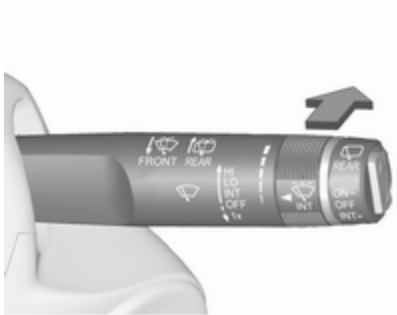

Tryk armen fremad. Bagrudesprinkleren aktiveres, og viskeren bevæger sig et par gange.

Må ikke aktiveres, hvis bagruden er belagt med is.

Afbrydes i bilvaskeanlæg.

Bagrudeviskeren tændes automatisk, når forrudeviskerne er aktiveret, og der sættes i bakgear.

Aktivering og deaktivering af denne funktion kan ændres på Indstillingermenuen på info-displayet.

Individuelle indstillinger ⇨ 124.

Udetemperatur

Et fald i temperaturen vises omgående. En stigning i temperaturen vises efter et lille stykke tid.

Hvis udetemperaturen falder til 3 °C, vises en advarsel i førerinformationscentret.

⚠Advarsel

Kørebanen kan allerede være isglat, selv om displayet viser, at temperaturen ligger et par grader over 0 °C.

Ur

Klokkeslæt og dato vises i info-displayet.

R 4.0 IntelliLink

Tryk på ⌂, og vælg derefter **Indstillinger**.

Vælg **Klokkeslæt og dato** for at få vist den relevante undermenu.

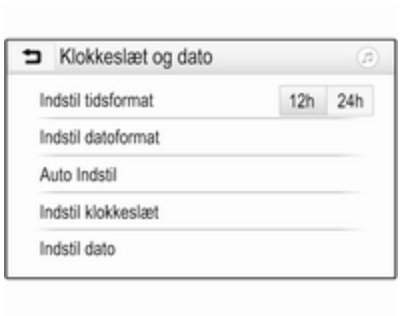

Indstil tidsformat
Det ønskede klokkeslætformat vælges ved at berøre en af skærmknapperne **12 h** eller **24 h**.

Indstil datoformat
Det ønskede datoformat vælges ved at trykke på **Indstil datoformat** og vælge en af valgmulighederne på undermenuen.

Auto Indstil
Vælg **Auto Indstil** for at afgøre, om klokkeslæt eller dato skal indstilles automatisk eller manuelt.

For automatisk indstilling af klokkeslæt og dato vælges **Til - RDS**.

For manuel indstilling af klokkeslæt og dato vælges **Fra - Manuel**. Hvis **Auto Indstil** indstilles til **Fra - Manuel**, bliver undermenupunkterne **Indstil klokkeslæt** og **Indstil dato** tilgængelige.

Indstil klokkeslæt og dato
Indstillingerne for klokkeslæt og dato justeres ved at vælge **Indstil klokkeslæt** eller **Indstil dato**.

Indstillingerne justeres ved at berøre **+** og **-**.

Stikdåser

Der sidder en 12 Volt-stikkontakt i forkonsollen. Klap afdækningen ned.

Der sidder flere 12 Volt-stikkontakter i bagkonsollen

og ved venstre sidevæg i lastrummet.

Effektforbruget må ikke overstige 120 watt.

Når tændingen er slået fra, er stikkontakterne deaktiveret. Desuden deaktiveres stikkontakterne, hvis batterispændingen i bilen skulle falde.

Elektrisk tilbehør, der tilsluttes, skal opfylde standarden DIN VDE 40 839 (krav om elektromagnetisk kompatibilitet).

Der må ikke tilsluttes tilbehør, som afgiver strøm, f.eks. elektriske opladere eller batterier.

Ødelæg ikke stikkontakten ved at bruge stik, der ikke passer.

Stop-start-system ⇨ 202.

Lighter

Lighteren befinder sig i forkonsollen. Klap afdækningen ned.

Tryk cigarettænderen ind. Når spiralen gløder, slår den automatisk fra. Cigarettænderen trækkes ud.

Askebægre

Forsigtig
Må kun benyttes til aske og ikke til brændbart affald.

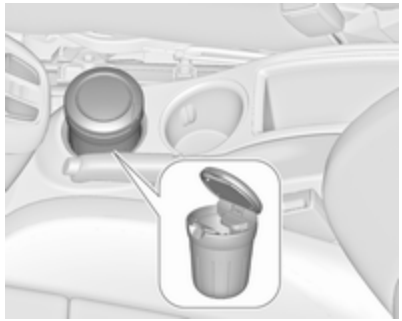

Det flytbare askebæger kan placeres i kopholderne.

Advarselslamper, instrumenter og kontrollamper

Instrumentgruppe

Ved nogle modeller svinger instrumentviserne kortvarigt helt i bund, når tændingen slås til.

Speedometer

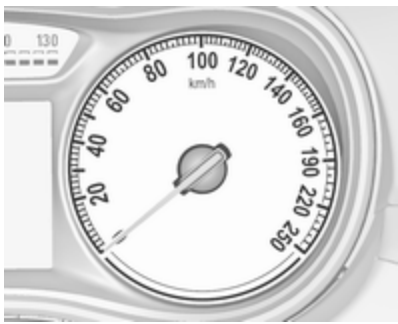

Viser hastigheden.

Km-tæller

Den samlede registrerede afstand vises i km.

Triptæller

Viser den registrerede strækning siden sidste nulstilling.

Triptælleren tæller op til 9999 km og genstarter derefter ved 0.

Der kan vælges to triptællersider til forskellige ture.

Vælg ⁄⁝\ ved at trykke på **Menu** på blinklysarmen. Drej justeringshjulet på blinkerarmen og vælg ⁄⁝\1 eller ⁄⁝\2. Hver triptællerside kan nulstilles separat ved at trykke på **SET/CLR** på blinkerarmen i nogle sekunder på den pågældende menu.

Omdrejningstæller

Viser motorens omdrejningstal.

Kør så vidt muligt i det nederste omdrejningsområde i alle gear.

Forsigtig
Hvis nålen befinder sig i det røde advarselsfelt, er det højest tilladte omdrejningstal overskredet. Der er risiko for motorskader.

Brændstofmåler

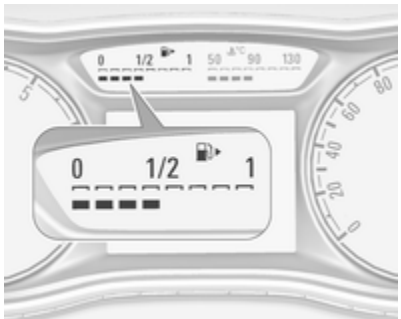

Viser brændstofniveauet eller gasindholdet (LPG eller CNG) i tanken afhængigt af driftsmåde.

Antal viste lysdioder angiver niveauet i den pågældende brændstoftank. 8 lysdioder betyder, at brændstoftanken er fuld.

Ved kørsel med gas vises niveauet i gastanken.

Indikation af lavt brændstofniveau

Én resterende lysdiode, der lyser hvidt, angiver, at brændstofniveauet er lavt.

Hvis lysdioden ændres til rødt, og ⛽ lyser gult, skal tanken påfyldes snart.

Hvis lysdioden lyser rødt, og ⛽ blinker gult, skal tanken påfyldes omgående.

Kør aldrig brændstoftanken tom.

Pilen viser, på hvilken side af bilen tankklappen befinder sig.

På grund af eventuelle brændstofrester i tanken kan påfyldningsmængden være mindre end den angivne kapacitet for brændstoftanken.

Ved kørsel med gas skifter systemet automatisk over til benzindrift, når gastankene er tomme ⇨ 105.

Brændstofvælger

Naturgasdrift, CNG

Ved tryk på ⛽ skiftes mellem benzin- og naturgasdrift. Det er ikke muligt at skifte ved store belastninger (f.eks. kraftig acceleration, når du kører på fuld gas). Diodens status viser den aktuelle driftsindstilling.

- slukket : naturgasdrift
- lyser : benzindrift
- blinker : skift ikke muligt, tømt for én type brændstof

Når naturgastanken er tom, skiftes der automatisk til benzindrift, indtil tændingen slås fra.

Hvis naturgastanken ikke fyldes op, skal der skiftes manuelt til benzindrift, før motoren startes igen. Dette er nødvendigt for at undgå beskadigelse af katalysatoren (overophedning på grund af uregelmæssig brændstofforsyning).

Aktiveres valgknappen flere gange inden for kort tid, aktiveres en skiftelås. Motoren forbliver i den aktuelle driftsindstilling. Låsen er aktiv, indtil tændingen afbrydes.

Under benzindrift kan der forventes mindre tab i ydelse og drejningsmoment. Man skal derfor tilpasse kørslen derefter (f.eks. ved overhalinger) og stor belastning af bilen (f.eks. ved anhængerkørsel).

Hver 6. måned skal benzintanken køres så tom, at kontrollampen ⛽ lyser, hvorefter der skal fyldes benzin på. Dette er nødvendigt for at opretholde den nødvendige systemfunktion og brændstofkvalitet til benzindriften.

Fyld tanken helt op med jævne mellemrum for at undgå korrosion i tanken.

Bemærkninger

Naturgastanke (type IV) består af letvægts fiberarmeret plastic.

Efter en kollision bag forsæderne eller kørsel over genstande, der støder mod undervognen, skal naturgastankene kontrolleres. Vi anbefaler en Opel-reparatør autoriseret til servicering af naturgasbiler.

Brændstof til naturgasdrift ⇨ 248.

Drift med flydende gas, LPG

Når der trykkes på **LPG**, skiftes der mellem kørsel med benzin og flydende gas, så snart de nødvendige parametre (kølevæsketemperatur,

gastemperatur og minimumomdrejningstal) er nået. Kravene opfyldes normalt efter ca. 60 sekunder (afhængigt af udetemperatur) og det første faste tryk på speederen. Statuslampen viser den aktuelle driftsindstilling.

▬ slukket	:	benzindrift
▬ blinker	:	kontrollerer betingelser for brændstofovergang til drift med flydende gas. Lyser hvis betingelserne er opfyldt.
▬ lyser	:	drift med flydende gas
▬ blinker 5 gange og slukkes	:	gastanken er tom eller der er en fejl i gassystemet. Der vises en meddelelse i førerinformationscenteret.

Hvis brændstoftanken er tom, vil motoren ikke starte.

Den valgte brændstoffunktion gemmes og genaktiveres ved næste tændingscyklus, hvis forholdene tillader det.

Når tanken med flydende gas er tom, skiftes der automatisk til benzindrift, indtil tændingen slås fra.

Når der skiftes automatisk mellem benzin- og gasdrift, kan der mærkes en kort forsinkelse af motorens trækkraft.

Hver 6. måned skal benzintanken køres så tom, at kontrollampen Insignia lyser, hvorefter der skal fyldes benzin på. Dette hjælper med at opretholde brændstofkvalitet og systemfunktion for benzindrift.

Fyld tanken helt op med jævne mellemrum for at undgå korrosion i tanken.

Fejl og afhjælpningsmetoder

Hvis gasdrift ikke er mulig, skal følgende kontrolleres:

- Er der nok flydende gas?
- Er der nok benzin til at starte?

Som følge af ekstreme temperaturer i forbindelse med gassammensætningen kan det tage lidt længere tid, inden systemet skifter fra benzin- til gasdrift.

I ekstreme situationer kan systemet også skifte tilbage til benzindrift, hvis minimumkravene ikke er opfyldt. Hvis forholdene tillader det, kan det være muligt at skifte tilbage manuelt til drift med flydende gas.

Ved alle andre fejl søges hjælp på et værksted.

Forsigtig

For at opretholde sikkerheden og garantien på LPG-systemet må reparationer og indstillinger kun foretages af trænede specialister.

Flydende gas er tilsat en bestemt lugt (odoriseret), så evt. lækager let kan spores.

⚠ Advarsel

Hvis du kan lugte gas i bilen eller i umiddelbar nærhed af den, skal der straks skiftes over til benzindrift. Ingen tobaksrygning. Ingen åbne flammer eller tændkilder.

Hvis der fortsat er gaslugt, må motoren ikke startes. Få årsagen til fejlen udbedret af et værksted.

I underjordiske parkeringsanlæg skal anvisningerne og de lokale love overholdes.

Bemærkninger
I tilfælde af en ulykke skal tændingen slås fra og lyset slukkes.

Brændstof til kørsel på flydende gas ⇨ 248.

Kølevandstermometer

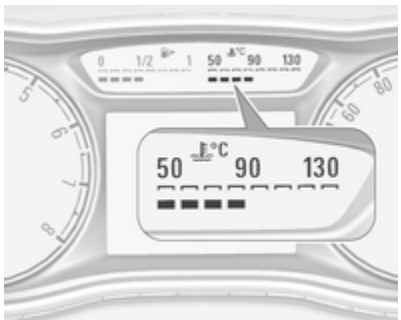

Antallet af lysdioder viser kølevæsketemperaturen.

op til 3 lysdioder	:	motorens driftstemperatur endnu ikke nået
4 til 6 lysdioder	:	normal driftstemperatur
mere end 6 lysdioder	:	kølevæsketemperaturen er for høj

Forsigtig
Hvis kølevæsketemperaturen er for høj: stands bilen, stop motoren. Risiko for motorskade. Kontroller straks kølervæskestanden.

Servicedisplay

Motorolielevetidssystemet giver besked om, hvornår motorolien og filtret skal skiftes. Alt efter kørselsforholdene kan det interval, der angives for skift af motorolie og filter, variere markant.

Den resterende levetid for olien vises i førerinformationscenteret ⇨ 117.

Vælg bilinformationsmenuen ved at trykke på **MENU** på blinklysarmen. Drej fingerhjulet for at vælge **Resterende olielevetid**.

Den resterende levetid for olien angives i procent.

Nulstil

Tryk på **SET/CLR** på blinklysarmen i flere sekunder for at nulstille. Tændingen skal være slået til, men uden at motoren går.

Systemet skal nulstilles, hver gang motorolien skiftes, for at det skal fungere korrekt. Søg hjælp på et værksted.

Næste service

Når systemet har beregnet, at motorolie levetid er udløbet, vises **Skift snarest motorolie** i førerinformationscentret. Få motorolie og filter skiftet på et værksted inden for en uge eller 500 km (alt efter hvad der indtræffer først).

Serviceinformation ⇨ 305.

Kontrollamper

De kontrollamper, der beskrives her, findes ikke i alle biler. Beskrivelserne dækker alle instrumentversioner. Afhængigt af udstyret, kan kontrollampernes placering variere. Når tændingen slås til, tændes de fleste kontrollamper kortvarigt som en funktionstest.

Kontrollampernes farver betyder:

Rødt : Fare, vigtig information
Gul : Advarsel, henvisning, fejl
Grøn : Bekræftelse af aktivering
Blåt : Bekræftelse af aktivering
Hvid : Bekræftelse af aktivering

Kontrollamper i instrumentgruppen

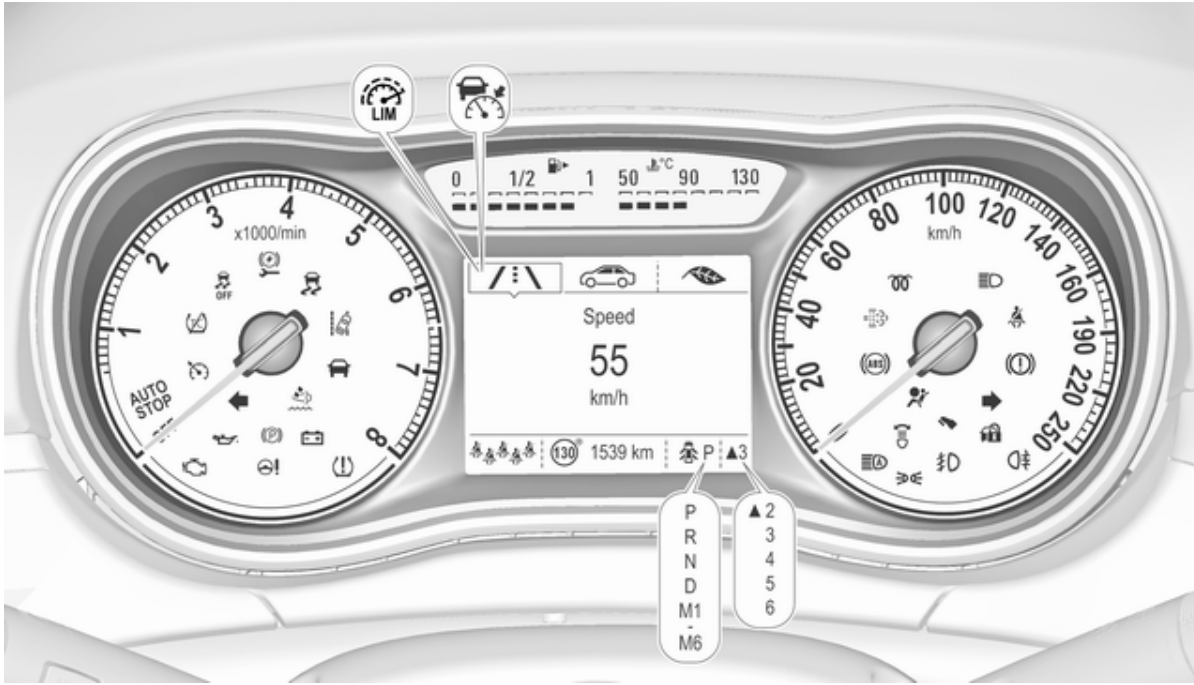

Oversigt

- Blinklys ⇨ 110
- Selehusker ⇨ 111
- Airbag og selestrammere ⇨ 111
- Deaktivering af airbag ⇨ 112
- Ladesystem ⇨ 112
- Fejlkontrollampe ⇨ 112
- Bremse- og koblingssystem ⇨ 112
- Elektrisk parkeringsbremse ⇨ 113
- Elektrisk parkeringsbremsefejl ⇨ 113
- Betjen pedal ⇨ 113
- Blokeringsfri bremser (ABS) ⇨ 113
- Gearskifte ⇨ 114
- Afstand til forankørende ⇨ 114
- Servostyring ⇨ 114
- Vognbaneskiftadvarsel ⇨ 114
- Elektronisk stabilitetskontrol slået fra ⇨ 114
- Elektronisk stabilitetskontrol og Traction Control-system ⇨ 114
- Traction Control-system slået fra ⇨ 114
- Forvarmning ⇨ 115
- Dieselpartikelfilter ⇨ 115
- AdBlue ⇨ 115
- Dæktrykovervågningssystem ⇨ 115
- Motorolietryk ⇨ 115
- Brændstofreserve ⇨ 116
- Startspærre ⇨ 116
- Udvendige lygter ⇨ 116
- Fjernlys ⇨ 116
- Fjernlysassistent ⇨ 116
- LED-forlygter ⇨ 134
- Tågelys ⇨ 116
- Tågebaglygte ⇨ 116
- Cruise control ⇨ 116 / Adaptiv cruise control ⇨ 117
- Adaptiv cruise control ⇨ 117
- Bil registreret foran ⇨ 117
- Hastighedsbegrænser ⇨ 117
- Vejskiltassistent ⇨ 117
- Dør åben ⇨ 117

Blinklys

⇦⇨ lyser eller blinker grønt.

Lyser i kort tid

Parkeringslysene er tændt.

Blinker

Et blinklys eller havariblinkene er aktiveret.

Hurtigt blink: fejl i en blinklygte eller tilhørende sikring, fejl i blinklys på påhæng.

Udskiftning af pære ⇨ 269, Sikringer ⇨ 276.

Blinklys ⇨ 135.

Selehusker

Selehusker på forsæder

for førersædet eller for passagersædet lyser eller blinker rødt i instrumentgruppen.

Lyser
Fra tændingen er blevet sluttet til, til sikkerhedsselen er blevet spændt.

Blinker
Fra motoren har været startet i højst 100 sekunder, indtil sikkerhedsselen er blevet spændt.

Sådan spændes sikkerhedsselen ⇨ 50.

Selestatus på bagsæder

lyser eller blinker hvidt eller gråt i førerinformationscenteret efter start af motoren.

Lyser hvidt
Sikkerhedsselen er ikke spændt.

Lyser gråt
Sikkerhedsselen er blevet spændt.

Blinker hvidt eller gråt
Fastspændt sikkerhedssele er blevet spændt op.

Sådan spændes sikkerhedsselen ⇨ 50.

Airbag og selestrammere

lyser rødt.

Når tændingen slås til, lyser kontrollampen i ca. fire sekunder. Hvis den ikke tændes, ikke slukker efter fire sekunder eller tænder under kørsel, er der en fejl i airbagsystemet. Søg hjælp på et værksted. Der er risiko for, at airbaggene og selestrammerne ikke udløses ved en ulykke.

Udløste selestrammere eller airbags vises ved, at lyser konstant.

⚠ Advarsel

Fejlårsagen skal omgående afhjælpes på et værksted.

Selestrammere, airbagsystem ⇨ 49, ⇨ 53.

Deaktivering af airbag

ON (TÆNDT) lyser gult.

Lyser i ca. 60 sekunder efter, at tændingen er tilsluttet. Airbaggen på højre forsæde er aktiveret.

OFF (SLUKKET) lyser gult.

Airbaggen på højre forsæde er deaktiveret ⇨ 58.

⚠ Fare

Alvorlig fare for børn, hvis der anvendes barnesæde, mens den forreste passagerairbag er aktiveret.

Alvorlig fare for voksne, hvis den forreste passagerairbag er deaktiveret.

Ladesystem

lyser rødt.

Lyser, når tændingen er slået til og slukker kort efter, at motoren er startet.

Kontrollampen tændes, mens motoren kører

Stop bilen, stands motoren. Bilbatteriet oplades ikke. Motorkølingen kan være afbrudt. Bremseforstærkerenhedens funktion kan ophøre. Søg hjælp på et værksted.

Fejlkontrollampe

lyser eller blinker gult.

Lyser, når tændingen er slået til og slukker kort efter, at motoren er startet.

Kontrollampen tændes, mens motoren kører

Der er fejl i det system, der renser udstødningsluften. De tilladte grænseværdier for udstødningsgasser kan være overskredet. Søg omgående hjælp på et værksted.

Kontrollampen blinker, mens motoren er i gang

Fejl, der kan føre til beskadigelse af katalysatoren. Let på speederen, indtil kontrollampen holder op med at blinke. Søg omgående hjælp på et værksted.

Bremse og kobling

lyser rødt.

Standen i bremse- og koblingsvæsken er for lav, når den manuelle parkeringsbremse ikke er aktiveret ⇨ 266.

⚠Advarsel

Stands bilen. Afbryd straks kørslen. Søg hjælp på et værksted.

Lyser, når den manuelle parkeringsbremse er aktiveret, og tændingen er slået til ⇨ 215.

Træd på pedalen

lyser eller blinker gult.

Lyser

Bremsepedalen skal trædes ned for at udløse den elektriske parkeringsbremse ⇨ 215

Koblingspedalen skal trædes ned for at kunne starte motoren i Autostop-funktionsmåde. Stop-start-system ⇨ 202.

Blinker

Koblingspedalen skal være trådt ned for at kunne starte motoren med nøglen ⇨ 16, ⇨ 200.

På nogle versioner vises en meddelelse i førerinformationscentret ⇨ 122 om at træde på koblingspedalen.

Elektrisk parkeringsbremse

(P) lyser eller blinker rødt.

Lyser

Den elektriske parkeringsbremse er aktiveret ⇨ 215.

Blinker

Den elektriske parkeringsbremse er ikke fuldt aktiveret eller deaktiveret. Tilslut tændingen, træd bremsepedalen ned, og forsøg at nulstille systemet ved først at frigøre og derpå aktivere den elektriske parkeringsbremse. Hvis (P) stadig blinker: afslut kørslen og tilkald assistance fra et værksted.

Fejl i den elektriske parkeringsbremse

lyser eller blinker gult.

Lyser

Den elektriske parkeringsbremse fungerer med nedsat virkning ⇨ 215.

Blinker

Den elektriske parkeringsbremse er i servicefunktion. Stands bilen, nulstil den elektriske parkeringsbremse ved at aktivere den og frigøre den igen.

⚠Advarsel

Fejlårsagen skal omgående afhjælpes på et værksted.

Blokeringsfri bremser (ABS)

(ABS) lyser gult.

Lyser i nogle sekunder efter, at tændingen er tilsluttet. Systemet er funktionsklart, når kontrollampen er slukket.

Slukker kontrollampen ikke efter et par sekunder, eller lyser den svagt under kørsel, er der fejl i systemet. Bremsesystemet er stadigvæk funktionsdygtigt, men uden ABS-regulering.

Blokeringsfri bremser ⇨ 214.

Gearskifte

▲ med nummeret på et højere gear vises, når det anbefales at geare op af hensyn til brændstoføkonomien.

Servostyring

⊖! lyser gult.

Lyser med nedsat servostyring

Servostyring er nedsat på grund af overophedning af systemet. Kontrollampen slukker, når systemet er kølet ned.

Stop-start-system ⇨ 202.

Lyser med deaktiveret servostyring

Fejl i servostyringssystemet. Søg hjælp på et værksted.

Afstand til forankørende

viser indstillingen for afstand til forankørende i følsomhed for advarsel, kollision fremme i form af udfyldte afstandsfelter.

Advarsel, kollision fremme ⇨ 230.

Vognbaneskiftadvarsel

lyser grønt eller blinker gult.

Lyser grønt

Systemet er slået til og er funktionsklart.

Blinker gult

Systemet registrerer et umotiveret vognbaneskift.

Elektronisk stabilitetskontrol slået fra

lyser gult.

Systemet deaktiveres.

Elektronisk stabilitetskontrol og Traction Control-system

lyser eller blinker gult.

Lyser

Der er en fejl i systemet. Kørslen kan fortsættes. Kontrollen over bilen kan dog blive reduceret, hvis kørebanens beskaffenhed er dårlig.

Få årsagen til fejlen udbedret af et værksted.

Blinker

Systemet er aktivt indkoblet. Motorydelsen vil muligvis blive reduceret, og en mindre opbremsning af bilen kan finde sted.

Elektronisk stabilitetskontrol ⇨ 218, Traction Control-system ⇨ 217.

Traction Control-system slået fra

lyser gult.

Systemet deaktiveres.

Forvarmning

lyser gult.

Forvarmningen er aktiveret. Slår kun til ved lav udetemperatur.

Dieselpartikelfilter

lyser eller blinker gult.

Dieselpartikelfiltret skal renses.

Fortsæt kørslen, indtil slukker. Lad så vidt muligt ikke omdrejningstallet falde til under 2000 omdr./min.

Lyser

Dieselpartikelfiltret er fyldt op. Start rensningsprocessen så hurtigt som muligt.

Blinker

Filtrets maksimale fyldeniveau er blevet nået. Start rensningsprocessen med det samme for at undgå motorskader.

Dieselpartikelfilter ⇨ 205, Stop-start-system ⇨ 202.

AdBlue

blinker gult.

AdBlue-niveauet er lavt. Påfyld snarest AdBlue for at undgå, at motoren ikke kan startes.

AdBlue ⇨ 207.

Dæktrykovervågningssystem

lyser eller blinker gult.

Lyser

Dæktryktab. Stands omgående, og kontroller dæktrykket.

Blinker

Fejl i systemet eller der er monteret et dæk uden trykføler (f.eks. reservehjul). Efter 60-90 sekunder lyser kontrollampen konstant. Søg hjælp på et værksted.

Motorolietryk

lyser rødt.

Lyser, når tændingen er slået til og slukker kort efter, at motoren er startet.

Kontrollampen tændes, mens motoren kører

Forsigtig
Motorsmøringen kan være afbrudt. Dette kan føre til beskadigelse af motoren og/eller blokering af drivhjulene.

1. Træd på koblingen.
2. Sæt i frigear, sæt gearvælgeren på **N**.
3. Styr så hurtigt som muligt væk fra trafikken uden at genere andre trafikanter.
4. Afbryd tændingen.

⚠Advarsel

Når motoren er slukket, skal der betydeligt mere kraft til at bremse og styre. Under et Autostop vil bremseforstærkeren stadig virke.

Fjern ikke nøglen, før bilen står stille, da ratlåsen ellers kan aktiveres uventet.

Kontroller oliestanden, før du søger hjælp på et værksted ⇨ 263.

Brændstofreserve

⛽ lyser eller blinker gult.

Lyser

Der er kun lidt brændstof tilbage i tanken.

Blinker

Tankindhold opbrugt. Påfyld straks brændstof. Kør aldrig tanken tom.

Brændstofpåfyldning ⇨ 249.

Katalysator ⇨ 206.

Udluftning af dieselbrændstofsystemet ⇨ 268.

Startspærre

🔒 blinker gult.

Der er fejl i startspærresystemet. Motoren kan ikke startes.

Udvendige lygter

≡D lyser grønt.

Lygterne er tændt ⇨ 130.

Fjernlys

≡D lyser blåt.

Lyser, når fjernlyset er tændt, ved overhalingsblink ⇨ 131 eller når fjernlyset er tændt med fjernlysassistent ⇨ 131.

Fjernlysassistent

≡D lyser grønt.

Fjernlysassistenten er aktiveret ⇨ 134.

LED-forlygter

🌡 lyser eller blinker gult.

Lyser

Fejl i systemet.

Søg hjælp på et værksted.

Blinker

Systemet er omstillet til symmetrisk nærlys.

Kontrollampen 🌡 blinker i ca. fire sekunder, efter at tændingen er slået til, som en påmindelse om symmetriske forlygter ⇨ 133.

Tågelys

≡D lyser grønt.

Tågeforlygterne er tændt ⇨ 135.

Tågebaglys

≡ lyser gult.

Tågebaglygten er tændt ⇨ 136.

Cruise control

🕒 lyser hvidt eller grønt.

Lyser hvidt

Systemet er slået til.

Lyser grønt

Cruise control er aktiv. Den indstillede hastighed vises i førerinformationscentret.

Cruise control ⇨ 221.

Adaptiv cruise control

lyser hvidt eller grønt.

lyser i førerinformationscentret.

lyser hvidt

Systemet er slået til.

lyser grønt

Adaptiv cruise control er aktiv.

Når adaptiv cruise control er slået til eller aktiv, vises med den indstillede hastighed i førerinformationscenteret.

Adaptiv cruise control ⇨ 224.

Bil registreret foran

lyser grønt.

Lyser grønt

En forankørende bil er registreret i den samme vognbane.

Adaptiv cruise control ⇨ 224, Advarsel, kollision fremme ⇨ 230.

Hastighedsbegrænser

lyser på førerinformationscenteret, når hastighedsbegrænseren er aktiv. Den indstillede hastighed vises langs symbolet .

Hastighedsbegrænser ⇨ 222.

Vejskiltassistent

viser detekterede vejskilte som en kontrollampe.

Vejskiltassistent ⇨ 242.

Dør åben

lyser rødt.

En dør eller bagklappen er åben.

Informationsdisplays

Førerinformationscenter

Førerinformationscentret befinder sig i instrumentgruppen.

Følgende menuer kan vælges i førerinformationscentret med knapperne på blinkerarmen:

- trip-/brændstofinformationer vises på /i\, se beskrivelsen herunder
- bilinformationer vises på , se beskrivelsen herunder
- menuen med informationer om brændstoføkonomi vises på , se beskrivelsen herunder

Følgende indikationer vises ved behov:

- advarselsmeddelelser ⇨ 122
- gearskifteindikation ⇨ 114
- indikation af driftsform ⇨ 210
- dæktrykadvarsel ⇨ 284
- selehuskerindikation ⇨ 111
- serviceinformation ⇨ 107

Nogle af de viste funktioner er forskellige, alt efter om bilen kører eller holder stille. Nogle funktioner er kun tilgængelige, når bilen kører.

Valg af menuer og funktioner

Menuerne og funktionerne kan vælges med knapperne på blinkerarmen.

Tryk på **MENU** for at skifte mellem menuerne eller komme tilbage fra en undermenu til den nærmeste højere menu.

Drej på hjulet for at vælge en underside i undermenuen eller indstille en talværdi.

Tryk på **SET/CLR** for at vælge og bekræfte en funktion.

Om nødvendigt, fremkommer fejl- og servicemeddelelser i førerinformationscentret. Bekræft en meddelelse ved at trykke på **SET/CLR**. Fejlmeddelelser ⇨ 122.

Trip-/brændstofinformation /⁝\

Der er følgende mulige sider:

- digital kørehastighed
- triptæller
- gennemsnitlig brændstoføkonomi
- gennemsnitlig bilhastighed
- aktuel brændstoføkonomi
- brændstofrækkevidde
- brændstofrækkevidde, bi-fuel-motor
- brændstofniveau, bi-fuel-motor
- timer

Digital kørehastighed

Digitalt display af aktuel hastighed.

Triptæller

Triptælleren viser den aktuelle afstand siden nulstilling.

Triptælleren tæller op til 9999 km og genstarter derefter ved 0.

Drej justeringshjulet for at vælge mellem tripside 1 og 2.

Nulstilling sker ved at trykke på **SET/CLR** i nogle sekunder, mens denne side vises.

Informationerne fra tripside 1 og 2 kan nulstilles separat, når det pågældende display er aktivt.

Gennemsnitlig brændstoføkonomi

Visning af gennemsnitligt forbrug. Målingen kan nulstilles til enhver tid og starter med en standardværdi.

Nulstilling sker ved at trykke på **SET/CLR** i nogle sekunder, mens denne side vises.

Informationerne fra tripside 1 og 2 kan nulstilles separat, når det pågældende display er aktivt.

På biler med bi-fuel-motorer: Det gennemsnitlige forbrug er angivet for den aktuelt valgte funktion, LPG, CNG eller benzin.

Gennemsnitlig bilhastighed

Visning af gennemsnitlig hastighed. Målingen kan nulstilles når som helst.

Nulstilling sker ved at trykke på **SET/CLR** i nogle sekunder, mens denne side vises.

Informationerne fra tripside 1 og 2 kan nulstilles separat, når det pågældende display er aktivt.

Aktuel brændstoføkonomi

Visning af aktuelt forbrug.

På biler med bi-fuel-motorer: Aktuelt forbrug er angivet for den aktuelt valgte funktion, LPG, CNG eller benzin.

Brændstofrækkevidde

Rækkevidden beregnes ud fra tankniveauet og det aktuelle forbrug. Tallet er baseret på gennemsnitsværdier.

Efter brændstofpåfyldning aktualiseres rækkevidden automatisk efter kort tid.

Når brændstofniveauet i tanken er lavt, vises en meddelelse på displayet og kontrollampen ⛽ i brændstofmåleren lyser.

Når der skal fyldes brændstof på tanken med det samme, vises en advarselsmeddelelse konstant på displayet. Desuden blinker kontrollampen ⛽ i brændstofmåleren ⇨ 116.

Brændstofrækkevidde, bi-fuel-motor

Visning af den omtrentlige samlede brændstofrækkevidde og for hver brændstoftank (LPG eller CNG og benzin). Et lavt brændstofniveau i en tank vises ved **Lav** i det respektive afsnit.

Brændstofniveau, bi-fuel-motor

Visning af brændstofniveauet i procent for den aktuelt valgte funktion, LPG, CNG eller benzin.

Timer

Følg instruktionerne på displayet.

Bilinformation

Der er følgende mulige sider:

- enhed
- hastighedsadvarsel
- visning af resterende motorolielevetid
- dæktryk
- dækbelastning
- afstand til forankørende
- vejskiltassistent

Enhed

Tryk på **SET/CLR**, mens siden vises. Vælg britisk (enhed 1) eller metrisk (enhed 3) ved at dreje på justeringshjulet. Tryk på **SET/CLR** for at indstille måleenheden.

Hastighedsadvarsel

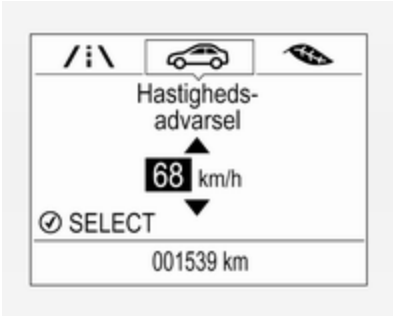

Hastighedsadvarselsfunktionen advarer føreren, når den indstillede hastighed overskrides.

Du kan indstille hastighedsadvarslen ved at trykke på **SET/CLR**, mens siden vises. Drej fingerhjulet for at vælge værdien. Tryk på **SET/CLR** for at indstille hastigheden.

Hvis den valgte hastighedsgrænse overskrides, høres en advarselsklokke. Når hastigheden er indstillet, kan denne funktion slukkes ved at trykke på **SET/CLR**, mens du ser denne side.

Resterende olielevetid

Viser et skøn over oliens levetid. Tallet i procent betyder den aktuelle resterende levetid for olien og viser, hvornår du skal skifte motorolie og filter ⇨ 107.

Dæktryk

Dæktryk på alle hjul vises på denne side under kørsel ⇨ 284.

Dækbelastning

Dæktrykkategorien i henhold til det faktiske dæktryk kan vælges ⇨ 284.

Afstand til forankørende

Viser afstanden i sekunder til et forankørende køretøj i bevægelse ⇨ 234. Hvis den adaptive cruise control er aktiv, vises indstillingen for afstand til forankørende i stedet for på denne side.

Vejskiltassistent

Viser de registrerede vejskilte for det aktuelle vejafsnit ⇨ 242.

Menu med informationer om brændstoføkonomi

Der er følgende mulige sider:

- økonomitendens
- økonomi-indeks
- største forbrugere

Økonomitendens

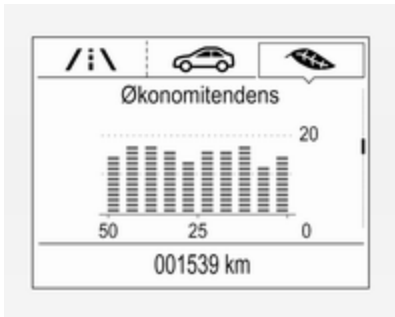

Viser den gennemsnitlige forbrugsudvikling over en distance på 50 km. Fyldte segmenter viser forbruget i trin på 5 km og viser effekten af topografi eller kørselsadfærd på brændstofforbrug.

Grafen kan nulstilles ved at trykke på **SET/CLR**.

Økonomi-indeks

Det aktuelle brændstofforbrug vises på en økonomiskala. For at køre økonomisk skal kørestilen tilpasses for at holde de fyldte segmenter inden for Eco-området. Jo flere fyldte segmenter, desto større brændstofforbrug.

Samtidigt vises det gennemsnitlige forbrugstal.

Største forbrugere

Liste over topkomfortforbrugere, som er tændt, vises i nedadgående rækkefølge. Potentialet for brændstofbesparelse vises.

Under sporadiske kørselsforhold aktiverer motoren automatisk den eloopvarmede bagrude for at øge motorbelastningen. I givet fald vises bagrudeopvarmning som en af de største forbrugere, uden aktivering af føreren.

Informationsdisplay

Informationsdisplayet er placeret i instrumentpanelet i nærheden af instrumentgruppen.

Bilen har et **7" R 4.0 IntelliLink**-display med touchscreenfunktion.

Informationsdisplayene kan vise:

- tid ⇨ 100
- udetemperatur ⇨ 100
- dato ⇨ 100
- Infotainment-system, se beskrivelsen i Infotainment-håndbogen
- bakkamera ⇨ 240
- parkeringsassistent ⇨ 236
- navigation, se beskrivelsen i Infotainment-håndbogen
- systemmeddelelser
- individuelle indstillinger ⇨ 124

R 4.0 IntelliLink

Valg af menuer og indstillinger

Menuerne og indstillingerne nås via displayet.

Tryk på ⏻ for at tænde displayet.

Tryk på ⌂ for at vise startsiden.

Tryk på det ønskede menu-displayikon med en finger.

Tryk på det pågældende ikon for at bekræfte et valg.

Tryk på ↩ for at komme tilbage til det næste højere menuniveau.

Tryk på ⌂ for at vende tilbage til startsiden.

Yderligere oplysninger fremgår af instruktionsbogen til Infotainment.

Individuelle indstillinger ⇨ 124.

Fejlmeddelelser

Meddelelserne vises hovedsageligt i førerinformationscenteret, i nogle tilfælde sammen med en advarsel og en klokke.

Bil- og servicemeddelelser i førerinformationscenteret

Fejlmeddelelserne vises som tekst. Følg anvisningerne i meddelelserne.

Tryk på **SET/CLR**, **MENU** eller drej fingerhjulet for at bekræfte en meddelelse.

Meddelelser i informationsdisplayet

Visse vigtige meddelelser vises derudover i informationsdisplayet. Nogle meddelelser vises kun i få sekunder.

Advarselsklokke

Ved start af motor hhv. under kørslen

Der lyder kun én advarselsklokke ad gangen.

Advarselsklokken i forbindelse med ikke-spændte sikkerhedsseler har højere prioritering end andre advarselsklokker.

- Når sikkerhedsselen ikke er spændt.
- Når kørslen påbegyndes, og dørene eller bagklappen ikke er lukket korrekt.
- Når en bestemt hastighed overskrides, mens parkeringsbremsen er aktiveret.
- Hvis adaptiv cruise control deaktiveres automatisk.
- Hvis man kommer for tæt på en forankørende bil.
- Hvis en programmeret hastighed eller fartgrænsen overskrides.
- Når der vises en advarselsmeddelelse i førerinformationscentret.
- Hvis parkeringsassistenten registrerer en forhindring.
- Hvis der sker et utilsigtet vognbaneskift.
- Hvis der er sat i bakgear, og den bagmonterede cykelholder er udskudt.
- Hvis dieselpartikelfiltret har nået det maksimale fyldeniveau.

Ved parkering af bilen og/eller førerdøren åbnes

- Ved tændt parkeringslys eller nærlys.

Under et autostop

- Hvis førerdøren åbnes.
- Hvis en betingelse for autostart ikke er opfyldt.

Batterispænding

Når bilbatteriets spænding er ved at løbe tør, vises en advarselsmeddelelse i førerinformationscentret.

1. Sluk straks for elektrisk udstyr, som ikke er nødvendigt for en sikker kørsel, f.eks. sædevarme, el-opvarmet bagrude eller andet udstyr, der bruger meget strøm.
2. Oplad bilbatteriet ved at køre uafbrudt i et stykke tid eller ved hjælp af en oplader.

Advarselsmeddelelsen forsvinder, efter at motoren er startet to gange i træk uden et spændingsfald.

Hvis bilbatteriet ikke kan genoplades, skal årsagen til fejlen udbedres af et værksted.

Individuelle indstillinger

Bilens funktioner kan indstilles individuelt ved at ændre indstillingerne i info-displayet.

Nogle af de personlige indstillinger for forskellige førere kan lagres individuelt på hver bilnøgle. Lagrede indstillinger ⇨ 21.

Afhængigt af bilens udstyr og de relevante nationale forskrifter er visse af nedenstående funktioner muligvis ikke tilgængelige.

Nogle funktioner vises kun eller er kun aktive, mens motoren kører.

Personlige indstillinger

7" IntelliLink-display

Tryk på ⌂, vælg **Indstillinger** og dernæst **Bil** på berøringsskærmen.

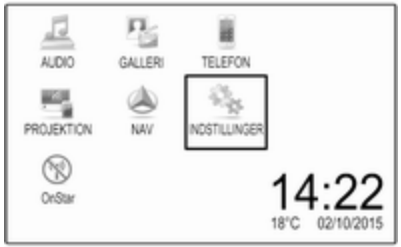

Følgende indstillinger kan ændres i de tilhørende undermenuer:

Bil

- **Klima & Luftkvalitet**

  Automatisk blæser maks. hastighed: Ændrer reguleringen af blæseren. Den ændrede indstilling er aktiveret, når tændingen har været slået fra og til igen.

  Klimaanlægsfunktion: Aktivering / deaktivering af køling, når tændingen slås til. eller ved brug af den sidst valgte indstilling.

  Automatisk afdugning: Aktiverer eller deaktiverer automatisk afdugning.

  Automatisk afdugning bag: Automatisk aktivering af el-opvarmet bagrude.

- **Kollisions-/registreringssystemer**

  Parkeringshjælp: Aktivering / deaktivering af ultralyds-parkeringsassistenten. Aktivering kan vælges med eller uden påmonteret anhængerkobling.

  Automatisk forberedelse for kollision: Aktiverer/deaktiverer bilens automatiske bremsefunktion i tilfælde af umiddelbar fare for sammenstød. Følgende kan vælges: Systemet overtager bremsekontrollen, advarselsklokke alene eller helt deaktiveret.

  Advarsel fra blind vinkel i siden: Aktiverer eller deaktiverer alarmen for blindvinkel i siden.

- **Komfort og bekvemmelighed**

  Klokkelydstyrke: Ændrer advarselsklokkens lydstyrke.

Personlige indstillinger til fører: Aktiverer / deaktiverer funktionen Individuelle indstilinger.

Automatisk viskefunktion i bakgear: Aktiverer eller deaktiverer automatisk start af bagrudevisker ved skift til bakgear.

- **Belysning**

  Placeringslys for bil: Aktiverer eller deaktiverer indstigningslys.

  Udstigningslys: Aktivering / deaktivering og ændring af varigheden af orienteringslys.

- **El-dørlåse**

  Dør låst op, udelåsningsbeskyttelse: Aktivering/deaktivering af dørlåsningsfunktionen, mens en dør er åben.

  Automatisk dørlåsning: Aktivering / deaktivering af den automatiske døroplåsningsfunktion, efter at tændingen er afbrudt. Aktiverer eller deaktiverer den automatiske dørlåsningsfunktion, efter at bilen er begyndt at køre.

  Forsinket dørlåsning: Aktivering / deaktivering af forsinket dørlåsningsfunktion.

- **Fjernbetjent låsning, oplåsning, start**

  Lyssignal for fjernoplåsning: Aktivering / deaktivering af havariblink-kvittering ved oplåsning.

  Feedback fjernlåsning: Ændrer hvilken form for feedback der gives ved låsning af bilen.

  Fjernbetjent døroplåsning: Ændring af konfigurationen til at oplåse enten kun førerdøren eller hele bilen ved oplåsning.

  Lås fjernoplåste døre igen: Aktivering eller deaktivering af automatisk genlåse-funktion efter oplåsning uden at åbne bilen.

Telematic-service

OnStar

OnStar er en personlig tilslutnings- og serviceassistent med et indbygget wi-fi-hotspot. OnStar er til rådighed 24 timer i døgnet alle ugens dage.

Bemærkninger
OnStar kan ikke fås på alle mærker. Kontakt dit værksted for at få yderligere informationer.

Bemærkninger
For at være tilgængelig og funktionsdygtig skal OnStar have et gældende OnStar-abonnement, et fungerende el-system i bilen, mobiltjeneste og GPS-satellitlink.

OnStar aktiveres, og man opretter en konto, ved at trykke på ⓞ og tale med en medarbejder.

Alt efter bilens udstyr, er følgende tjenester til rådighed:

- Hjælp i nødsituationer og i tilfælde af havari
- Wi-Fi-hotspot
- Smartphone-app

- Fjernbetjening, f.eks. lokalisering af bilen, aktivering af horn og lygter, betjening af centrallås
- Assistance ved biltyveri
- Bildiagnose
- Hent destination

Bemærkninger
Bilens OnStar-modul deaktiveres, hvis tændingen ikke har været tilsluttet i ti dage. Funktioner, der kræver en dataforbindelse, vil igen være til rådighed efter tilslutning af tændingen.

OnStar-knapper

Bemærkninger
Afhængigt af udstyret kan OnStar-knapperne også være indbygget i bakspejlet.

Knappen Privat
Tryk på ⊗ og hold den inde, indtil der høres en meddelelse om at aktivere eller deaktivere udsendelse af bilposition.

Tryk på ⊗ for at besvare et opkald eller afslutte et opkald til en medarbejder.

Tryk på ⊗ for at få adgang til Wi-Fi-indstillingerne.

Knappen Service
Tryk på ⓞⓝ for at oprette forbindelse til en medarbejder.

Knappen SOS
Tryk på SOS for at oprette prioriteret nødforbindelse til en nødrådgiver med specialuddannelse.

Status-lysdiode
Grøn: Systemet er klart med aktiveret udsendelse af bilens position.

Grønt blink: Systemet er i gang med et opkald.

Rød: Der er opstået et problem.

Slukket: Systemet er klart med deaktiveret udsendelse af bilens position, eller systemet står i standby.

Rødt/grønt blink i et kort stykke tid: Udsendelse af bilens position er blevet deaktiveret.

OnStar-tjenester

Generelle serviceydelser
Hvis du har brug for oplysninger f.eks. åbningstider, interessepunkter og destinationer, eller hvis du har brug for hjælp, f.eks. i tilfælde af havari, punktering eller du er løbet tør for brændstof, skal du trykke på ⓞⓝ for at oprette forbindelse til en medarbejder.

Beredskabstjenester
I tilfælde af en nødsituation skal du trykke på SOS og tale med en medarbejder. Medarbejderen kontakter derefter nød- eller redningstjenester og dirigerer dem til bilen.

I tilfælde af en ulykke med udløsning af airbags eller selestrammere oprettes automatisk et nødopkald. Medarbejderen forbindes omgående med bilen for at finde ud af, om der er brug for hjælp.

Wi-Fi-hotspot

Bilens wi-fi-hotspot giver internetforbindelse med en maksimal hastighed på 4G/LTE.

Bemærkninger
Wi-Fi-hotspotfunktionen fås ikke på alle markeder.

Der kan tilsluttes op til syv enheder.

Sådan tilsluttes en mobil enhed til wi-fi-hotspottet:

1. Tryk på ⊛, og vælg derefter Wi-Fi-indstillinger på informationsdisplayet. De viste indstillinger omfatter bl.a. Wi-Fi-hotspottets navn (SSID), adgangskode og tilslutningstype.
2. Start en Wi-Fi-søgning på den mobile enhed.
3. Vælg bilens hotspot (SSID), når det fremkommer på listen.
4. Indtast adgangskoden på den mobile enhed, når der anmodes om det.

Bemærkninger
SSID eller password ændres ved at trykke på ⓞ og tale med en medarbejder eller logge på sin konto.

Wi-fi-hotspottets funktioner deaktiveres ved at trykke på ⓞ, hvis du skal ringe til en medarbejder.

Smartphone-app

Med smartphone-appen myOpel kan visse bilfunktioner fjernbetjenes.

Der er følgende funktioner til rådighed:

- Låsning og oplåsning af bilen.
- Brug af horn eller blinklys.
- Kontrol af brændstofstand, motoroliens levetid og dæktryk (kun med dæktrykovervågningssystem).
- Sending af navigationsdestination til bilen, hvis den er udstyret med et indbygget navigationssystem.
- Lokalisering af bilen på et kort.
- Administration af Wi-Fi-indstiller.

For at du kan bruge disse funktioner, skal du hente appen i App Store® eller Google Play™ Store.

Fjernbetjening

Du kan bruge en hvilken som helst telefon til at ringe til en medarbejder, som derefter kan fjernbetjene visse bilfunktioner. Du kan finde det relevante OnStar-telefonnummer på dit landespecifikke websted.

Der er følgende funktioner til rådighed:

- Låsning og oplåsning af bilen.
- Oplysninger om bilposition.
- Brug af horn eller blinklys.

Assistance ved biltyveri

Meld tyveriet til myndighederne, hvis bilen er stjålet, og anmod om OnStars assistance ved biltyveri. Brug en hvilken som helst telefon til at ringe til en

medarbejder. Du kan finde det relevante OnStar-telefonnummer på dit landespecifikke websted.

OnStar kan hjælpe med at lokalisere og hente bilen.

Tyverialarm

Når tyverialarmen udløses, sendes en besked til OnStar. Du underrettes derefter om det skete pr. tekstmeddelelse eller e-mail.

Spærring af bilstart

Ved at sende signaler kan OnStar forhindre, at bilen startes igen, når tændingen er blevet afbrudt.

Diagnosticering efter behov

Du kan når som helst trykke på ⓞⓝ for at kontakte en medarbejder og anmode om en komplet diagnosekontrol i realtid for at finde frem til problemet, f.eks. hvis bilen viser en fejlmeddelelse. Afhængig af resultatet, vil medarbejderen tilbyde mere støtte.

Diagnoserapport

Bilen sender automatisk diagnosedata til OnStar, som sender en månedlig rapport pr. e-mail til dig dit foretrukne værksted.

Bemærkninger
Værkstedsbeskedfunktionen kan være deaktiveret på din konto.

Rapporten indeholder oplysninger om tilstanden af bilens centrale driftssystemer, herunder motoren, gearkassen, airbags, ABS og andre vigtige systemer. Den giver også oplysninger om mulige vedligeholdelseselementer og dæktryk (kun med dæktrykovervågningssystem).

Du kan se mere detaljerede oplysninger ved at vælge linket i e-mailen og logge ind på din konto.

Hent destination

En ønsket destination kan downloades direkte til navigationssystemet.

Tryk på ⓞⓝ for at ringe til en medarbejder, og beskriv destinationen eller interessepunktet.

Medarbejderen kan slå enhver adresse og ethvert interessepunkt op og sende destinationen direkte til det indbyggede navigationssystem.

OnStar-indstillinger

OnStar PIN-kode

For at få fuld adgang til alle OnStar-tjenester har du brug for en firecifret PIN-kode. PIN-koden skal personliggøres, første gang du taler med en medarbejder.

PIN-koden ændres, når du trykker på ⓞⓝ for at ringe til en medarbejder.

Kontodata

En OnStar-abonnent har en konto hvor alle dataene lagres. Du kan anmode om ændring af kontooplysningerne ved at trykke på ⓞⓝ og tale med en medarbejder eller logge på din konto.

Hvis OnStar bruges på en anden bil, tryk da på ⓞⓝ og anmod om at få kontoen overført til den nye bil.

Bemærkninger
Hvis bilen afhændes, sælges eller på anden måde overdrages, skal OnStar under alle omstændigheder informeres omgående om ændringerne, og OnStar-tjenesten skal afsluttes på denne bil.

Bilposition

Bilposition sendes til OnStar ved anmodning om eller udløsning af en tjeneste. En meddelelse på informationsdisplayet informerer herom.

Transmissionen af bilposition aktiveres eller deaktiveres ved at tryk på ⓝ og holde den inde, indtil der høres en lydmeddelelse.

Deaktivering angives ved, at statuslampen blinker rødt og grønt i et kort stykke tid og hver gang, bilen startes.

Bemærkninger
Hvis transmissionen af bilens position er deaktiveret, er visse tjenester ikke længere tilgængelige.

Bemærkninger
Bilens position vil altid være tilgængelig for OnStar i en nødsituation.

Du kan finde fortrolighedspolitikken i din konto.

Software-opdateringer

OnStar foretager fjernopdateringer af software uden yderligere varsel eller samtykke. Disse opdateringer har til formål at forbedre eller opretholde bilens sikkerhed og funktion.

Opdateringerne vedrører muligvis problemer omkring fortroligheden. Du kan finde fortrolighedspolitikken i din konto.

Lygter

Udvendige lygter **130**
Lyskontakt 130
Automatisk tilkobling af nærlys 131
Fjernlys 131
Fjernlysassistent 131
Overhalingsblink 132
Lyslængderegulering 132
Forlygter ved kørsel i udlandet 133
Kørelys 133
LED-forlygter 134
Havariblink 135
Blinklys og vognbaneskifte-lys 135
Tågeforlygter 135
Tågebaglygte 136
Parkeringslys 136
Baklygter 136
Dug på lygteglassene 136
Kabinelys **137**
Lysstyrke for instrumentlys 137
Læselamper 138
Lys i solskærme 138
Lysfunktioner **138**
Belysning af midterkonsol 138
Indstigningslys 138
Follow-me-home-lys 138
Beskyttelse mod afladning af batteriet 139

Udvendige lygter

Lyskontakt

Lyskontakten har følgende positioner:

AUTO : automatisk skift mellem kørelys og nærlys
: parkeringslys
: forlygter

Når tændingen slås til, er automatisk tilkobling af nærlys aktiv.

Kontrollampe ⇨ 116.

Baglygter

Baglygter tændes sammen med nærlys/fjernlys og parkeringslys.

Automatisk tilkobling af nærlys

Når funktionen for automatisk tilkobling af nærlys er slået til og motoren er i gang, veksler systemet automatisk mellem kørelys og forlygter, afhængig af de udvendige lysforhold og informationerne fra regnsensorsystemet.

Når funktionen for automatisk tilkobling af nærlys er slået til og motoren er i gang, veksler systemet automatisk mellem kørelys og forlygter, afhængig af de udvendige lysforhold.

Kørelys ⇨ 133.

Automatisk tænding af forlygter

Under dårlige lysforhold tændes forlygterne.

Forlygterne tændes desuden, hvis forrudeviskerne har udført flere viskerslag.

Registrering af tunnel

Når man kører ind i en tunnel, tændes forlygterne med det samme.

Fjernlys

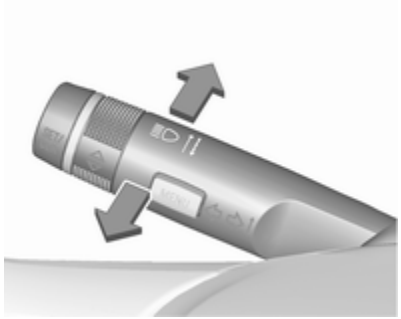

Skub til armen for at skifte fra nærlys til fjernlys.

Træk i armen for at slukke fjernlyset.

Fjernlysassistent ⇨ 134.

Fjernlysassistent

Denne funktion gør det muligt at benytte fjernlyset som hovedkørelys om natten, og når bilens hastighed overstiger 40 km/t.

Det skifter automatisk til nærlys, når:

- Kameraet eller en sensor i forruden registrerer lyset fra modkørende eller forankørende køretøjer.
- Bilens hastighed falder til under 20 km/t.
- Det er tåget eller snevejr.
- Der køres i byområder.

Hvis der ikke registreres begrænsninger, skifter systemet tilbage til fjernlys.

Aktivering

Fjernlysassistenten aktiveres ved at trykke to gange på indikator-håndtaget ved en hastighed over 40 km/h.

Den grønne kontrollampe lyser konstant, når assistenten er aktiveret, den blå lyser, når fjernlyset er tændt.

Kontrollampe ⇨ 116.

Deaktivering

Tryk én gang på indikator-håndtaget. Den deaktiveres også, når tågeforlygterne tændes.

Hvis overhalingsblinkene aktiveres, mens fjernlyset er aktiveret, deaktiveres fjernlysassistenten.

Hvis overhalingsblinkene aktiveres, mens fjernlyset er deaktiveret, forbliver fjernlysassistenten aktiveret.

Den sidste indstilling for fjernlysassistenten vil forblive aktiveret, efter tændingen tilkobles igen.

Overhalingsblink

Overhalingsblink aktiveres ved at trække armen ind mod rattet.

Ved at trække i armen slukkes fjernlyset.

LED-forlygter ⇨ 134.

Lyslængderegulering

Manuel lyslængderegulering

Tilpasning af forlygternes rækkevidde efter bilens belastning for at undgå blænding: drej fingerhjulet til ønsket stilling.

0 : Personer på forsæderne
1 : Personer på alle sæder
2 : Personer på alle sæder og last i bagagerummet
3 : Kun fører og last i bagagerummet

Dynamisk automatisk lyslængderegulering ⇨ 134.

Forlygter ved kørsel i udlandet

Det asymmetriske nærlys forbedrer sigtbarheden i højre side af kørebanen (ved højrekørsel).

Ved kørsel i lande, hvor man kører i modsatte side, skal forlygterne justeres, således at modkørende trafikanter ikke blændes.

Biler med halogenforlygter

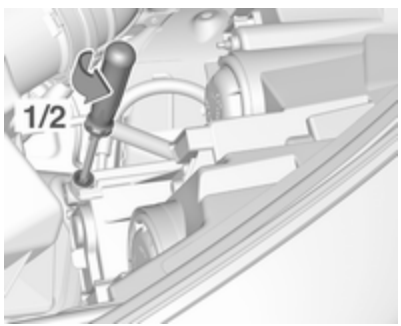

Der er et hvidt indstillingselement på bagsiden af hvert forlygtehus.

Drej indstillingselementet på hvert forlygtehus $^1/_2$ omdrejninger med unbrakonøgle, størrelse seks, mod uret for at indstille højrekørsel. Indstil ved at sætte nøglen i føringen som vist på illustrationen. Alternativt kan der anvendes en stjerneskruetrækker, størrelse tre, til indstillingen.

Der stilles tilbage til venstrekørsel ved at dreje indstillingselementerne på begge forlygtehuse $^1/_2$ omdrejninger med uret.

Biler med LED-forlygter

1. Sæt nøglen i tændingen.
2. Træk blinklyskontakten og hold (overhalingsblink).
3. Tilslut tændingen.
4. Efter ca. fem sekunder begynder kontrollampen ⚠ at blinke, og der høres et lydsignal.

Kontrollampe ⚠ ⇨ 116.

Hver gang tændingen slås til, blinker ⚠ til påmindelse i ca. fire sekunder.

Deaktivering sker ved at følge samme procedure som beskrevet ovenfor. ⚠ blinker ikke, når funktionen er deaktiveret.

Kørelys

Kørelys gør bilen bedre synlig i dagslys.

Det tændes automatisk, når motoren går.

Systemet skifter automatisk mellem kørelys og forlygter, alt efter lysforholdene. Automatisk tilkobling af nærlys ⇨ 131.

LED-forlygter

Lysdiodelygterne omfatter:

- lysdiodeforlygter til nær- og fjernlys
- drejelygter
- bylys
- fjernlysassistent
- parkeringsbakning
- eco-program
- dynamisk automatisk lyslængderegulering

Lysdiodeforlygter til nær- og fjernlys

Lysdiodeforlygter til nær- og fjernlys giver bedre sigt under alle forhold.

Lygterne fungerer på samme måde som halogenforlygter.

Lyskontakt ⇨ 130, fjernlys ⇨ 131, overhalingsblink ⇨ 132, forlygter ved kørsel i udlandet ⇨ 133.

Automatisk tilkobling af nærlys ⇨ 131.

Drejeforlygter

I snævre sving eller drejning ad sideveje tændes der en ekstra lygte i højre eller venstre side, der oplyser vejbanen i kørselsretningen, afhængigt af styreudslaget og brug af blinklys. Det aktiveres ved hastigheder op til 70 km/h.

Bylys

Aktiveres automatisk ved en hastighed op til ca. 55 km/t. I situationer med udvendigt omgivelseslys tændes begge drejelygter med reduceret intensitet. Lyset er bredt og symmetrisk.

Fjernlysassistent

⇨ 131

Parkeringsbakning

Som en hjælp til orientering for føreren ved parkering tændes begge drejelys og baklyset, hvis forlygterne er tændt og bakgearet er valgt. De bliver ved med at lyse i et kort stykke tid efter skift fra bakgear, eller indtil hastigheden overstiger 7 km/t i et fremadgående gear.

Eco-program

Hvis bilen standser, f.eks. ved trafiklys, aktiveres en energibesparende funktion for forlygterne.

Dynamisk automatisk lyslængderegulering

For at forhindre blænding af modkørende trafik justeres forlygteindstillingen automatisk på grundlag af information om bilens hældning.

Forlygter ved kørsel i udlandet

⇨ 133.

Fejl i LED-forlygtesystemet

Når systemet registrerer en fejl i LED-forlygtesystemet, tændes ⚠, og der vises en advarsel i førerinformationscenteret.

Havariblink

Betjenes ved at trykke på ⚠.

I tilfælde af uheld med udløsning af airbags aktiveres havariblinkene automatisk.

Blinklys og vognbaneskiftelys

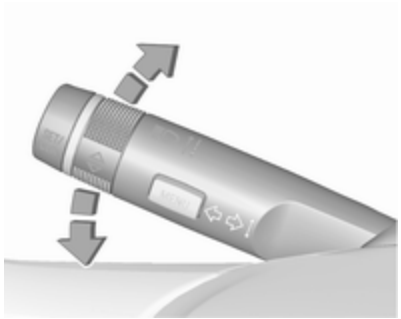

arm opad : højre blinklys
arm nedad : venstre blinklys

Der føles et modstandspunkt, når grebet flyttes.

Konstant blinken aktiveres, når grebet flyttes forbi modstandspunktet. Funktionen deaktiveres, når rattet bevæges i modsat retning, eller grebet flyttes manuelt tilbage til neutral position.

Aktivér midlertidig blinken ved at holde grebet lige før modstandspunktet. Drejelygterne blinker, indtil grebet slippes.

For at aktivere tre blink skal du trykke kort på grebet uden at gå forbi modstandspunktet.

Når der er tilkoblet en anhænger, blinker blinklyset seks gange, når der trykkes på armen, indtil der mødes modstand, og derefter slippes.

Tågeforlygter

Betjenes ved at trykke på ≡D.

Lyskontakt i position **AUTO**: når tågeforlygterne slås til, tændes nærlyset automatisk.

Tågebaglygte

Betjenes ved at trykke på ⊄.

Lyskontakten i stilling **AUTO**: når tågebaglygten tændes, tændes forlygterne også automatisk.

Lyskontakten i stilling ⫸⫷: tågebaglygten kan kun tændes sammen med tågeforlygterne.

Tågebaglyset fungerer ikke under kørsel med påhæng, eller når der sidder et stik i stikdåsen, f.eks. ved brug af en cykelholder.

Parkeringslys

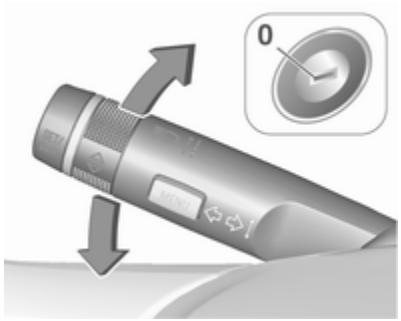

Parkeringslyset kan tændes i den ene side ved parkering:

1. Afbryd tændingen.
2. Blinklyskontakten sættes helt oppe (højre parkeringslys) eller helt nede (venstre parkeringslys).

Bekræftes med lydsignal og kontrollampen for det respektive blinklys.

Baklygter

Baklygterne tændes, når tændingen er sluttet til, og bilen sættes i bakgear.

Dug på lygteglassene

Den indvendige side af lygtehusene kan kortvarigt dugge til ved ugunstige, råkolde vejrforhold, kraftig regn eller efter bilvask. Duggen forsvinder af sig selv efter kort tid og forsvinder hurtigere, hvis lygterne tændes.

Kabinelys

Lysstyrke for instrumentlys

Lysstyrken i følgende funktioner kan regileres, når lygterne er tændt:

- instrumentlys
- Informationsdisplay
- oplyste knapper og betjenings-elementer

Drej fingerhjulet og hold det fast, indtil den ønskede lysstyrke er nået.

Kabinelys

De forreste og bageste kabinelys tænder automatisk, når døren åbnes, og slukkes med forsinkelse, når den lukkes.

Bemærkninger
I tilfælde af uheld med udløsning af airbaggene tændes der automatisk for kabinelyset.

Forreste kabinelys

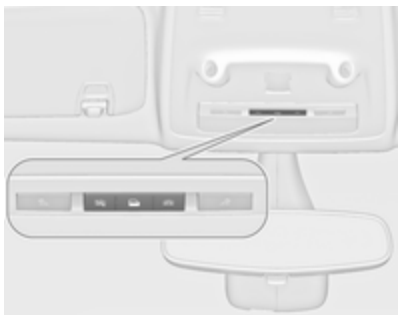

Vippekontaktens stillinger:

	:	automatisk tænd og sluk
Tryk på	:	tændt
Tryk på	:	slukket

Bageste kabinelys

Lyser sammen med forreste kabinelys, afhængigt af vippekontaktens stilling.

Læselamper

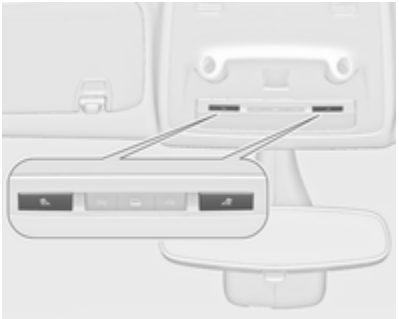

Betjenes ved at trykke på ⚠ og ⚠ i kabinelysene for og bag.

Lys i solskærme

Tænder, når dækslet åbnes.

Lysfunktioner

Belysning af midterkonsol

Spotlamper i kabinelyset tændes, når forlygterne tændes.

Indstigningslys

Velkomstlys

Forlygter, baglygter, nummerpladelys, instrumentpanellys, kabinelys og lysstriberne i døre og FlexConsole tændes et kort øjeblik, når bilen låses op med fjernbetjeningen. Denne funktion fungerer kun i mørke og gør det lettere at lokalisere bilen.

Lyset slukkes med det samme, når tændingsnøglen drejes til position **1** ⇨ 199.

Aktivering og deaktivering af denne funktion kan ændres på Indstillingermenuen på info-displayet. Individuelle indstillinger ⇨ 124.

Indstillingerne kan gemmes i den benyttede nøgle ⇨ 21.

Følgende lys tændes derudover, når førerdøren åbnes:

- oplysning af nogle kontakter
- Førerinformationscenter
- dørlommelys

Follow-me-home-lys

Følgende lygter tændes, når nøglen tages ud af tændingskontakten:

- kabinelys
- instrumentpanellys (kun når det er mørkt)
- lysrør i døre
- nummerpladelys (udstigningslys)

Lysene slukkes automatisk efter en forsinkelse og tændes igen, hvis førerens dør åbnes.

Rutelys

Forlygter, baglygter og nummerpladelys oplyser det omgivende område i et indstilleligt tidsrum, når bilen forlades.

Aktivering

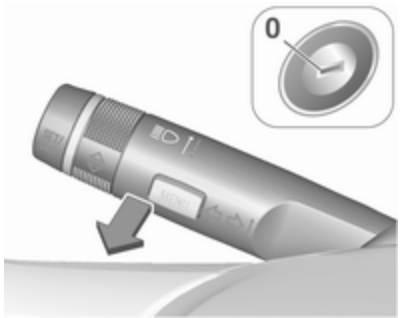

1. Afbryd tændingen.
2. Tag nøglen ud af tændingen.
3. Luk førerdøren op.
4. Træk blinklyskontakten mod rattet.
5. Luk førerdøren.

Lukkes førerdøren ikke, slukker lyset efter to minutter.

Orienteringslyset slukkes med det samme, hvis blinkerarmen trækkes op mod rattet, mens førerdøren er åben.

Aktivering, deaktivering og varighed af denne funktion kan ændres på Indstillinger-menuen på info-displayet. Individuelle indstillinger ⇨ 124.

Indstillingerne kan gemmes i den benyttede nøgle ⇨ 21.

Beskyttelse mod afladning af batteriet

For at undgå at bilbatteriet aflades, når tændingen er afbrudt, slukkes visse kabinelamper automatisk efter nogen tid.

Infotainment-system

Indledning **140**
Generelt 140
Tyverisikring 141
Oversigt over betjeningsorganer 142
Brug 145
Grundlæggende betjening **148**
Toneindstillinger 150
Lydstyrkeindstillinger 151
Systemindstillinger 152
Radio **154**
Brug 154
Stationssøgning 155
Favoritlister 156
Radio Data System (RDS) 157
Digital Audio Broadcasting 158
Eksterne enheder **160**
Generel information 160
Audioafspilning 161
Visning af billeder 163
Filmafspilning 164
Brug af smartphone-applikationer 165
Navigation **166**
Generelt 166
Brug 167
Indlæsning af destination 172
Vejvisning 177
Talegenkendelse **180**
Generel information 180
Brug 180
Telefon **181**
Generelt 181
Bluetooth-forbindelse 182
Nødopkald 184
Betjening 185
Mobiltelefoner og CB-radioer . 189

Indledning

Generelt

Infotainment systemet byder på avanceret infotainment i bilen.

Ved hjælp af radioindstillingsfunktionerne kan du registrere op til 25 stationer på fem favoritsider.

Du kan tilslutte eksterne datalagringsenheder til Infotainment-systemet som yderligere lydkilder; enten via kabel eller via Bluetooth®.

Navigationssystemet med dynamisk ruteplanlægning leder dig sikkert frem til bestemmelsesstedet så du, hvis det ønskes, automatisk undgår trafikkøer og andre trafikhindringer.

Derudover er Infotainment-systemet udstyret med en telefonportal, der giver mulighed for bekvem og sikker brug af din mobiltelefon i bilen.

Du kan også betjene specifikke smartphoneapplikationer via Infotainment-systemet.

Du kan også vælge at betjene Infotainment-systemet ved hjælp af berøringsskærmen og knapperne på

kontrolpanelet, knapperne på rattet eller - hvis funktionen findes på din mobiltelefon - via talegenkendelse.

Betjeningselementernes velgennemtænkte design, berøringsskærmen og de tydelige display giver en nem og intuitiv betjening af systemet.

Bemærkninger
Denne instruktionsbog beskriver alle tilgængelige indstillinger og funktioner for de forskellige Infotainment-systemer. Visse beskrivelser, inklusive dem for display- og menufunktioner, gælder muligvis ikke for denne bil pga. modelvariant, landespecifikationer, specialudstyr eller tilbehør.

Vigtige oplysninger om betjening og færdselssikkerhed

⚠ Advarsel

Infotainment-systemet skal anvendes således, at man er i stand til at køre bilen sikkert til enhver tid. I tvivlstilfælde skal bilen standses og Infotainment-systemet anvendes, mens bilen holder stille.

⚠ Advarsel

I visse områder er ensrettede veje og andre gader og indkørsler (f.eks.fodgængerområder), hvor det ikke er tilladt at køre ind, ikke afmærket på kortet. I disse områder udsender infotainmentsystemet muligvis en advarsel, som skal efterkommes. Hér skal man være særligt opmærksom på ensrettede veje, gader og indkørsler, hvor det ikke er tilladt at køre ind.

Modtageforhold for radio

Ved radiomodtagelse kan der opstå støj, forvrængninger eller afbrydelse af modtagelsen som følge af:

- varierende afstand til senderen
- modtagelse af flere signaler på grund af refleksion
- slagskygge

Tyverisikring

Infotainment-systemet er udstyret med et elektronisk sikkerhedssystem som tyverisikring.

Infotainment-systemet fungerer derfor kun i Deres køretøj og er værdiløst for en tyv.

Oversigt over betjeningsorganer

Kontrolpanel

1 Display/berøringsskærm 148

2 Menuen Hjem 148

Skærmknapper til adgang til:

AUDIO: lydfunktioner

GALLERI: billed- og filmfunktioner

TELEFON: mobiltelefon-funktioner

PROJEKTION: telefonprojektion

NAV: BringGo®-app

INDSTILLINGER: system-indstillinger

OnStar: OnStar Wi-Fi-indstillinger 145

3 Indikatorer for tid, dato og temperatur 152

4 ☎

Kort tryk: åbn telefonmenu .. 185

eller åbn telefonprojekti-onsfunktion (hvis aktiveret) . 165

Langt tryk: aktivér talegenkendelse 180

5 ⏭

Kort tryk: spring til næste station, når radioen er aktiv 155

eller spring til næste nummer, når eksterne enheder er aktive 161

Langt tryk: søg op, når radioen er aktiv 155

eller hurtigt fremad, når eksterne enheder er aktive . 161

6 ⏻

Kort tryk: kontakt på infotainment-systemet er slukket 145

eller lyddæmp systemet, hvis det er tændt 145

Langt tryk: sluk Infotainment-system 145

Drej: Juster lydstyrke 145

7 ⏮

Kort tryk: spring til forrige station, når radioen er aktiv 155

eller spring til forrige nummer, når eksterne enheder er aktive 161

Langt tryk: søg ned, når radioen er aktiv 155

eller hurtigt tilbage, når eksterne enheder er aktive . 161

8 ⌂

Kort tryk: åbn hjem-menuen 145

Langt tryk: åbn telefonpro-jektionsfunktion (hvis aktiveret) 165

Fjernbetjening på rattet

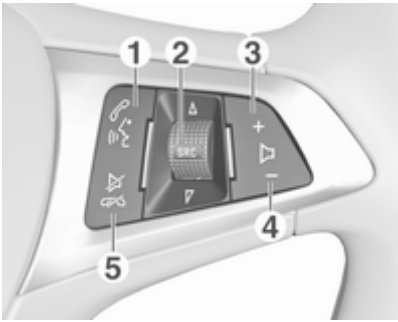

1 ☎ ⚡

Kort tryk: åbn OnStar-menu, hvis der ikke er tilsluttet nogen telefon 145

eller besvar telefonopkald, hvis en telefon er tilsluttet . . . 181

eller åbn telefonmenuen, hvis der er tilsluttet en telefon 185

eller kald det sidste nummer i opkaldslisten, når telefonmenu vises 185

eller skift mellem opkald, når opkald venter 185

Langt tryk: aktivér talegenkendelse 180

2 SRC (kilde) 145

Tryk: Vælg lydkilde 145

Drej opad/nedad: vælg næste/foregående forvalgte radiostation, når radio er aktiv 154

eller vælg næste/forrige nummer/kapitel/billede, hvis eksterne enheder er aktive 161

eller vælg næste/forrige indtastning på opkaldslisten, hvis telefonportalen er aktiv og opkaldslisten er åben 185

Drej opad/nedad og hold: bladr hurtigt igennem posterne på opkaldslisten . . . 185

3 +

Tryk: lydstyrke op

4 –

Tryk på: formindsk lydstyrke

5 ☎

Tryk: Afslut/afvis opkald 185

eller deaktivere talegenkendelse 180

eller aktivér/deaktivér lydfrakoblingfunktion 145

Brug

Betjeningsdele

Infotainment-systemet betjenes via funktionsknapper, en berørings-skærm og menuer, som vises i displayet.

Input kan foretages valgfrit via:

- den centrale betjeningsenhed i kontrolpanelet ⇨ 142
- berøringsskærmen ⇨ 148
- lydkontakter på rattet ⇨ 142
- talegenkendelse ⇨ 180

Tænd eller sluk for Infotainment-systemet

Tryk på ⏻. Når systemet er tændt, aktiveres den senest valgte Infotain-ment-kilde.

Slukkeautomatik

Hvis Infotainment-systemet er tændt med ⏻, mens tændingen var afbrudt, slukkes der automatisk for det 10 minutter efter sidste brugerindtast-ning.

Indstilling af lydstyrke

Drej ⏻. Den aktuelle indstilling vises på skærmen.

Når Infotainment-systemet tændes, er den sidst valgte lydstyrke valgt, hvis den er lavere end den maksimale startlydstyrke. For en detaljeret beskrivelse ⇨ 151.

Hastighedsstyret lydstyrke

Når den hastighedsstyrede lydstyrke er aktiveret ⇨ 151, tilpasses lydstyr-ken automatisk for at kompensere for vej- og vindstøj under kørslen.

Mute

Tryk på ⏻ for at afbryde lyden til Info-tainment-systemet.

Annullering af den lydløse funktion: tryk på ⏻ igen. Den sidst valgte lydstyrke er indstillet igen.

Funktionsmåder

Tryk på ⌂ for at vise hjem-menuen.

Bemærkninger
For en detaljeret beskrivelse af menubetjening via berøringsskærm ⇨ 148.

Lyd

Vælg **Lyd** for at åbne hovedmenuen i den sidst valgte lydfunktion.

Vælg **Kilde** på skærmen for at vise interaktionsvælgerbjælken.

Skift til en anden lydfunktion sker ved at berøre ét af punkterne i interaktionsvælgerbjælken.

For en detaljeret beskrivelse af:

- Radiofunktioner ⇨ 154
- Eksterne enheder (**USB**, **Bluetooth**) ⇨ 161

Galleri

Vælg **Galleri** for at åbne billed- og filmmenuen for filer, der er gemt på en ekstern enhed som f.eks. USB-enhed eller smartphone.

Vælg eller for at vise billed- eller filmmenuen. Vælg ønsket billed- eller filmfil for at vise det pågældende element på displayet.

For en detaljeret beskrivelse af:

- Billedfunktioner ⇨ 163
- Filmfunktioner ⇨ 164

Telefon

Før telefonportalen kan bruges, skal der etableres en forbindelse mellem Infotainment-systemet og mobiltelefonen.

For en detaljeret beskrivelse af forberedelse og etablering af en Bluetooth-forbindelse mellem Infotainment-systemet og en mobiltelefon ⇨ 181.

Hvis mobiltelefonen er tilsluttet, vælges **Telefon** for at vise telefonportalens hovedmenu.

For en detaljeret beskrivelse af mobiltelefonbetjening via infotainment-systemet ⇨ 185.

Projektion

Tilslut din smartphone for at vise specifikke apps fra dit smartphone-display på Infotainment-systemet.

Vælg **Projektion** for at starte projektionsfunktionen.

Afhængigt af den tilsluttede smartphone vises en hovedmenu med forskellige apps, der kan vælges.

For en detaljeret beskrivelse ⇨ 165.

Nav

(R 4.0 IntelliLink, hvis **Projektion** ikke tilgængeligt)

Navigationsapplikationen BringGo startes ved at vælge **Nav**.

For en detaljeret beskrivelse ⇨ 165.

Navigation

(Navi 4.0 IntelliLink)

Tryk på ⌂ for vise hjem-skærmen.

Vælg **Navigation** for at vise navigationskortet, der viser området omkring den aktuelle position.

Find en detaljeret beskrivelse af navigationsfunktionerne ⇨ 166.

Indstillinger

Vælg **Indstillinger** for at åbne en menu for forskellige systemrelaterede indstillinger, f.eks. deaktivering af **Lyd ved berøring**.

OnStar

Vælg **OnStar** for at vise en menu med OnStar Wi-Fi-indstillingerne.

En detaljeret beskrivelse findes i instruktionsbogen.

Grundlæggende betjening

Infotainment-systemets display har en berøringsfølsom overflade, der giver mulighed for direkte aktivering af de viste menubetjeningselementer.

Forsigtig
Benyt ikke spidse eller hårde genstande, som f.eks. kugle-penne, blyanter eller lignende, til brug med berøringsskærmen.

Skærmknappen ⮌

Når menuerne betjenes, skal du trykke på ⮌ i den pågældende under-menu for at vende tilbage til næste højere menuniveau.

Når der ikke vises nogen ⮌-skærm-knap, er du på øverste niveau i den pågældende menu. Tryk på ⌂ for at vise hjem-skærmen.

Valg eller aktivering af en skærmknap eller menupost

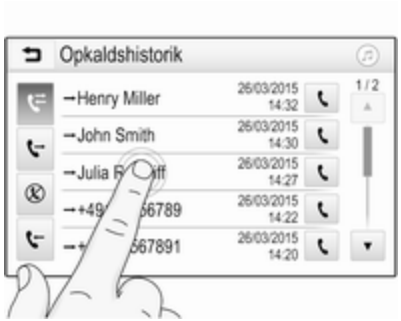

Berør en skærmknap eller menupost.

Den pågældende systemfunktion aktiveres, der vises en meddelelse eller en undermenu med yderligere alternativer.

Bemærkninger

I efterfølgende kapitler beskrives proceduren for valg og aktivering af en skærmknap eller menupost via berøringsskærmen som "...vælg <knapnavn>/<menupost>".

Flytning af poster på menuen Hjem

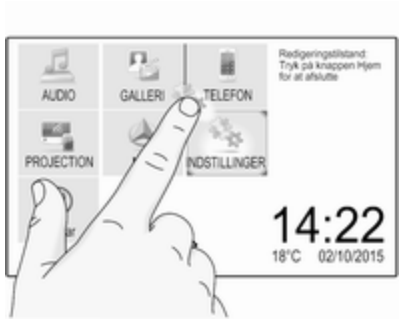

Berør og hold det element, du ønsker at flytte, indtil der fremkommer røde rammer omkring ikonerne. Flyt finge-ren til det ønskede sted og slip elementet.

Bemærkninger
Der skal anvendes konstant tryk, og fingeren skal flyttes med en konstant hastighed.

Der flyttes om på alle andre poster.

Tryk på én af knapperne på kontrolpanelet for at afslutte redigeringsfunktionen.

Bemærkninger
Redigeringsfunktion forlades automatisk efter 30 sekunder inaktivitet.

Rulning i lister

Hvis der er flere tilgængelige poster, end der kan vises på skærmen, skal der rulles i listen.

For at bladre igennem en liste med menuposter, kan du vælge at:

- Anbringe din finger overalt på skærmen og flytte den opad eller nedad.

Bemærkninger
Der skal anvendes konstant tryk, og fingeren skal flyttes med en konstant hastighed.

- Berør ▼ eller ▲ i toppen eller bunden af rullepanelet.
- Bevæg rullepanelets skyder op og ned med fingeren.

Vend tilbage til toppen af listen ved at berøre listetitlen.

Bemærkninger
I efterfølgende kapitler vil betjeningstrinnene for at bladre til et punkt på en liste via berøringsskærmen blive beskrevet som "...rul til <punktnavn>".

Bladring i sider

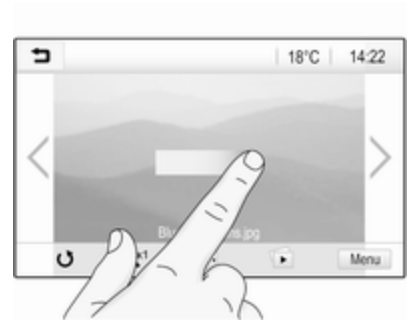

Bemærkninger
Der kan kun bladres i siderne, hvis der findes mere end én side.

For at bladre fra en side til en anden:

- Anbring fingeren et vilkårligt sted på skærmen og flyt den til venstre for at bladre til næste side eller til højre for at bladre til foregående side.

Bemærkninger
Der skal anvendes konstant tryk, og fingeren skal flyttes med en konstant hastighed.

- Berør > eller < på skærmen.

Bemærkninger
I efterfølgende kapitler vil betjeningstrinnene i forbindelse med bladring i sider via berøringsskærmen blive beskrevet som "...rul til ...side...".

Hurtigspring til applikationen Audio og Navigation

Ved hjælp af symbolerne ♫ eller ⊘, der vises på den øverste linje i visse menuer, kan du springe direkte til en anden applikation.

Spring direkte til menuen **Lyd** ved at vælge ♫.

Spring direkte til menuen **Navigation** ved at vælge ⊘.

Bemærkninger
Symbolet ⊘ er kun tilgængeligt, hvis rutevejledning er aktiv.

Toneindstillinger

Tonekarakteristikken kan vælges i toneindstillingsmenuen. Der er adgang til menuen fra hver lydhovedmenu.

For at åbne toneindstillingsmenuen skal du vælge **Menu** på den nederste linje i den pågældende audiohovedmenu. Rul om nødvendigt gennem listen af menuposter, og vælg **Toneindstillinger**. Den pågældende menu vises.

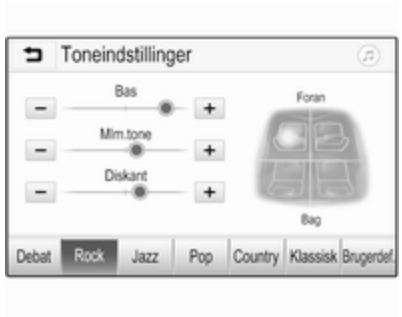

Equalizer-tilstand

Brug denne indstilling til at optimere tonen for musikstilen, f.eks. **Rock** eller **Klassisk**.

Vælg ønsket lydstil på interaktionsvælgerbjælken i bunden af skærmen. Hvis du vælger **Brugerdef.**, kan du manuelt indstille de følgende indstillinger.

Bas
Benyt denne indstilling til at forstærke eller dæmpe de dybe frekvenser i lydkilderne.

Berør + eller - for at justere indstillingen.

Mlm.tone
Benyt denne indstilling til at forstærke eller dæmpe mellemtonefrekvenserne i lydkilden.

Berør + eller - for at justere indstillingen.

Diskant
Benyt denne indstilling til at forstærke eller dæmpe de høje frekvenser i lydkilderne.

Berør + eller - for at justere indstillingen.

Indstilling af balance og fader
Brug illustrationen i højre side af menuen til at indstille balance og fader.

For at definere det punkt i kabinen, hvor lyden er på sit højeste niveau, berøres det pågældende punkt på illustrationen.

Bemærkninger
Balance- og faderindstillinger gælder for alle lydkilder. De kan ikke indstilles individuelt for hver lydkilde.

Lydstyrkeindstillinger

Indstilling af maksimal startlydstyrke

Tryk på ⌂, og vælg derefter **Indstillinger**.

Vælg **Radio**, rul gennem listen, og vælg derpå **Maks. startlydstyrke**. Af sikkerhedsmæssige årsager og praktiske grunde er lydstyrkeintervallet begrænset.

Berør + eller - for at justere indstillingen eller bevæg skyderen på lydstyrkelinjen.

Indstilling af den hastighedsstyrede lydstyrke

Tryk på ⌂, og vælg derefter **Indstillinger**.

Vælg **Radio**, rul gennem listen, og vælg derpå **Auto lydstyrke**.

Omfanget af tilpasningen af lydstyrken justeres ved at vælge ét af alternativerne på listen.

Fra: ingen forøgelse af lydstyrken ved øget bilhastighed.

Høj: maksimal forøgelse af lydstyrken ved øget bilhastighed.

Aktivering eller deaktivering af funktionen lydfeedback ved berøring

Hvis funktionen lydfeedback ved berøring er aktiveret, angives hver berøring på en skærmknap eller menupost med en bippende lyd.

Tryk på ⌂, og vælg derefter **Indstillinger**.

Vælg **Radio** og rul dernæst gennem listen til **Lyd ved berøring**.

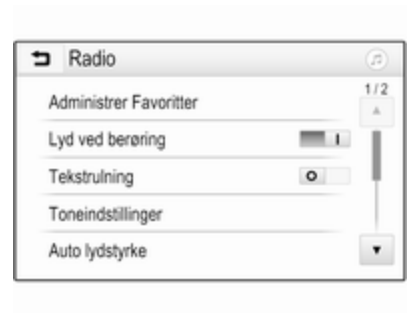

Berør skærmknappen ved siden af **Lyd ved berøring** for at aktivere eller deaktivere funktionen.

Lydstyrke for trafikmeldinger

Lydstyrken for trafikmeldinger justeres ved at indstille den ønskede lydstyrke, mens en trafikmelding sendes af systemet. Den pågældende indstilling lagres derpå af systemet.

Systemindstillinger

Følgende indstillinger angår hele systemet. Alle andre indstillinger er beskrevet efter emne i denne vejlednings pågældende kapitler.

Indstilling af klokkeslæt og dato

Tryk på ⌂, og vælg derefter **Indstillinger**.

Vælg **Klokkeslæt og dato** for at få vist den relevante undermenu.

Indstil tidsformat
Det ønskede klokkeslætformat vælges ved at berøre en af skærmknapperne **12 h** eller **24 h**.

Indstil datoformat
Det ønskede datoformat vælges ved at trykke på **Indstil datoformat** og vælge en af valgmulighederne på undermenuen.

Auto Indstil
Vælg **Auto Indstil** for at afgøre, om klokkeslæt eller dato skal indstilles automatisk eller manuelt.

For automatisk indstilling af klokkeslæt og dato vælges **Til - RDS**.

For manuel indstilling af klokkeslæt og dato vælges **Fra - Manuel**. Hvis **Auto Indstil** indstilles til **Fra - Manuel**, bliver undermenupunkterne **Indstil klokkeslæt** og **Indstil dato** tilgængelige.

Indstil klokkeslæt og dato
Indstillingerne for klokkeslæt og dato justeres ved at vælge **Indstil klokkeslæt** eller **Indstil dato**.

Indstillingerne justeres ved at berøre **+** og **-**.

Sprogindstillinger

Tryk på ⌂, og vælg derefter **Indstillinger**.

Vælg **Sprog(Language)** for at vise den pågældende menu.

Sproget i menuteksterne indstilles på følgende måde: berør ønsket sprog.

Tekstrullefunktion

Hvis en lang tekst vises på skærmen, f.eks. sangtitler eller stationsnavne, kan teksten enten rulles vedvarende eller rulles én gang og vises i afkortet form.

Tryk på ⌂, og vælg derefter **Indstillinger**.

Vælg **Radio**.

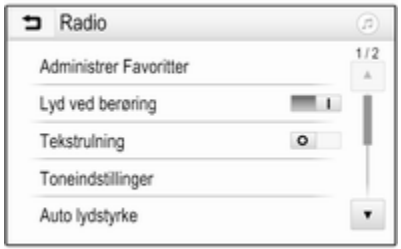

Hvis du vil, at teksten skal rulles vedvarende, aktiveres **Tekstrulning**.

Hvis teksten skal rulles i blokke, deaktiveres indstillingen.

Sort displayfunktion

Hvis du ikke ønsker at se det oplyste display, fx om natten, kan du slukke for det.

Tryk på ⌂, og vælg derefter **Indstillinger**.

Bladr igennem listen og vælg **Sluk display**. Displayet slukkes, lydfunktionerne forbliver aktive.

Tænd for displayet igen ved at berøre skærmen eller trykke på en knap.

Fabriksindstillinger

(R 4.0 IntelliLink)

Tryk på ⌂, og vælg derefter **Indstillinger**.

Rul gennem listen, og vælg **Gå tilbage til fabriksindstillinger**.

Alle individuelle indstillinger gendannes ved at vælge **Gendan bilindstillinger**.

Vælg **Slet alle private data** for at slette de parrede Bluetooth-enheder, kontaktlisterne og de gemte telefonsvarernumre.

Vælg **Gendan radioindstillinger** for at nulstille tone- og lydstyrkeindstillinger, slette alle favoritter og slette den valgte ringetone.

I hvert tilfælde vises en advarselsmeddelelse. Vælg **Fortsæt** for at nulstille indstillingerne.

Fabriksindstillinger

(Navi 4.0 IntelliLink)

Tryk på ⌂, og vælg derefter **Indstillinger**.

Rul gennem listen, og vælg **Tilbage til fabriksindstillinger**.

Bilindstillinger

Gendan alle individuelle indstillinger ved at vælge **Gendan bilindstillinger**.

Der vises en pop-op. Bekræft pop-opmeddelelsen.

Telefonoplysninger

Vælg **Slet al information fra telefon** for at slette de parrede Bluetooth-enheder, kontaktlisterne og de gemte telefonsvarernumre.

Der vises en pop-op. Bekræft pop-opmeddelelsen.

Radioindstillinger

Vælg **Gendan radioindstillinger** for at nulstille tone- og lydstyrkeindstillinger og slette alle favoritter.

Der vises en pop-op. Bekræft pop-opmeddelelsen.

Navigations-indstillinger
Vælg **Gendan Navigations-indstillinger** for at nulstille alle navigationsparametre og navigationssystemindstillinger. Der vises en undermenu.

Alt efter hvilket parametersæt, du vil nulstille, vælges **Ryd navigationshistorik** (seneste destinationer), **Ryd navigationsfavoritter** (favoritter) eller **Nulstil navigationsalternativer og indstillinger** (f.eks. indstillinger angående kortdisplay, stemmeoutput eller rutealternativer).

Der vises en pop-op. Bekræft pop-op-meddelelsen.

Systemversion

Tryk på ⌂, og vælg derefter **Indstillinger**.

Rul gennem listen, og vælg **Softwareinformation**.

Hvis der er tilsluttet en USB-enhed, kan du gemme bilinformationerne på denne USB-enhed.

Vælg **Systemopdatering** og derefter **Gem bilinfo på USB**.

Kontakt dit værksted angående en systemopdatering.

Bilindstillinger

Bilindstillinger beskrives i instruktionsbogen.

Radio

Brug

Aktivering af radio

Tryk på ⌂, og vælg derefter **Lyd**. Den sidst valgte audiohovedmenu vises.

Vælg **Kilde** i radioens hovedmenu for at åbne menulinjen.

Vælg det ønskede bølgeområde.

Den station, som sidst blev spillet i det valgte bølgeområde, modtages.

Stationssøgning

Stationshukommelse: Automatisk lagring

Tryk eller berør kort ⏮ eller ⏭ på kontrolpanelet eller på skærmen for af spille foregående eller næste station i stationshukommelsen.

Stationssøgning: Manuel

Tryk og hold ⏮ eller ⏭ på kontrolpanelet. Slip, når den krævede frekvens næsten er nået.

Den næste station, der kan modtages, søges og afspilles automatisk.

Bemærkninger
FM-bølgeområde: Når RDS-funktionen er aktiv, søges kun RDS-stationer ⇨ 157, og når trafikradioen (TP) er aktiveret, søges kun trafikservicestationerne ⇨ 157.

Stationsindstilling

Berør Tune på skærmen. Displayet **Direkte indstilling** vises.

Indtast ønsket frekvens. Anvend ← til at slette indtaste cifre. Om nødvendigt berøres ⏮ eller ⏭ for efterfølgende at justere inputtet.

Bekræft inputtet for at afspille stationen.

Stationslister

Vælg **Menu** i radioens hovedmenu for at åbne den tilsvarende bølgebånds-specifikke undermenu.

Vælg den bølgeområde-specifikke **Stationsliste**. Alle de stationer, der kan modtages i det relevante bølgeområde og i det aktuelle modtagelsesområde, vises.

Vælg den ønskede station.

Bemærkninger
Den radiostation, der modtages lige nu, indikeres af symbolet ► ved siden af stationsnavnet.

Kategorilister

Mange radiostationer sender en PTY-kode, som angiver, hvilken type program der sendes (f.eks. nyheder). Visse stationer skifter også PTY-kode, alt efter hvilket indhold, der udsendes på det pågældende tidspunkt.

Infotainment-systemet lagrer disse stationer, sorteret efter programtype, i den tilsvarende kategoriliste.

Bemærkninger
Kategorier listeposten er kun tilgængelig for FM- og DAB-bølgeområderne.

Vælg **Kategorier** for at søge efter en programtype, der er bestemt af stationerne.

Der vises en liste over programtyper, som aktuelt er tilgængelige.

Vælg den ønskede programtype. Der vises en liste over stationer, som sender et program af den valgte type.

Vælg den ønskede station.

Bemærkninger
Den radiostation, der modtages lige nu, indikeres af symbolet ► ved siden af stationsnavnet.

Opdatér stationslister

Hvis de stationer, der er gemt på den frekvensområdespecifikke stationsliste, ikke længere kan modtages, skal AM og DAB stationslisterne opdateres.

Bemærkninger
Listen med FM-stationer opdateres automatisk.

Vælg **Menu** i radioens hovedmenu, og vælg derefter **Opdater stationsliste**.

Bemærkninger
Hvis en bølgeområde-specifik stationsliste opdateres, opdateres den tilsvarende kategoriliste ligeledes.

En stationssøgning startes, og en tilsvarende meddelelse vises. Når søgningen er afsluttet, vises den pågældende stationsliste.

Bemærkninger
Den radiostation, der modtages lige nu, indikeres af symbolet ► ved siden af stationsnavnet.

Favoritlister

Stationer i alle bølgeområder kan lagres manuelt i favoritlisterne.

Der er fem tilgængelige favoritlister, som hver især kan lagre fem stationer.

Bemærkninger
Den station, der modtages i øjeblikket, er fremhævet.

Lagring af en station

Ved behov berøres < eller > for at rulle gennem favoritsiderne.

Den aktuelt aktive radiostation lagres på en forindstillet skærmknap på følgende måde: berør og hold den ønskede skærmknap i nogle sekunder. Den pågældende frekvens eller stationsnavnet vises på skærmknappen.

Genfinding af stationer

Ved behov berøres < eller > for at rulle til den ønskede favoritside.

Vælg den forudindstillede skærmknap, på hvilken den ønskede radiostation er gemt.

Definition af antallet af tilgængelige favoritsider

Det antal favoritsider, der vises for valg, defineres ved at trykke på ⚙ og derefter vælge **Indstillinger** på skærmen.

Vælg **Radio** og derefter **Administrer Favoritter** for at se den pågældende undermenu.

Afhængigt af hvilke favoritsider du vil have vist, aktiveres eller deaktiveres siderne.

Radio Data System (RDS)

RDS er en tjeneste fra FM-stationer, der i væsentlig grad gør det lettere at finde den ønskede station og opnå en fejlfri modtagelse.

Fordele ved RDS

- På displayet vises programnavnet for stationen i stedet for dens frekvens.
- Under en stationssøgning stiller Infotainment-systemet kun ind på RDS-stationer.
- Infotainment-systemet stiller altid ind på den sendefrekvens, der modtages bedst, for den indstillede station ved hjælp af AF (alternativ frekvens).
- Afhængigt af den station, der modtages, viser Infotainment-systemet radiotekst, som kan indeholde eksempelvis oplysninger om det aktuelle program.

RDS-konfiguration

Berør **Menu** på nederste linje i hovedmenuen for FM-radioen for at åbne den pågældende bølgeområde-specifikke undermenu.

Rul til **RDS**.

Aktivér eller deaktivér **RDS**.

Trafikprogram

Trafikradiostationer er RDS-stationer, som sender trafiknyheder. Hvis trafikradioen er tændt, afbrydes den lydkilde, der afspilles for øjeblikket, så længe trafikmeldingen varer.

Aktivering af trafikprogramfunktionen

Vælg **Menu** på nederste linje i hovedmenuen for FM-radioen for at åbne den pågældende bølgeområde-specifikke undermenu.

Berør skærmknappen ved siden af **Trafikprogram** for at aktivere eller deaktivere funktionen.

Bemærkninger
På stationslisten vises TP ved siden af de stationer, der udsender trafikprogrammer.

Hvis trafikradioservicen er aktiveret, vises **[TP]** på øverste linje i alle hovedmenuer. Hvis den aktuelle station ikke er en trafikradiostation, er TP nedtonet, og der startes automatisk en søgning efter den næste trafikradiostation. Så snart trafikradiostationen bliver fundet, er **TP** fremhævet. Hvis der ikke findes en trafikradiostation, forbliver TP nedtonet.

Hvis der sendes en trafikmeddelelse på den pågældende station, vises der en meddelelse.

Afbryd meddelelsen og vend tilbage til den tidligere aktiverede funktion ved at berøre skærmen eller trykke på ⏻.

Regionalisering

Nogle gange kan RDS-stationer sende regionalt forskellige programmer på forskellige frekvenser.

Vælg **Menu** på nederste linje i hovedmenuen for FM-radioen for at åbne den pågældende bølgeområde-specifikke undermenu og rul til **Region**

Aktivér eller deaktivér **Region**.

Hvis regionalisering er aktiveret, vælges alternative frekvenser med samme regionalprogrammer, hvor det er nødvendigt. Hvis regionalisering er deaktiveret, vælges alternative frekvenser for stationerne uden hensyn til regionalprogrammer.

Digital Audio Broadcasting

DAB sendes digitalt på radiostationerne.

DAB-stationer angives med programnavnet i stedet for sendefrekvensen.

Generelt

- Med DAB kan flere radioprogrammer (tjenester) sendes på en enkelt ensemble.
- Ud over digitale audiotjenester af høj kvalitet, kan DAB også sende program-associerede data og talrige andre datatjenester inklusive rejse - og trafikinformationer.
- Så længe en given DAB-modtager kan opfange signalet fra en sendestation (selv om signalet er meget svagt), vil lydgengivelsen være sikret.
- I tilfælde af dårlig modtagelse skrues lydstyrken automatisk ned for at undgå generende støj.

  Hvis DAB-signalet er for svagt til at blive opfanget af modtageren, vil modtagelsen blive afbrudt fuldstændigt. Dette kan undgås ved at aktivere **DAB-DAB linkning** og/eller **DAB-FM linkning** i DAB-menuen (se nedenfor).
- Interferens, der skyldes stationer på nærliggende frekvenser (en fænomen, der er typisk for modtagelse af AM og FM) forekommer ikke med DAB.
- Hvis DAB-signalet reflekteres af naturlige forhindringer eller bygninger, forbedres modtagekvaliteten for DAB, hvorimod AM- og FM-modtagelse forværres betydeligt i sådanne tilfælde.
- Når DAB-modtagelse er aktiveret, forbliver FM-tuneren i Infotainment-systemet aktiv i baggrunden og søger løbende efter FM-stationer med de bedste modtagelsesforhold. Hvis TP ⇨ 157 er aktiveret, udsendes

trafikmeldinger fra den FM-station, der har den bedste modtagelse. Deaktivér TP hvis DAB-modtagelse ikke skal afbrydes af FM-trafikmeldinger.

DAB-meddelelser

Foruden deres musikprogrammer sender mange DAB-stationer også meddelelser i forskellige kategorier. Hvis du aktiverer nogle eller alle kategorier, afbrydes den DAB-service, der lige nu modtages, når kommer en meddelelse fra disse kategorier.

Vælg **Menu** på nederste linje i hovedmenuen for DAB-radioen for at åbne den pågældende bølgeområde-specifikke undermenu.

Rul gennem listen og vælg **DAB-meddelelser** for at vise en liste med tilgængelige kategorier.

Aktivér alle eller kun de ønskede meddelelseskategorier. Forskellige meddelelseskategorier kan vælges samtidigt.

DAB-DAB linkning

Hvis denne funktion er aktiveret, skifter udstyret over til samme tjeneste (program) på en anden DAB-ensemble (hvis tilgængelig), når DAB-signalet er for svagt til at blive opfanget af modtageren.

Vælg **Menu** på nederste linje i hovedmenuen for DAB-radioen for at åbne den pågældende bølgeområde-specifikke undermenu.

Rul gennem listen og aktivér eller deaktivér **DAB-DAB linkning**.

DAB-FM linkning

Hvis denne funktion er aktiveret, skifter udstyret over til en tilsvarende FM-station i den aktive DAB-service (hvis tilgængelig), når DAB-signalet er for svagt til at blive opfanget af modtageren.

Rul gennem listen og aktivér eller deaktivér **DAB-FM linkning**.

L-bånd

Med denne funktion kan du evt. definere, hvilke DAB-bølgeområder der skal modtages af Infotainment-systemet.

L-bånd (jord- og satellitradio) er et andet radiobånd, der kan modtages derudover.

Vælg **Menu** på nederste linje i hovedmenuen for DAB-radioen for at åbne den pågældende bølgeområde-specifikke undermenu.

Rul gennem listen og aktivér eller deaktivér **L-bånd**.

EPG

Den elektroniske programguide giver oplysninger om det aktuelle og kommende program fra den pågældende DAB-station.

Vælg **Menu** på nederste linje i hovedmenuen for DAB-radioen og vælg dernæst **Stationsliste**.

Den ønskede stationsprogram vises ved at berøre ikonet ved siden af stationen.

Eksterne enheder

Generel information

Der findes en USB-port for tilslutning af eksterne enheder i midterkonsollen.

Bemærkninger
USB-porten skal altid holdes ren og tør.

USB-port

Der kan tilsluttes en MP3-afspiller, en USB-enhed, et SD-kort (via USB-stik/-adapter) eller en smartphone til USB-porten.

Der kan tilsluttes op til to USB-enheder til Infotainment-systemet ad gangen.

Bemærkninger
For at kunne tilslutte to USB-enheder kræves en ekstern USB-hub.

Infotainment-systemet kan afspille lydfiler, vise billedfiler eller afspille filmfiler, der findes i USB-enheder.

Når de er tilsluttet til USB-porten, kan forskellige funktioner på enhederne nævnt ovenfor betjenes via Infotainment-systemets knapper og menuer.

Bemærkninger
Ikke alt eksternt udstyr understøttes af Infotainment-systemet. Kontrollér kompatibilitetslisten på vores websted.

Tilslutning/afbrydelse af en enhed
Tilslut én af ovennævnte enheder til USB-porten. Om nødvendigt anvendes det korrekte tilslutningskabel. Musikfunktionen starter automatisk.

Bemærkninger
Hvis der tilsluttes en ikke-læsbar USB-enhed, vises der en tilsvarende fejlmeddelelse, og Infotainment-systemet skifter automatisk til den forrige funktion.

USB-enheden afbrydes ved at vælge en anden funktion og derefter fjerne USB-enheden.

Forsigtig

Undlad at afbryde enheden under afspilning. Det kan ødelægge enheden eller Infotainment-systemet.

USB automatisk start
Som standard vises USB-audiomenuen automatisk, så snart der tilsluttes en USB-enhed.

Om ønsket kan denne funktion deaktiveres.

Tryk på ⌂ og vælg dernæst **Indstillinger** for at åbne indstillingsmenuen.

Vælg **Radio**, rul til **USB automatisk start** og berør skærmknappen ved siden af funktionen.

Fornyet aktivering sker ved at berøre skærmknappen igen.

Bluetooth

Enheder, som understøtter Bluetooth-musikprofilerne A2DP og AVRCP, kan tilsluttes trådløst til Infotainment-systemet. Infotainment-systemet kan afspille musikfiler, der findes i disse enheder.

Tilslutning af en enhed

En detaljeret beskrivelse af, hvordan en Bluetooth-forbindelse etableres, findes på side ⇨ 182.

Filformater og mapper

Den maksimale kapacitet for en enhed understøttet af Infotainment-systemet er på 2.500 musikfiler, 2.500 billedfiler, 250 filmfiler, 2.500 mapper og 10 trins mappestruktur. Kun enheder formateret i FAT16/FAT32-filsystemet understøttes.

Hvis der er billeder inkluderet i audiometadataene, vises disse billeder på skærmen.

Bemærkninger

Nogle filer afspilles måske ikke korrekt. Det kan skyldes et andet indspilningsformat eller filens tilstand.

Filer fra onlinebutikker, hvor DRM (digitale rettighedskontrol) er blevet anvendt, kan ikke afspilles.

Infotainment-systemet kan afspille følgende audio-, billed- og lydfiler lagret på eksterne enheder.

Audiofiler

De lydfilformater, der kan afspilles, er MP3 (MPEG-1 Layer 3, MPEG-2 Layer 3), WMA, AAC, AAC+, ALAC OGG WAF (PCM), AIFF, 3GPP (kun lyd), lydbøger og LPCM. iPod®- og iPhone®-enheder afspiller ALAC, AIFF, lydbøger og LPCM.

Ved afspilning af en fil med ID3-taginformation kan Infotainment-systemet vise oplysninger om f.eks. sportitel og artist.

Billedfiler

De billedfilformater, der kan vises, er JPG, JPEG, BMP, PNG og GIF.

JPG-filer skal være 64 til 5000 pixels i bredden og 64 til 5000 pixels i højden.

BMP-, PNG- og GIF-filer skal være 64 til 1024 pixels i bredden og 64 til 1024 pixels i højden.

Billederne bør ikke have en filstørrelse på mere end 1MB.

Filmfiler

De filmfilformater, der kan afspilles, er AVI og MP4.

Den maksimale opløsning er 1280 x 720 pixels. Billedhastigheden skal være mindre end 30 fps.

Den codec, der kan anvendes, er H. 264/MPEG-4 AVC.

De lydformater, der kan afspilles, er MP3, AC3, AAC og WMA.

Det undertekstformat, der kan vises, er SMI.

Audioafspilning

Aktivering af musikfunktionen

Hvis enheden endnu ikke er tilsluttet Infotainment-systemet, tilsluttes den ⇨ 160.

Normalt vises den pågældende audiohovedmenu automatisk.

Hvis afspilningen ikke startes automatisk, f.eks. hvis **USB automatisk start** er deaktiveret ⇨ 160, udføres følgende:

Tryk på ⌂ og vælg dernæst **Lyd** for at åbne den sidst valgte audiohovedmenu.

Vælg **Kilde** på menulinjen, og vælg derpå den ønskede lydkilde for at åbne den pågældende hovedmenu for lyd.

Afspilning af audiosporene starter automatisk.

Funktionsknapper

Afbrydelse og genoptagelse af afspilning

Berør ❚❚ for at afbryde afspilningen. Skærmknappen skifter til ►.

Berør ► for at genoptage afspilningen.

Afspilning af næste eller forrige spor

Berør ⏭ for at afspille næste spor.

Berør ⏮ inden for de første to sekunder af sporafspilningen for at gå tilbage til forrige spor.

Sådan vendes der tilbage til starten af det aktuelle spor

Berør ⏮ to sekunder efter, at afspilningen af sporet er begyndt.

Hurtig frem- og tilbagespoling

Berør ⏮ eller ⏭ og hold knappen nede. Slip for at vende tilbage til normal afspilningsfunktion.

Alternativt kan du bevæge skyderen, der viser den aktuelle sporposition til højre eller venstre.

Afspilning af spor vilkårligt

Berør ⤮ for at afspille sporene i vilkårlig rækkefølge. Skærmknappen skifter til ⤮.

Berør ⤮ igen for at deaktivere blandingsfunktionen og gå tilbage til normal afspilning.

Funktionen Browse musik

Søgeskærmen vises ved at berøre skærmen. Alternativt vælges **Menu** i audiohovedskærmens nederste linje for at vælge den pågældende audiomenu og dernæst vælge **Browse musik**.

Der vises forskellige kategorier, på hvilke sporene er sorteret, f.eks. **Afspilningslister**, **Kunstnere** eller **Albums**.

Vælg den ønskede kategori, underkategori (hvis tilgængelig), og vælg derefter et spor.

Vælg nummeret for at starte afspilningen.

Visning af billeder

Du kan vise billeder fra et USB-udstyr.

Bemærkninger
Af hensyn til din sikkerhed er visse funktioner deaktiveret under kørsel.

Aktivering af billedfunktionen

Hvis enheden endnu ikke er tilsluttet Infotainment-systemet, tilsluttes den ⇨ 160.

Tryk på ⌂ og vælg dernæst **Galleri** for at åbne mediehovedmenuen.

Berør ▣ for at åbne billedhovedmenuen for at vise en liste med elementer, der er lagret på USB-enheden. Vælg det ønskede billede. Hvis det er gemt i en mappe, skal du først vælge den pågældende mappe.

Berør skærmen for at skjule menubjælken. Berør skærmen igen for at vise menubjælken igen.

Funktionsknapper

Fuld skærmtilstand
Vælg ⊞ for at vise billedet i fuld skærmtilstand. Berør skærmen for at afslutte fuld skærmtilstand.

Visning af næste eller forrige billede
Berør > eller stryg til venstre for at se næste billede

Berør < eller stryg til højre for at se foregående billede.

Rotering af et billede
Vælg ↺ for at rotere billedet.

Zoom ind på et billede
Berør Q¹ én eller flere gange for at zoome ind på et billede eller vende tilbage til dets oprindelige størrelse.

Visning af et diasshow
Vælg ▶ for at se de billeder, der er lagret på USB-enheden, i et diasshow.

Berør skærmen for at afslutte diasshowet.

Billedmenu

Vælg **Menu** på skærmens nederste linje for at vise **Billedmenu**.

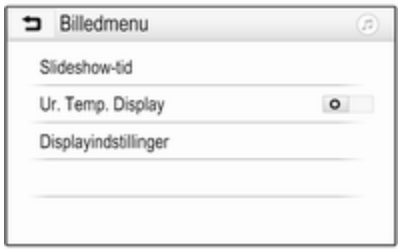

Diasshowtid

Vælg **Slideshow-tid** for at vise en liste med mulige tidssekvenser. Aktivér ønsket tidssekvens, hvori hvert enkelt billede skal vises i et diasshow.

Ur- og temperaturdisplay

Hvis du vil vise tid og temperatur i fuld skærmtilstand, aktiveres **Ur. Temp. Display**.

Displayindstillinger

Vælg **Displayindstillinger** for at åbne en undermenu for indstilling af lysstyrke og kontrast.

Berør + og - for at justere indstillingerne.

Filmafspilning

Du kan se film fra en USB-enhed, der er tilknyttet USB-porten.

Bemærkninger
Af sikkerhedshensyn er filmfunktionen ikke tilgængelig under kørsel.

Aktivering af filmfunktionen

Hvis enheden endnu ikke er tilsluttet Infotainment-systemet, tilsluttes den ⇨ 160.

Tryk på ⌂ og vælg dernæst **Galleri** for at åbne mediehovedmenuen.

Tryk på ▣ for at åbne hovedmenuen for film med en liste over de elementer, der er lagret på USB-enheden. Vælg den ønskede film. Hvis det er gemt i en mappe, skal du først vælge den pågældende mappe.

Filmen vises.

Funktionsknapper

Fuld skærm

Vælg ⊡ for at vise filmen i fuld skærmtilstand. Berør skærmen for at afslutte fuld skærmtilstand.

Afbrydelse og genoptagelse af afspilning

Berør ❚❚ for at afbryde afspilningen. Skærmknappen skifter til ►.

Berør ► for at genoptage afspilningen.

Afspilning af næste eller forrige spor

Berør ►| for at afspille næste filmfil.

Berør ⏮ inden for de første fem sekunder af filmfilens afspilning for at gå tilbage til forrige filmfil.

Sådan vendes der tilbage til starten af den aktuelle film
Berør ⏮ fem sekunder efter, at afspilningen af filmen er begyndt.

Hurtig frem- og tilbagespoling
Berør ⏮ eller ⏭ og hold knappen nede. Slip for at vende tilbage til normal afspilningsfunktion.

Filmmenu

Vælg **Menu** på skærmens nederste linje for at vise **Filmmenu**.

Ur- og temperaturdisplay
Hvis du vil vise tid og temperatur i fuld skærmtilstand, aktiveres **Ur. Temp. Display**.

Displayindstillinger
Vælg **Displayindstillinger** for at åbne en undermenu for indstilling af lysstyrke og kontrast.

Berør + og - for at justere indstillingerne.

Brug af smartphone-applikationer

Telefonprojektion

Telefonprojektionsapplikationerne Apple CarPlay™ og Android Auto™ viser udvalgte apps fra din smartphone på Infotainment-skærmen og gør det muligt at betjene dem direkte via Infotainment-knapperne.

Kontakt enhedens producent for at høre, om denne funktion er kompatibel med din smartphone, og om denne applikation fås i det land, du befinder dig i.

Forberedelse af smartphonen
Android telefon: Download Android Auto-appen til din smartphone fra Google Play™ Store.

iPhone: Kontrollér, at SIRI® er aktiveret på din smartphone.

Aktivering af telefonprojektion i indstillingsmenuen
Tryk på ⌂ for at vise hjem-skærmen og vælg så **Indstillinger**.

Rul gennem listen til **Apple CarPlay** eller **Android Auto**.

Kontrollér at den pågældende applikation er aktiveret.

Tilslutning af mobiltelefon
Tilslut smartphonen til USB-porten ⇨ 160.

Start af telefonprojektion
Telefonprojektionsfunktionen startes ved at trykke på ⌂ og dernæst vælge **Projektion**.

Bemærkninger
Hvis applikationen genkendes af Infotainment-systemet, kan applikationsikonet ændres til **Apple CarPlay** eller **Android Auto**.

Funktionen kan også startes ved at holde ⌂ inde i nogle sekunder.

Den viste telefonprojektionsskærm afhænger af din smartphone og softwareversion.

Tilbage til Infotainment-skærmen

Tryk på ⌂.

BringGo

BringGo er en navigationsapp, der indeholder positionssøgning, kortvisning og vejvisning.

Download af appen

Inden BringGo kan betjenes med knapperne og menuerne i infotainment-systemet, skal den installeres på smartphonen.

Download appen fra App Store® eller Google Play Store.

Aktivering af BringGo i indstillingsmenuen

Tryk på ⌂ for at vise hjem-skærmen og vælg så **Indstillinger**.

Rul gennem listen til **BringGo**.

Kontrollér, at applikationen er aktiveret.

Tilslutning af mobiltelefon

Tilslut smartphonen til USB-porten ⇨ 160.

Start af BringGo

Appen startes ved at trykke på ⌂ og dernæst vælge ikonet **Nav**.

Hovedmenuen i applikationen vises på Infotainment-systemets display.

Flere oplysninger om, hvordan appen betjenes, findes i instruktionerne på fabrikantens websted.

Navigation

Generelt

Navigationssystemet vil guide dig sikkert til din destination.

Der tages hensyn til den aktuelle trafiksituation ved ruteberegningen. Til dette formål modtager infotainment-systemet trafikmeddelelser i det aktuelle modtageområde via RDS-TMC.

Navigationssystemet kan dog ikke tage højde for trafikulykker, regulering af trafik, der er sker med kort varsel, samt pludseligt opståede farer eller problemer (f.eks. vejarbejde).

Forsigtig
Anvendelse af navigationssystemet fritager ikke føreren for ansvaret for korrekt, opmærksom færdsel i trafikken. De gældende færdselsregler skal altid overholdes. Hvis rutevejledningsforslaget frem til destinationen strider mod færdselsreglerne, skal færdselsreglerne altid overholdes.

Navigationssystemets funktion

Bilens position og bevægelse registreres af navigationssystemet vha. følere. Den tilbagelagte afstand bestemmes af bilens speedometersignal, drejebevægelser ved sving bestemmes af en sensor. Positionen bestemmes af GPS-satellitterne (globalt positionssystem).

Ved at sammenligne sensorsignalerne med de digitale kort er det muligt at bestemme positionen med en nøjagtighed på ca. 10 meter.

Systemet vil også fungere med dårlig GPS-modtagelse. Præcisionen i positionsbestemmelsen vil dog være mindsket.

Efter indtastning af destinationsadresse eller interessepunkt (nærmeste tankstation, hotel osv.) beregnes ruten fra den aktuelle position til den valgte destination.

Rutevejledningen sker med en stemmevejledning og en pil samt ved hjælp af en kortvisning i flere farver.

Oplysninger

TMC-trafikinformationssystemet og dynamisk rutevejledning

TMC-trafikinformationssystemet modtager al aktuel information fra TMC-radiostationerne. Denne information indgår i beregningen af den samlede rute. I denne proces planlægges ruten, så trafikproblemer i henhold til allerede valgte kriterier undgås.

Hvis der er et trafikalt problem i løbet af den aktive rutevejledning, vises en meddelelse (afhængigt af forudindstillingerne) om, hvorvidt ruten skal ændres.

TMC-trafikinformationerne vises på kortdisplayet som symboler eller som detaljeret tekst i TMC-meddelelsesmenuen.

Modtagelse af TMC-stationerne i den relevante region er en forudsætning for udnyttelse af TMC-trafikinformationerne.

TMC-trafikstationer kan vælges i navigationsmenuen ⇨ 167.

Kortdata

Alle nødvendige kortdata er lagret i Infotainment-systemet.

Navigationskortdata opdateres ved at købe nye data hos Opel-forhandleren eller på vores hjemmeside http://opel.navigation.com/. Du får en USB-enhed, der indeholder opdateringen.

Tilslut USB-enheden til USB-porten og følg instruktionerne på skærmen. Der skal være tændt for bilen under opdateringsprocessen.

Bemærkninger
Bilen er funktionsdygtig under hele opdateringsprocessen. Hvis der slukkes for bilen, kan opdateringen afbrydes midlertidigt. Navigationsapplikationen, Bluetooth samt andre eksterne enheder er ikke tilgængelige, før opdateringsprocessen er afsluttet.

Brug

Vis navigationskortet ved at trykke på ⌂ og vælg så ikonet **Navigation**.

Rutevejledning ikke aktiv

- Kortvisningen vises.
- Den aktuelle position angives af en cirkel med en pil, der peger i kørselsretningen.
- Navnet på den gade, som du befinder dig på for øjeblikket, vises i bunden af skærmen.

Rutevejledning aktiv

- Kortvisningen vises.
- Den aktive rute vises med en farvet linje.
- Den kørende bil markeres med en cirkel med en pil, der peger i kørselsretningen.
- Næste svingmanøvre er angivet i det separate felt i venstre side af skærmen.
- Ankomsttidspunktet eller rejsetiden vises over pilesymbolet.
- Den resterende afstand til destinationen vises oven over pilesymbolet.

Betjening af kort

Rulning

Rul på kortet ved at anbringe fingeren et vilkårligt sted på skærmen og flytte den op, ned, til venstre eller højre, alt efter i hvilken retning, du ønsker at rulle.

Kortet bevæger sig således og viser et nyt udsnit.

Vend tilbage til nuværende position ved at vælge **Centrér igen** i bunden af skærmen.

Centrering

Berør og hold fingeren på ønsket position på skærmen. Kortet centreres omkring denne position.

Et rødt ⚲ vises ved den pågældende position og den tilhørende adresse vises på en mærkat.

Vend tilbage til nuværende position ved at vælge **Centrér igen** i bunden af skærmen.

Zoomning

Hvis du vil zoome ind på en valgt kortposition, skal du anbringe to fingre på skærmen og bevæge dem væk fra hinanden.

Alternativt kan du bruge **+** på kortskærmen.

Hvis du vil zoome ud og vise et større område omkring den valgte position, skal du anbringe to fingre på skærmen og bevæge dem mod hinanden.

Alternativt kan du bruge **−** på kortskærmen.

Annuller-skærmknap

Under aktiv rutevejledning vises en **Annullér**-skærmknap i venstre side af skærmen.

Annuller den aktive rutevejledningssession ved at vælge **Annullér**.

I nogle sekunder vises en **Gen. rejse**-skærmknap på kortskærmen. Vælg **Gen. rejse** for at starte den annullerede vejledningssession igen.

Oversigt-skærmknap

Under aktiv rutevejledning vises en **Oversigt**-skærmknap i venstre side af skærmen.

Vis en oversigt over den rute, der er aktiv for øjeblikket, ved at vælge **Oversigt**. Kortet ændres til den ønskede ruteoversigt.

Gå tilbage til normal visning ved at vælge **Oversigt** igen.

Skærmknappen

Hvis rutevejledning er aktiv, og du befinder dig på en motorvej, vises en ekstra -skærmknap i bunden af kortet.

Vælg for at vise en liste med de nærmest kommende servicestationer.

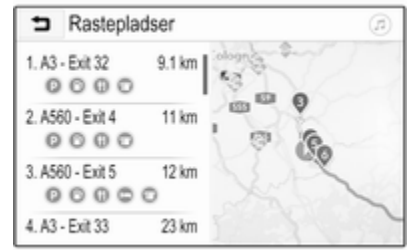

Når du vælger en ønsket frakørsel, kan du få adgang til interessepunkter i det pågældende område og starte rutevejledning til nogle af disse positioner ⇨ 172.

Skærmknappen ×

Vælg × i en menu eller undermenu for at vende direkte tilbage til kortet.

Nuværende position

Vælg gadenavnet i bunden af skærmen. Der vises oplysninger om den aktuelle position.

Gem den aktuelle position som favorit ved at vælge **Favorit**. Ikonet ★ er udfyldt, og positionen er gemt i favoritlisten.

Kortindstillinger

Kortvisning

Der kan vælges tre forskellige kortvisninger.

Vælg ⚙ på kortskærmen og vælg derpå gentagne gange skærmknappen for kortvisning for at veksle mellem valgmulighederne.

Alt efter den tidligere indstilling har skærmknappen betegnelsen **3D lige frem**, **2D lige frem** eller **2D mod nord**. Kortvisningen ændres alt efter skærmknappen.

Vælg den ønskede option.

Kortfarver

Afhængigt af lysforholdene udenfor kan farverne på kortskærmen tilpasses (lyse farver om dagen og mørke farver om natten).

Vælg ⚙ på kortskærmen for at vise menuen **Alternativer**. Vælg **Navigations-indstillinger** og så **Kortfarver**.

Standardindstillingen er **Auto**. Når **Auto** er aktiveret, justeres skærmen automatisk.

Alternativt aktiveres **Dag (lys)** eller **Nat (mørk)** for at få en skærm, der kun er lys eller kun er mørk.

Automatisk zoomfunktion

Hvis den automatiske zoomfunktion er aktiveret (standardindstilling), ændres zoomningsniveauet automatisk, når du nærmer dig en svingmanøvre under aktiv rutevejledning. På den måde får du altid et godt overblik over den pågældende manøvre.

Hvis den automatiske zoomfunktion er deaktiveret, forbliver det valgte zoomningsniveau konstant under hele rutevejledningsprocessen.

Funktionen deaktiveres ved at vælge ⚙ på kortet for at vise menuen **Alternativer**. Vælg **Navigations-indstillinger** og berør derpå skyderen ved siden af **Automatisk zoom**.

Berør skærmknappen igen for at genaktivere funktionen.

POI-ikoner (interessepunktsikoner) på kortet

POI'er er punkter af almen interesse, f.eks. tankstationer eller restauranter.

Visningen af de viste POI-kategorier på kortet kan tilpasses personligt.

Vælg ⚙ på kortet for at vise menuen **Alternativer**. Vælg **Navigations-indstillinger** og så **Vis på kort**.

Aktivér de ønskede POI-kategorier.

Trafikhændelser på kortet

Trafikhændelser kan angives direkte på kortet.

Funktionen aktiveres ved at vælge ⚙ på kortet for at vise menuen **Alternativer**. Vælg **Trafik på kort**. Skærmknappen ændres til aktiveringsfunktion.

Funktionen deaktiveres ved at vælge **Trafik på kort** igen.

Tidsangivelse

Tidsangivelsen under aktiv rutevejledning kan vises i to forskellige funktioner: den resterende tid (indtil destinationen er nået) eller ankomsttidspunktet (hvor destinationen bliver nået).

Vælg ⚙ på kortet for at vise menuen **Alternativer**. Vælg **Navigations-indstillinger** og så **Indstilling af tid for destination**.

Aktivér den ønskede indstilling i undermenuen.

Bemærkninger
Under aktiv rutevejledning kan tidsangivelsen ændres ved blot at berøre tidsangivelsesfeltet på skærmen.

Påmindelsespræferencer

Hvis du ønsker det, kan du få en ekstra meddelelse i bestemte trafikområder.

Vælg ⚙ på kortet for at vise menuen **Alternativer**. Vælg **Navigations-indstillinger** og så **Advarselsindstillinger**.

Hvis **Fart-Kamera** er aktiveret, bliver du advaret, når du nærmer dig et stationært fartkamera.

Bemærkninger
Denne funktion er kun tilgængelig, hvis et sådant påmindelsessystem svarer til de lovmæssige bestemmelser, der er gældende i det land, du befinder dig i.

Aktivér den ønskede indstilling.

Stemmevejvisning

Rutevejledningsprocessen kan understøttes med stemmemeddelelser, som udsendes af systemet.

Bemærkninger
Funktionen navigationsstemmemeddelelser understøttes ikke for alle sprog. Hvis der ikke er nogen tilgængelige stemmemeddelelser, afspiller systemet automatisk en tone for at angive en manøvre forude.

Aktivering

Stemmevejvisningsfunktionen er som standard aktiveret. Funktionen deaktiveres ved at vælge ⚙ på kortet for at vise menuen **Alternativer** og dernæst berøre **Stemmevejvisning**. Skærmknappen ændres.

Vælg skærmknappen igen for at genaktivere funktionen.

Stemmevejvisningsindstillinger
Definer hvilke systemoutput, der må hjælpe under aktiv rutevejledning, ved at vælge ⚙ på kortet, **Navigations-indstillinger** og derefter **Stemmevejvisning**.

Hvis **Normal stemmevejvisning** er aktiveret, angiver en stemme den næste svingmanøvre, der skal udføres.

Hvis **Kun bip** er aktiveret, udsendes kun biptoner som meddelelse.

I undermenuen til **Meddelelse under telefonopkald** kan de mulige stemmeoutput under et telefonopkald indstilles.

Aktivér de ønskede indstillinger.

Bemærkninger
Stemmevejvisningsmeddelelser udsendes kun, hvis **Stemmevejvisning** er aktiveret i menuen **Alternativer**, se ovenfor.

Information

Vælg ⚙ på kortet for at vise menuen **Alternativer**. Vælg **Navigations-indstillinger** og så **Om**.

Der er adgang til teksterne om producentens vilkår og betingelser eller erklæring om personlige oplysninger via de pågældende menupunkter.

Navigationskortets version vises.

Indlæsning af destination

Navigationsapplikationen tilbyder forskellige valgmuligheder for indtastning af en destination til rutevejledning.

Indlæsning af destination via kort

Det er muligt at indtaste destinationer direkte fra kortskærmen.

Personlige adresser på kortet
Du kan foruddefinere to adressegenveje (f.eks. Hjem og Arbejde) for nemt at starte rutevejledning til disse to steder. Adresserne kan defineres i indstillingsmenuen og mærkes individuelt. De kan så vælges direkte fra kortet.

Gem adresserne ved at vælge ⚙ på kortet, **Navigations-indstillinger** og derpå **Indstil mine steder**.

Vælg ét af menupunkterne (**Hjemme** og **Arbejde** som standard). Brug tastaturet til at indtaste de nødvendige data i adressefeltet. Herunder findes en detaljeret beskrivelse af tastaturet.

Hvis navnet i den personlige adresse skal ændres, vælges ⌨ for at skjule tastaturet, og ét af punkterne på listen vælges. Alternativt indtastes et nyt navn i det første indtastningsfelt.

Om nødvendigt berøres ét af indtastningsfelterne for at vise tastaturet igen, og der vælges **Udført**. Positionen gemmes som genvej.

Rutevejledning til én af disse positioner startes ved at vælge skærmknappen = på kortet. De to destinationer vises.

Vælg én af skærmknapperne. **Ruter**-menuen vises.

Aktivér den ønskede rute og vælg så **Gå** for at starte rutevejledning.

Valg af destination via kort

Rul til det ønskede kortafsnit. Berør og hold fingeren på ønsket position på skærmen. Kortet centreres omkring denne position.

Et rødt ⚲ vises ved den pågældende position og den tilhørende adresse vises på en mærkat.

Berør mærkaten. **Oplysninger**-menuen vises. Vælg **Gå** for at starte vejvisning.

Tastaturindtastning

Vælg 🔍 på kortet for at vise menuen for destinationssøgning.

Du kan direkte indtaste et søgeord f.eks. adresse, POI-kategori eller -navn, telefonkontakt, favorit, seneste destination eller koordinater i indtastningsfeltet i toppen af søgemenu-skærmen.

Bemærkninger
Koordinater skal indtastes på følgende måde: breddegrad, længdegrad f.eks. "43.3456, 9.432435".

Alternativt vælges **Adresse**, **Int. punkt** eller **Afkørsel** for at bruge en søgemaske. Hvis det er nødvendigt, berøres > for at rulle siden.

Adgang til tastaturet med tal og symboler fås ved at vælge **?123**. Vælg **ABC** på samme position på tastaturet for at vende tilbage til bogstavtastaturet.

Indtast et tegn ved at berøre den pågældende skærmknap. Tegnet indtastes, når knappen slippes.

Berør og hold en bogstavskærmknap for at vise tilknyttede bogstaver i en bogstav pop-op-menu. Slip og vælg så det ønskede bogstav.

Indtast store bogstaver ved at vælge ⇧ og dernæst det ønskede tegn.

Et tegn slettes ved at vælge ⌫. Hele indtastningen slettes ved at vælge det lille ✕ i indtastningsfeltet.

Så snart tegnene er indtastet, kommer systemet med forslag til søgeord. Hvert ekstra tegn vurderes i matchningsprocessen.

Hvis det ønskes, vælges ét af de foreslåede søgeord. Når indtastningsfelterne er udfyldt, vælges **Søg** på tastaturet. **Resultater**-menuen vises.

Vælg den ønskede destination. **Oplysninger**-menuen vises. Vælg **Gå** for at starte vejvisning.

Med hensyntagen til de indtastede bogstaver opretter systemet også en liste med sandsynlige destinationer, der er baseret på telefonkontakter, POI'er, adresser, seneste destinationer og favoritter. Berør ⊏↓⊐ i bunden af skærmen for at skjule tastaturet og få adgang til listen.

Vis tastaturet igen ved at berøre indtastningsfeltet.

Hvis det ønskes, vælges en destination på listen. **Oplysninger**-menuen vises. Vælg **Gå** for at starte vejvisning.

Lister med destinationer, der kan vælges

Adgang til listerne fås ved at vælge 🔍 på kortet og, hvis det er nødvendigt, berøre > for at rulle siden.

Vælg en af valgmulighederne:

- **Seneste**: liste med senest anvendte destinationer
- **Favoritter**: liste med destinationer, der er gemt som favoritter
- **Kontakter**: liste med adresser, der er gemt i telefonbogen på den mobiltelefon, der for øjeblikket er tilsluttet via Bluetooth

Vælg en destination på én af listerne ved at rulle gennem den pågældende liste og vælge den ønskede destination. **Oplysninger**-menuen vises. Vælg **Gå** for at starte vejvisning.

Seneste destinationer

Listen med seneste destinationer fyldes automatisk med destinationer, der bruges i rutevejledning.

Adresserne på listen med seneste destinationer kan gemmes som favoritter. Indtast listen med seneste destinationer, vælg ⋮ ved siden af den ønskede adresse for at vise yderligere funktionsknapper og vælg så ★. Hvis ikonet er udfyldt, er adressen gemt i favoritlisten.

Adresser kan slettes i listen med seneste destinationer. Indtast listen med seneste destinationer, vælg ⋮ ved siden af den ønskede adresse og vælg så 🗑 for at slette den pågældende adresse.

Favoritter

Favoritter kan tilføjes, når der vises et ★-ikon ved siden af en adresse. Når stjerneikonet er udfyldt, er den pågældende adresse gemt som favorit.

En favorits position på listen kan ændres. Indtast favoritlisten, vælg ⋮ ved siden af den ønskede favorit for at vise yderligere funktionsknapper og vælg så ⌃ eller ⌄.

Navnet på en favorit kan ændres. Indtast favoritlisten, vælg ⋮ ved siden af den ønskede favorit for at vise yderligere funktionsknapper og vælg så ✎. Der vises et tastatur. Indtast det ønskede navn og vælg derpå **Udført**.

Favoritter kan slettes. Indtast favoritlisten, vælg ⋮ ved siden af den ønskede favorit for at vise yderligere funktionsknapper og vælg så ★. Favoritten er deaktiveret (ikke udfyldt stjerne). Hvis du vælger ikonet igen, genaktiveres favoritten (udfyldt stjerne). Hvis favoritlisten forlades, mens favoritter er deaktiveret, bliver de slettet på listen.

Kontakter

Du kan søge efter adresser på listen ved hjælp af tastaturet. Indtast de første bogstaver i det ord (navn eller adresse), som du vil søge efter. Alle indtastninger, der indeholder et ord, som begynder med disse bogstaver, vises.

Herover findes en detaljeret beskrivelse af tastaturet.

Kategorisøgning

Der kan søges efter POI'er efter kategorier.

Vælg 🔍 på kortet og vælg dernæst **Int. punkt**.

Bemærkninger
Hvis det ønskes, indstilles den position, som du vil søge efter POI'er omkring, via tastaturindtastning i det andet indtastningsfelt (standardindstilling: Nærliggende), og derefter bruges kategorisøgningsmenuen.

Hvis det er nødvendigt, rulles der til den ønskede side, hvorefter én af hovedkategorierne i menuen vælges.

Afhængigt af den valgte kategori kan der findes forskellige underkategorier.

Naviger gennem underkategorierne, indtil du når listen **Resultater**.

Vælg det ønskede POI. Menuen **Oplysninger** vises. Vælg **Gå** for at starte vejvisning.

Resultater-liste

På **Resultater**-listen vises forskellige mulige destinationer.

Hvis rutevejledning er aktiv, er der to forskellige faner.

Vælg mellem fanerne:

- **Langs rute**: mulige destinationer langs den rute, der er aktiv for øjeblikket
- **Ved destination**: mulige destinationer omkring rutens destination

Listen kan sorteres på to forskellige måder. Vælg ⇅ i skærmens øverste højre hjørne og aktivér den ønskede indstilling.

Hvis du aktiverer sortering efter relevans, prøver systemet at give dig den bedste match alt efter dit søgeord.

Hvis du aktiverer sortering efter afstand, arrangerer systemet destinationerne efter deres afstand til din nuværende position.

Oplysninger menuen

Når der er valgt en destination, vises **Oplysninger**-menuen igen.

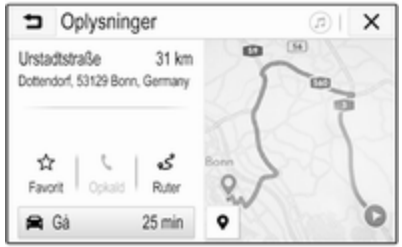

Lagring af favoritter

Gem den pågældende destination som favorit ved at aktivere **Favorit** (udfyldt stjerne: favorit gemt, ikke udfyldt stjerne: favorit ikke gemt).

Destinationen er gemt som en favorit, og den kan så tilgås via favoritlisten.

Indledning af et telefonopkald

I visse tilfælde, f.eks. når der er valgt et POI, kan der findes et telefonnummer til den pågældende destination. Ring til dette telefonnummer ved at vælge ✆.

Indstilling af ruten
Hvis systemet finder mere end én mulig rute, kan du vælge mellem de foreslåede ruter.

Vælg **Ruter** for at se en liste med alle de ruter, der er registreret af systemet. Aktivér den ønskede rute og vælg så **Gå** for at starte rutevejledning.

Ruter med flere destinationer

Efter at rutevejledning er startet, er det muligt at tilføje destinationer til den aktive rute, f.eks. for at samle en ven op på vejen eller standse ved en tankstation.

Bemærkninger
Der kan kombineres op til fem destinationer i én rute.

Start rutevejledning til den ønskede destination.

Tilføj en anden destination ved at vælge ⊕ på kortet og vælg så **Tilføj destination**. Destinationssøgningsmenuen vises.

Naviger til den ønskede destination. **Oplysninger**-menuen vises. Vælg **Tilføj**.

Bemærkninger
Hvis du vælger **Gå**, stoppes rutevejledning til den først valgte destination, og rutevejledning til den nye destination startes.

Destinationerne er arrangeret i den rækkefølge, hvori de indtastes, mens den sidste destination, der er tilføjet, er den første du bliver vejledt til. Som kontrol eller bekræftelse under kørslen vises navnet på næste destination oven over ankomsttidspunkt og afstand.

Destinationernes rækkefølge kan ændres ⇨ 177.

Vejvisning

Vejvisning gives af navigationssystemet ved hjælp af visuelle instruktioner og med stemmeprompter (stemmeinstruktioner).

Visuelle instruktioner
Visuelle instruktioner vises på displayet.

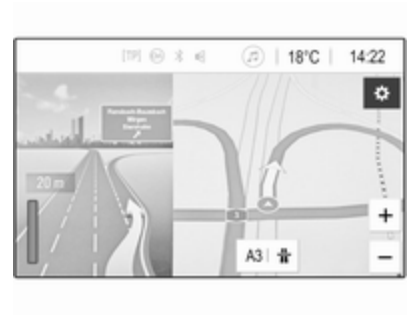

Bemærkninger
Når rutevejledning er aktiv, og du ikke befinder dig i navigationsapplikationen, angives svingmanøvrer ved hjælp af pop-op-meddelelser, der vises oven på skærmen.

Stemmevejvisning
Stemmemeddelelser for navigation angiver, hvilken retning der skal følges, når man nærmer sig et vejkryds, hvor der skal drejes.

Sådan aktiveres funktionen stemmemeddelelser ⇨ 167.

Berør den store svingpil i venstre side af skærmen for at afspille den sidste stemmevejvisningsinstruktion igen.

Start og afbrydelse af vejvisning

Start rutevejledning ved at vælge **Gå** på menuen **Oplysninger**, efter at en destination er valgt ⇨ 172.

Annuller rutevejledning ved at vælge **Annullér** i venstre side af skærmen ⇨ 167.

Destinationsliste

Listen **Destinationer** indeholder alle de destinationer, der tilhører den rute, der er aktiv for øjeblikket.

Berør > i tids- og afstandsfeltet. **Destinationer**-listen vises.

Hvis der findes et telefonnummer, vælges ✆ for at starte et telefonopkald.

Destinationernes rækkefølge ændres ved at vælge ⊼ i feltet for den destination, hvis position skal ændres. Rækkefølgen ændres, og den valgte destination sættes i første position.

Slet en destination på en rute ved at vælge 🗑 i feltet for den pågældende destination. Destinationen slettes, og ruten omorganiseres.

Liste over frakørsler

Næste svingmanøvre vises i venstre side af skærmen.

Vælg ☰ under manøvreindikationen for at vise svinglisten. Svinglisten indeholder alle kommende sving på den aktive rute.

Vis en svingmanøvre på kortet ved at rulle gennem listen og berøre den ønskede manøvre. Kortet springer til den pågældende position på kortet.

Undgå et ruteafsnit ved at vælge ⋮ ved siden af den pågældende svingmanøvre. Der vises et ⚒-symbol.

Omberegning af ruten uden det pågældende ruteafsnit sker ved at vælge ⚒. Ruten ændres.

Vælg første svingmanøvre på listen for at vende tilbage til det normale navigationskortskærmbillede.

Trafikindstillinger

Der er forskellige valgmuligheder med hensyn til trafikhændelser.

Trafikliste

Trafiklisten indeholder alle trafikhændelser, der registreres af systemet.

Adgang til trafiklisten fås ved at vælge ⚙ på kortet og dernæst **Trafikinformationer**. -listen vises.

Hvis rutevejledning er aktiv, vælges mellem fanerne:

- **Langs rute**: trafikhændelser langs den aktive rute
- **I nærheden**: trafikhændelser tæt på bilens nuværende position

Trafikhændelser

Ved behov rulles til den ønskede trafikhændelse.

Vis yderligere oplysninger ved at vælge den pågældende trafikhændelse.

Listesortering

Listen for nærliggende kan organiseres på to forskellige måder.

Sorteringsrækkefølgen kan ændres ved at vælge ⇅ i skærmens øverste højre hjørne. **Sortering af trafikhændelser**-menuen vises.

Aktivér den ønskede indstilling.

Trafikstation

Den trafikmeldingskanal, der leverer trafikoplysninger, kan indstilles personligt, hvis det ønskes.

Vælg ⚙ på kortet for at vise menuen **Alternativer**. Vælg **Navigations-indstillinger** og så **Trafikinformationer**.

En liste med alle de trafikstationer, der er tilgængelige for øjeblikket, vises.

Som standard er **Auto** aktiveret. Stationen tilpasses automatisk af systemet.

Hvis du vil, at trafikoplysningerne skal hentes fra en bestemt station, aktiveres den pågældende station.

Trafikundgåelsesfunktion

Trafikhændelser tages med i betragtning, når systemet bestemmer en rute til en destination.

Under aktiv rutevejledning kan ruten blive ændret alt efter indkommende trafikmeldinger.

Parametrene for disse ændringer indstilles ved at vælge ⚙ på kortet for at vise menuen **Alternativer**. Vælg **Navigations-indstillinger**, **Alternativer for ruteplanlægning** og så **Omdirigér aut. for at undgå trafik**.

Hvis du vil, at systemet automatisk skal ændre ruten efter nye trafikmeldinger, skal du aktivere **Omdirigér automatisk**.

Hvis du vil blive spurgt, når en rute ændres, skal du aktivere **Spørg altid**.

Hvis du ikke vil, at ruter skal ændres, skal du aktivere **Aldrig**.

Ruteindstillinger

Parametre for vej- og rutevalg kan indstilles.

Vejtyper
Hvis det ønskes, kan visse vejtyper undgås.

Vælg ⚙ på kortet for at vise menuen **Alternativer**. Vælg **Undgå på rute** og aktivér derefter de vejtyper, du vil undgå.

Bemærkninger
Hvis rutevejledning er aktiv, når vejindstillingerne ændres, omberegnes ruten i overensstemmelse med de nye indstillinger.

Rutetype
Rutetype indstilles ved at vælge ⚙ på kortet for at vise menuen **Alternativer**. Vælg **Navigations-indstillinger**, **Alternativer for ruteplanlægning** og så **Rutetype**.

Aktivér den ønskede indstilling:

- **Hurtigste** for den hurtigste rute
- **Miljøvenlig** for en rute, der tillader økologivenlig kørsel

Talegenkendelse

Generel information

Stemmegennemføringsanvendelse af Infotainment-systemet tillader adgang til talegenkendelseskommandoer på din smartphone. Se brugervejledningen fra producenten af din smartphone for at finde ud af, om din smartphone understøtter denne funktion.

For at bruge stemmegennemførings-applikationen skal din smartphone være tilsluttet Infotainment-systemet via et USB-kabel ⇨ 160 eller via Bluetooth ⇨ 182.

Brug

Aktivering af talegenkendelse

Tryk og hold ☎ på kontrolpanelet eller ☎ på rattet for at starte en talegenkendelsessession. En stemmekommandomeddelelse vises på skærmen.

Så snart du hører et bip, kan du sige en kommando. Oplysninger om de understøttede kommandoer finder du i brugervejledningen til din smartphone.

Justering af lydstyrken for stemmekommandoerne
Drej ⏻ på kontrolpanelet eller tryk på **+ / -** på højre side af rattet for at vælge en højere eller lavere lydstyrke for stemmeprompterne.

Deaktivering af talegenkendelse

Tryk på 🗣 på rattet. Stemmekommandomeddelelsen slukker og talegenkendelsessessionen er afsluttet.

Telefon

Generelt

Telefonportalen giver mulighed for mobiltelefonsamtaler via en mikrofon i bilen og bilens højtalere og betjening af de vigtigste mobiltelefonfunktioner gennem bilens Infotainment-system. For at kunne bruge telefonportalen, skal mobiltelefonen tilsluttes til Infotainment-systemet via Bluetooth.

Ikke alle telefonfunktioner understøttes af alle mobiltelefoner. De brugbare telefonfunktioner afhænger af den relevante mobiltelefon og af netværksudbyderen. Yderligere information kan findes i betjeningsvejledningen til mobiltelefonen eller rekvireres fra netværksudbyderen.

Vigtige oplysninger om betjening og færdselssikkerhed

⚠ Advarsel

Mobiltelefoner kan påvirke omgivelserne. Af denne årsag er der blevet udarbejdet sikkerhedsregler og vejledninger. Det er en god idé at sætte sig ind i disse vejledninger, før telefonfunktionen anvendes.

⚠ Advarsel

Det kan være farligt at anvende håndfri anordninger, mens man kører, da anvendelse af telefonen nedsætter koncentrationen.
Parker bilen før anvendelse af den håndfri anordning. Følg bestemmelserne, der er i kraft i det land, hvor De befinder Dem.

Husk at overholde de specielle regler, som gælder i specifikke områder, og sluk altid for mobiltelefonen, hvis brug af mobiltelefoner er forbudt, hvis forstyrrelser forårsages af mobiltelefonen, eller hvis der kan opstå farlige situationer.

Bluetooth

Telefonportalen er certificeret af Bluetooth Special Interest Group (SIG).

Yderligere oplysninger om specifikationen kan findes på internettet på adressen http://www.bluetooth.com.

Bluetooth-forbindelse

Bluetooth er en radiostandard for trådløs tilslutning af f.eks. mobiltelefoner, smartphones eller andet udstyr.

Via menuen **Bluetooth** udføres parring (pinkodeudveksling mellem Bluetooth-enhed og Infotainment-system) og tilslutning af Bluetooth-enheder til Infotainment-systemet.

Bluetooth menuen

Tryk på ⌂, og vælg derefter **Indstillinger**.

Vælg **Bluetooth** for at vise Bluetooth-menuen.

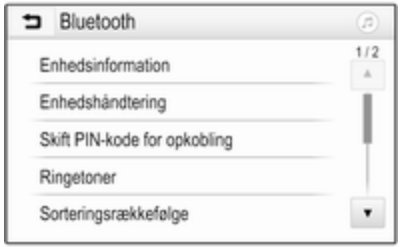

Parring af en enhed

Oplysninger

- Der kan parres op til ti enheder med systemet.
- Der kan kun tilsluttes én parret enhed til Infotainment-systemet ad gangen.
- Parring behøver kun at udføres én gang, medmindre enheden er slettet på listen over parrede enheder. Hvis enheden er blevet tilsluttet tidligere, etablerer Infotainment-systemet automatisk forbindelsen.
- Bluetooth-betjening dræner enhedens batteri kraftigt. Tilslut derfor enheden til USB-porten til opladning.

Parring af en ny enhed

1. Aktivér Bluetooth-enhedens Bluetooth-funktion. Yderligere oplysninger findes i Bluetooth-enhedens brugervejledning.
2. Tryk på ⌂ og vælg dernæst **Indstillinger** på infodisplayet.

   Vælg **Bluetooth** og derefter **Enhedshåndtering** for at vise den pågældende menu.

Bemærkninger
Hvis der ikke er tilsluttet nogen telefon, er der også adgang til menuen **Enhedshåndtering** via telefonmenuen: Tryk på ⌂ og vælg dernæst **Telefon**.

3. Berør **Søg enhed**. Alle Bluetooth-enheder, der kan identificeres i nærheden, vises på en ny søgeliste.
4. Berør den Bluetooth-enhed, du vil parre.
5. Bekræft parringsproceduren:
   - Hvis SSP (sikker enkel parring) understøttes:

     Bekræft meddelelserne på Infotainment-systemet og Bluetooth-enheden.
   - Hvis SSP (sikker enkel parring) ikke understøttes:

     På Infotainment-systemet: En **Info**-meddelelse vises, hvor du bliver spurgt, om du vil indtaste en PIN-kode på Bluetooth-enheden.

     På Bluetooth-enheden: Indtast PIN-koden, og bekræft din indtastning.
6. Infotainment-systemet og enheden er parret.

Bemærkninger
Hvis parring af Bluetooth-enheden lykkes, angiver ✆ ved siden af Bluetooth-enheden, at telefonfunktionen er aktiveret, og ♪ angiver, at Bluetooth-musikfunktionen er aktiveret.

7. Telefonbogen downloades automatisk til Infotainment-systemet. Afhængigt af telefonen skal Infotainment-systemet gives tilladelse til at få adgang til telefonbogen. Ved behov skal de meddelelser, der vises på Bluetooth-enheden, bekræftes.

   Hvis denne funktion ikke understøttes af Bluetooth-enheden, vises en meddelelse om dette.

Ændring af Bluetooth-PIN-koden
Tryk på ⌂, og vælg derefter **Indstillinger**.

Vælg **Bluetooth** og derefter **Skift PIN-kode for opkobling** for at se den pågældende undermenu. Der vises et tastatur.

Indtast den ønskede firecifrede PIN-kode.

Slet et indtastet nummer ved at vælge ⇦.

Bekræft dit valg med **Indtast**.

Tilslutning af en parret enhed

Tryk på ⌂, og vælg derefter **Indstillinger**.

Vælg **Bluetooth** og derefter **Enhedshåndtering** for at vise den pågældende menu.

Vælg den Bluetooth-enhed, du vil tilslutte. Enheden er tilsluttet.

Bemærkninger
Den tilsluttede enhed og de tilgængelige valgmuligheder er fremhævet.

Afbrydelse af en enhed

Tryk på ⚙, og vælg derefter **Indstillinger**.

Vælg **Bluetooth** og derefter **Enhedshåndtering** for at vise den pågældende menu.

Vælg den Bluetooth-enhed, der lige nu er tilsluttet. Der vises en meddelelse.

Vælg **Ja** for at afbryde enheden.

Sletning af en enhed

Tryk på ⚙, og vælg derefter **Indstillinger**.

Vælg **Bluetooth** og derefter **Enhedshåndtering** for at vise den pågældende menu.

Vælg 🗑 ud for Bluetooth-enheden. Der vises en meddelelse.

Vælg **Ja** for at slette enheden.

Information om enheden

Tryk på ⚙, og vælg derefter **Indstillinger**.

Vælg **Bluetooth** og derefter **Enhedsinformation** for at vise den pågældende menu.

Den viste information omfatter **Enhedsnavn**, **Adresse** og **Pinkode**.

Nødopkald

⚠ Advarsel

Oprettelse af forbindelse kan ikke garanteres i alle situationer. Derfor bør De ikke udelukkende stole på en mobiltelefon, når det drejer sig om en særdeles vigtig kommunikation (f.eks. en nødsituation der kræver lægehjælp).

I nogle netværk kan det være nødvendigt, at et gyldigt SIM-kort sættes rigtigt i mobiltelefonen.

⚠ Advarsel

Vær opmærksom på at det er muligt at foretage og modtage opkald med mobiltelefonen hvis signalet i et serviceområde er kraftigt nok. Under visse omstændigheder er det ikke muligt at foretage nødopkald i alle mobiltelefonnetværk; det kan forekomme, at det ikke er muligt, når bestemte netværkstjenester og/eller telefonfunktioner er aktive. Der kan indhentes oplysninger derom hos de lokale netværkstjenesteydere.

Nødtelefonnummeret kan variere i de enkelte egne og lande. Man bør sørge for at få fat i nødtelefonnumrene, der anvendes i de egne, man har tænkt sig at tage til.

Kald nødopkaldsnummeret (f. eks. **112**).

Telefonforbindelse til alarmcentralen etableres.

Svar, når vagtpersonalet udspørger dig om nødssituationen.

⚠Advarsel

Afslut ikke opkaldet, før alarmcentralen beder dig afslutte samtalen.

Betjening

Så snart en tilslutning er etableret via Bluetooth mellem din mobiltelefon og Infotainment-systemet, kan du betjene mange andre funktioner på din mobiltelefon via Infotainment-systemet.

Bemærkninger
I håndfri funktion er det fortsat muligt at anvende mobiltelefonen, f.eks. besvare et opkald eller indstille lydstyrken.

Efter etablering af en tilslutning mellem mobiltelefonen og Infotainmentsystemet, overføres mobiltelefonens data til Infotainment-systemet. Dette kan tage et stykke tid afhængigt af mobiltelefonen og den datamængde, der skal overføres. I dette tidsrum er betjening af mobiltelefonen via Infotainment-systemet kun mulig i begrænset omfang.

Bemærkninger
Ikke alle mobiltelefoner understøtter alle funktioner i telefonportalen. Der er derfor mulighed for afvigelser fra det herunder beskrevne funktionsområde.

Telefonens hovedmenu

Tryk på ⌂, og vælg derefter **TELEFON** for at se den pågældende menu.

Bemærkninger
Hovedmenuen **Telefon** er kun tilgængelig hvis en mobiltelefon er forbundet med Infotainment-systemet via Bluetooth. For en detaljeret beskrivelse ⇨ 182.

Mange funktioner i mobiltelefonen kan nu styres via telefonens hovedmenu (og tilhørende undermenuer) og via de telefonspecifikke knapper på rattet.

Indledning af et telefonopkald

Indtastning af et telefonnummer

Tryk på ⌂, og vælg derefter **Telefon**.

Indtast et telefonnummer ved hjælp af tastaturet i telefonens hovedmenu.

Ét eller flere tegn slettes ved at berøre eller berøre og holde ⇦.

Berør ✆ på skærmen eller tryk på ✆ på rattet for at starte opkaldet.

Brug af telefonbogen

Bemærkninger
Når en mobiltelefon parres med Infotainment-systemet via Bluetooth, downloades mobiltelefonens telefonbog automatisk ⇨ 182.

Tryk på ⌂, og vælg derefter **Telefon**.

Vælg **Kontakter** på telefonens hovedmenu.

Bemærkninger
Symbolet ▤ ved siden af et telefonnummer angiver, at kontakten er lagret på SIM-kortet.

Hurtig søgning

1. Vælg 🕮 for at se en liste over alle kontakter.
2. Rul gennem listen over kontakter.
3. Berør den kontakt, du vil ringe til. En menu med alle de telefonnumre, der er gemt for den valgte kontakt, vises.
4. Vælg det ønskede telefonnummer for at starte opkaldet.

Søgemenu
Hvis telefonbogen indeholder et stort antal poster, kan du søge efter den ønskede kontakt via søgemenuen.

Vælg ⌕ i menuen **Kontakter** for at åbne søgefanen.

Bogstaverne er organiseret i alfabetiske grupper på skærmknapperne: **abc**, **def**, **ghi**, **jkl**, **mno**, **pqrs**, **tuv** og **wxyz**.

Brug ⇦ til at slette en indtastet gruppe bogstaver.

1. Vælg den knap, der indeholder det første bogstav i den kontakt, du vil søge efter.

   For eksempel: Hvis den kontakt, du vil søge efter, starter med 'g', skal du vælge skærmknappen **ghi**.

   Alle kontakter, der indeholder ét af bogstaverne på denne knap, i dette eksempel 'g', 'h' og 'i', vises.
2. Vælg den knap, der indeholder det andet bogstav i den kontakt, du vil søge efter.
3. Bliv ved med at indtaste flere bogstaver på den kontakt, du vil søge efter, indtil den ønskede kontakt vises.
4. Berør den kontakt, du vil ringe til. En menu med alle de telefonnumre, der er gemt for den valgte kontakt, vises.
5. Vælg det ønskede telefonnummer for at starte opkaldet. Følgende display vises.

Kontaktindstillinger
Kontaktlisten kan sorteres efter efternavn eller fornavn.

Tryk på ⌂, og vælg derefter **Indstillinger** for at se den pågældende menu.

Vælg **Bluetooth** og derefter **Sorteringsrækkefølge**. Aktivér den ønskede indstilling.

Brug af opkaldshistorikken
Alle indgående, udgående eller mistede opkald bliver registreret.

Tryk på ⌂, og vælg derefter **Telefon**.

Vælg **Opkaldshistorik** på telefonens hovedmenu.

Vælg for udgående opkald, for ikke besvarede opkald, for indgående og for alle opkald. Den pågældende opkaldsliste vises.

Vælg den ønskede post for at starte et opkald.

Genindtastning af et nummer
Det senest opringede telefonnummer kan ringes op igen.

Tryk på ⌂, og vælg derefter **Telefon**.

Vælg på skærmen eller tryk på rattet.

Brug af hurtigopkaldsnumre
Hurtigopkaldsnumre, der er gemt på mobiltelefonen, kan der også ringes til med tastaturet i telefonens hovedmenu.

Tryk på ⌂, og vælg derefter **Telefon**.

Berør og hold det pågældende ciffer på tastaturet for at indlede opkaldet.

Indkommende telefonopkald

Modtag et opkald
Hvis en audiofunktion, f.eks. radio- eller USB-funktion, er aktiv når der kommer et opkald, frakobles lyden til lydkilden, og lyden er frakoblet, indtil opkaldet afsluttes.

Der vises en meddelelse med opkalderens telefonnummer eller navn (hvis det findes).

Hvis du vil besvare opkaldet, skal du vælge i meddelelsen eller trykke på på rattet.

Afvis et opkald

Hvis du vil afvise opkaldet, skal du vælge i meddelelsen eller trykke på på rattet.

Ændring af ringetone

Tryk på , og vælg derefter **Indstillinger**.

Vælg **Bluetooth** og derefter **Ringetoner** for at vise den pågældende menu. Der vises en liste med alle de parrede enheder.

Vælg den ønskede enhed. Der vises en liste over alle tilgængelige ringetoner til denne enhed.

Vælg én af ringetonerne.

Funktioner under samtalen

Under et igangværende telefonopkald vises hovedmenuen for telefonen.

Midlertidig deaktivering af den håndfri funktion

Du kan fortsætte samtalen via mobiltelefonen ved at aktivere .

Du kan gå tilbage til håndfri funktion ved at deaktivere .

Midlertidig deaktivering af mikrofon

Aktivér for at afbryde mikrofonlyden.

Aktivér mikrofonens lyd igen ved at deaktivere .

Afslutning af et telefonopkald

Vælg for at afslutte samtalen.

Telefonsvarer

Du kan betjene din telefonsvarer via Infotainment-systemet.

Telefonsvarernummer

Tryk på , og vælg derefter **Indstillinger**.

Vælg **Bluetooth**. Rul gennem listen, og vælg **Talebeskednumre**.

Der vises en liste med alle de parrede enheder.

Vælg den pågældende telefon. Der vises et tastatur.

Indtast telefonsvarernummeret for den pågældende telefon.

Opkald til telefonsvareren

Tryk på , og vælg derefter **Telefon**.

Vælg ✉ på skærmen. Der ringes til telefonsvareren.

Telefonsvarernummeret kan også indtastes via telefonens tastatur.

Mobiltelefoner og CB-radioer

Monteringsvejledning og betjeningsvejledning

Følg bilens monteringsvejledning og telefonproducentens betjeningsvejledning ved installation og brug af mobiltelefon og det håndfri sæt. Ellers risikerer bilens typegodkendelse at bortfalde (EU-direktiv 95/54/EF).

Anbefalede forudsætninger for problemfri betjening:

- Professionelt monteret udvendig antenne for at opnå størst mulig rækkevidde
- Sendeeffekt på maksimalt 10 watt
- Montering af telefonen på et egnet sted. Der henvises til den relevante Bemærkning i instruktionsbogen, afsnittet **Airbags**.

Få råd om, hvilke steder der er beregnet til montering af henholdsvis udvendig antenne og holder til udstyret, samt om brug af apparater, der har en sendeeffekt på mere end 10 watt.

Brug af et håndfrit sæt uden udvendig antenne i mobilstandarderne GSM 900/1800/1900 og UMTS er kun tilladt, hvis mobiltelefonens maksimale sendeeffekt ikke overstiger 2 watt for GSM 900 og 1 watt for alle andre typer.

Af sikkerhedsgrunde anbefaler vi, at der ikke tales i mobiltelefon under kørslen. Også selv om De bruger håndfri betjening, kan det tage opmærksomheden fra trafikken.

⚠ Advarsel

Mobiltelefoner og radioudstyr (CB), som ikke opfylder ovennævnte standard for mobiltelefoner, må derfor kun bruges, hvis de er sluttet til en udvendig antenne.

Forsigtig

Brug af mobiltelefoner og radioudstyr (CB) med indbygget antenne inde i bilen kan forårsage forstyrrelser i bilens elektroniske systemer, hvis ovenstående forskrifter ikke overholdes.

Klimastyring

Klimastyringssystemer **190**
Varme- og ventilationssystem . 190
Airconditionsystem 191
Elektronisk klimastyring 192
Ekstra varmeapparat 196
Ventilationsspjæld **196**
Justerbare ventilationsspjæld .. 196
Faste ventilationsspjæld 197
Vedligeholdelse **197**
Luftindtag 197
Pollenfilter 197
Normal brug af aircondition 197
Service 197

Klimastyringssystemer

Varme- og ventilationssystem

Betjeningselementer for:

- temperatur
- luftfordeling
- blæserhastighed
- afdugning og optøning

El-bagrude ⊞ ⇨ 32.

Temperatur

Rødt : Varm
Blåt : Kold

Den ønskede varmeeffekt opnås først, når motoren har nået sin normale driftstemperatur.

Luftfordeling

: Til forruden og de forreste sideruder
: Luftfordeling til hovedet via justerbare ventilationsspjæld
: til fodrum og forrude

Alle kombinationer er mulige.

Blæserhastighed

Luftstrømmen justeres ved at sætte blæseren på den ønskede hastighed.

Afdugning og afisning

- Tryk på : blæseren skifter automatisk til højere hastighed og luften ledes mod forruden.
- Sæt temperaturknappen på det varmeste niveau.
- Tænd for el-bagruden ⊞.
- Åbn eventuelt ventilationsspjældene i siderne, og ret dem mod sideruderne.

Airconditionsystem

Ud over varme- og ventilationssystemets funktion har airconditionsystemet knapper til:

❄ : køling
⚙ : recirkulation

El-varme i sæder ⤷ ⇨ 42, Opvarmet rat ⤷ ⇨ 97.

Køling ❄

Tryk på ❄ for at slå køling til. Lysdioden i knappen lyser for at vise, at den er aktiveret. Kølingen fungerer kun, mens motoren kører, og klimaanlæggets blæser er slået til.

Tryk på ❄ igen for at slå køling fra.

Airconditionsystemet afkøler og affugter (tørrer) luften, så snart udetemperaturen er lidt over frysepunktet. Der kan derfor dannes kondensvand, som ledes ud under bilen.

Spar på brændstoffet ved at slå kølesystemet fra, så snart der ikke længere er brug for køling eller affugtning. Aktiveret køling kan spærre for automatiske afbrydelser.

Stop-start-system ⇨ 202.

Recirkulation ⚙

Tryk på ⚙ for at aktivere luftrecirkulation. Lysdioden i knappen lyser for at vise, at den er aktiveret.

Tryk på ⚙ igen for at deaktivere luftrecirkulation.

⚠ Advarsel

Ved recirkulation kommer der praktisk talt ikke nogen luft ind udefra. Når kølingen er slået fra, stiger luftfugtigheden, og ruderne kan begynde at dugge indvendigt.

Kvaliteten af luften i kabinen falder, og det kan gøre personerne i bilen døsige.

Når udeluften er varm og meget fugtig, kan forruden dugge udvendigt, når der rettes kold luft mod den. Hvis forruden dugger udefra, skal du aktivere vinduesviskeren og deaktivere ⤷.

Maksimal køling

Åbn ruderne kortvarigt, så den varme luft hurtigt kan slippe ud.

- Slå kølingen til ❄.
- Slå recirkulationen ⚙ til.
- Tryk på luftfordelerkontakten ⤷.
- Sæt temperaturknappen på det koldeste niveau.
- Sæt blæserhastigheden på højeste niveau.
- Åbn alle ventilationsspjæld.

Afdugning og afisning af ruder

- Tryk på : blæseren skifter automatisk til højere hastighed og luften ledes mod forruden.
- Sæt temperaturknappen på det varmeste niveau.
- Tænd for el-bagruden .
- Åbn eventuelt ventilationsspjældene i siderne, og ret dem mod sideruderne.

Bemærkninger

Hvis der trykkes på , mens motoren er i gang, bliver et Autostop forhindret, indtil der trykkes på igen.

Hvis der trykkes på , mens ventilatoren arbejder, og motoren er i gang, forhindres Autostop, indtil der igen trykkes på , eller indtil der slukkes for ventilatoren.

Hvis der trykkes på knappen , mens motoren er i Autostop, starter motoren automatisk igen.

Hvis der trykkes på , mens der er tændt for ventilatoren, og motoren er i Autostop, starter motoren automatisk igen.

Stop-start-system ⇨ 202.

Elektronisk klimastyring

To-zone klimastyring gør det muligt at vælge forskellige temperaturer i fører- og passagersiden.

I automatisk funktionsmåde reguleres temperatur, ventilatorhastighed og luftfordeling automatisk.

Betjeningselementer for:

- temperatur i førersiden
- luftfordeling
- blæserhastighed
- temperatur i forsædepassagerens side

: køling
AUTO : automatisk drift
: manuel recirkulation
: afdugning og optøning

El-bagrude ⇨ 32, Sædevarme ⇨ 42, Opvarmet rat ⇨ 97.

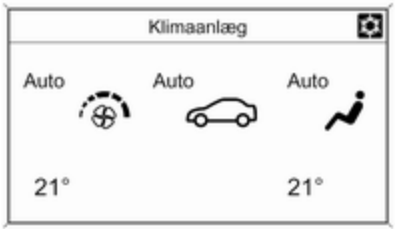

Klimaanlæggets indstillinger vises på info-displayet. Ændringer af indstillingerne vises kortvarigt, oven i den aktuelt viste menu.

Den elektroniske klimastyring kan kun betjenes, når motoren er i gang.

Automatisk drift AUTO

Grundlæggende indstillinger for maksimal komfort:

- Tryk på **AUTO**. Lysdioden i knappen lyser for at vise, at den er aktiveret. Luftfordeling og blæserhastighed reguleres automatisk.
- Åbn alle ventilationsspjæld for at optimere luftfordeling i automatisk funktion.
- Tryk på ☼ for at tænde for optimal køling og afdugning. Lysdioden i knappen lyser for at vise, at den er aktiveret.
- Indstil den ønskede temperatur for fører og forsædepassager med venstre og højre drejeknap. Anbefalet temperatur er 22 °C.

Styringen af blæserhastigheden i automatisk funktionsmåde kan ændres i menuen **Indstillinger** på informationsdisplayet.

Individuelle indstillinger ⇨ 124.

Alle ventilationsspjæld aktiveres automatisk i automatfunktion. Derfor skal ventilationsspjældene altid være åbne.

Temperaturforvalg

Temperaturer kan indstilles til en ønsket værdi mellem 16 °C og 28 °C.

Hvis minimumtemperaturen **Lo** er indstillet, kører klimastyringen med maksimal køling, hvis køling ❄ er tændt.

Hvis maksimumstemperaturen **Hi** er indstillet, kører klimastyringen med maksimal opvarmning.

Bemærkninger
Hvis ❄ tændes, kan nedbringelse af den indstillede kabinetemperatur få motoren til at genstarte efter et autostop eller forhindre et autostop.

Stop-start-system ⇨ 202.

Afdugning og afisning af ruder

- Tryk på . Lysdioden i knappen lyser for at vise, at den er aktiveret.
- Temperatur og luftfordeling indstilles automatisk, og blæseren kører med høj hastighed.
- Tænd for el-bagruden .
- For at vende tilbage til den forrige tilstand skal der trykkes på . For at vende tilbage til automatisk funktion skal der trykkes på **AUTO**.

Indstilling af automatisk bagrudevarme kan ændres på Indstillingermenuen på info-displayet. Individuelle indstillinger ⇨ 124.

Bemærkninger
Hvis der trykkes på , mens motoren er i gang, bliver et Autostop forhindret, indtil der trykkes på igen.

Hvis der trykkes på , mens ventilatoren arbejder, og motoren er i gang, forhindres Autostop, indtil der igen trykkes på , eller indtil der slukkes for ventilatoren.

Hvis der trykkes på knappen , mens motoren er i Autostop, starter motoren automatisk igen.

Hvis der trykkes på , mens der er tændt for ventilatoren, og motoren er i Autostop, starter motoren automatisk igen.

Stop-start-system ⇨ 202.

Manuel indstilling

Klimastyringens indstillinger kan ændres ved at aktivere knapperne og drejeknapperne som følger. Ændring af indstillingerne vil deaktivere automatisk funktion.

Blæserhastighed ⌘

Tryk på den nederste knap for at sænke blæserhastigheden eller på den øverste knap for at øge hastigheden. Blæserhastigheden angives med antallet af segmenter i displayet.

Når der trykkes i længere tid på den nederste knap: blæseren og kølingen slås fra.

Når der trykkes i længere tid på øverste knap: blæseren kører ved maksimal hastighed.

For at vende tilbage til automatisk drift: Tryk på **AUTO**.

Luftfordeling

Tryk på den pågældende knap for ønsket justering. Lysdioden i knappen lyser for at vise, at den er aktiveret.

- : Til forruden og de forreste sideruder (klimaanlægget aktiveres i baggrunden for at undgå, at ruderne dugger til)
- : Luftfordeling til hovedet via justerbare ventilationsspjæld
- : Til fodrum og forrude

Alle kombinationer er mulige.

Tilbage til automatisk luftfordeling: tryk på **AUTO**.

Køling

Tryk på for at slå køling til. Aktivering angives med lysdioden i knappen. Kølingen fungerer kun, mens motoren kører, og klimaanlæggets blæser er slået til.

Tryk på igen for at slå køling fra.

Klimaanlægget køler og affugter (tørrer) den indstrømmende luft, når udetemperaturen er over en bestemt værdi. Der kan derfor dannes kondensvand, som ledes ud under bilen.

Spar på brændstoffet ved at slå kølesystemet fra, så snart der ikke længere er brug for køling eller affugtning. Når kølesystemet er slået fra, vil klimastyringen ikke anmode om genstart af motoren under et autostop. Undtagelse: Når afisningssystemet er aktiveret, og udetemperaturen er over 0 °C. Stop-start system ⇨ 202.

På displayet vises **ACON**, når kølingen er aktiveret, eller **ACOFF**, når kølingen er slået fra.

Aktivering og deaktivering af køling efter start af motoren kan ændres på Indstillinger-menuen på info-displayet. Individuelle indstillinger ⇨ 124.

Recirkulation

Tryk på for at aktivere luftrecirkulation. Lysdioden i knappen lyser for at vise, at den er aktiveret.

Tryk på igen for at deaktivere luftrecirkulation.

⚠ Advarsel

Ved recirkulation kommer der praktisk talt ikke nogen luft ind udefra. Når kølingen er slået fra, stiger luftfugtigheden, og ruderne kan begynde at dugge indvendigt. Kvaliteten af luften i kabinen falder, og det kan gøre personerne i bilen døsige.

Når udeluften er varm og meget fugtig, kan forruden dugge udvendigt, når der rettes kold luft mod den. Hvis

forruden dugger udefra, skal du aktivere vinduesviskeren og deaktivere .

Grundindstillinger

Nogle indstillinger kan ændres i menuen **Indstillinger** på informationsdisplayet. Individuelle indstillinger ⇨ 124.

Ekstra varmeapparat

Luftvarmer

Quickheat er en elektrisk, ekstra luftvarmer, der automatisk opvarmer kabinen hurtigere.

Ventilationsspjæld

Justerbare ventilationsspjæld

Mindst ét ventilationsspjæld skal være åbent, mens køling er aktiveret.

Spjældet åbnes ved at dreje fingerhjulet til **I**. Luftmængden fra ventilationsspjældet indstilles ved at dreje på fingerhjulet.

Indstil luftstrømmens retning ved at vippe og dreje lamellerne.

Spjældet lukkes ved at dreje fingerhjulet til **O**.

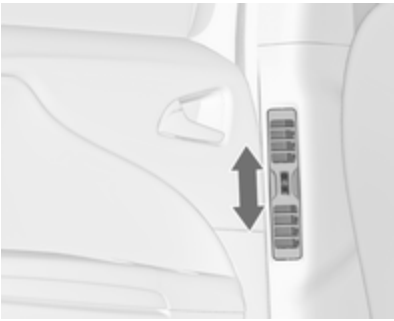

Ventilationsspjæld til passagerer på bagsædet sidder i venstre og højre side bag forsæderne.

⚠ Advarsel

Fastgør ikke genstande til luftspjældenes lameller. Risiko for materiel skade og personskader ved en ulykke.

Faste ventilationsspjæld

Under forruden og de forreste sideruder samt i fodrummet er der anbragt yderligere ventilationsspjæld.

Vedligeholdelse

Luftindtag

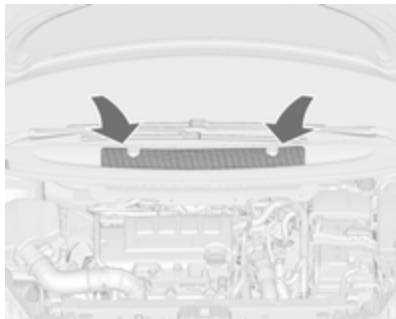

Det udvendige luftindtag foran forruden skal holdes frie af hensyn til luftgennemstrømningen. Fjern eventuelle blade, snavs eller sne.

Pollenfilter

Pollenfilteret renser den luft, der kommer ind i bilen gennem luftindtaget, for støv, sod, pollen og sporer.

Normal brug af aircondition

For at sikre konstant god funktion, skal sættes i gang nogle minutter en gang om måneden, uanset vejrforhold og årstid. Brug af kølefunktion er ikke mulig ved for lave udetemperaturer.

Service

Af hensyn til den optimale kølevirkning anbefales det at kontrollere airconditionsystemet årligt, første gang tre år efter første indregistrering, herunder:

- funktions- og tryktest
- varmesystemets funktion
- tæthedsprøve
- kontrol af drivremme
- rengøring af kondensator og kondensafløb
- effektkontrol

Bemærkninger
Kølemiddel R-134a indeholder fluorholdige drivhusgasser.

Kørsel og betjening

Kørselstips **199**
Kontrol over bilen 199
Styring 199
Start og betjening **199**
Tilkørsel af ny bil 199
Tændingslåsens stillinger 199
Reststrøm fra 200
Start af motor 200
Påløbs-afbrydelse 201
Stop/start-system 202
Parkering 204
Udstødning **205**
Dieselpartikelfilter 205
Katalysator 206
AdBlue 207
Automatisk gearkasse **210**
Geardisplay 210
Gearvælger 210
Manuel funktion 211
Elektroniske kørselsprogrammer 212
Fejl 212
Strømafbrydelse 212
Manuel gearkasse **213**
Bremser **214**
Blokeringsfri bremser 214
Parkeringsbremse 215
Bremseassistent 216
Igangsætnings-assistent 217
Kørselskontrolsystemer **217**
Traction Control 217
Elektronisk stabilitetskontrol 218
Interaktivt kørselssystem 219
Førerhjælpesystemer **221**
Cruise control 221
Hastighedsbegrænser 222
Adaptiv cruise control 224
Advarsel, kollision fremme 230
Angivelse af afstand fremme ... 234
Aktiv nødbremsning 234
Parkeringsassistent 236
Blindvinkel-alarm 239
Bakkamera 240
Vejskiltassistent 242
Vognbaneskiftadvarsel 245
Brændstof **246**
Brændstof til benzinmotorer 246
Dieselbrændstof 247
Brændstof til naturgasdrift 248
Brændstof til kørsel på flydende gas 248
Brændstofpåfyldning 249
Brændstofforbrug - CO_2-emissioner 254
Anhængertræk **255**
Generel information 255
Kørselsforhold og tips til kørsel med påhæng 255
Kørsel med påhæng 255
Trækkrog 256
Påhængsstabiliserings-assistent 259

Kørselstips

Kontrol over bilen

Bilen må aldrig rulle af sted med slukket motor

Mange systemer fungerer ikke i denne situation (f.eks. bremseforstærker, servostyring). Kørsel på denne måde udgør en fare for både føreren og andre. Alle systemer fungerer under et Autostop.

Stop-start-system ⇨ 202.

Lynopladning

Hvis opladning af bilbatteriet er nødvendig, skal generatorens udgangseffekt øges. Dette opnås med en lynopladning, der kan høres.

Der vises en meddelelse i førerinformationscentret.

Pedaler

Der bør ikke ligge en tyk måtte under pedalen, da det vil bevirke, at hele pedalens vandring ikke kan udnyttes.

Brug kun gulvmåtter, der passer ordentligt og fastholdes af holderne i førersiden.

Styring

Hvis servostyringsassistenten går tabt, fordi motoren stopper eller på grund af en systemfejl, kan bilen fortsat styres, men det kan kræve ekstra kræfter.

Kontrollampe ⊖! ⇨ 114.

Start og betjening

Tilkørsel af ny bil

Foretag ingen unødvendige kraftige opbremsninger på de første ture med bilen.

Der kan udvikle sig røg under den første køretur som følge af, at voks og olie på udstødningssystemet fordamper. Efter den første tur bør man lade bilen stå et stykke tid i det fri. Undgå at indånde dampene.

I indkøringsperioden kan forbruget af brændstof og motorolie være højere, og dieselpartikelfilterets rengørings-proces kan finde sted oftere.
Autostop kan være hindret for at give mulighed for at oplade bilbatteriet.

Dieselpartikelfilter ⇨ 205.

Tændingslåsens stillinger

Drej nøglen:

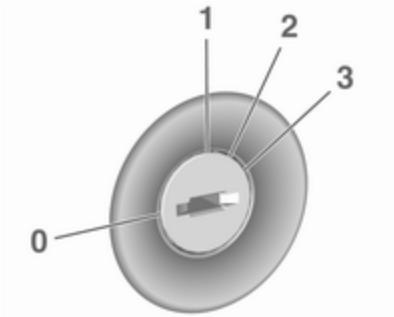

0 : tænding fra: Visse funktioner er fortsat aktive, indtil nøglen tages ud, eller førerdøren åbnes, hvis tændingen var tilsluttet tidligere

1 : hjælpeudstyrsstrømtilstand: Ratlåsen frigøres, og nogle elektriske funktioner kan betjenes. Tændingen er afbrudt

2 : strømtilstanden tænding slået til: Tændingen er tilsluttet, og dieselmotoren forvarmer. Kontrollamper lyser, og de fleste elektriske funktioner fungerer

3 : motorstart: Slip knappen, når startproceduren begynder

Ratlås

Tag nøglen ud af tændingslåsen, og drej rattet, indtil det går i indgreb.

⚠ Fare
Tag aldrig nøglen ud af tændingslåsen under kørsel, da det aktiverer ratlåsen.

Reststrøm fra

Følgende elektroniske systemer virker, indtil førerdøren åbnes, eller i op til 10 minutter, efter at tændingen er slået fra:

- el-betjente ruder
- stikdåser

Start af motor

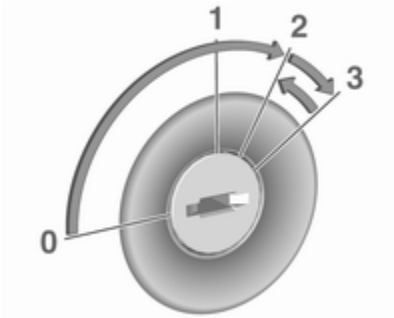

Drej nøglen til position **1** for at frigøre ratlåsen.

Manuel gearkasse: træd på koblings- og bremsepedalen.

Automatisk gearkasse: træd på bremsepedalen, og flyt gearvælgeren til **P** eller **N**.

Træd ikke på speederen.

Dieselmotorer: drej nøglen til stilling **2** for forvarmning og vent, indtil kontrollampen ⌀ slukker.

Drej nøglen kortvarigt til stilling **3** og slip den: en automatisk procedure aktiverer starteren med en kort forsinkelse, indtil motoren starter, se Automatisk starterstyring.

Manuel gearkasse: Under et Autostop kan motoren startes ved at træde på koblingspedalen ⇨ 202.

Automatisk gearkasse: Under et Autostop kan motoren startes ved at slippe bremsepedalen ⇨ 202.

Inden startproceduren gentages, eller hvis motoren skal standses, drejes nøglen tilbage i stilling **0**.

⚠ Fare

Hvis der slukkes for motoren under kørsel, kan det medføre tab af servostøtte til bremse- og styresystemer. Hjælpesystemer og airbags deaktiveres. Belysning og bremselygter slukkes. Derfor må der kun slukkes for motor og tænding under kørsel, hvis det er påkrævet i en nødsituation.

Starte bilen ved lave temperaturer

Start af motoren uden ekstra varmere er muligt ned til -25 °C for dieselmotorer og -30 °C for benzinmotorer. Der kræves en motorolie med den korrekte viskositet, det korrekte brændstof, udført service og et tilstrækkeligt opladet batteri. Ved temperaturer under -30 °C skal den automatiske gearkasse have en opvarmningsfase på ca. fem minutter. Gearvælgeren skal være i position **P**.

Automatisk starterstyring

Denne funktion styrer motorens startprocedure. Føreren behøver ikke holde nøglen i stilling **3**. Når systemet først er aktiveret, bliver det ved med at starte automatisk, indtil motoren er i gang. Som følge af kontrolproceduren starter motoren efter en kort forsinkelse.

Mulige årsager til at motoren ikke starter:

- Koblingspedalen er ikke trådt ned (manuel gearkasse).
- Bremsepedalen er ikke trådt ned, eller gearvælgeren er ikke i **P** eller **N** (automatisk gearkasse).
- Timeout er indtrådt.

Opvarmning af turbomotor

Ved start kan det tilgængelige motormoment være begrænset i kort tid, især når motortemperaturen er kold. Begrænsningen har til formål at lade smøringssystemet beskytte motoren fuldt ud.

Påløbs-afbrydelse

Ved påløb, det vil sige kørsel med bilen i gear uden at træde på gaspedalen, afbrydes brændstoftilførslen.

Afhængig af kørselsforholdene aktiveres påløbs-afbrydelse muligvis.

Stop/start-system

Stop-start-systemet hjælper med at spare brændstof og reducere emissioner fra udstødningen. Når forholdene tillader det, slukker det motoren, så snart bilen kører ved en lav hastighed eller holder stille, f.eks. ved et lyskryds eller i en trafikprop. Det starter automatisk motoren, så snart koblingen trykkes ned. En bilbatteriføler sikrer, at et Autostop kun udføres, hvis bilbatteriet er tilstrækkeligt opladet til at gøre genstart mulig.

Aktivering

Stop-start-systemet er til rådighed, så snart motoren er startet, bilen starter og betingelserne anført nedenfor i dette afsnit er opfyldt.

Deaktivering

Deaktivér stop-start-systemet manuelt ved at trykke på **eco**. Deaktiveringen angives, når lysdioden i knappen slukker.

Autostop

Hvis bilen kører med lav hastighed eller holder stille, aktiveres et Autostop som følger:

- Træd på koblingspedalen.
- Sæt gearvælgeren i frigear.
- Slip koblingspedalen.

Motoren bliver slukket, mens tændingen forbliver tændt.

Indikation

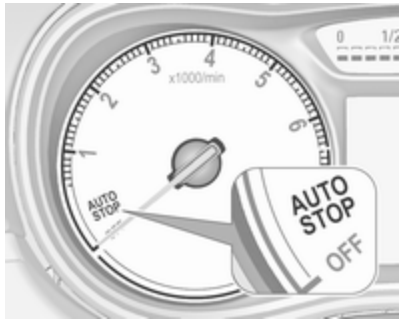

Et Autostop indikeres af nålen ved **AUTOSTOP**-positionen på omdrejningstælleren.

Efter genstart vises tomgangshastigheden.

Under et Autostop opretholdes opvarmnings- og bremsefunktionen.

Betingelser for et autostop

Stop-start-systemet kontrollerer, om hver af følgende betingelser er opfyldt.

- Stop-start-systemet er ikke deaktiveret manuelt.
- Motorhjelmen er helt lukket.

- Førerdøren er lukket, eller førerens sikkerhedssele er spændt.
- Bilens batteri er tilstrækkeligt opladet og i god stand.
- Motoren er opvarmet.
- Kølevæsketemperaturen er ikke for høj.
- Motorens udstødningstemperatur er ikke for høj, f.eks. efter kørsel med høj motorbelastning.
- Udetemperaturen er over -5 °C.
- Klimastyringen tillader et autostop.
- Bremsevakuummet er tilstrækkeligt.
- Dieselpartikelfilterets selvrensende funktion er ikke aktiv.
- Bilen er blevet kørt i mindst ganghastighed siden sidste autostop.

Ellers hindres autostoppet.

Visse indstillinger af klimaanlægget kan muligvis hindre et autostop. Se kapitlet Klimastyring for at få yderligere oplysninger ⇨ 192.

Lige efter kørsel på motorvej kan et autostop være forhindret.

Tilkørsel af ny bil ⇨ 199.

Beskyttelse mod afladning af bilbatteriet

Stop-start-systemet har flere funktioner til beskyttelse mod afladning af batteriet for at sikre pålidelig genstart af motoren.

Strømbesparende foranstaltninger

Under et autostop bliver flere elektriske funktioner, som f.eks. elektrisk hjælpevarmer eller bagrudeopvarmning, deaktiveret eller skiftet til en strømbesparende tilstand. Klimastyringens blæserhastighed er nedsat for at spare strøm.

Sådan kan føreren genstarte motoren

Træd på koblingspedalen for at genstarte motoren.

Når motoren startes igen, slukkes kontrollampen Ⓐ i førerinformationscenteret.

Hvis gearvælgeren flyttes ud af frigear uden først at træde koblingspedalen ned, lyser kontrollampen eller vises som en meddelelse på førerinformationscenteret.

Kontrollampe ⇨ 112.

Genstart af motoren med stop-start-systemet

Gearvælgeren skal være i neutral, for at automatisk genstart er mulig.

Hvis et af følgende forhold opstår under et autostop, genstartes motoren automatisk af stop-start-systemet.

- Stop-start-systemet deaktiveres manuelt.
- Motorhjelmen åbnes.
- Førerens sikkerhedssele udløses, og førerdøren åbnes.
- Motortemperaturen er for lav.
- Bilbatteriets opladningsniveau er under det definerede niveau.
- Bremsevakuummet er ikke tilstrækkeligt.
- Bilen er blevet kørt i mindst ganghastighed.

- Klimaanlægget kræver en motorstart.
- Airconditionsystemet tændes manuelt.

Hvis motorhjelmen ikke er helt lukket, vises en advarselsmeddelelse i førerinformationscentret.

Hvis et elektrisk tilbehør, f.eks. en bærbar cd-afspiller, er tilsluttet stikkontakten, kan der måske bemærkes et kortvarigt fald i strømtilførslen under genstart af motoren.

Parkering

⚠Advarsel

- Parker aldrig bilen på en letantændelig overflade. Udstødningssystemets høje temperatur kan antænde overfladen.
- Aktiver altid parkeringsbremsen. Aktiver den manuelle parkeringsbremse uden at trykke på udløsningsknappen. Træk håndbremsen så meget som muligt ved en skråning eller en stigning. Træd samtidig på bremsepedalen for at reducere den nødvendige aktiveringskraft.

  Hvis bilen har elektrisk parkeringsbremse, skal der trækkes i kontakten Ⓟ i mindst et sekund, indtil kontrollampen Ⓟ lyser konstant, og den elektriske parkeringsbremse er aktiveret ⇨ 112.
- Sluk for motoren.
- Hvis bilen holder på et plant underlag eller en stigning, sættes den i 1. gear, hhv. gearvælgeren sættes i stilling **P**, inden tændingsnøglen tages ud. På en stigning drejes forhjulene desuden væk fra kantstenen.

  Hvis bilen holder på et nedadskrånende underlag, sættes den i bakgear, eller gearvælgeren sættes i stilling **P**, inden tændingsnøglen tages ud. Desuden drejes forhjulene ind mod kantstenen.
- Luk ruderne.
- Tag tændingsnøglen ud af tændingslåsen. Rattet drejes, indtil man kan mærke, at ratlåsen aktiveres.

  I biler med automatisk gearkasse kan nøglen kun tages ud, når gearvælgeren står i stilling **P**.

- Lås bilen.
- Aktiver tyverialarmen.
- Motorens køleblæsere kan fortsætte med at arbejde, efter at der er blevet slukket for motoren ⇨ 262.

Forsigtig

For at skåne turboladeren skal bilen efter høje motoromdrejningstal eller høj motorbelastning gå et kort stykke tid med lavt omdrejningstal eller i tomgang i ca. 30 sekunder, før motoren slukkes.

Bemærkninger
I tilfælde af en ulykke med airbagudløsning, slukkes der automatisk for motoren, hvis bilen standser i løbet af en bestemt tid.

Udstødning

⚠ Fare

Udstødningsgasser fra motorer indeholder kulilte, der er yderst giftig, og som samtidig er lugtfri og farveløs. Indånding af kulilte kan være livsfarligt.

Hvis der trænger udstødningsgasser ind i kabinen, skal De straks åbne alle vinduerne. Få fejlen og årsagen til den udbedret på et værksted.

Desuden skal De undgå at køre med åbent bagagerum, idet der kan trænge udstødningsgasser ind i bilen.

Dieselpartikelfilter

Automatisk rengøringsproces

Dieselpartikelfiltersystemet filtrerer skadelige sodpartikler fra udstødningsgasserne. Systemet har en selvrensningsfunktion, der afvikles automatisk under kørslen uden varsel. Filteret renses ved regelmæssig forbrænding af de bortfiltrerede sodpartikler ved høj temperatur. Denne proces foregår automatisk ved bestemte kørselsforhold og kan vare op til 25 minutter. Den varer typisk mellem 7 og 12 min. I denne periode er Autostop ikke til rådighed, ligesom brændstofforbruget kan være højere. Der kan udvikles lugt og røg, hvilket er normalt.

Systemet kræver rensning

Under visse forhold, f.eks. på småture, kan systemet ikke rense sig selv automatisk.

Hvis der kræves rensning af filtret, og hvis tidligere kørselsforhold ikke har muliggjort automatisk rensning, lyser

kontrollampen, ligesom der vises en advarselsmeddelelse i førerinformationscentret.

Når partikelfiltret er fyldt, lyser sammen med en advarselsmeddelelse. Start rensningsprocessen så hurtigt som muligt.

Når partikelfiltret har nået det maksimale fyldeniveau, blinker sammen med en advarselsmeddelelse. Start rensningsprocessen med det samme for at undgå motorskader.

Aktivér selv-renseprocessen

For at aktivere renseprocessen skal man blive ved med at køre og opretholde et motoromdrejningstal på over 2000 omdr. min. Skift evt. til et lavere gear. Rensningen af dieselpartikelfiltret startes.

Renseprocessen gennemføres hurtigere ved høje motoromdrejninger og store belastninger.

Kontrollampen slukkes, så snart selvrensningsfunktionen er færdig. Fortsæt med at køre, indtil selvrensefunktionen er fuldført.

Forsigtig

Undgå så vidt muligt at afbryde renseprocessen. Kør, indtil rensningen er gennemført, for at undgå, at bilen skal serviceres eller repareres af et værksted.

Renseproces er ikke mulig

Hvis rensning af en eller anden grund ikke er mulig, tændes kontrollampen, og en advarselsmeddelelse vises i førerinformationscentret. Motorydelsen kan mindskes. Søg omgående hjælp på et værksted.

Katalysator

Katalysatoren reducerer de skadelige stoffer i udstødningsgassen.

Forsigtig

Andre brændstofkvaliteter end dem, der nævnes på side ⇨ 246, ⇨ 313 kan beskadige katalysatoren eller dele af elektronikken.

Uforbrændt benzin forårsager overophedning og skade på katalysatoren. De bør derfor undgå at aktivere starteren unødvendigt længe, at løbe tør for brændstof og at skubbe eller trække motoren i gang.

I tilfælde af tændingsfejl, ujævn motorgang, reduktion i motorydelsen eller andre usædvanlige problemer skal De så snart som muligt få fejlen og årsagen til den udbedret på et værksted. Kørslen kan om nødvendigt kortvarigt fortsættes med lav hastighed og med lavt omdrejningstal.

AdBlue

Generelt

Selektiv katalysatorreduktion (BlueInjection) er en metode til at opnå en væsentlig reduktion af kvælstofilter i udstødningen. Dette opnås ved at sprøjte dieseludstødningsvæske (DEF) ind i udstødningssystemet. Den ammoniak, der frigøres af væsken, reagerer med kvælstofgasser (NO_x) fra udstødningen, og omdanner den til kvælstof og vand.

Betegnelsen på denne væske er AdBlue®. Den er ikke-toksisk, ikke-brændbar, farveløs og duftløs og består af 32 % urea og 68 % vand.

⚠ Advarsel

Pas på, at øjne og hud ikke kommer i kontakt med AdBlue.

Hvis stoffet kommer i kontakt med øjne eller hud, skal der straks skylles med vand.

Forsigtig

AdBlue bør ikke komme i kontakt med lakken.

I givet fald skal stoffet skylles af med vand.

AdBlue fryser ved en temperatur på ca. -11 °C. Da bilen er udstyret med en forvarmer for AdBlue, er emissionsreduktionen ved lave temperaturer sikret. AdBlue-forvarmeren fungerer automatisk.

Det typiske AdBlue-forbrug er ca. 1,2 liter pr. 1000 km for biler med motor B16DTH eller B16DTJ og ca. to liter pr. 1000 km for biler med motor B20DTH. Forbruget kan også være højere afhængigt af kørselsadfærd (f.eks. høj belastning eller kørsel med påhæng).

AdBlue-tank

Ved en resterende mængde på ca. fem liter er der en væskeniveaukontakt. Advarselsmeddelelser vises kun under den grænse. Tankvolumen ⇨ 318.

Niveauadvarsler

Afhængigt af den beregnede kørselsstrækning for AdBlue vises forskellige meddelelser i førerinformationscenteret. Meddelelserne og begrænsningerne er et lovmæssigt krav.

Den første mulige advarsel er **AdBlueområde: 2400 km**.

Denne advarsel vises kortvarigt én gang med den beregnede kørselsstrækning. Det er muligt at køre uden begrænsninger.

Næste advarselsniveau nås, når kørselsstrækningen er under 1750 km. Meddelelsen med den aktuelle kørselsstrækning vises altid, når tændingen er slået til, og skal bekræftes ⇨ 117. Påfyld AdBlue før næste advarselsniveau nås.

Ved en AdBlue-kørselsstrækning på under 900 km vises følgende advarselsmeddelelser skiftevis og kan ikke slettes:

- **AdBlue lav. Fyld op nu**
- **Motor genstart forhindret om 900 km**.

Desuden blinker kontrollampen konstant.

Bemærkninger
Hvis AdBlue-forbruget er højt, kan førerinformationscenteret vise denne advarsel uden de tidligere advarselstrin.

Sidste advarselsniveau nås, når AdBlue-tanken er tom. Motoren kan ikke startes igen. Følgende advarselsmeddelelser vises skiftevis og kan ikke slettes:

- **AdBlue tom. Fyld op nu**
- **Motoren vil ikke genstart**.

Desuden blinker kontrollampen konstant.

Med aktiv forhindring af motorstart bliver følgende meddelelse vist:

Fyld op med AdBlue for at starte køretøj.

Tanken skal fyldes helt op med AdBlue, da det ellers ikke er muligt at starte motoren igen.

Advarsler om høj emission

Hvis udstødningsemissionerne stiger over en vis værdi, vises advarsler svarende til advarsler for kørselstrækning i førerinformationscenteret.

Der vises anmodninger om at få udstødningssystemet kontrolleret og til sidst en meddelelse om forhindring af genstart af motoren. Disse begrænsninger er et lovmæssigt krav.

Henvend dig til et værksted for assistance.

Genopfyldning af AdBlue

Forsigtig

Brug kun AdBlue, der overholder de europæiske standarder DIN 70 070 og ISO 22241-1.

Brug ikke additiver.

AdBlue må ikke fortyndes.

I givet fald kan det selektive katalysator-system tage skade.

Bemærkninger
Når der ikke findes en påfyldningspumpe med dyse til personbiler på en tankstation, må der kun anvendes AdBlue-flasker eller -dunke med en forseglet påfyldningsadapter til påfyldning, for at forhindre at væsken stænker og løber over, og for at sikre at dampene fra tanken tilbageholdes og ikke slipper ud. AdBlue i flasker eller dunke kan fås på mange tankstationer og kan købes f.eks. hos Opel-forhandlere og i andre detailforretninger.

Da AdBlue har begrænset holdbarhed, bør udløbsdatoen kontrolleres inden påfyldning.

Bemærkninger
Påfyldning af AdBlue registreres kun af systemet, når ovennævnte væskeniveaukontakt i tanken er aktiveret.

Hvis efterfyldning af AdBlue ikke er registreret:

1. Kør bilen konstant i 10 minutter, idet det sikres, at bilens hastighed hele tiden er højere end 20 km/t.
2. Hvis efterfyldning af AdBlue er registreret, forsvinder de AdBlue-forsyningsbestemte begrænsninger.

Hvis AdBlue-efterfyldningen stadig ikke registreres, bør der søges hjælp på et værksted.

Hvis der skal påfyldes AdBlue ved temperaturer under -11 °C, registreres påfyldningen muligvis ikke af systemet. I givet fald skal bilen parkeres et sted med en højere omgivelsestemperatur, indtil AdBlue er blevet flydende.

Bemærkninger
Når beskyttelsesdækslet skrues af påfyldningsstudsen, trænger der muligvis ammoniakdampe ud. Undgå at indånde dem, da de har en skarp lugt. Dampene er dog ikke farlige at indånde.

AdBlue-tanken skal fyldes helt op. Dette skal gøres, hvis advarselsmeddelelsen om forhindring af genstart af motoren allerede vises.

Bilen skal være parkeret på et plant underlag.

Påfyldningsstudsen til AdBlue findes bag tankklappen, som sidder til højre bagtil på bilen.

Tankklappen kan kun åbnes, når bilen er låst op.

1. Tag nøglen ud af tændingskontakten.
2. Luk alle døre for at undgå, at der kommer ammoniakdampe ind i kabinen.
3. Åbn tankklappen ved at trykke på den ⇨ 249.

4. Skru beskyttelsesdækslet af påfyldningsstudsen.
5. Åbn AdBlue-beholderen.
6. Slut den ene ende af slangen til beholderen, og skru den anden ende på påfyldningsstudsen.
7. Løft dunken, indtil den er tom, eller indtil der ikke længere løber væske ud af dunken. Det kan tage op til fem minutter.
8. Anbring beholderen på jorden for at tømme slangen, vent i 15 sekunder.

9. Skru slangen af påfyldningsstudsen.
10. Sæt beskyttelsesdækslet på, og drej det højre om, indtil det går i indgreb.

Bemærkninger
AdBlue-beholderen skal bortskaffes i henhold til miljøbestemmelserne. Slangen kan genbruges. Skyl den med rent vand, før AdBlue-indholdet tørrer ud.

Automatisk gearkasse

Den automatiske gearkasse giver mulighed for automatisk gearskift (automatisk funktion) eller manuelt gearskift (manuel funktion).

Manuelt gearskifte er muligt i manuel funktion **M** ved at trykke gearvælgeren til **+** eller **-** ⇨ 211.

Geardisplay

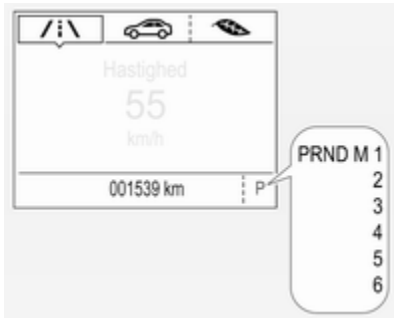

Gearfunktionen eller det valgte gear vises i førerinformationscenteret.

Ved automatisk drift vises kørselsprogrammet af **D**.

I manuel funktion vises **M** og nummeret på det valgte gear.

R angiver bakgear.

N angiver frigearsposition.

P angiver parkeringsposition.

Gearvælger

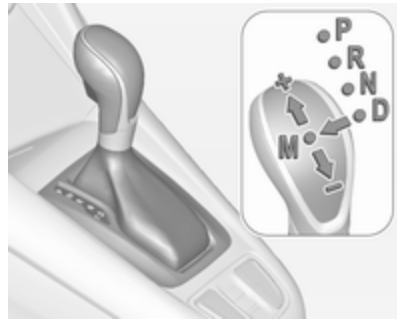

P : Parkeringsstilling, hjulene er blokeret, må kun vælges, når bilen holder stille, og parkeringsbremsen er aktiveret
R : Bakgear, må kun vælges, når bilen holder stille
N : Neutral position
D : Automatisk drift
M : Manuel funktion

+ : Opgearing i manuel funktion
− : Nedgearing i manuel funktion

Gearvælgeren låst i **P** og kan kun bevæges, når tændingen er slået til, udløserknappen på gearvælgeren er trykket ind og der trædes på bremsepedalen.

Når der ikke trædes på bremsen, lyser kontrollampen ⊘.

Hvis gearvælgeren ikke står i stilling **P**, når tændingen afbrydes, blinker kontrollampen ⊘.

Der kan skiftes til **P** eller **R**, når udløserknappen trykkes ind.

Motoren kan kun startes med gearvælgeren i stilling **P** eller **N**. Når gearvælgeren flyttes til stilling **N**, skal der trædes på bremsen, eller parkeringsbremsen skal aktiveres, inden start.

Træd ikke på speederen, når der vælges gear. Træd aldrig samtidigt på speeder og bremse.

Når bilen sættes i gear, og bremsen slippes, begynder bilen langsomt at køre fremad.

Bremsning med hjælp fra motoren

Udnyt motorens bremseeffekt ved at sætte i et lavere gear i ordentlig tid ved kørsel ned ad bakke, se manuel funktion.

"Rokning" af bilen

Kun hvis bilen er kørt fast i sand, mudder eller sne, må man forsøge at rokke bilen fri. Flyt gearvælgeren frem og tilbage mellem **D** og **R** gentagne gange. Motorens omdrejningstal holdes så lavt som muligt, og man bør undgå at give gas rykvist.

Parkering

Aktiver parkeringsbremsen og sæt i **P**.

Tændingsnøglen kan kun tages ud, hvis gearvælgeren står i position **P**.

Manuel funktion

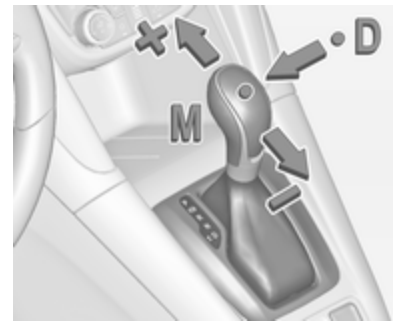

Flyt gearvælgeren ud af **D** mod venstre i position **M**.

Skub gearvælgeren opad **+** for at skifte til et højere gear.

Skub gearvælgeren nedad **-** for at skifte til et lavere gear.

Hvis der vælges et for højt gear i forhold til kørehastigheden, eller hvis der vælges et for lavt gear i forhold til kørehastigheden, gennemføres gearskiftet ikke. Dette kan medføre, at der vises en meddelelse i førerinformationscentret.

I manuel funktion skiftes der ikke automatisk til et højere gear ved høje omdrejningstal.

Gearskifteindikation

Symbolet ▲ med et tal ved siden af vises, når det anbefales at skifte gear for at spare brændstof.

Skifteindikation vises kun i manuel funktion.

Elektroniske kørselsprogrammer

- Arbejdstemperaturprogrammet sørger efter koldstart for, at katalysatoren hurtigt når op på den nødvendige temperatur ved at øge omdrejningstallet.
- En automatisk skiftefunktion sætter automatisk i frigear, hvis bilen standses i et fremadgående gear og mens der trædes på bremsen.
- Når SPORT er aktiveret, skiftes der gear ved højere omdrejningstal (medmindre Cruise Control er sluttet til). SPORT-program ⇨ 219.
- Specialprogrammer tilpasser automatisk gearskiftepunkterne, når der køres op eller ned ad bakke.
- Når underlaget er glat, f.eks. på grund af sne eller is, sætter det elektroniske gearkassestyresystem føreren i stand til at vælge 1., 2. eller 3. gear manuelt ved start.

Kickdown

Hvis speederen trædes helt ned i automatisk tilstand, skifter gearkassen til et lavere gear afhængigt af motorens omdrejningstal.

Fejl

Hvis der opstår en fejl, vises en meddelelse i førerinformationscentret. Fejlmeddelelser ⇨ 122.

Gearet skifter ikke længere automatisk. Der kan køres videre med manuelt gearskift.

Kun det højeste gear er til rådighed. Afhængigt af fejlen kan geartrin 2 også vælges i manuel gearfunktion. Skift kun, når bilen står stille.

Få årsagen til fejlen udbedret af et værksted.

Strømafbrydelse

Ved en strømafbrydelse kan gearvælgeren ikke flyttes fra position **P**. Tændingsnøglen kan ikke tages ud af tændingslåsen.

Hvis bilbatteriet er afladet, skal bilen startes med startkabler ⇨ 297.

Hvis fejlen ikke skyldes bilbatteriet, skal gearvælgeren frigøres.

1. Træk parkeringsbremsen.

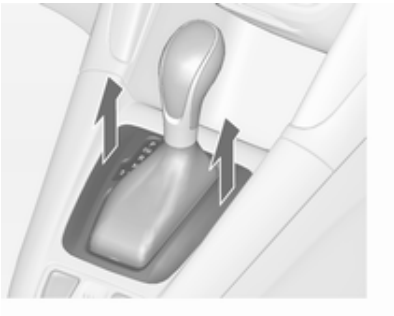

2. Frigør afdækningen ved gearvælgeren fra midterkonsollen foran, klap den op, og drej den til venstre.

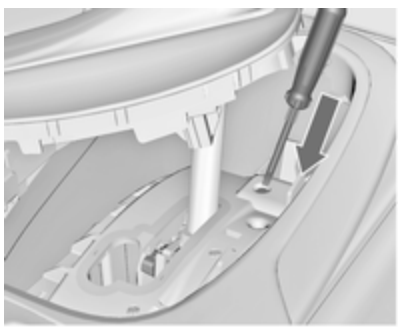

3. Skub udløserarmen ned og bevæg gearvælgeren ud af **P** eller **N**. Hvis disse positioner vælges igen, er gearvælgeren låst i position igen. Få årsagen til strømafbrydelsen udbedret på et værksted.
4. Monter afdækningen ved gearvælgeren på midterkonsollen igen.

Manuel gearkasse

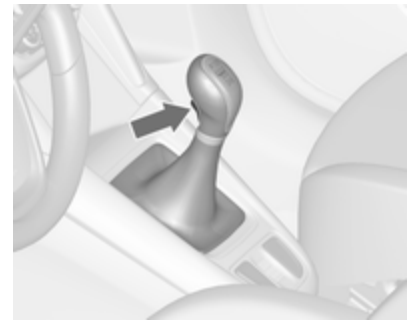

Bilen sættes i bakgear ved at træde koblingspedalen ned og derefter trykke på udløserknappen på gearvælgeren og sætte i bakgear.

Hvis det ikke lykkes at sætte bilen i gear: Sæt gearvælgeren på frigear, slip koblingen helt, og træd på koblingen igen. Sæt derefter gearvælgeren i gear igen.

Lad ikke koblingen glide unødigt.

Træd altid koblingspedalen helt i bund. Lad i øvrigt ikke foden hvile på pedalen.

Forsigtig
Det kan ikke anbefales at køre med hånden hvilende på gearvælgeren.

Gearskifteindikation ⇨ 114.

Stop-start-system ⇨ 202.

Bremser

Bremsesystemet har to uafhængige bremsekredse.

Hvis en bremsekreds svigter, kan bilen fortsat bremses med den anden bremsekreds. Bremsevirkningen opnås dog først, når bremsepedalen trædes hårdt ned. Det kræver betydeligt større kraft. Bremselængden øges. Søg hjælp på et værksted inden køreturen fortsættes.

Når motoren står stille, ophører bremseforstærkerens virkning, når man har trådt på bremsen én eller to gange. Bremsevirkningen forringes ikke af dette, men der kræves en betydeligt større kraft for at bremse. Dette skal man være særlig opmærksom på ved bugsering.

Kontrollampe ⓘ ⇨ 112.

Blokeringsfri bremser

ABS-systemet forhindrer, at hjulene blokerer.

Regulering af bremsevirkningen ved ABS træder i funktion, så snart et hjul har tendens til blokering. Bilen kan hele tiden styres, selv under katastrofeopbremsning.

Regulering af bremsevirkningen ved ABS kan mærkes som en pulseren i bremsepedalen og ved reguleringslyde.

Optimal bremsevirkning opnås kun, hvis bremsepedalen under hele opbremsningen trædes kraftigt ned, også når pedalen pulserer. Trykket på pedalen må aldrig lettes.

Når man er begyndt at køre, gennemfører systemet en selvtest, som kan høres.

Kontrollampe (ABS) ⇨ 113.

Adaptivt stoplys

Ved en kraftig opbremsning blinker alle tre stoplygter under ABS-reguleringen.

Fejl

⚠ Advarsel

Hvis der er en fejl i ABS-systemet, kan hjulene have tilbøjelighed til at blokere ved en brat opbremsning. Fordelene ved ABS-systemet virker ikke mere. Bilen kan ikke længere styres under kraftige opbremsninger og kan skride ud.

Få årsagen til fejlen udbedret af et værksted.

Parkeringsbremse

⚠ Advarsel

Inden bilen forlades, bør parkeringsbremsens status kontrolleres. Kontrollampe (manuel parkeringsbremse) eller (elektrisk parkeringsbremse) skal lyse konstant.

Manuel parkeringsbremse

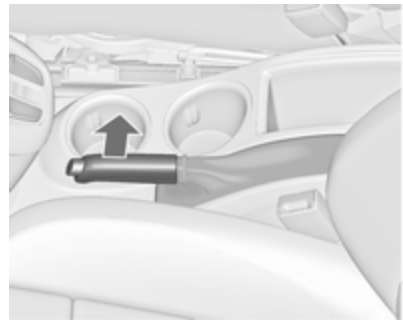

⚠ Advarsel

Træk altid parkeringsbremsen så kraftigt som muligt uden at trykke på knappen, når bilen parkeres på en skråning eller en stigning.

Parkeringsbremsen løsnes ved at løfte håndtaget lidt op, trykke på knappen og sænke håndtaget helt.

Ved at træde på fodbremsen samtidigt reduceres den kraft, der skal bruges til aktivering af parkeringsbremsen.

Kontrollampe ⇨ 112.

Elektrisk parkeringsbremse

Aktivering når bilen holder stille

⚠ Advarsel

Træk i kontakten i mindst et sekund, indtil kontrollampen lyser konstant, og den elektriske parkeringsbremse er aktiveret

> ⇨ 113. Den elektriske parkeringsbremse fungerer automatisk med tilstrækkelig kraft.
>
> Inden bilen forlades, bør den elektriske parkeringsbremses status kontrolleres. Kontrollampe Ⓟ ⇨ 113.

Den elektriske parkeringsbremse kan altid aktiveres, også selv om tændingen er afbrudt.

Den elektriske parkeringsbremse bør ikke aktiveres for ofte, når motoren ikke er i gang, da det vil aflade bilbatteriet.

Slækning

Tilslut tændingen. Hold bremsepedalen trykket ned, og tryk derefter på kontakten Ⓟ.

Igangsætningsfunktion

Biler med manuel gearkasse: Når du træder på koblingspedalen og derefter slipper den lidt og træder lidt på gaspedalen, frigøres den elektriske parkeringsbremse automatisk. Dette er ikke muligt, når der samtidig trækkes i kontakten Ⓟ.

Biler med automatisk gearkasse: Indkobl **D** og træd derefter på gaspedalen for automatisk at frigøre den elektriske parkeringsbremse. Dette er ikke muligt, når der samtidig trækkes i kontakten Ⓟ.

Dynamisk bremsning under kørslen

Når bilen er i bevægelse, og der trækkes konstant i kontakten Ⓟ, vil den elektriske parkeringsbremse bremse bilen, men den aktiveres ikke permanent.

Når knappen Ⓟ slippes, ophører den dynamiske bremsning.

Funktionskontrol

Når bilen ikke kører, kan den elektriske parkeringsbremse aktiveres automatisk. Dette gøres for at kontrollere systemet.

Fejl

En fejlfunktion i den elektriske parkeringsbremse vises med kontrollampen samt en fejlmeddelelse, der vises i førerinformationscentret. Fejlmeddelelser ⇨ 122.

Aktivering af den elektriske parkeringsbremse: træk i kontakten Ⓟ, og hold den i mere end fem sekunder. Hvis kontrollampen Ⓟ lyser, er den elektriske parkeringsbremse aktiveret.

Udløsning af den elektriske parkeringsbremse: tryk på kontakten Ⓟ, og hold den inde i mere end to sekunder. Hvis kontrollampen Ⓟ slukker, er den elektriske parkeringsbremse ikke aktiveret.

Kontrollampen Ⓟ blinker: den elektriske parkeringsbremse er ikke fuldt aktiveret eller deaktiveret. Hvis lampen blinker konstant: frigør den elektriske parkeringsbremse, og forsøg at aktivere den igen.

Bremseassistent

Hvis bremsepedalen trædes ned hurtigt og med stor kraft, opnås der automatisk maksimal bremsekraft.

Betjeningen af bremseassistenten kan vise sig som en impuls i bremsepedalen og større modstand, når bremsepedalen trædes ned.

Bevar et konstant tryk på bremsepedalen, så længe der kræves fuld bremsning. Den maksimale bremsekraft nedsættes automatisk, når bremsepedalen slippes.

Igangsætnings-assistent

Systemet hjælper med til at forhindre utilsigtet bevægelse ved igangsætning op ad bakke.

Når bremsepedalen slippes efter standsning på en bakke, er bremserne fortsat aktiveret i yderligere to sekunder. Bremserne slipper automatisk, så snart bilen begynder at accelerere, eller de to sekunders aktiveringstid er gået.

Igangsætnings-assistenten er ikke aktiveret under et Autostop.

Kørselskontrolsystemer

Traction Control

Traction Control (TC) er en komponent i den elektroniske stabilitetskontrol.

TC forbedrer kørselsstabiliteten, når det er påkrævet, uanset kørebanens beskaffenhed eller dækkenes vejgreb, ved at forhindre de trækkende hjul i at spinne.

Så snart de trækkende hjul begynder at spinne, reduceres motorydelsen, og de hjul, der spinner mest, bremses separat. Det giver langt større kontrol over bilen på glatte veje.

TC kan betjenes efter hver motorstart, så snart kontrollampen slukker.

Når TC er aktiv, blinker .

⚠Advarsel

Lad ikke dette sikkerhedselement friste Dem til at tage chancer, når De kører.

Afpas hastigheden efter vejforholdene.

Kontrollampe ⇨ 114.

Deaktivering

TC kan deaktiveres, hvis drivhjulene skal spinne: tryk kort på .

Der vises en statusmeddelelse i førerinformationscentret, når TC er deaktiveret.

Kontrollampen tænder.

Når TC deaktiveres, forbliver ESC aktivt, men med en højere funktionstærskel.

TC genaktiveres ved at trykke på igen. Der vises en statusmeddelelse i førerinformationscentret, når TC er genaktiveret.

TC genaktiveres også, næste gang tændingen tilsluttes igen.

Fejl

Hvis der er en fejl i systemet, lyser kontrollampen konstant, og der vises en meddelelse i førerinformationscentret. Systemet fungerer ikke.

Få årsagen til fejlen udbedret af et værksted.

Elektronisk stabilitetskontrol

Den elektroniske stabilitetskontrol (ESC) forbedrer bilens stabilitet under kørslen, uanset kørebanens beskaffenhed og dækkenes vejgreb.

I samme øjeblik bilen begynder at slingre (understyring/overstyring), reduceres motorydelsen, og hjulene bremses separat.

ESC fungerer i kombination med Traction Control-systemet (TC). Systemet forhindrer de trækkende hjul i at spinne.

ESC kan betjenes efter hver motorstart, så snart kontrollampen slukker.

Når ESC er aktiv, blinker .

⚠ Advarsel

Lad ikke dette sikkerhedselement friste Dem til at tage chancer, når De kører.

Afpas hastigheden efter vejforholdene.

Kontrollampe ➪ 114.

Deaktivering

ESC og TC deaktiveres som følger:

- Hold inde i mindst fem sekundere: både ESC og TC deaktiveres. og tændes, og der vises statusmeddelelser i førerinformationscentret.

- Hvis det kun er Traction Control-system, der skal deaktiveres, trykkes kort på knappen : TC er inaktiv, men ESC er stadig aktiv, lyser. Der vises en statusmeddelelse i førerinformationscentret, når TC er deaktiveret.

ESC genaktiveres ved at trykke på knappen igen. Hvis TC-systemet tidligere var deaktiveret, reaktiveres både TC og ESC. og slukker, når TC og ESC reaktiveres.

ESC genaktiveres også, næste gang tændingen tilsluttes igen.

Fejl

Hvis der er en fejl i systemet, lyser kontrollampen konstant, og der vises en meddelelse i førerinformationscentret. Systemet fungerer ikke.

Få årsagen til fejlen udbedret af et værksted.

Interaktivt kørselssystem

Flex Ride

Flex Ride kørselssystemet giver føreren mulighed for at vælge mellem tre kørselsprogrammer:

- SPORT-program: tryk på **SPORT**; lysdioden tændes.
- TOUR-program: tryk på **TOUR**; lysdioden tændes.
- Normal-program: der trykkes hverken på **SPORT** eller **TOUR**, og ingen lysdiode lyser.

SPORT-program og TOUR-program deaktiveres ved at trykke på den pågældende knap igen.

I hver af kørselsprogrammerne forbinder Flex Ride følgende systemer:

- Elektronisk dæmpningskontrol
- Gaspedal
- Styretøj
- Automatisk gearkasse

Sportsprogram

Systemets indstillinger tilpasses til en mere sportslig køremåde.

TOUR program

Systemets indstillinger tilpasses til en mere komfortabel køremåde.

Normalprogram
Alle systemets indstillinger er standardværdier.

Kørselsfunktioner

I alle de manuelt valgte kørselsprogrammer SPORT, TOUR og normalprogrammet registrerer og analyserer Drive Mode Control (DMC) løbende de aktuelle kørselsforhold, førerens reaktioner og bilens aktive dynamiske tilstand. Om nødvendigt ændrer DMC-styreenheden automatisk indstillingerne i det valgte kørselsprogram, og hvis der registreres større afvigelser, skiftes kørselsprogram, så længe afvigelsen foreligger.

Hvis føreren for eksempel har valgt Normal-funktion, og DMC registrerer en sportslig kørestil, ændrer DMC en række indstillinger fra Normalprogram til sportslige indstillinger. DMC skifter til SPORT program i tilfælde af meget sportslig kørestil.

Hvis føreren for eksempel har valgt TOUR programmet, og under kørsel på en snoet vej pludselig skal bremse kraftigt, vil DMC registrere de dynamiske forhold og ændre indstillingerne for affjedringen til SPORT program for at forbedre bilens stabilitet.

Når kørselsforholdene eller bilens dynamiske tilstand vender tilbage til den tidligere status, ændrer DMC indstillingerne til det valgte kørselsprogram.

Individuelle indstillinger i sportprogram

Føreren kan vælge funktionerne i SPORT-programmet, når der trykkes på **SPORT**.

Vælg de relevante indstillinger i **Indstillinger** på informationsdisplayet.

Informationsdisplay ⇨ 122.

Individuelle indstillinger ⇨ 124.

Førerhjælpesystemer

⚠ Advarsel

Førerhjælpesystemer er udviklet til at støtte føreren, ikke til at erstatte førerens opmærksomhed.

Føreren har det fulde ansvar under kørsel.

Når førerhjælpesystemet anvendes, skal der altid tages hensyn til den aktuelle trafiksituation.

Cruise control

Med cruise control kan hastigheder fra ca. 30 km/t til bilens maksimumshastighed lagres og holdes konstant. Der kan forekomme afvigelser fra den lagrede hastighed ved kørsel op og ned ad bakke.

Af sikkerhedsgrunde kan cruise control-systemet først aktiveres, efter at der er blevet trådt én gang på fodbremsen. Aktivering i første gear er ikke muligt.

Cruise Control bør ikke benyttes, hvor trafikforholdene ikke tillader konstant hastighed.

I biler med automatgear må cruise control kun aktiveres i automatfunktion.

Kontrollampe ⏲ ⇨ 116.

Aktivering

Tryk på ⏲. Kontrollampen ⏲ i instrumentgruppen lyser hvidt.

Aktivering

Accelerer op til den ønskede hastighed og drej fingerhjulet til **SET/-**. Derved lagres og holdes den aktuelle hastighed. Kontrollampen ⏲ i instrumentgruppen lyser grønt. Speederen kan slippes.

Hastigheden kan sættes op ved at træde på speederen. Når speederen slippes, føres bilen automatisk tilbage til den lagrede hastighed.

Cruise control forbliver aktiveret under gearskifte.

Forøge hastighed

Med aktiveret cruise control holdes fingerhjulet drejet til **RES/+**, eller det drejes kortvarigt til **RES/+** flere gange: hastigheden øges kontinuerligt eller i små trin.

Eller der accelereres til den ønskede hastighed, der lagres ved at dreje til **SET/-**.

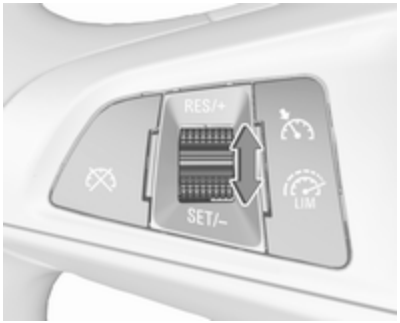

Reducere hastighed

Med aktiveret cruise control holdes fingerhjulet drejet til **SET/-** eller det drejes kortvarigt til **SET/-** flere gange: hastigheden reduceres kontinuerligt eller i små trin.

Deaktivering

Tryk på . Kontrollampen i instrumentgruppen lyser hvidt.

Cruise control er deaktiveret, men ikke slået fra. Den sidst lagrede hastighed bliver i hukommelsen for at kunne genoptages senere.

Automatisk deaktivering:

- Bilens hastighed er under ca. 30 km/h.
- Hastigheden falder mere end 25 km/t under den indstillede hastighed.
- Der trædes på bremsen.
- Koblingspedalen trædes ned i nogle få sekunder.
- Gearvælgeren står i **N**.
- Motorens omdrejningstal er i et meget lavt omdrejningsområde.
- Traction Control-systemet eller den elektroniske stabilitetskontrol er i funktion.
- Parkeringsbremsen aktiveres.
- Hvis der trykkes på **RES/+** og samtidig trædes på bremsepedalen, deaktiveres cruise control, og den lagrede hastighed slettes.

Genoptagelse af lagret hastighed

Drej fingerhjulet til **RES/+** ved en hastighed over 30 km/h. Den lagrede hastighed genoptages.

Deaktivering

Tryk på . Kontrollampen i instrumentgruppen slukkes. Den lagrede hastighed slettes.

Hvis der trykkes på for at aktivere hastighedsbegrænseren eller slå tændingen fra, slås også cruise control fra, og den lagrede hastighed slettes.

Hastighedsbegrænser

Hastighedsbegrænseren forhindrer, at bilen overskrider en forudindstillet maksimal hastighed.

Maksimumshastigheden kan indstilles ved hastigheder over 25 km/t, op til 200 km/t.

Føreren kan kun accelerere op til den forudindstillede hastighed. Afvigelser fra den begrænsede hastighed kan forekomme ved kørsel ned ad bakke.

Den forudindstillede hastighedsbegrænsning vises i førerinformationscenteret, når systemet er aktiveret.

Aktivering

Tryk på . Symbolet tændes i førerinformationscenteret.

Hvis cruise control eller adaptiv cruise control er blevet aktiveret før, slås den fra, når hastighedsbegrænseren er aktiveret og kontrollampen slukker.

Indstilling af hastighedsbegrænsning

Accelerer til ønsket hastighed og drej kortvarigt fingerhjulet til **SET/-**: den aktuelle hastighed gemmes som maksimal hastighed. og hastighedsgrænsen vises i førerinformationscenteret.

Skift hastighedsbegrænsning

Med hastighedsbegrænseren aktiveret skal du dreje hjulet til **RES/+** for at øge, eller **SET/-** for at mindske den ønskede maksimale hastighed.

Overskridelse af hastighedsbegrænsningen

Hvis hastighedsbegrænsningen overskrides uden førerens indgriben, blinker hastigheden i førerinformationscentret, og der lyder samtidig en klokke.

I nødstilfælde er det muligt at overskride hastighedsgrænsen ved at træde kraftigt på speederen, næsten ned til slutpunktet. I givet fald lyder der ingen klokke.

Slip speederen, så genaktiveres hastighedsbegrænserfunktionen, når der opnås en hastighed under grænsehastigheden.

Deaktivering

Tryk på : hastighedsbegrænseren deaktiveres, og bilen kan køres uden hastighedsbegrænsning.

Den gemte begrænsede hastighed vises i parentes. Derudover vises en tilsvarende meddelelse.

Hastighedsbegrænser er deaktiveret, men ikke slået fra. Den sidst lagrede hastighed bliver i hukommelsen for at kunne genoptages senere.

Genoptag grænsehastighed

Drej fingerhjulet til **RES/+**. Den gemte hastighedsbegrænsning fås og vises uden parentes i førerinformationscenteret.

Deaktivering

Tryk på ⚙; indikationen af hastighedsbegrænsning i førerinformationscentret slukkes. Den lagrede hastighed slettes.

Ved at trykke på ⏲ for at aktivere cruise control eller adaptiv cruise control deaktiveres hastighedsbegrænseren også, og den lagrede hastighed slettes.

Ved at slå tændingen fra deaktiveres hastighedsbegrænseren også, men hastighedsbegrænsningen gemmes til næste aktivering af hastighedsbegrænseren.

Adaptiv cruise control

Adaptiv cruise control er en udvidelse af traditionel cruise control med den ekstra funktion til at holde en bestemt afstand til den forankørende bil.

Adaptiv cruise control sætter automatisk bilens hastighed ned, når du nærmer dig en langsommere kørende bil. Den tilpasser derefter bilens hastighed til at følge den forankørende bil med den valgte afstand til forankørende. Bilens hastighed øges eller mindskes for at følge den forankørende bil, men vil ikke overskride den indstillede hastighed. Det kan anvende begrænset bremsning med aktiverede bremselygter.

Den adaptive cruise control kan lagre og opretholde hastigheder over ca. 50 km/h og bremser automatisk for at følge en langsommere forankørende bil ned til en minimumshastighed på 30 km/h.

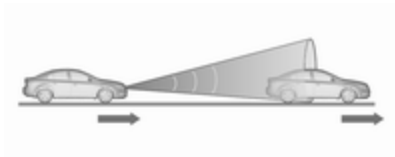

Adaptiv cruise control anvender en radarsensor til at registrere biler forude. Hvis der ikke registreres en bil på kørebanen, vil den adaptive cruise control virke som en traditionel cruise control.

Af sikkerhedsmæssige årsager kan systemet ikke aktiveres, før der har været trykket én gang på bremsepedalen, efter tændingen blev slået til. Aktivering i første gear er ikke muligt.

Adaptiv cruise control anbefales primært til brug på lange, lige veje såsom motorveje eller landeveje med stabil trafik. Systemet bør ikke benyttes, hvor trafikforholdene ikke tillader en konstant hastighed.

Kontrollampe 🚗 ⇨ 117, ⏲ ⇨ 116.

⚠ Advarsel

Førerens fulde opmærksomhed er altid påkrævet under kørsel med adaptiv cruise control. Føreren har stadig fuld kontrol over bilen, fordi bremsepedalen, speederen og annuller-kontakten har prioritet over adaptiv cruise control.

Aktivering

Tryk på for at slå adaptiv cruise control til. Kontrollampen lyser hvidt. Derudover vises i førerinformationscenteret.

Aktivering ved at indstille hastighed

Adaptiv cruise control kan aktiveres mellem 50 km/h og 180 km/h.

Accelerer op til den ønskede hastighed, og drej fingerhjulet til **SET/-**; derved lagres og holdes den aktuelle hastighed. Kontrollampen lyser grønt.

Adaptiv cruise control-symbolet , indstilling af afstand til forankørende og den indstillede hastighed er angivet i førerinformationscenteret.

Speederen kan slippes. Adaptiv cruise control forbliver aktiveret under gearskifte.

Overskridelse af den indstillede hastighed

Det er altid muligt at køre hurtigere end den valgte indstillede hastighed ved at træde ned på speederen. Når speederen slippes, vender bilen tilbage til den ønskede afstand, hvis der er en langsommere bil foran. Ellers vender den tilbage til den lagrede hastighed.

Når systemet aktiveres, sagtner eller bremser adaptiv cruise control, hvis den registrerer en forankørende bil, som er langsommere eller tættere på end den ønskede afstand til forankørende.

⚠ Advarsel

Når føreren accelererer, deaktiverer systemet automatisk bremserne. Dette vises via en popup-advarsel i førerinformationscentret.

Forøge hastighed

Med adaptiv cruise control aktiveret skal fingerhjulet holdes drejet til **RES/+**: farten øges løbende i store trin. Eller aktivér **RES/+** flere gange: farten øges i små trin.

Hvis bilen køres meget hurtigere end den ønskede hastighed med adaptiv cruise control aktiveret, f.eks. efter speederen er trådt ned, kan den aktuelle hastighed lagres og opretholdes ved at dreje fingerhjulet til SET/-.

Reducere hastighed

Med adaptiv cruise control aktiveret skal fingerhjulet holdes drejet til **SET/-**: farten nedsættes løbende i store trin. Eller aktivér **SET/-** flere gange: farten nedsættes i små trin.

Hvis bilen køres meget langsommere end den ønskede hastighed med adaptiv cruise control aktiveret, f.eks. på grund af et langsommere forankørende køretøj, kan den aktuelle hastighed lagres og opretholdes ved at dreje fingerhjulet til SET/-.

Genoptagelse af lagret hastighed

Hvis systemet er slået til, men ikke aktiveret, skal fingerhjulet drejes til **RES/+** ved en hastighed på over 50 km/h for at genoptage den lagrede hastighed.

Den gemte hastighed vises i parentes, når systemet er slået til men ikke aktivt.

Indstilling af afstand til forankørende

Når adaptiv cruise control registrerer en langsommere kørende bil i kørebanen justerer den bilens hastighed for at opretholde den afstand til forankørende, som føreren har valgt.

Afstanden til forankørende kan indstilles til kort, mellemlang eller lang.

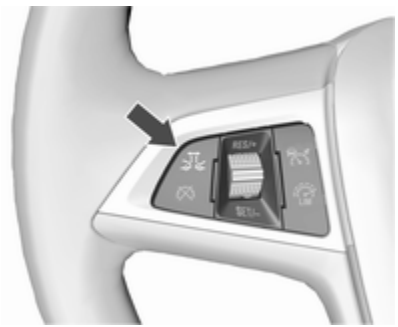

Tryk på . Den aktuelle indstilling vises i førerinformationscenteret. Tryk på igen for at ændre afstanden til forankørende. Indstillingen vises også i førerinformationscenteret.

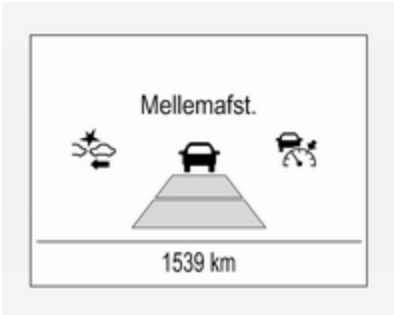

Den valgte afstand til forankørende angives med udfyldte afstandsfelter på siden for adaptiv cruise control.

Bemærk, at indstillingen af afstand til forankørende deles med indstillingen af følsomheden for advarsel, kollision fremme.

Eksempel: Hvis indstilling 3 (lang) er valgt, advares føreren tidligere før en mulig kollision, også hvis den adaptive cruise control ikke er aktiveret eller er slået fra.

⚠Advarsel

Føreren påtager sig det fulde ansvar for at overholde relevant afstand til forankørende køretøjer baseret på trafik-, vejr- og sigtbarhedsforhold. Afstanden til forankørende skal tilpasses, eller systemet skal slukkes, når det kræves af de fremherskende forhold.

Registrere den forankørende bil

Kontrollampen for forankørende køretøj lyser grøn, når systemet registrerer et køretøj i kørebanen.

Advarsel, kollision fremme ⇨ 230.

Hvis dette symbol ikke fremkommer, eller kun kortvarigt, reagerer adaptiv cruise control ikke på forankørende køretøjer.

Deaktivering

Adaptiv cruise control deaktiveres af føreren, når:

- Der trykkes på .
- Der trædes på bremsepedalen.
- Der trædes på koblingspedalen i mere end fire sekunder.
- Den automatiske gearkasses gearvælger flyttes til **N**.

Systemet deaktiveres også automatisk, når:

- Bilens hastighed accelererer over 190 km/t eller bremser ned under 45 km/t.
- Traction Control-systemet er i brug.
- Elektronisk stabilitetskontrol er i drift.
- Der ikke er nogen trafik, og der intet registreres på vejsiderne i flere minutter. I dette tilfælde er der ingen radarekkoer, og sensoren kan angive, at den er blokeret.
- Det aktive nødbremsningssystem aktiverer bremserne.
- Kørsel på stejle hældninger.
- Radarsensoren er blokeret af en is- eller vandfilm.
- Der registreres en fejl i radaren, motoren eller bremsesystemet.

Når adaptiv cruise control deaktiveres, ændres kontrollampen fra grønt til hvidt, og der vises en meddelelse i førerinformationscenteret.

Den gemte hastighed opretholdes og vises i parentes i førerinformationscenteret. Systemet er deaktiveret, men ikke slået fra.

⚠Advarsel

Når adaptiv cruise control er deaktiveret, skal føreren overtage fuld styring af bremser og motor.

Deaktivering

Tryk på for at slå adaptiv cruise control fra. Kontrollampe og i førerinformationscenteret slukkes. Den lagrede hastighed slettes.

Hvis tændingen slås fra, slås også cruise control fra, og den lagrede hastighed slettes.

Førerens opmærksomhed

- Brug adaptiv cruise control forsigtigt på snoede veje eller bjergveje, da det kan tabe den forankørende bil af syne og har brug for tid til at registrere den igen.
- Brug ikke systemet på glatte veje, da det kan skabe hurtige ændringer i dækkets trækkraft (hjulet spinner), så du kan miste kontrollen over bilen.
- Brug ikke adaptiv cruise control i regn, sne eller kraftig snavs, da radarsensoren kan tildækkes af en vandfilm, støv, is eller sne. Dette begrænser udsynet eller eliminerer det helt. I tilfælde af blokering af sensoren skal sensorens dæksel rengøres.

Systembegrænsninger

- Systemets automatiske bremsekraft tillader ikke kraftig bremsning, og bremseniveauet er ikke altid tilstrækkeligt til at undgå en kollision.
- Efter et pludseligt vognbaneskift skal systemet have en vis tid at registrere det næste forankørende køretøj. Hvis en ny bil registreres, kan systemet derfor accelerere i stedet for at bremse.
- Adaptiv cruise control ignorerer modkørende trafik.
- Adaptiv cruise control bremser ikke for fodgængere, dyr, meget langsomtkørende eller stillestående køretøjer.
- Adaptiv cruise control bør ikke bruges under kørsel med påhæng.

Sving

Adaptiv cruise control beregner en forventet bane ud fra centrifugalkraften. Denne forventede bane tager hensyn til det nuværende svings egenskaber, men kan ikke tage hensyn til en fremtidig ændring i sving. Systemet kan tabe den aktuelle forankørende bil af syne eller tage hensyn til en bil som ikke er i den aktuelle bane. Dette kan ske, når man kører ind i eller ud af et sving, eller hvis svinget bliver mere eller mindre skarpt. Hvis det ikke længere registrerer nogen forankørende bil, slukkes kontrollampen .

Hvis centrifugalkraften er for stor i et sving, bremser systemet bilen lidt op. Dette bremseniveau er ikke beregnet til at undgå at køre ud af svinget. Føreren er ansvarlig for at sætte den valgte hastighed ned, før han kører

ind i et sving, og generelt tilpasse hastigheden efter vejtypen og de eksisterende hastighedsgrænser.

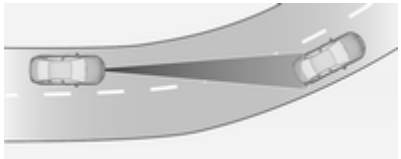

Motorveje

På motorveje skal den indstillede hastighed tilpasses til situationen og vejret. Tag altid hensyn til, at adaptiv cruise control har en begrænset sigtbarhed, et begrænset bremseniveau og en vis reaktionstid for at kontrollere, om der er en bil på kørebanen eller ej. Adaptiv cruise control vil ikke altid kunne bremse bilen i tide til at undgå en kollision med en meget langsommere bil eller efter et vognbaneskift. Dette gælder især, hvis du kører hurtigt, eller hvis sigtbarheden er nedsat på grund af vejrforholdene.

Når du kører til eller fra en motorvej, kan adaptiv cruise control tabe den forankørende bil af syne og accelerere op til den indstillede hastighed. Derfor skal du sænke den indstillede hastighed før frakørsel eller før tilkørsel.

Skift af bilens bane

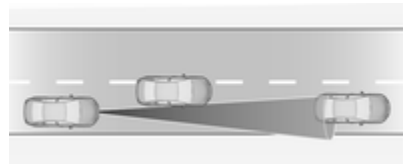

Hvis en anden bil kommer ind på din kørebane, vil adaptiv cruise control først tage hensyn til bilen, når den er helt inde på din bane. Vær klar til at skride til handling og træde på bremsepedalen, hvis du har brug for at bremse hurtigere.

Vedrørende bakker og anhænger

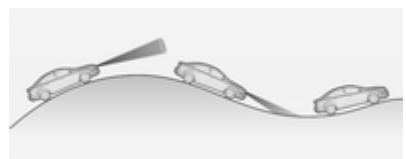

Systemets ydeevne på bakker og ved kørsel med påhæng afhænger af bilens hastighed, bilens belastning, trafikforhold og vejens hældning. Det registrerer ikke altid en bil på din bane, mens du kører på bakker. På stejle bakker kan det være nødvendigt at bruge speederen til at opretholde bilens hastighed. Ved kørsel ned ad bakke, især ved kørsel med påhæng, kan det være nødvendigt at bremse for at opretholde eller mindske hastigheden.

Bemærk, at anvendelse af bremsen deaktiverer systemet. Det frarådes at bruge adaptiv cruise control på stejle bakker, især ved kørsel med påhæng.

Radarenhed

Radarenheden er monteret bag kølergitteret under mærke-emblemet.

⚠Advarsel

Radarenheden er justeret omhyggeligt fra fabrikken. Systemet må derfor ikke bruges efter en frontalulykke. Den forreste kofanger kan se ud til at være intakt, men sensoren bagved kan alligevel godt være ude af position og reagere forkert. Efter en ulykke skal positionen for sensoren til adaptiv cruise control altid kontrolleres og korrigeres på et værksted.

Indstillinger

Indstillingerne kan ændres i menuen for individuelle indstillinger på informationsdisplayet.

Vælg den relevante indstilling i **Indstillinger** på informationsdisplayet.

Informationsdisplay ⇨ 122.

Individuelle indstillinger ⇨ 124.

Fejl

Hvis adaptiv cruise control ikke fungerer på grund af midlertidige forhold (f.eks. blokering af is), eller hvis der er en permanent systemfejl, vises en meddelelse i førerinformationscentret.

Fejlmeddelelser ⇨ 122.

Advarsel, kollision fremme

Advarsel, kollision fremme kan hjælpe med at undgå eller mindske skader forårsaget af frontalkollisioner.

Et køretøj foran angives af kontrollampen 🚗.

Hvis man nærmer sig for hurtigt til en bil lige foran, lyder der en advarselsklokke, og der vises en meddelelse i førerinformationscentret.

Det er en forudsætning, at advarsel, kollision fremme er aktiveret i menuen Individuelle indstillinger ⇨ 124, eller at funktionen ikke er deaktiveret ved at trykke på (afhængigt af systemet, se nedenfor).

Afhængigt af bilens udstyr er der to varianter af advarsel, kollision fremme til rådighed:

- **Advarsel, kollision fremme baseret på radarsystem**

  på biler udstyret med adaptiv cruise control ⇨ 224.
- **Advarsel, kollision fremme baseret på frontkamerasystemet**

  på biler med traditionel cruise control ⇨ 221.

Advarsel, kollision fremme baseret på radarsystem

Systemet bruger radarsensoren bag kølergitteret til at registrere en bil lige foran, på din bane, inden for en afstand på maks. 150 meter.

Aktivering

Advarsel for kollision fremme fungerer automatisk over ganghastighed, hvis **Kollis.forberedelse** indstillingen ikke er deaktiveret i menuen Individuelle indstillinger ⇨ 124.

Vælge følsomhed for advarsel

Følsomheden for advarsel kan indstilles til kort, mellemlang eller lang.

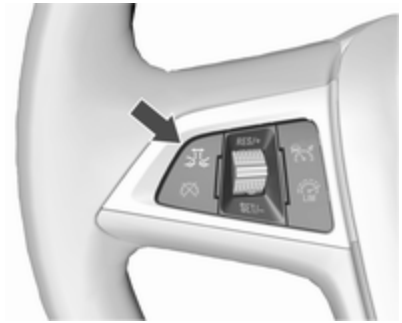

Tryk på . Den aktuelle indstilling vises i førerinformationscentret. Tryk på igen for at ændre følsomheden for advarsel. Indstillingen vises også på den øverste linje på førerinformationscenteret.

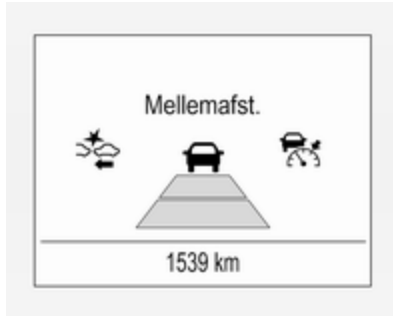

Bemærk, at indstillingen af følsomhed for timingen af advarsel deles med indstillingen af afstand til forankørende for adaptiv cruise control. Ændring af følsomhed for timingen af advarsel ændrer indstillingen af afstand til forankørende for adaptiv cruise control.

Advarsel af føreren

Kontrollampen for forankørende bil lyser grønt i instrumentgruppen, når systemet har registreret et køretøj i kørebanen.

Forsigtig

Lysfarven af denne kontrollampe svarer ikke til lokale færdselsregler om afstand til forankørende. Føreren har til enhver tid det fulde ansvar for at holde sikker afstand til forankørende i overensstemmelse med gældende færdselsregler, vejr- og vejforhold mv.

Når afstanden til det forankørende køretøj bliver for lille, eller når man nærmer sig et andet køretøj for hurtigt, og der er fare for kollision, tændes kollisionsadvarselssymbolet i førerinformationscenteret, og der lyder en advarselsklokke. Træd på bremsepedalen, hvis situationen kræver det.

Indstillinger

Indstillingerne kan ændres i menuen for individuelle indstillinger på informationsdisplayet.

Vælg den relevante indstilling i **Indstillinger** på informationsdisplayet.

Individuelle indstillinger ⇨ 124.

Advarsel, kollision fremme baseret på frontkamerasystemet

Advarsel, kollision fremme bruger frontkamerasystemet i forruden til at registrere en bil lige foran, på din bane, inden for en afstand på ca. 60 meter.

Aktivering

Advarsel, kollision fremme fungerer automatisk over 40 km/h, hvis det ikke er deaktiveret ved at trykke på ⚠ (se nedenfor).

Vælge følsomhed for advarsel

Følsomheden for advarsel kan indstilles til kort, mellemlang eller lang.

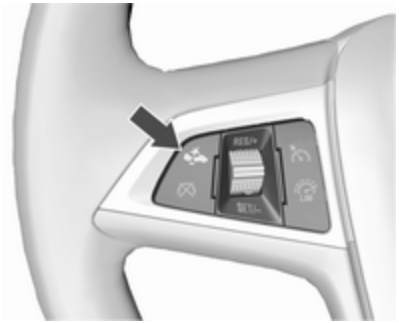

Tryk på ⚠. Den aktuelle indstilling vises i førerinformationscentret. Tryk på ⚠ igen for at ændre følsomheden for advarsel.

Advarsel af føreren

Kontrollampen for forankørende bil 🚗 lyser grønt i instrumentgruppen, når systemet har registreret et køretøj i kørebanen.

Forsigtig

Lysfarven af denne kontrollampe svarer ikke til lokale færdselsregler om afstand til forankørende. Føreren har til enhver tid det fulde ansvar for at holde sikker afstand til forankørende i overensstemmelse med gældende færdselsregler, vejr- og vejforhold mv.

Når afstanden til det forankørende køretøj bliver for lille, eller når man nærmer sig et andet køretøj for hurtigt, og der er fare for kollision, tændes kollisionsadvarselssymbolet i førerinformationscenteret, og der lyder en advarselsklokke. Træd på bremsepedalen, hvis situationen kræver det.

Deaktivering

Systemet kan blive deaktiveret. Tryk på ⚙ flere gange, indtil **Fremad Kollisionsalarm Off** vises i førerinformationscenteret.

Generel information for begge varianter af advarsel, kollision fremme

⚠ Advarsel

Advarsel, kollision fremme er kun et varslingssystem - det anvender ikke bremserne. Når du nærmer dig et forankørende køretøj for hurtigt, vil det ikke altid give dig tilstrækkelig tid til at undgå en kollision.

Føreren påtager sig det fulde ansvar for at overholde relevant afstand til forankørende køretøjer baseret på trafik-, vejr- og sigtbarhedsforhold.

Førerens fulde opmærksomhed er altid påkrævet under kørsel. Føreren skal altid være klar til at gribe ind og træde på bremsen.

Systembegrænsninger

Systemet er beregnet til kun at advare om biler, men kan også reagere på andre metalgenstande.

I følgende tilfælde kan advarsel, kollision fremme ikke altid registrere en forankørende bil, eller sensorens ydelse er begrænset:

- på snoede veje
- når vejret begrænser sigtbarheden, f.eks. tåge, regn eller sne
- når sensoren er blokeret af sne, is, slud, mudder, snavs, skader på forruden eller er påvirket af fremmedlegemer, f.eks. klæbemærker

Angivelse af afstand fremme

Angivelse af afstand fremme viser afstanden til en forankørende bil i bevægelse. Afhængigt af bilens udstyr, bruger systemet enten radaren bag kølergitteret eller frontkameraet i forruden til at registrere afstanden for en bil lige foran i din vognbane. Det er aktivt ved hastigheder over 40 km/h.

Når en forankørende bil er registreret, angives afstanden i sekunder, og vises på en side i førerinformationscenteret ⇨ 117. Tryk på **MENU** på blinklysarmen for at vælge **Bil informations menu**, og drej fingerhjulet for at vælge siden for angivelse af afstand til forankørende.

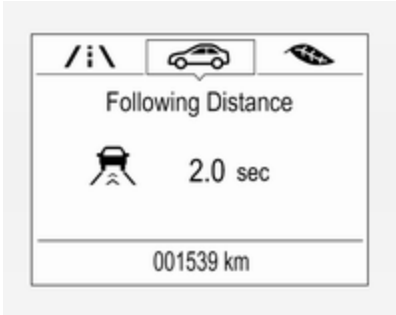

Den mindste angivne afstand er 0,5 s.

Hvis der ikke er nogen forankørende bil, eller den forankørende bil er uden for rækkevidde, vises to streger: -.- s.

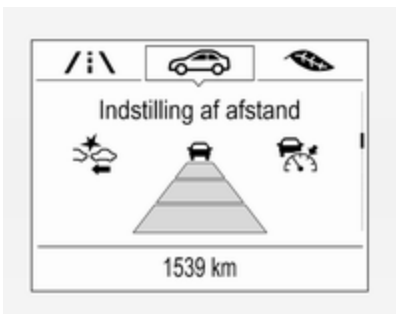

Hvis adaptiv cruise control er aktiv, viser denne side indstillingen for alarmens følsomhed i stedet for indstillingen for afstand til forankørende. ⇨ 224

Aktiv nødbremsning

Aktiv nødbremsning kan bidrage til at reducere materielle og personskader ved sammenstød med biler og forhindringer lige foran, når en kollision ikke længere kan undgås enten ved manuel bremsning eller ved at styre. Før aktiv nødbremsning anvendes, advares føreren af funktionen advarsel, kollision fremme ⇨ 230.

Funktionen bruger forskellige input (f.eks. radarsensor, bremsetryk, bilens hastighed) til at beregne sandsynligheden for en frontalkollision.

Aktiv nødbremsning fungerer automatisk over ganghastighed, hvis **Kollis.forberedelse** indstillingen ikke er deaktiveret i menuen Individuelle indstillinger ⇨ 124.

Systemet omfatter:

- **bremseforberedelses-system**
- **automatisk nødbremsning**
- **fremadrettet bremseassistent**

⚠ Advarsel

Dette system er ikke beregnet til at erstatte førerens ansvar for at køre bilen og se fremad. Dets funktion er begrænset til supplerende brug. Føreren skal fortsat trykke på bremsepedalen, som køresituationen tilsiger.

Bremsesystem

Når du nærmer dig en forankørende bil så hurtigt, at en kollision er sandsynlig, trykker bremsesystemet let på bremserne. Dette reducerer reaktionstiden, når en manuel eller automatisk bremsning ønskes.

Bremsesystemet er forberedt, så bremsning kan ske hurtigere.

Automatisk nødbremsning

Efter aktivering af bremsesystemet og lige før den forestående kollision, anvender denne funktion automatisk begrænset bremsning for at reducere hastigheden ved kollisionen.

Fremadrettet bremseassistent

Ud over bremsesystemet og automatisk nødbremsning gør fremadrettet bremseassistent-funktionen bremseassistenten mere følsom. På den måde bremses der omgående kraftigt, hvis trykket på bremsepedalen lettes lidt. Denne funktion hjælper føreren til at bremse hurtigere og stærkere, før den forestående kollision.

⚠ Advarsel

Aktiv nødbremsning er ikke beregnet til kraftig, selvstændig opbremsning eller til automatisk at undgå en kollision. Den er beregnet til at reducere bilens hastighed før en kollision. Den reagerer ikke altid på standsede køretøjer, fodgængere og dyr. Efter et pludseligt vognbaneskift skal systemet have en vis tid at registrere det næste foregående køretøj.

Førerens fulde opmærksomhed er altid påkrævet under kørsel. Føreren skal altid være klar til at gribe ind og anvende bremser og styretøj til at undgå kollisioner. Systemet er beregnet til at virke for alle passagerer, der anvender sikkerhedssele.

Systembegrænsninger

Aktiv nødbremsning har begrænset eller ingen funktion i regn, sne eller kraftig snavs, da radarsensoren kan være dækket af en vandfilm, støv, is eller sne. I tilfælde af blokering af sensoren skal sensorens dæksel rengøres.

I sjældne tilfælde kan det aktive nødbremsningssystem give en kort automatisk opbremsning i situationer, hvor det virker unødvendigt. F.eks. på grund af vejskilte i et sving eller på grund af biler i en anden vognbane. Dette er acceptabelt, bilen har ikke

brug for service. Tryk hårdt ned på speederen for at udkoble automatisk bremsning.

Indstillinger

Indstillingerne kan ændres i menuen for individuelle indstillinger på informationsdisplayet.

Vælg den relevante indstilling i **Indstillinger** på informationsdisplayet.

Individuelle indstillinger ⇨ 124.

Fejl

I tilfælde af at der er et systemservicekrav, vises der en meddelelse i førerinformationscentret.

Hvis systemet ikke fungerer, som det skal, vises der fejlmeddelelser i førerinformationscentret.

Fejlmeddelelser ⇨ 122.

Parkeringsassistent

Forreste/bageste parkeringsassistent

⚠ Advarsel

Føreren har det fulde ansvar for parkeringen.

Kontroller altid området omkring bilen, når du bakker og kører fremad og benytter parkeringsassistentsystemet.

Forreste/bageste parkeringsassistent måler afstanden mellem bilen og forhindringerne foran og bag bilen. Den informerer og advarer føreren ved hjælp af akustiske signaler og indikationer på displayet.

Det anvender to forskellige signaler for de forreste og de bageste overvågningsområder, hver med en forskellig tonefrekvens. Signalet for forhindringer foran udsendes gennem de forreste højttalere, for forhindringer bagved udsendes signalet gennem de bageste højttalere.

Systemet har fire ultralydsparkeringsfølere i både bagkofangeren og forkofangeren.

Aktivering

Når der sættes i bakgear, er forreste og bageste parkeringsassistent funktionsklare.

Systemet aktiveres endvidere automatisk ved en hastighed på op til 11 km/t.

Når lysdioden i parkeringsassistentknappen P⋙▲ lyser, indikerer det, at systemet er funktionsklart.

Hvis P⋙▲ slås fra i en tændingscyklus, deaktiveres den forreste parkeringsassistent. Hvis bilens hastighed forudgående har været højere end 25 km/t, aktiveres Parkeringsassistent igen, når hastigheden kommer under 11 km/t.

Indikation

Systemet advarer føreren med akustiske signaler om potentielt farlige forhindringer bag og foran bilen.

Afhængigt af hvilken side der er tættest på en forhindring, høres advarselssignaler i den pågældende side af bilen. Intervallet mellem tonerne bliver kortere, jo mindre afstanden til denne forhindring bliver. Når afstanden er under ca. 30 cm, lyder tonen konstant.

Desuden vises afstanden til forhindringer foran og bag bilen ved hjælp af afstandslinjer, der ændrer sig, i førerinformationscentret ⇨ 117 eller, afhængigt af versionen, på informationsdisplayet ⇨ 122.

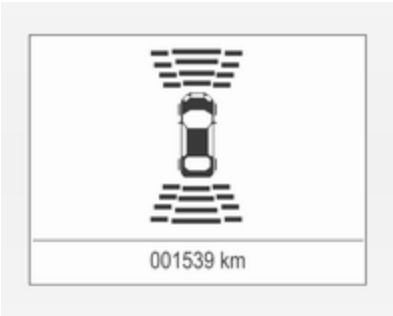

Forhindringer bagud angives akustisk og visuelt på samme tid.

Forhindringer foran angives først visuelt. Ved en afstand under 80 cm afgives der også et lydsignal.

Afstandsvisningen kan tilsidesættes af fejlmeddelelser med en højere prioritet. Når meddelelsen slettes, fremkommer afstandsvisningen igen.

Deaktivering

Bageste parkeringsassistent slås automatisk fra, når der skiftes fra bakgear.

Forreste parkeringsassistent deaktiveres automatisk ved en hastighed over 11 km/h.

Manuel deaktivering er også mulig ved at trykke på parkeringsassistent-knappen P.

Når systemet deaktiveres manuelt, slukkes lysdioden i knappen, og **Parkeringshjælp deaktiveret** fremkommer i førerinformationscentret.

Efter manuel deaktivering aktiveres forreste/bageste parkeringsassistent igen, hvis der trykkes på P, eller der vælges bakgear.

Hele systemet kan deaktiveres manuelt i menuen for individuelle indstillinger i Informationsdisplayet. Det bliver ved med at være deaktiveret under tændingscyklussen, eller indtil det aktiveres igen i menuen for individuelle indstillinger. Individuelle indstillinger ⇨ 124.

Ved brug af anhængertræk ændres konfigurationsindstillingerne i menuen for individuelle indstillinger i Informationsdisplayet. Individuelle indstillinger ⇨ 124.

Fejl

Hvis der foreligger en fejl, eller hvis systemet er midlertidigt ude af drift, f.eks. på grund af et højt støjniveau uden for bilen eller andre forstyrrende faktorer, vises en meddelelse i førerinformationscentret.

Fejlmeddelelser ⇨ 122.

Grundlæggende bemærkninger til parkeringsassistentsystemer

⚠Advarsel

Under visse omstændigheder kan systemet være ude af stand til at registrere hindringer i tilfælde af reflekterende overflader på genstande eller klæder samt eksterne støjkilder.

Vær særligt opmærksom på lave hindringer, der kan beskadige den nederste del af kofangeren.

Forsigtig

Systemets ydelse kan være nedsat, hvis sensorerne er tildækket, f.eks. af is eller sne.

Parkeringsassistentsystemets funktion kan være nedsat på grund af tung belastning.

Der gælder særlige betingelser, hvis der er højere køretøjer i nærheden (f.eks. off-road køretøjer, MPV'er, varevogne). Registrering af genstande og korrekt afstandsindikering i den øverste del af disse køretøjer kan ikke garanteres.

Genstande med et meget lille reflekteringstværsnit, f.eks. meget smalle genstande, eller genstande i bløde materialer, registreres muligvis ikke af systemet.

Parkeringsassistentsystemerne registrerer ikke objekter uden for registreringsområdet.

Bemærkninger

Parkeringsassistentsystemet registrerer automatisk et fabriksmonteret anhængertræk. Det deaktiveres, når stikket sættes i.

Det er muligt, at sensoren registrerer et ikke-eksisterende objekt (ekkoforstyrrelse) forårsaget af eksterne akustiske eller mekaniske forstyrrelser.

Bemærkninger
Hvis et fremadgående gear indkobles og en vis hastighed overskrides, vil den bageste parkeringsassistent deaktiveres, når den bagmonterede cykelholder forlænges.

Hvis bakgearet indkobles først, vil parkeringsassistenten registrere den bagmonterede cykelholder og afgive en summende lyd. Tryk kortvarigt på P for at deaktivere parkeringsassistenten.

Blindvinkel-alarm

Blindvinkel-alarmsystemet registrerer og rapporter genstande på hver side af bilen, inden for en bestemt "blindvinkel"-zone. Systemet viser en visuel advarsel i begge sidespejle, når der registreres genstande, der måske ikke er synlige i bakspejlet og sidespejlene.

Systemets sensorer sidder i kofangeren på venstre og højre side af bilen.

⚠ Advarsel

Blindvinkel-alarm erstatter ikke førerens udsyn.

Systemet registrerer ikke:

- køretøjer uden for de blinde vinkler, der kan nærme sig hurtigt
- fodgængere, cyklister eller dyr

Før du skifter vognbane, skal du altid kigge i alle spejle, kigge over skulderen og bruge blinklyset.

Når systemet registrerer en bil i blindvinkelzonen under kørsel fremad, tændes et gult advarselssymbol i det relevante sidespejl, enten når man overhaler en bil eller bliver overhalet. Hvis føreren derefter aktiverer blinklyset, begynder advarselssymbolet at blinke gult for at advare om ikke at skifte vognbane.

Bemærkninger
Hvis det overhalende køretøj kører mindst 10 km/t hurtigere end køretøjet, der overhales, tænder symbolet muligvis ikke i det relevante sidespejl.

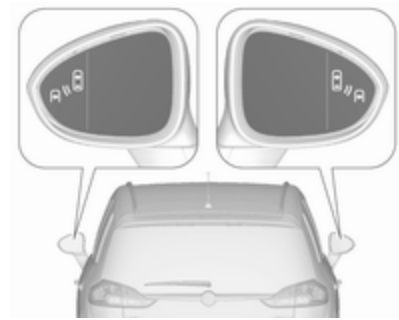

Blindvinkel-alarmen er aktiv fra hastigheder på 10 km/h op til 140 km/h. Ved hurtigere kørsel end 140 km/h deaktiveres systemet, hvilket angives med svagt oplyste advarselssymboler i begge sidespejle. Hvis hastigheden nedsættes igen, slukkes advarselssymbolerne. Hvis en bil så registreres i den blinde zone, tænder advarselssymbolerne som normalt i den relevante side.

Når bilen startes, tændes displayet for begge sidespejle kortvarigt for at angive, at systemet er aktiveret.

Systemet kan aktiveres og deaktiveres i info-displayet. Individuelle indstillinger ⇨ 124.

Systemet deaktiveres, hvis bilen kører med påhæng.

Deaktivering angives af en meddelelse i førerinformationscentret.

Registreringszoner

Registreringszonerne starter ved bageste kofanger og strækker sig ca. tre meter bagud og til siderne. Zonens højde er mellem ca. en halv meter og to meter fra jorden.

Blindvinkel-alarm er beregnet til at ignorere stationære genstande, f.eks. autoværn, stolper, kantsten, mure og bjælker. Parkerede biler eller modkørende biler registreres ikke.

Fejl

Lejlighedsvis vil systemet glemme at advare. Dette kan ske under normale omstændigheder og vil øges i våde forhold.

Blindvinkel-alarm fungerer ikke, når venstre eller højre hjørne af den bageste kofanger er dækket af mudder, snavs, sne, is eller sjap, og i kraftige regnskyl. Rengøringsanvisninger ⇨ 301.

I tilfælde af en fejl i systemet, eller hvis systemet ikke fungerer på grund af midlertidige forhold, vises en meddelelse i førerinformationscentret. I tilfælde af en permanent fejl, bør man kontakte et værksted.

Bakkamera

Bakkameraet hjælper føreren ved bakning ved at vise et billede af området bag bilen.

Kameraets billede vises på informationsdisplayet.

⚠ Advarsel

Bakkameraet erstatter ikke førerens udsyn. Bemærk, at genstande, der er uden for kameraets synsfelt, og parkeringsassistentsensorerne, f.eks. under kofangeren eller under bilen, ikke vises.

Undlad at bakke bilen ved kun at se på info-displayet, og kontroller området bag ved og rundt om bilen før bakning.

Aktivering

Bakkameraet aktiveres automatisk, når bilen sættes i bakgear.

Funktion

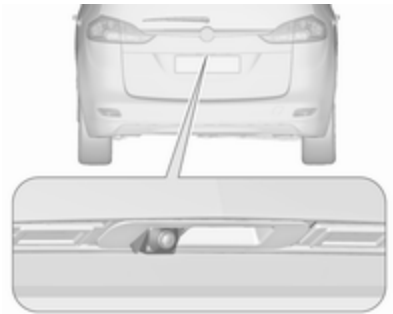

Kameraet er placeret i bagklapshåndtaget.

På grund kameraets høje placering kan den bageste kofanger ses på displayet som en guide for positionen.

Det område, der vises af kameraet, er begrænset. Afstanden på det billede, der vises på skærmen, adskiller sig fra den faktiske afstand.

Retningslinjer

Dynamiske retningslinjer er vandrette linjer med intervaller på en meter, der projiceres på billedet for at angive afstanden til de viste genstande.

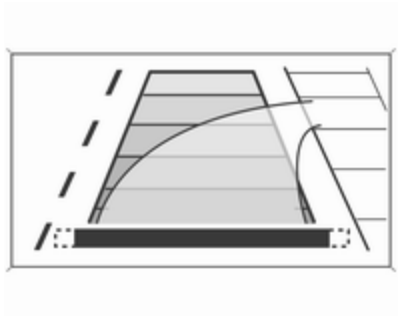

Bilens bane vises i overensstemmelse med styreudslaget.

Advarselssymboler

Advarselssymboler vises som trekanter ⚠ på det billede, som viser forhindringer registreret af parkeringsassistentens bagsensorer.

Endvidere ⚠ fremkommer på den øverste linje af info-displayet med advarslen om at kontrollere bilens omgivelser.

Deaktivering

Kameraet slukkes, når en bestemt fremadgående kørehastighed overskrides, eller hvis bakgearet ikke er i indgreb i ca. 15 sekunder. Bakkameraet kan deaktiveres manuelt i menuen for individuelle indstillinger på informationsdisplayet. Vælg den relevante indstilling i **Indstillinger**.

Individuelle indstillinger ⇨ 124.

Deaktivering af retningslinjer og advarselssymboler

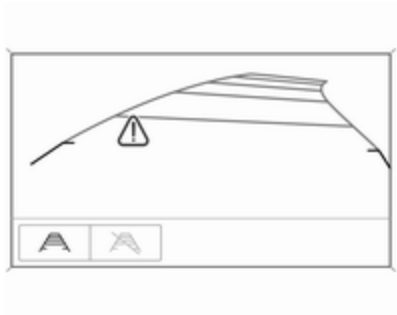

7" R 4.0 IntelliLink: Aktivering og deaktivering af de visuelle retningslinjer og advarselssymbolerne kan ændres via berøringsknapper i den nederste zone af displayet.

Informationsdisplay ⇨ 122.

Individuelle indstillinger ⇨ 124.

Fejl

Fejlmeddelelser vises med en ⚠ på den øverste linje på info-displayet.

Bakkameraet fungerer muligvis ikke korrekt, når:

- Det er mørkt i omgivelserne.
- Solen eller strålen fra forlygterne skinner direkte ind i kameralinsen.
- Is, sne, mudder eller andet dækker kameralinsen. Rengør linsen, skyl den med vand, og tør den med en blød klud.
- Bagklappen ikke er forsvarligt lukket.
- Bilen har haft en ulykke ved bagenden.
- Der er meget store temperaturændringer.

Vejskiltassistent

Funktion

Vejskiltassistentsystemet registrerer bestemte vejskilte ved hjælp af et frontkamera og viser dem i førerinformationscentret.

De vejskilte der registreres er:

Hastigheds- og forbudstavler

- hastighedsbegrænsning
- overhaling forbudt
- ophør af hastighedsbegrænsning
- ophør af overhaling forbudt

Vejskilte

start og slutning på:

- byregioner (landespecifik)
- motorveje
- A-veje
- legende børn

Supplerende skilte

- yderligere vink til vejskilte
- restriktion over kørsel med påhæng
- traktorbegrænsninger
- advarsel om våd kørebane
- advarsel om is
- retningspile

Skilte om hastighedsbegrænsninger vises i førerinformationscentret, indtil næste skilt om hastighedsbegrænsning eller slutningen af hastighedsbegrænsningen bliver registreret eller op til en defineret skilte-timeout.

Der kan vises flere skilte på displayet samtidig.

Et udråbstegn i en ramme viser, at der er registreret et yderligere skilt, som systemet ikke kan identificere.

Systemet fungerer uden tab af ydeevne op til en hastighed af 200 km/t, alt efter lysforholdene. Om natten er systemet aktivt op til en hastighed på 160 km/h.

Displayvisning

Oplysninger om de aktuelt gyldige vejskilte findes på den designerede Vejskiltassistent-side i førerinformationscentret.

Desuden vises den aktuelt gældende hastighedsbegrænsning permanent på nederste linje i førerinformationscentret. I tilfælde af hastighedsbegrænsning med et supplerende skilt vises et **+** symbol her.

Vælg i **MENU** og dernæst siden Vejskiltassistent med justeringshjulet på blinklysarmen ⇨ 117.

Når en anden side er valgt på menuen i førerinformationscentret, og Vejskiltassistent-siden derefter vælges igen, vises det senest registrerede vejskilt.

Alarmfunktion

Alarmfunktionen kan aktiveres og deaktiveres på indstillingsmenuen på Vejskiltassistent-siden.

Når funktionen er aktiveret, og hvis siden for registrering af vejskilte aktuelt ikke vises, fremkommer nyligt registrerede skilte med hastighedsbegrænsninger og overhaling forbudt i form af pop-op-alarmer i førerinformationscentret.

Tryk på **SET/CLR** på blinklysarmen, når siden Vejskiltassistent vises.

Vælg **Advarsler TIL** eller **Advarsler FRA** ved at dreje justerhjulet, og tryk på **SET/CLR**.

Pop-up-alarmen vises i førerinformationscentret i ca. otte sekunder.

Systemnulstilling

Indholdet i vejskilthukommelsen kan slettes i indstillingsmenuen på vejskiltassistentsiden ved at **Nulstil** og bekræfte ved at trykke på **SET/CLR** på blinklysarmen.

Du kan også trykke på SET/CLR i tre sekunder for at slette sidens indhold.

Når nulstillingen er gennemført, lyder en klokke, og følgende "standardtegn" vises, indtil næste vejskilt registreres.

I visse tilfælde slettes indholdet i vejskiltassistenthukommelsen automatisk af systemet.

Sletning af vejskilte

Der er forskellige scenarier, der fører til sletning af de vejskilte, der aktuelt vises. Standardtegnet vises i førerinformationscenteret efter sletning.

Årsager til sletning af skilte:

- En foruddefineret strækning er tilbagelagt eller tid er udløbet (varierer for hver type skilt)
- Bilen kører gennem et sving
- Hastigheden sættes ned til under 52 km/t (registrering af bykørsel)

Fejl

Der er risiko for, at vejskiltassistentsystemet ikke fungerer korrekt, når:

- Det område af forruden, hvor frontkameraet befinder sig, er snavset eller påvirket af fremmedlegemer, f.eks. klæbemærker.
- Vejskiltene er helt eller delvist dækket eller vanskelige at se.
- Der er vanskelige vejrrelaterede forhold, f.eks. kraftig regn, sne, direkte sollys eller skygger.
- Vejskiltene er forkert monterede eller beskadigede.
- Vejskiltene er ikke i overensstemmelse med Wienkonventionen om vejskilte (Wiener Übereinkommen über Straßenverkehrszeichen).

Forsigtig

Formålet med systemet er at hjælpe føreren med at se visse vejskilte inden for et defineret hastighedsområde. Ignorer ikke vejskilte, der ikke vises af systemet.

Systemet registrerer ikke andre end de traditionelle vejskilte, der kan angive en hastighedsbegrænsning eller ophør af en sådan.

Lad ikke denne sikkerhedsfunktion friste Dem til at tage chancer, når De kører.

Afpas altid hastigheden efter vejens beskaffenhed.

Førerassistentsystemerne fratager ikke føreren for dennes fulde ansvar for bilens drift.

Vognbaneskiftadvarsel

Advarselssystemet for vognbaneskift aflæser vognbanemarkeringerne, mellem hvilke bilen kører, via et frontkamera. Systemet registrerer vognbaneskift og advarer ved hjælp af visuelle og akustiske signaler føreren i tilfælde af et umotiveret vognbaneskift.

Kriterierne for registrering af et umotiveret vognbaneskift er:

- Ingen betjening af blinklys.
- Ingen betjening af bremsepedal.
- Ingen aktiv speederbetjening eller acceleration.
- Ingen aktiv styring.

Hvis føreren er aktiv, udsendes ingen advarsel.

Aktivering

Advarselssystemet for vognbaneskift aktiveres ved at trykke på . Den tændte lysdiode i knappen angiver, at

systemet er slået til. Når kontrollampen i instrumentgruppen lyser grønt, er systemet funktionsklart.

Systemet kan kun fungere, hvis bilens hastighed overstiger 56 km/h, og hvis der findes vejbanemarkeringer.

Når systemet registrerer et utilsigtet vognbaneskift, skifter kontrollampen farve til gult og blinker. Samtidig aktiveres en klokketone.

Deaktivering

Systemet deaktiveres ved at trykke på ; lysdioden i knappen slukkes.

Ved hastigheder under 56 km/h fungerer systemet ikke.

Fejl

Der er risiko for, at advarselssystemet for vognbaneskift ikke fungerer korrekt, når:

- Forruden ikke er ren.
- Der er vanskelige vejrrelaterede forhold som f.eks. kraftig regn, sne, direkte sollys eller skygger.

Systemet virker ikke, når der ikke registreres nogen vejbanemarkering.

Brændstof

Brændstof til benzinmotorer

Brug kun blyfrit brændstof, som opfylder den europæiske standard EN 228 eller tilsvarende.

Motoren er i stand til at arbejde med brændstof, der indeholder op til 10 % ethanol (f.eks. kaldet E10).

Brug brændstof med anbefalet oktantal. Et lavere oktantal kan nedsætte motorydelse og drejningsmoment og giver lidt højere brændstofforbrug.

Forsigtig
Brug ikke brændstof eller brændstofadditiver, som indeholder metalforbindelser så som manganbaserede tilsætninger. Dette kan medføre beskadigelse af motoren.

Forsigtig

Ved brug af brændstof, der ikke overholder EN 228 eller tilsvarende, kan der opstå aflejringer eller ske motorskade.

Forsigtig

Brug af brændstof med lavere oktantal end det lavest mulige tal kan medføre ukontrolleret forbrænding og motorskader.

De specifikke motorkrav med hensyn til oktantal er angivet i motordataoversigten ⇨ 313. En landespecifik mærkat på tankklappen kan være gældende.

Brændstofadditiver uden for Europa

Brændstof bør indeholde renseadditiver, der bidrager til at forebygge aflejringer i motoren og brændstofsystemet. Med rene indsprøjtnings- og indsugningsventiler kan emissionskontrolsystemet fungere, som det skal. Noget brændstof indeholder ikke additiver i tilstrækkelig mængde til at holde indsprøjtnings- og indsugningsventilerne rene.

For at kompensere for denne mangel på rensning bør der kommes Fuel System Treatment PLUS i brændstoftanken ved hvert olieskift eller for hver 15.000 km, alt efter hvad der indtræder først. Stoffet kan købes hos dit værksted.

Brændstof indeholdende ilte, såsom æter eller ætanol, samt omformuleret brændstof kan fås i nogle byer. Hvis disse brændstoftyper overholder den tidligere angivne specifikation, er det acceptabelt at bruge dem. E85 (85% ætanol) og andre brændstoffer indeholdende mere end 15% ætanol må dog kun bruges til FlexFuel-biler.

Forsigtig

Brug ikke brændstof indeholdende metanol. Det kan korrodere metaldele i brændstofsystemet og beskadige plastic- og gummidele. Sådanne skader dækkes ikke af bilens garanti.

Visse brændstoffer, især højoktanbrændstof til racerbiler, kan indeholde det oktanforhøjende additiv MMT. Undlad at bruge brændstof eller additiver indeholdende MMT, da de kan forkorte tændrørenes levetid og gribe forstyrrende ind i emissionskontrolsystemets funktion. Fejlkontrollampen tændes muligvis ⇨ 112. I givet fald bør der søges hjælp på et værksted.

Dieselbrændstof

Brug kun dieselbrændstof, der overholder EN 590 og har en svovlkoncentration på højst 10 ppm.

Brændstof med et indhold af biodiesel (der overholder EN 14214) på op til 7 volumen-% må anvendes (f.eks. betegnet B7).

Ved kørsel i lande uden for Den Europæiske Union er det muligt en gang imellem at bruge Euro-Diesel brændstof med en svovlkoncentration på under 50 ppm.

Forsigtig

Ved hyppig brug af dieselbrændstof med et højere svovlindhold end 15 ppm vil motoren lide alvorlig skade.

Forsigtig

Anvendelse af brændstof, der ikke opfylder EN 590 eller lignende, kan medføre motoreffekttab, øget slitage eller motorskader og evt. have indvirkning på garantien.

Der må ikke anvendes dieselolie til brug i søfarten, varmeolie, Aquazole og lignende disel-vand-emulgeringer. Det er ikke tilladt at fortynde dieselolien med brændstof til benzinmotorer.

Drift ved lave temperaturer

Ved temperaturer under 0° C kan visse dieselprodukter med biodieselblandinger forårsage blokeringer, fryse eller blive geleagtige, hvilket kan påvirke brændstofforsyningssystemet. Start og motordrift fungerer muligvis ikke korrekt. Sørg for at fylde dieselbrændstof af vinterkvalitet, hvis omgivelsestemperaturen er under 0 °C.

Dieselbrændstof til arktiske forhold kan benyttes ved ekstremt lave temperaturer under -20 °C. Brug af denne brændstoftype i varme eller meget varme klimaer anbefales ikke og kan forårsage motorstop, dårlig start eller skader på brændstofindsprøjtningssystemet.

Brændstof til naturgasdrift

Naturgas er kendt under betegnelsen CNG (komprimeret naturgas).

Brug naturgas med et metanindhold på ca. 78-99 %. L-gas (lav) har ca. 78-87 % og H-gas (høj) ca. 87-99 %. Biogas med samme metanindhold kan også bruges, hvis den er kemisk behandlet og afsvovlet.

Benyt kun naturgas eller biogas, der er i overensstemmelse med DIN 51624.

Flydende gas og autogas må ikke bruges.

Brændstof til kørsel på flydende gas

Flydende gas er kendt som LPG (Liquefied Petroleum Gas) eller under det franske navn GPL (Gaz de Pétrole Liquéfié). LPG er også kendt som autogas.

LPG består hovedsageligt af propan og butan. Oktantallet er mellem 105 og 115, afhængigt af butanandelen. LPG lagres som en væske ved et tryk på ca. 5-10 bar.

Kogepunktet afhænger af tryk- og blandingsforholdet. Ved omgivelsestryk er det mellem -42 °C (ren propan) og -0,5 °C (ren butan).

Forsigtig

Systemet arbejder ved en omgivelsestemperatur på ca. -8 °C til 100 °C.

LPG-systemets fulde funktion kan kun garanteres med flydende gas, der opfylder minimumskravene i DIN EN 589.

Brændstofpåfyldning

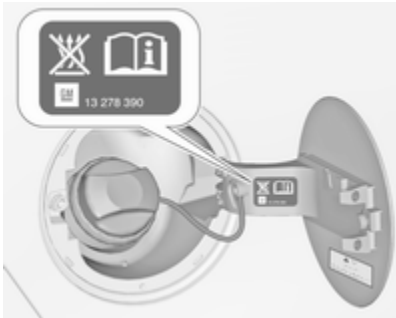

⚠ Fare

Inden brændstofpåfyldning skal tændingen afbrydes, og eventuelle eksterne varmere med forbrændingskamre slukkes. Sluk for eventuelle mobiltelefoner.

Følg tankstationens betjenings- og sikkerhedsanvisninger i forbindelse med brændstofpåfyldning.

⚠ Fare

Brændstof er brændbart og eksplosionsfarligt. Ingen tobaksrygning. Ingen åben ild eller gnister.

Hvis du kan lugte brændstof i bilen, skal årsagen straks afhjælpes på et værksted.

Forsigtig

I tilfælde af forkert brændstof må tændingen ikke slås til.

Tankklappen sidder bagi i højre side af bilen.

Tankklappen kan kun åbnes, når bilen er låst op. Åbn tankklappen ved at trykke på den.

Påfyldning af benzin og diesel

Dækslet åbnes ved at dreje det langsomt venstre om.

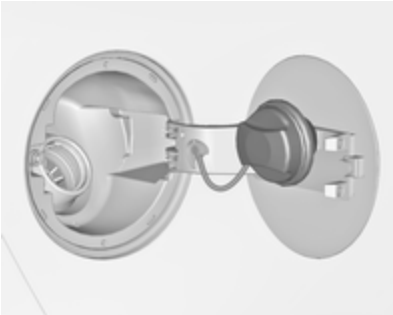

Tankdækslet hægtes på tankklappen, når der tankes.

For brændstofpåfyldning skal pumpedysen sættes helt ind og slås til.

Efter den automatiske afbrydelse kan tanken efterfyldes ved at aktivere pumpedysen op til to gange mere.

Forsigtig
Tør straks overflødigt brændstof af.

For at lukke skal tankdækslet drejes med urets retning, indtil det klikker på plads.

Luk klappen, og lad den gå i hak.

Biler med spærre for forkert brændstof

⚠Advarsel
Forsøg ikke at åbne klappen på brændstofpåfyldningsstudsen manuelt, hvis bilen har en spærre for forkert brændstof. I givet fald risikerer man at få fingrene i klemme.

Hvis bilen har et selektivt katalysatorreduktions-system, er det også udstyret med en spærre for forkert brændstof.

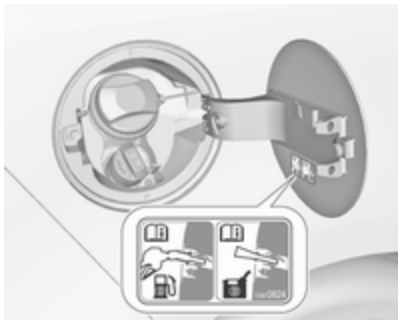

Spærren sikrer, at klappen på påfyldningsstudsen kun kan åbnes ved brug af et mundstykke for dieselbrændstof eller en tragt til nødpåfyldning.

Drej påfyldningsdækslet langsomt mod uret.

Dækslet kan opbevares i holderen på tankklappen.

Anbring mundstykket i en lige linje i forhold til påfyldningsstudsen, og pres det ind med et let tryk.

Fyld efter med en dunk i nødsituationer. Der skal bruges en tragt til at åbne dækslet for påfyldningsstudsen.

Tragten befinder sig i opbevaringsrummet i højre side af lastrummet.

Anbring tragten i en lige linje i forhold til påfyldningsstudsen, og pres den ind med et let tryk.

Brug tragten til at hælde dieselbrændstof gennem påfyldningsstudsen.

Når efterfyldningen er færdig, skal tragten lægges i plastposen og anbringes i opbevaringsrummet.

Selektiv katalysatorreduktionssystem ⇨ 207.

Påfyldning af naturgas

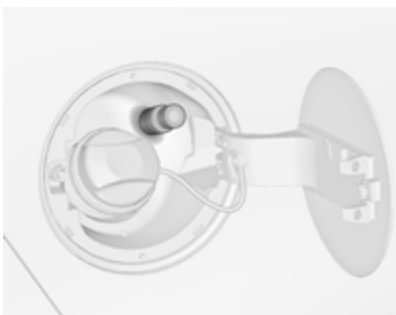

Tankklappen kan kun åbnes, når bilen er låst op. Åbn tankklappen ved at trykke på den.

⚠ Advarsel

Påfyld kun brændstof med et maksimalt udgangstryk på 250 bar. Brug kun temperaturkompenserede tankstationer.

Naturgaspåfyldningen skal være helt afsluttet, dvs. påfyldningsstudsen skal være udluftet.

Naturgastankens kapacitet afhænger af udetemperatur og tankanlæggets påfyldningstryk og -type. Kapacitet ⇨ 318.

Luk klappen, og lad den gå i hak.

Betegnelser for "naturgasbil" i udlandet:

Tysk	Erdgasfahrzeuge
Engelsk	NGVs = Natural Gas Vehicles
Fransk	Véhicules au gaz naturel - eller - Véhicules GNV
Italiensk	Metano auto

Betegnelser for "naturgas" i udlandet:

Tysk	Erdgas
Engelsk	CNG = Compressed Natural Gas
Fransk	GNV = Gaz Naturel (pour) Véhicules - eller - CGN = carburantgaz naturel
Italiensk	Metano (per auto)

Påfyldning af flydende gas

Følg tankstationens betjenings- og sikkerhedsforskrifter, når der skal fyldes brændstof på.

Påfyldningsventilen til flydende gas sidder bag tankklappen.

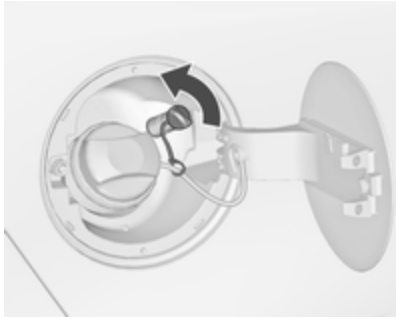

Skru beskyttelsesdækslet af påfyldningsstudsen.

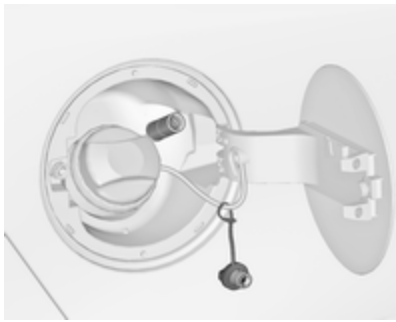

Skru den nødvendige adapter på påfyldningsstudsen og håndspænd den.

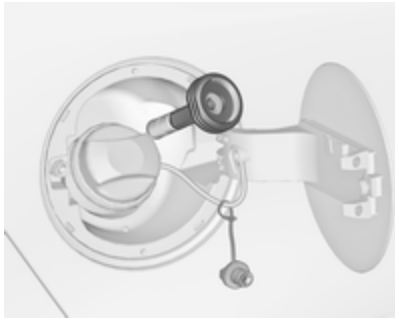

ACME-adapter: Skru møtrikken til påfyldningsdysen på adapteren. Tryk låsearmen på påfyldningsdysen ned.

DISH-påfyldningsstuds: Anbring påfyldningsdysen i adapteren. Tryk låsearmen på påfyldningsdysen ned.

Bajonet-påfyldningsstuds: Anbring påfyldningsdysen på adapteren, og drej en kvart omgang til højre eller venstre. Træk låsearmen helt af påfyldningsdysen.

EURO-påfyldningsstuds: Tryk påfyldningsdysen på adapteren, indtil den går i indgreb.

Tryk på knappen på forsyningspunktet for flydende gas. Påfyldningssystemet stopper eller begynder at løbe langsomt, når tanken er 80 % fyldt (maksimalt påfyldningsniveau).

Slip knappen på påfyldningssystemet for at stoppe påfyldningsprocessen. Slip låsearmen, og fjern påfyldningsdysen. Der kan slippe lidt flydende gas ud.

Afmonter adapteren, og læg den i bilen.

Monter beskyttelsesdækslet for at forhindre indtrængen af fremmedlegemer i påfyldningsåbningen og systemet.

⚠ Advarsel

På grund af systemdesignet er et udslip af flydende gas efter frigørelse af låsearmen uundgåeligt. Undgå indånding.

⚠Advarsel

Tanken med flydende gas må af sikkerhedshensyn kun fyldes op til 80 % af kapaciteten.

Multiventilen på tanken med flydende gas begrænser automatisk påfyldningsmængden. Hvis der tilføres en større mængde, anbefaler vi, at bilen ikke udsættes for sol, før den overskydende mængde er brugt.

Påfyldningsadapter

Da påfyldningssystemer ikke er standardiseret, kræves der forskellige adaptere, som fås hos Opel forhandlere og autoriserede Opel reparatører.

ACME-adapter: Belgien, Tyskland, Irland, Luxembourg, Schweiz

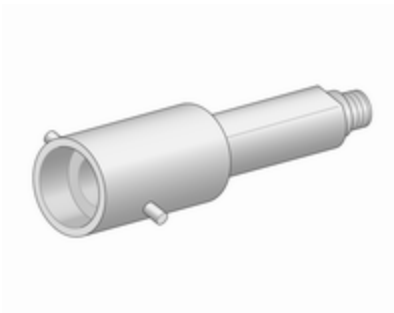

Bajonet-adapter: Holland, Norge, Spanien, Storbritannien

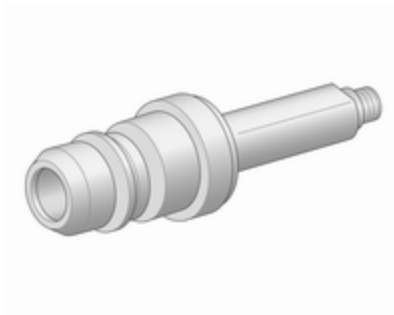

EURO-adapter: Spanien

DISH-adapter: Østrig, Bosnien-Hercegovina, Bulgarien, Kroatien, Tjekkiet, Danmark, Estland, Frankrig,

Grækenland, Ungarn, Italien, Letland, Litauen, Makedonien, Polen, Portugal, Rumænien, Serbien, Slovakiet, Slovenien, Sverige, Schweiz, Tyrkiet, Ukraine

Tankdæksel

Benyt kun originale tankdæksler. Biler med dieselmotor har et specielt tankdæksel.

Brændstofforbrug - CO_2-emissioner

Benzin- og dieselmotorer

Brændstofforbruget (blandet kørsel) for model Opel Zafira ligger mellem 9,2 og 4,5 l pr. 100 km.

CO_2-udledningen (blandet kørsel) ligger mellem 182 og 119 g/km.

Værdierne, der gælder for din bil, fremgår af EØF-overensstemmelseserklæringen der følger med bilen, eller andre nationale registreringsdokumenter.

Naturgasmotorer

Gasforbruget (blandet kørsel) i model Opel Zafira er 4,7 kg/100 km.

Den minimale CO_2-emission (blandet kørsel) er 129 g/km.

Værdierne, der gælder for din bil, fremgår af EØF-overensstemmelseserklæringen der følger med bilen, eller andre nationale registreringsdokumenter.

Generelt

Det officielle brændstofforbrug og de specifikke CO_2-emissionstal, der er angivet, gælder for EU-basismodellen med standardudstyr.

Brændstofforbrugsdata og CO_2 emissionsdata er fastlagt i henhold til forskrift R (EC) nr. 715/2007 (i den gældende version), hvor der tages højde for den køreklar bils vægt som angivet i forskriften.

Tallene har kun til formål at sammenligne forskellige bilvarianter og er ikke en garanti for det faktiske brændstofforbrug for en bestemt bil. Ekstraudstyr kan resultere i lidt højere resultater end det angivne forbrug og CO_2-tallene. Brændstofforbruget afhænger desuden i vid udstrækning af Deres køremåde og af vejforholdene.

Naturgas

Angivelserne vedrørende brændstofforbrug er beregnet på basis af referencebrændstoffet G20 (metanandel 99 - 100 mol%) under foreskrevne kørselsbetingelser. Ved brug af naturgas med en lavere metanandel kan brændstofforbruget afvige fra de anførte værdier.

Anhængertræk

Generel information

Brug kun anhængertræk, der er tilladt til denne bil. Biler med naturgasmotor kræver en speciel trækkrog.

Vi anbefaler at lade eftermontering af et sådant foretage af et værksted. Der skal eventuelt foretages ændringer på bilen, der berører kølesystem, varmeskjold og andet udstyr.

Funktionen til at registrere afbrydelse af pærer til anhængerens bremselys kan ikke registrere en delvis afbrydelse af pærer. I tilfælde af 4 x 5 watt pærer registrerer funktionen fx først afbrydelse af lampen, når en enkelt 5-watt lampe eller ingen lampe er tilbage.

Montering af anhængertræk kan dække trækøjets åbning. Hvis dette er tilfældet, anvendes kuglestangen til træk. Opbevar altid kuglestangen i bilen.

Kørselsforhold og tips til kørsel med påhæng

Husk at smøre koblingskuglen, før tilkobling af en anhænger. Dette gælder dog ikke, hvis der benyttes en stabilisator til dæmpning af slingrebevægelser, som påvirker koblingskuglen.

Til anhængere med dårlig kørselsstabilitet og campingvognsanhængere med en tilladt totalvægt på mere end 1300 kg anbefales det på det kraftigste at bruge stabilisator ved kørsel over 80 km/t.

Hvis anhængeren begynder at slingre, skal De sætte hastigheden ned. Forsøg ikke at dreje rattet i modsat retning. Brems hårdt op, hvis det bliver nødvendigt.

Ved kørsel ned ad bakke skal man køre i samme gear som ved kørsel op ad bakke, og der køres med omtrent samme hastighed.

Indstil dæktrykket til værdien for fuld last ⇨ 320.

Kørsel med påhæng

Anhængervægt

Den tilladte anhængervægt er en model- og motorafhængig maksimumværdi, som ikke må overskrides. Den faktiske anhængervægt er forskellen mellem den faktiske samlede vægt af anhængeren og det faktiske kugletryk for anhængeren.

Den tilladte anhængervægt står i bilens papirer. Generelt er den gældende for stigninger op til 12 %.

Den tilladte anhængervægt gælder op til den angivne hældning og ved havets overflade. Da motorydelsen falder i takt med højden, fordi luften bliver tyndere, og bilens evne til at klare stigninger dermed falder, nedsættes vogntogets tilladte totalvægt med 10 % for hver 1000 meters højde. Når der køres på veje med mindre stigninger (under 8 %, f.eks. på motorveje), behøver vogntogets totalvægt ikke nedsættes.

Vogntogets tilladte totalvægt må ikke overskrides. Vogntogets tilladte totalvægt er angivet på typeskiltet ⇨ 308.

Kugletryk

Kugletrykket er den kraft, hvormed anhængeren trykker på koblingskuglen. Kugletrykket kan ændres ved at fordele vægten anderledes under læsning af anhængeren.

Det højst tilladte kugletryk (75 kg) står på anhængertrækkets typeskilt og i bilens papirer.

Bemærkninger
Motorerne B16DTH, B16DTJ, B20DTH og B20DTJ: Afhængigt af udstyrsniveauet kan det maksimalt tilladte kugletryk være 75 kg eller 60 kg.

Vær altid opmærksom på kugletrykket, især i forbindelse med tunge anhængere. Kugletrykket må aldrig være mindre end 25 kg.

Bagakseltryk

Når anhængeren er koblet til den trækkende bil, og denne er fuldt lastet, må det tilladte tryk på bagakslen (se typeskiltet eller bilens papirer) overskrides med 60 kg, og den tilladte totalvægt må overskrides med 60 kg. Hvis det tilladte bagakseltryk overskrides, må der højst køres 100 km/h.

Trækkrog

Forsigtig
Ved kørsel uden anhænger skal kuglestangen afmonteres.

Placering af kuglestang

Trækkuglen opbevares i rummet i højre sidevæg.

Montering af kuglestangen

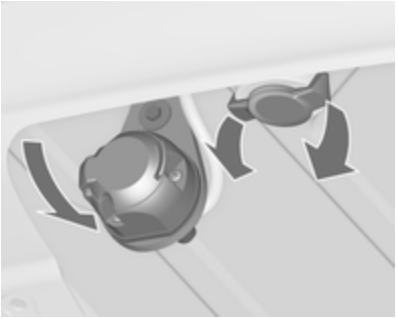

Frigør stikdåsen og vip den ned. Fjern proppen, der dækker monteringshullet til kuglestangen, og læg den i opbevaringsrummet i bagagerummet.

Kontrol af kuglestangens spænding

- Den røde markering på drejegrebet skal være ud for den grønne markering på kuglestangen.
- Afstanden mellem drejeknappen og stangen med koblingskugle skal udgøre omtrent 6 mm.
- Nøglen skal befinde sig i position 🔓.

Ellers skal kuglestangen spændes, inden den sættes i:

- Lås stangen med koblingskugle op ved at dreje nøglen over til position 🔓.

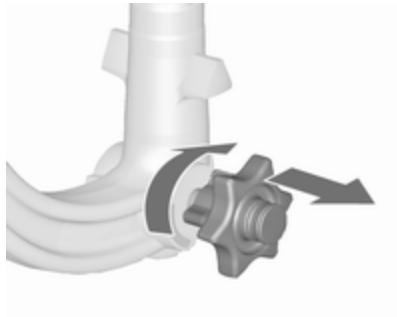

- Drej drejehåndtaget i udtrukket tilstand mod højre indtil anslag.

Montering af kuglestangen

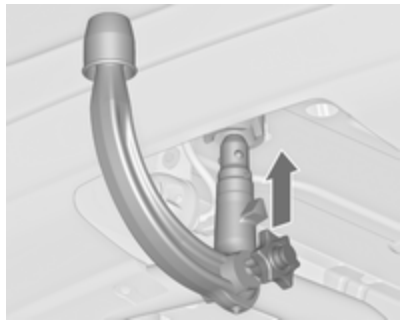

Før den spændte kuglestang ind i holderen og tryk den opad med en fast bevægelse, indtil den går hørbart i indgreb.

Drejehåndtaget klikker automatisk tilbage i udgangspositionen og hviler mod kuglestangen uden mellemrum.

⚠Advarsel

Undgå at røre ved drejehåndtaget, når det sættes i.

Lås stangen med koblingskugle ved at dreje nøglen over til position 🔒. Tag nøglen ud og luk afdækningen.

Øje til stopkabel

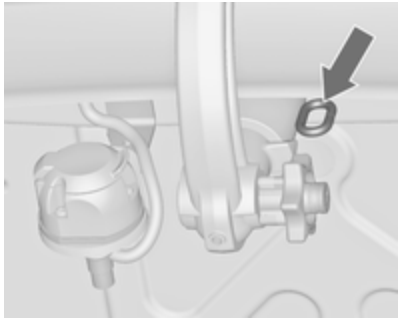

Stopkablet hægtes på øjet.

Kontroller at kuglestangen er monteret korrekt

- Den grønne markering på drejegrebet skal være ud for den grønne markering på kuglestangen.
- Mellem drejegreb og kuglestang må der ikke være nogen spalte.
- Kuglestangen skal være i indgreb i holderen.
- Kuglestangen skal være låst og nøglen taget ud.

⚠Advarsel

Det er kun tilladt at køre med anhænger, hvis kuglestangen er monteret korrekt. Hvis kuglestangen ikke kan monteres korrekt, søges hjælp på et værksted.

Afmontering af kuglestangen

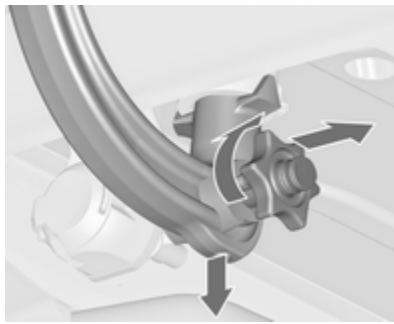

Åbn beskyttelsesklappen, og drej nøglen over til position 🔓 for at oplåse stangen med koblingskugle.

Drej drejehåndtaget i udtrukket tilstand mod højre indtil anslag. Træk kuglestangen ned og ud.

Isæt proppen, der dækker monteringshullet. Klap stikdåsen ind.

Påhængsstabiliserings-assistent

Hvis systemet registrerer en stærkt slingrende bevægelse, bliver motorens ydelse reduceret, og vogntoget bremses behersket, indtil den slingrende bevægelse hører op. Når systemet er i funktion, skal rattet holdes så stille som muligt.

Påhængsstabiliserings-assistent (TSA) er en funktion i den elektroniske stabilitetskontrol ⇨ 218.

Pleje af bilen

Generelt **261**
Tilbehør og ændring af bilen ... 261
Oplagring af bilen 261
Genbrug af bilen 262
Kontrol af bilen **262**
Arbejde på bilen 262
Motorhjelm 262
Motorolie 263
Kølevæske 264
Servostyringsvæske 265
Sprinklervæske 266
Bremser 266
Bremsevæske 266
Bilbatteri 266
Udluftning af brændstofsystem 268
Udskiftning af viskerblade 268
Udskiftning af pærer **269**
Halogenforlygter 269
Lysdiodeforlygter 271
Tågelygter 271
Baglygter 272
Sideblink 274
Nummerpladelys 275
Kabinelys 275
Instrumentlys 275
Elektrisk system **276**
Sikringer 276
Sikringsboks i motorrum 277
Sikringsboks i instrumentpanel 279
Sikringsboks i lastrum 280
Bilens værktøj **282**
Værktøj 282
Hjul og dæk **282**
Vinterdæk 282
Dækmærkning 283
Dæktryk 283
Dæktrykovervågning 284
Mønsterdybde 287
Ændring af dæk- og hjulstørrelse 288
Hjulkapsler 288
Snekæder 288
Lappesæt 289
Hjulskift 291
Reservehjul 294
Starthjælp **297**
Kørsel med påhæng **299**
Bugsering af bilen 299
Bugsering af en anden bil 300
Kosmetisk pleje **301**
Udvendig pleje 301
Pleje af interiør 303

Generelt

Tilbehør og ændring af bilen

Vi anbefaler, at der kun bruges originale dele og tilbehør samt fabriksgodkendte dele, der er udviklet specifikt til den pågældende bilmodel. Vi kan ikke vurdere og heller ikke stå inde for driftsikkerheden af andre produkter - heller ikke selv om disse eventuelt er blevet godkendt af offentlige myndigheder eller på anden vis er blevet godkendt.

Enhver modifikation, ombygning eller andre ændringer i forhold til bilens standardspecifikationer (herunder f.eks. ændringer af software eller elektroniske styreenheder) kan medføre bortfald af Opels garanti. Dertil kommer, at sådanne ændringer kan indvirke på førerhjælpesystemerne, brændstofforbruget, bilens CO_2-udledning og andre emissioner og bevirke, at bilen ikke længere opfylder kravene i driftstilladelsen, hvilket kan have konsekvenser for gyldigheden af bilens registrering.

Forsigtig

Hvis bilen transporteres på et tog eller bjærgningskøretøj kan stænklapperne beskadiges.

Oplagring af bilen

Længere tids stilstand

Hvis bilen skal oplagres i flere måneder:

- Bilen vaskes og voksbehandles.
- Få voksbehandlingen i motorrummet og på undervognen kontrolleret.
- Tætningslisterne rengøres og konserveres.
- Fyld brændstoftanken helt op.
- Motorolien skiftes.
- Sprinklervæskebeholderen tømmes.
- Frostvæsken og korrosionsbeskyttelsen kontrolleres.
- Dæktrykket indstilles til det specificerede tryk for fuld last.
- Stil bilen i et tørt rum med god ventilation. Sæt bilen i første gear eller bakgear, eller sæt gearvælgeren i **P**. Sørg for at bilen ikke kan begynde at rulle.
- Parkeringsbremsen må ikke aktiveres.
- Åbn motorhjelmen, luk alle døre og lås bilen.
- Afmonter polklemmen på batteriets minuspol. Vær opmærksom på at alle systemer ikke fungerer, fx tyverialarmen.

Ibrugtagning af bilen efter længere tids pause

Når bilen igen skal tages i brug:

- Polklemmen monteres på minuspolen på bilens batteri. Elektronikken til de el-betjente ruder aktiveres.
- Dæktrykket kontrolleres.
- Sprinklervæskebeholderen fyldes op.
- Motoroliestanden kontrolleres.
- Kølevæskestanden kontrolleres.

- Da holdbarheden for AdBlue er begrænset til to år, skal væsken udskiftes, hvis den er for gammel. Søg hjælp på et værksted.
- Nummerpladen monteres eventuelt.

Genbrug af bilen

Informationer om genbrugsvirksomheder for biler og genbrug af biler kan ses på vores webside, hvor det er et lovkrav. Dette arbejde må kun udføres af en autoriseret genbrugsvirksomhed.

Gasbiler skal afleveres til genbrug hos et servicecenter, som er autoriseret til gasbiler.

Kontrol af bilen

Arbejde på bilen

⚠ Advarsel

Foretag kun kontroller i motorrummet, når tændingen er afbrudt.

Køleblæseren kan køre, selv om tændingen er afbrudt.

⚠ Fare

Tændingssystemet benytter meget høj spænding. Undgå berøring.

Motorhjelm

Åbning

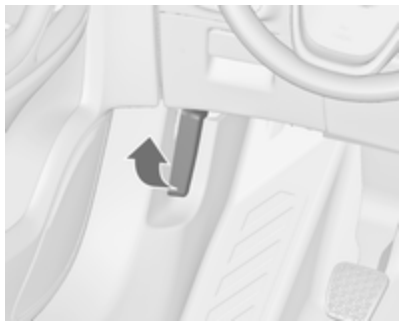

Træk i grebet og før det tilbage til udgangspositionen.

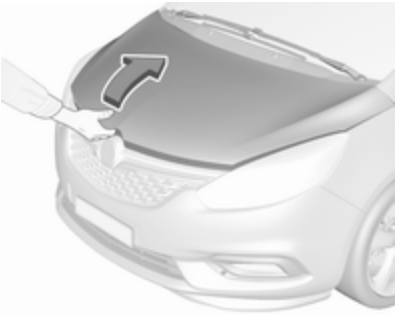

Flyt spærhagen sidelæns til venstre bilside og åbn motorhjelmen.

Motorhjelmen holdes automatisk åben af en løfter.

Hvis motorhjelmen åbnes under et autostop, genstartes motoren automatisk af sikkerhedsmæssige årsager.

Lukning

Før motorhjelmen lukkes, skal støttepinden trykkes ind i holderen.

Sænk motorhjelmen, og lad den falde ned i låsen fra en lav højde (20 -25 cm). Kontroller, at den sidder fast.

Forsigtig
For at undgå buler bør motorhjelmen ikke trykkes ind i låsen.

Motorolie

Kontroller motoroliestanden med jævne mellemrum manuelt for at forhindre skader på motoren. Kontroller at der anvendes den specificerede olie. Anbefalede væsker, smøremidler og reservedele ⇨ 306.

Det maksimale forbrug af motorolie er 0,6 liter pr. 1.000 km.

Kontrollen skal foretages med bilen på et vandret underlag. Motoren skal være driftsvarm og have været standset i mindst fem minutter.

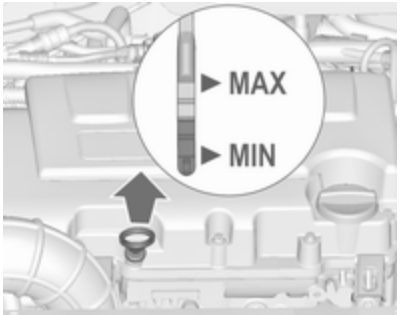

Træk oliepinden ud, tør den af, skub den helt ind, træk den ud, og aflæs motoroliestanden.

Afhængig af motoren anvendes der forskellige oliemålepinde.

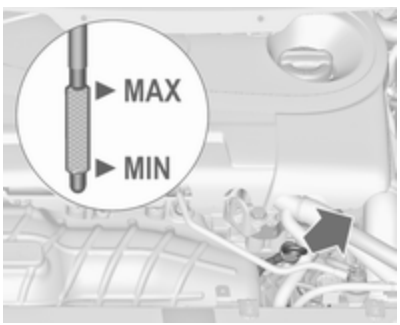

Der skal påfyldes motorolie, når oliestanden er faldet til **MIN**-mærket.

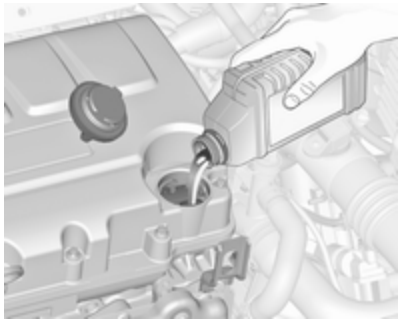

Ved anbefaler at bruge samme type olie, der blev benyttet ved sidste olieskift.

Oliestanden må ikke komme over det øverste mærke **MAX** på målepinden.

På visse motorer skal der bruges en tragt til efterfyldning af motorolie.

Tragten befinder sig i opbevaringsrummet i højre side af lastrummet.

Brug tragten til påfyldning af motorolie gennem motorolieåbningen.

Når efterfyldningen er færdig, skal tragten lægges i plastposen og anbringes i opbevaringsrummet.

Forsigtig
Overskydende motorolie skal aftappes eller udsuges.

Kapacitet ⇨ 318.

Sæt dækslet lige på og spænd det.

Kølevæske

Kølevæsken yder frostbeskyttelse ned til ca. -28 °C. I kolde omgivelser med meget lave temperaturer yder den fabrikspåfyldte kølevæske frostbeskyttelse ned til ca. -37 °C.

Forsigtig
Brug kun godkendte frostvæsker.

Køle- og frostvæske ⇨ 306.

Kølevæskestand

Forsigtig
For lav kølevæskestand kan medføre skader på motoren.

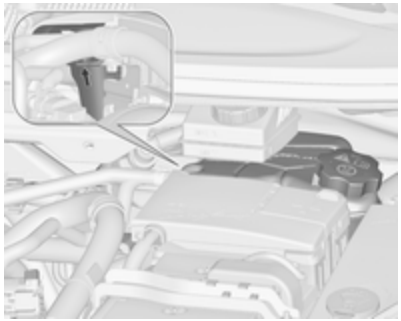

Når kølesystemet er koldt, skal kølevæsken stå lidt over markeringen. Efterfyld hvis niveauet er lavt.

⚠ Advarsel

Lad motoren køle af, inden De fjerner dækslet. Tag dækslet forsigtigt af, så trykket lettes langsomt.

Efterfyld med en 1:1 blanding af godkendt koncentreret kølevæske blandet med rent postevand. Hvis der ikke står koncentreret kølevæske til rådighed, anvendes der rent postevand. Dækslet skrues fast på.

Motor B16DTH: Efter start af motoren skal varmen indstilles på den varmeste temperatur og blæserhastighed til første niveau eller højere i ca. fem minutter. Dette vil sikre, at luften i kølesystemet slipper ud.

Få kølevæskens koncentration kontrolleret, og få årsagen til kølevæsketabet udbedret på et værksted.

Servostyringsvæske

Forsigtig

Selv meget små mængder forurening forårsage skader på styresystemet og medføre, at det ikke fungerer korrekt. Lad ikke forurenende stoffer komme i kontakt med væskesiden på beholderdækslet/målepinden og lad ikke sådanne stoffer komme ind i beholderen.

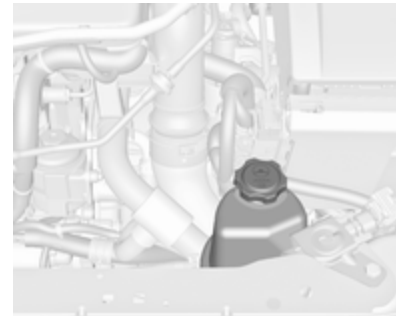

Servostyringsvæskens niveau behøver normalt ikke kontrolleres. Hvis der fremkommer unormale lyde under styring, eller hvis servostyringen reagerer unormalt, bør man indhente hjælp af et værksted.

Sprinklervæske

Påfyld rent vand iblandet en passende mængde godkendt ruderens, som indeholder frostvæske.

Forsigtig

Kun sprinklervæske med en tilstrækkelig høj frostvæskekoncentration yder beskyttelse ved lave temperaturer eller ved et pludseligt temperaturfald.

Bremser

Når belægningen er slidt ned til minimumstykkelsen, høres der en hvinende lyd ved bremsning.

Det er muligt at køre videre, men bremsebelægningerne skal udskiftes snarest.

Med nye bremsebelægninger anbefales det ikke at foretage kraftige opbremsninger på de første ture med bilen.

Bremsevæske

⚠Advarsel

Bremsevæske er giftig og ætsende. Undgå kontakt med øjne, hud, tøj og lakerede overflader.

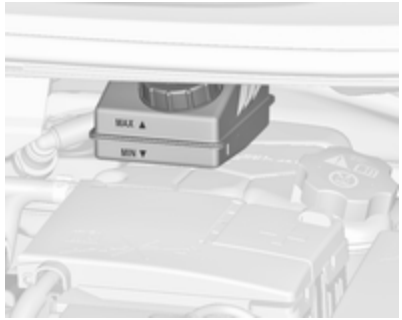

Bremsevæskestanden skal være mellem **MIN** og **MAX**.

Hvis væsken står under **MIN**-mærket, skal der søges assistance af et værksted.

Bremse- og koblingsvæske ⇨ 306.

Bilbatteri

Bilbatteriet er vedligeholdelsesfrit, hvis kørselsprofilen tillader tilstrækkelig opladning af batteriet. Kørsel over korte afstande og hyppige motorstarter kan aflade batteriet. Undgå brug af unødvendigt elektrisk udstyr.

Batterier hører ikke hjemme i husholdningsaffaldet. De skal afleveres i hertil indrettede indsamlingskasser eller på genbrugsstationer.

Hvis bilen ikke bliver brugt i mere end fire uger, kan batteriet blive afladet. Afmonter polklemmen på batteriets minuspol.

Tilslutning og afbrydelse af batteriet må kun ske med afbrudt tænding.

Beskyttelse mod afladning af bilbatteriet ⇨ 139.

Frakobling af batteriet

Hvis bilens batteri skal frakobles (f.eks. ved vedligeholdelsesarbejde), skal alarmen deaktiveres på følgende måde: Slå tændingen til og derefter fra, og frakobl derefter bilens batteri inden for 15 sekunder.

Udskiftning af bilbatteriet

Bemærkninger
Enhver afvigelse fra anvisningerne i dette afsnit kan føre til en midlertidig deaktivering eller forstyrrelse af stop/start-systemet.

Når bilbatteriet udskiftes, skal det sikres, at der ikke er åbne ventilationshuller i nærheden af pluspolen. Hvis der er et åbent ventilationshul, skal det lukkes med en prop, og ventilationen ved den negative pol skal åbnes.

Der må kun bruges bilbatterier, som tillader, at sikringsboksen monteres over bilbatteriet.

Kontroller, at batteriet altid udskiftes med et af samme type.

Vi anbefaler, at bilbatteriet udskiftes på et værksted.

Stop-start-system ⇨ 202.

Opladning af bilbatteriet

⚠Advarsel

På biler med stop-start-system skal du sikre, at opladningsspændingen ikke overstiger 14,6 volt, når du bruger en batterioplader. Ellers kan bilbatteriet tage skade.

Starthjælp ⇨ 297.

Advarselsmærkat

Symbolernes betydning:

- Ingen gnister, åben ild eller tobaksrygning.
- Beskyt altid øjnene. Eksplosiv gas kan fremkalde blindhed og personskader.
- Opbevar bilbatteriet utilgængeligt for børn.
- Bilbatteriet indeholder svovlsyre, som kan fremkalde blindhed og alvorlige forbrændinger.
- Se instruktionsbogen for yderligere oplysninger.
- Der kan være eksplosiv gas i nærheden af bilbatteriet.

Udluftning af brændstofsystem

Hvis tanken har været kørt tør, skal dieselbrændstofsystemet udluftes. Tændingen slås til tre gange i 15 sekunder ad gangen. Derefter tørnes motoren i højst 40 sekunder. Gentag denne proces efter mindst fem sekunder. Hvis motoren så alligevel ikke starter, søges hjælp på et værksted.

Udskiftning af viskerblade

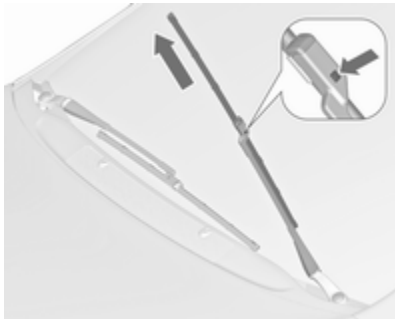

Løft viskerarmen, indtil den bliver stående i hævet stilling, tryk på knappen for at frigøre viskerbladet og fjern det.

Fastgør viskerbladet let bukket til viskerarmen og skub, indtil det går i hak.

Sænk viskerarmen forsigtigt.

Viskerblad på bagruden

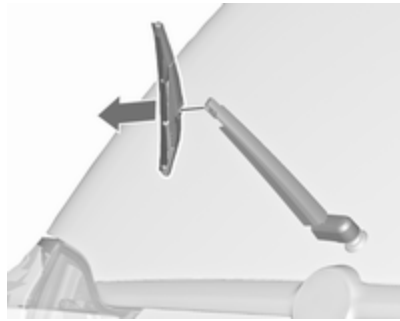

Hæv viskerarmen. Frigør viskerbladet som vist på billedet, og fjern det.

Fastgør viskerbladet let bukket til viskerarmen og skub, indtil det går i hak.

Sænk viskerarmen forsigtigt.

Udskiftning af pærer

Afbryd tændingen og afbryd den pågældende kontakt eller luk dørene.

Tag kun fat om soklen på den nye pære. Rør ikke ved pæreglasset med bare fingre.

Anvend kun samme pæretype til udskiftning.

Udskift forlygtepærerne fra motorrummet.

Kontrol af pærer

Efter udskiftning af en pære slå tændingen til, start og kontroller lygterne.

Halogenforlygter

Halogenforlygter med separate pærer til nærlys og fjernlys. Parkeringslys og kørelys er beregnet til lysdioder og kan ikke skiftes.

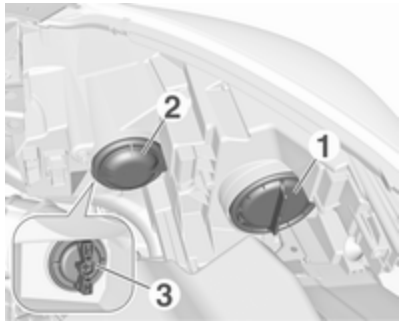

Nærlys (**1**) yderste pære.

Fjernlys (**2**) inderste pære.

Forreste blinklys (**3**)

Nærlys (1)

1. Drej dækslet mod uret, og tag det af.

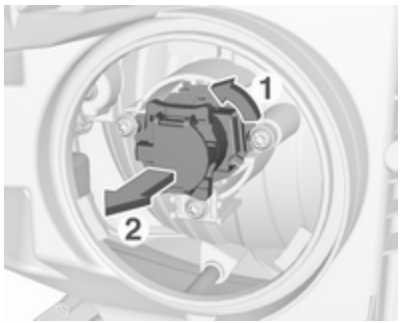

2. Drej pæreholderen mod uret, indtil den er løsnet. Tag pæreholderen ud af reflektorhuset.

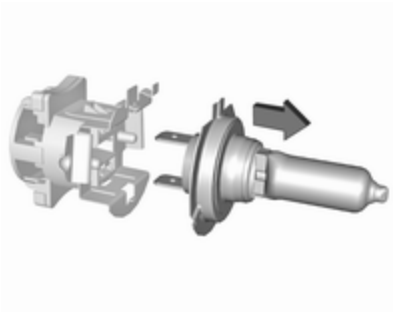

3. Tag pæren ud af stikket ved at trække.
4. Udskift pæren og forbind den med stikket.
5. Indsæt pæreholderen, så tapperne går i hak i reflektorhuset, og drej med uret for at sikre.
6. Sæt dækslet på, og drej det med uret.

Fjernlys (2)

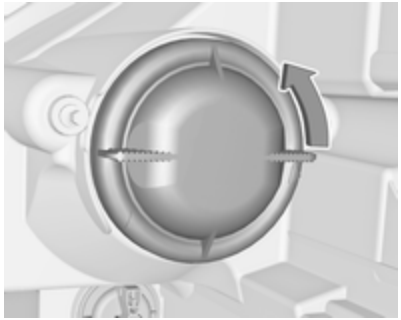

1. Drej dækslet mod uret, og tag det af.

2. Tag pæreholderen ud af reflektorhuset.

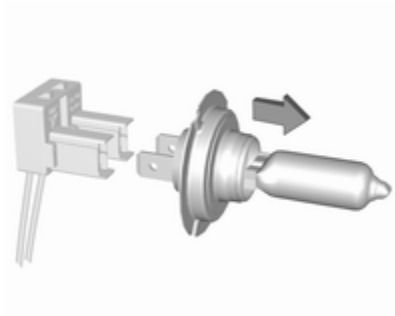

3. Tag pæren ud af stikket ved at trække.
4. Udskift pæren og forbind den med stikket.
5. Indsæt og skub pæreholderen ind i reflektorhuset ved at sætte tappen i position.
6. Sæt dækslet på, og drej det med uret.

Blinklys fortil (3)

1. Drej pærefatningen mod uret, indtil den er løsnet. Tag pærefatningen med pæren ud af reflektorhuset.

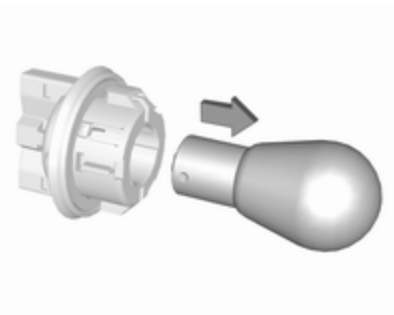

2. Tag pæren ud af fatningen ved at dreje mod uret og trække.
3. Udskift og indsæt en ny pære i fatningen og drej med uret.
4. Indsæt pærefatningen i reflektorhuset og drej med uret.

Lysdiodeforlygter

Forlygter til nær- og fjernlys, parkeringslys, kørelys og blinklys er beregnet til lysdioder og kan ikke skiftes.

Få lygterne repareret på et værksted ved svigt.

Tågelygter

Man får adgang til pærerne fra bilens underside.

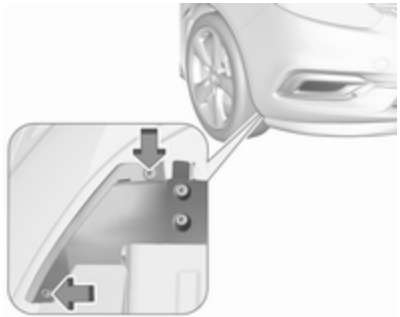

1. Afmontér de yderste skruer på afdækningen som vist på illustrationen.

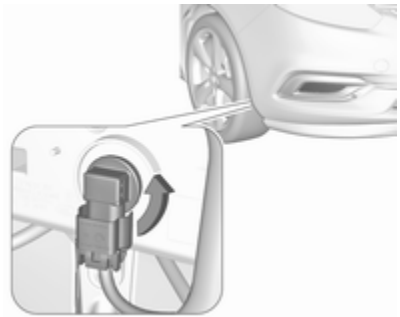

2. Hægt dækslet af.

   Drej pærefatningen venstre om, og tag den ud af reflektorhuset.

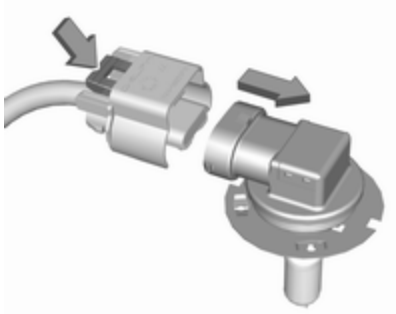

3. Frigør pærefatningen fra stikket ved at presse på holdeudsparingen.
4. Fjern og udskift pærefatningen med pære, og fastgør den til stikket.
5. Sæt pærefatningen ind i reflektorhuset, drej med uret og sæt i hak.
6. Sæt dækslet på med skruerne.

Baglygter

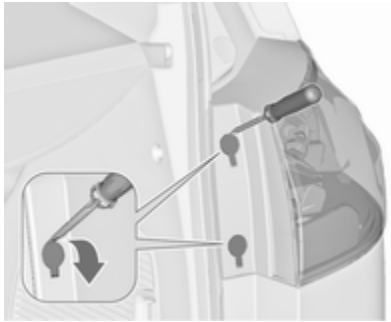

1. Hægt skruedækslet af.

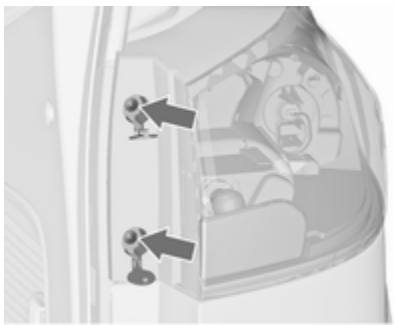

2. Fjern skruerne, der er markeret med pile.

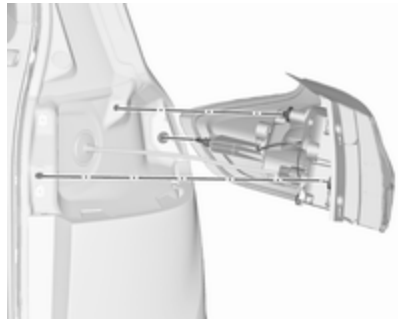

3. Træk forsigtigt lygteenheden fra holdetappene og fjern den.
4. Løsn stikket fra lygteenheden.

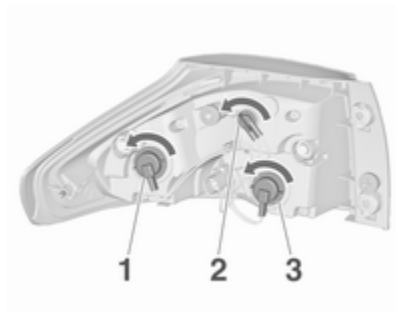

5. Fjern og udskift pæren ved at dreje pærefatningen.

Blinklys (**1**)

Baglygter (**2**)

Bremselygtepære (**3**)

Baglygter med lysdiode (LED) til bag- og bremselygter

Kun blinklyset (**1**) kan udskiftes.

Fjern og udskift pæren ved at dreje pærefatningen.

6. Slut stikket til lygteenheden.
7. Sæt lygteenheden på holdetappene, og montér lygteenheden ved hjælp af skruerne.
8. Tilslut skruedækslet.

Baklys (4) i bagklappen

1. Åbn bagklappen, og fjern dækslet.

2. Drej pæreholderen mod uret og fjern den fra reflektoren.

3. Tag pæren ud af fatningen ved at trække.
4. Udskift og indsæt en ny pære i fatningen.
5. Indsæt pærefatningen i reflektoren og drej den med uret.
6. Sæt dækslet på.

Tågebaglygte

Man får adgang til pærerne fra bilens underside.

1. Drej pærefatningen venstre om, og tag den ud af reflektoren.

2. Tag pæren ud af fatningen ved at dreje mod uret.
3. Udskift og indsæt ny pære i fatningen ved at dreje med uret.
4. Sæt pærefatningen ind i reflektoren, drej med uret og sæt i hak.

Kontrol af pærer

Tilslut tændingen, aktiver og kontroller alle lysfunktioner.

Sideblink

Afmonter lampehuset for at udskifte pæren:

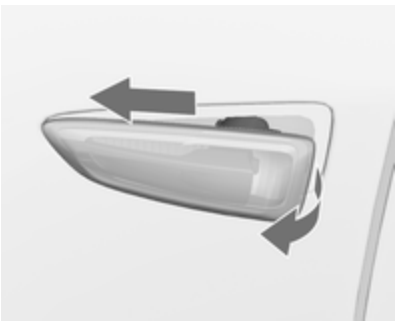

1. Skyd pæren til venstre, og tag den ud med højre ende.

2. Drej pæreholderen mod uret, og fjern den fra huset.

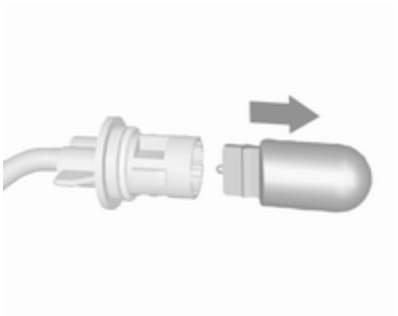

3. Træk pæren fra pæreholderen, og udskift den.

4. Isæt pæreholderen og drej den med uret.
5. Før pærens venstre ende ind, skyd den mod venstre og før højre ende ind.

Nummerpladelys

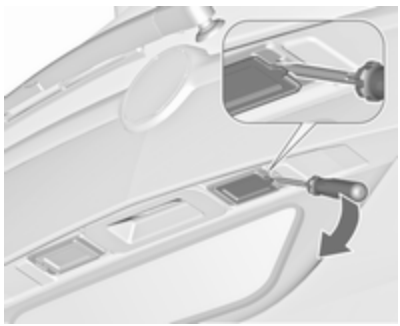

1. Sæt en skruetrækker ind i udsparingen i afdækningen, pres til siden og udløs fjederen. Tag afdækningen af.

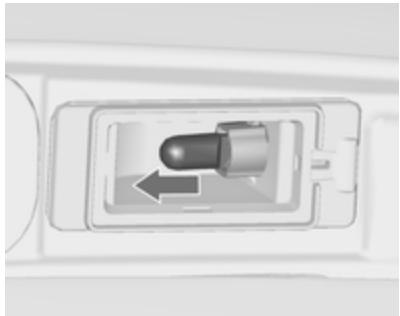

2. Tag pæren ud af fatningen ved at trække.
3. Udskift pæren og sæt den i fatningen.
4. Skub dækslet ind i lygtehuset.

Kabinelys

Kabinelys, læselamper

Få pærerne udskiftet på et værksted.

Lampe i lastrum

Få pærerne udskiftet på et værksted.

Instrumentlys

Få pærerne udskiftet på et værksted.

Elektrisk system

Sikringer

Den nye sikring skal være i overensstemmelse med de oplysninger, der står på den defekte sikring.

Der er tre sikringsbokse i bilen:

- fortil i venstre side af motorrummet
- i venstrestyrede biler i kabinen bag opbevaringsrummet, henholdsvis i højrestyrede biler bag handskerummet
- bag et dæksel i venstre side af lastrummet

Inden man udskifter en sikring, skal der slukkes for den pågældende kontakt, og tændingen afbrydes.

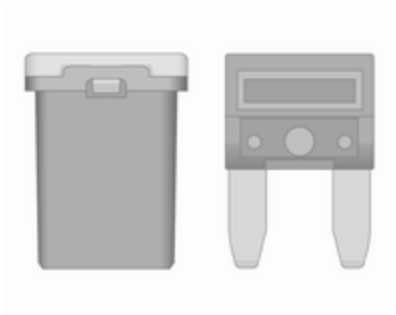

Der findes forskellige typer sikringer i bilen.

Afhængigt af sikringstype kan en sprunget sikring kendes på dens smeltede tråd. Sikringen må ikke udskiftes, før årsagen til fejlen er fundet, og fejlen er udbedret.

Nogle funktioner er sikret med flere sikringer.

Der kan være isat sikringer, selv om der ingen funktion er forbundet med dem.

Sikringstang

Der sidder en sikringstang i sikringsboksen i motorrummet.

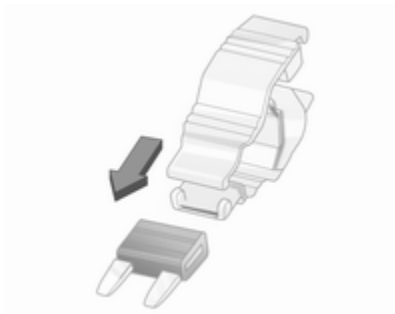

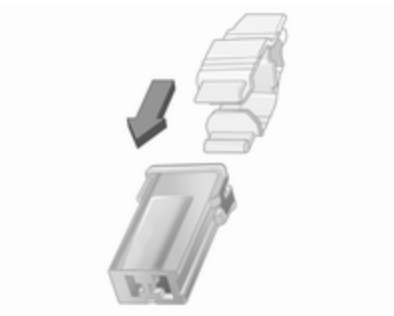

Sæt sikringstangen på sikringen oppefra eller fra siden, alt efter sikringstypen, og træk sikringen ud.

Sikringsboks i motorrum

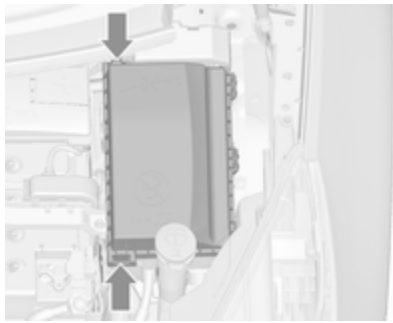

Sikringsboksen er forrest i venstre side af motorrummet.

Frigør afdækningen, og fold den opad, indtil den stopper. Tag afdækningen af lodret opad.

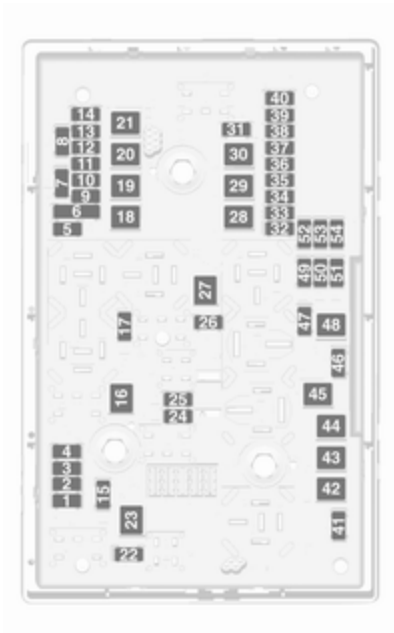

Nr.	Strømkreds
1	Motorstyreenhed
2	Lambdasonde
3	Brændstofindsprøjtning/ tændingssystem
4	Brændstofindsprøjtning/ tændingssystem
5	–
6	Sidespejlvarme/tyverialarm
7	Blæserstyring/motorstyreenhed/gearkasse-styreenhed
8	Lambdasonde/motorkøling
9	Bagrudesensor
10	Batterisensor
11	Bagklapåbning
12	Adaptive forlygter/automatisk tilkobling af nærlys
13	ABS
14	Bagrudevisker
15	Motorstyreenhed
16	Starter
17	Gearkassestyreenhed
18	El-bagrude
19	El-betjente ruder, foran
20	El-betjente ruder, bag
21	Elcenter bagi
22	Venstre fjernlys (halogen)
23	–
24	Højre forlygte (LED)
25	Venstre forlygte (LED)
26	Tågeforlygter
27	Dieselolieopvarmning
28	Stop-start-system
29	Elektrisk parkeringsbremse
30	ABS
31	Adaptiv cruise control
32	Airbag
33	Adaptive forlygter/automatisk tilkobling af nærlys
34	Udstødningsgasrecirkulation
35	Sidespejl/regnsensor
36	Klimastyring
37	Magnetventil til beholders ventilationsåbning
38	Vacuumpumpe
39	Central styreenhed
40	Forrudesprinkler/bagrudesprinklersystem
41	Højre fjernlys (halogen)
42	Køleventilator
43	Vinduesvisker
44	Vinduesvisker
45	Køleventilator
46	–
47	Horn

Nr.	Strømkreds
48	Køleventilator
49	Brændstofpumpe
50	Forlygteindstilling/adaptive forlygter
51	Luftspjæld
52	Ekstra varmeapparat/dieselmotor
53	Gearkasse-styreenhed/motorstyreenhed
54	Vakuumpumpe/instrumentpanelgruppe/varme og ventilation/airconditionsystem

Når de defekte sikringer er skiftet, lukkes sikringsboksens låg, og der trykkes, indtil det går i hak.

Hvis sikringsboksens låg ikke er lukket korrekt, kan der opstå fejl.

Sikringsboks i instrumentpanel

I venstrestyrede biler findes sikringsboksen bag opbevaringsrummet i instrumentpanelet.

Åbn rummet, og pres det til venstre for at låse det op. Klap rummet ned, og fjern det.

I højrestyrede biler sidder sikringsboksen bag et dæksel i handskerummet. Åbn handskerummet, åbn så dækslet, og klap det ned.

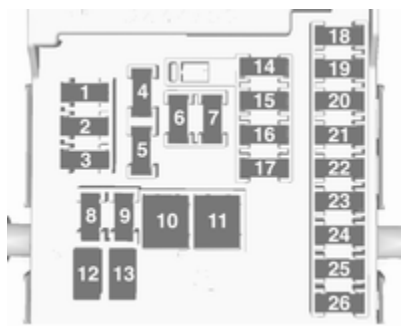

Nr.	Strømkreds
1	Cruise control/fartbegrænser/ adaptiv cruise control/knapper på rattet
2	Udvendige lygter/karrosseri-styreenhed
3	Udvendige lygter/karrosseri-styreenhed
4	Infotainment-system
5	Infotainment-system/instrument
6	Stikdåse/lighter
7	Stikkontakt
8	Venstre nærlys/karrosseri-styreenhed
9	Højre nærlys/karrosseri-styreenhed/airbag-modul
10	Dørlåse/karrosseri-styreenhed
11	Kabineblæser
12	–
13	–
14	Diagnosestik

Nr.	Strømkreds
15	Airbag
16	Stikkontakt
17	Klimaanlæg
18	Logistik
19	Karrosseristyreenhed
20	Karrosseristyreenhed
21	Instrumentpanelgruppe/tyveri-alarm
22	Tændingsføler
23	Karrosseristyreenhed
24	Karrosseristyreenhed
25	–
26	–

Sikringsboks i lastrum

Sikringsboksen sidder i venstre side af bagagerummet bag et dæksel.

Tag dækslet af.

Hvis udstyret med lappesæt, skal hele boksen fjernes.

Sikringsboks

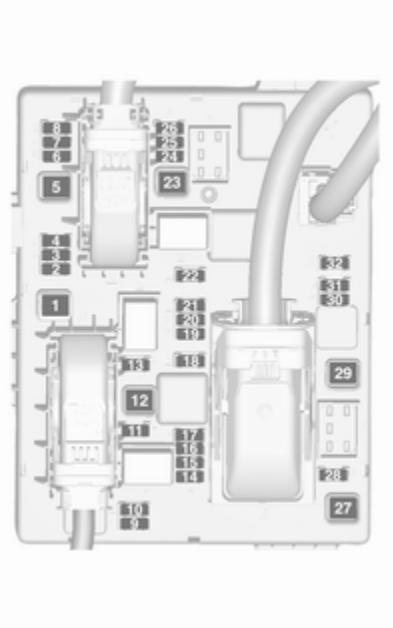

Nr.	Strømkreds
1	–
2	Påhængsstikdåse
3	Parkeringspilot
4	Selektiv katalysatorreduktions-system
5	–
6	–
7	Elektrisk indstilleligt sæde
8	–
9	Selektiv katalysatorreduktions-system
10	Kvælstofilteføler
11	Anhængermodul/anhængerstik-dåse
12	Påhængsstyreenhed
13	Påhængsstikdåse
14	–
15	–

Nr.	Strømkreds
16	Indvendigt spejl/bakkamera
17	Stikkontakt
18	–
19	Opvarmning af rat
20	Solafskærmning
21	Sædevarme i forsæder
22	–
23	–
24	Selektiv katalysatorreduktions-system
25	–
26	–
27	–
28	–
29	–
30	–

Nr.	Strømkreds
31	–
32	Aktivt dæmpningssystem/vognbaneskiftadvarsel

Bilens værktøj

Værktøj

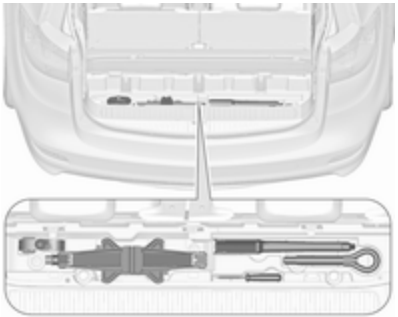

Nogle værktøjer, trækøjet og (kun i biler med reservehjul) bilens donkraftudstyr er anbragt i det bageste opbevaringsrum i lastrumsgulvet.

Åbn dækslet foran bagklappen.

Hjul og dæk

Dækkenes og fælgenes tilstand

Kør langsomt over kanter, helst i ret vinkel. Kørsel ind over skarpe kanter kan føre til dæk- og fælgskader. Sørg for at dækket ikke klemmes mod kantstenen ved parkering.

Undersøg dækkene for skader med jævne mellemrum. I tilfælde af skader eller usædvanligt slid skal De søge hjælp på et værksted.

Vinterdæk

Vinterdæk øger køresikkerheden ved temperaturer under 7 °C og bør derfor monteres på alle hjul.

Alle dækstørrelser er tilladt som vinterdæk ⇨ 320.

Anbring hastighedsmærkaten i førerens synsfelt i overensstemmelse med det respektive lands forskrifter.

Dækmærkning

F.eks. **215/60 R 16 95 H**

215 : dækbredde i mm
60 : tværsnitsforhold (forhold mellem dækkets højde og bredde) i %
R : bæltetype: Radial
RF : konstruktionstype: RunFlat
16 : fælgdiameter i tommer
95 : kodetal for bæreevne f.eks.: 95 svarer til 690 kg
H : kodebogstav for hastighedsgrænse

Kodebogstav for hastighedsgrænse:

Q : indtil 160 km/h
S : indtil 180 km/h
T : indtil 190 km/h
H : indtil 210 km/h
V : indtil 240 km/h
W : indtil 270 km/h

Vælg et dæk, der egner sig til bilens maksimumshastighed.

Tophastigheden kan opnås ved egenvægt med fører (75 kg) plus 125 kg nyttelast. Ekstraudstyr kan reducere bilens tophastighed.

Ydeevne ⇨ 315.

Dæk med foreskrevet omløbsretning

Monter dæk med omløbsretning så de ruller i køreretningen. Omløbsretningen vises ved hjælp af et symbol (f.eks. en pil) på dækkets side.

Dæktryk

Dæktrykket skal kontrolleres mindst hver 14. dag og inden længere ture. Dækkene skal være kolde. Glem ikke reservehjulet. Det gælder også ved biler med overvågningssystem for dæktrykket.

Dæktryk ⇨ 320.

Dæktryksmærkaten på rammen af venstre eller højre fordør viser de originale dæk og de tilsvarende dæktryk.

Dæktrykangivelserne gælder for kolde dæk. De gælder for både sommer- og vinterdæk.

Reservedækket skal altid pumpes op til det dæktryk, der gælder for fuld last.

ECO-dæktrykket anvendes for at opnå et så lavt brændstofforbrug som muligt.

For lavt eller for højt dæktryk øger dækslitagen og påvirker sikkerhed, køreegenskaber, kørselskomfort og brændstoføkonomi.

Dæktrykkene varierer afhængigt af forskellige muligheder. Den korrekte dæktryksværdi finder du ved at følge proceduren herunder:

1. Find motorens id-kode. Motordata ⇨ 313.
2. Se de respektive dæk.

Dæktryktabellerne viser alle mulige dækkombinationer ⇨ 320.

De dæk, der er godkendt til din bil, fremgår af EØF-overensstemmelseserklæringen, der følger med bilen, eller andre nationale registreringsdokumenter.

Føreren er ansvarlig for korrekt indstilling af dæktryk.

⚠Advarsel

For lidt luft kan føre til stærk opvarmning af dækkene. Dette kan resultere i indre beskadigelser, som viser sig under store hastigheder, ved at slidbanen løsner sig, og dækket punkterer.

⚠Advarsel

For specifikke dæk kan det anbefalede dæktryk i dæktryktabellen overstige det maksimale dæktryk, der er angivet på dækket. Dæktrykket må aldrig være højere end det maksimale dæktryk, der er angivet på dækket.

Hvis dæktrykket skal reduceres eller forøges på en bil med dæktrykovervågningsystem, skal tændingen afbrydes. Efter justering af dæktrykket sluttes tændingen til, og der vælges en relevant indstilling på siden **Dækbelastning** i førerinformationscentret, ⇨ 117.

Temperaturafhængighed

Dæktrykket afhænger af dækkets temperatur. Under kørsel stiger dæktemperatur og -tryk. De dæktryk, der fremgår af dækmærkaten og dæktrykdiagrammet, gælder for kolde dæk, dvs. ved 20 °C.

Dæktrykket stiger med næsten 10 kPa ved en temperaturstigning på 10 °C. Der skal tages højde for dette, hvis varme dæk kontrolleres.

Dæktrykket, der vises i førerinformationscentret, er det faktiske dæktryk. Et afkølet dæk vil vise en lavere værdi, hvilket ikke er tegn på en utæthed.

Dæktrykovervågning

Systemet overvåger dæktrykket for alle fire dæk en gang i minuttet, når bilens hastighed overstiger en vis grænse.

Forsigtig

Dæktrykovervågningssystemet advarer kun om lavt dæktryk og erstatter ikke førerens almindelige dækvedligeholdelse.

Alle hjul skal være forsynet med trykfølere, og alle dæk skal have det foreskrevne dæktryk.

Bemærkninger
I lande hvor dæktrykovervågningssystemet er lovpligtigt vil brug af hjul uden tryksensorer medføre, at bilens kørselsgodkendelse er ugyldig.

De aktuelle dæktryk kan vises i førerinformationscentret.

Vælg menuen med knapperne på blinkerarmen.

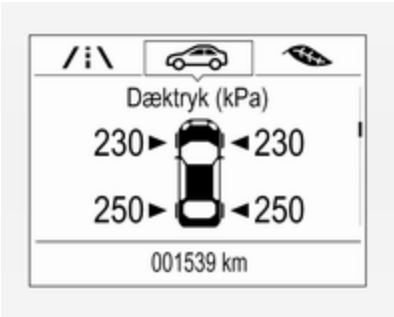

Vælg siden **Dæktryk** under **Bil informations menu** ⇨ 117.

Systemets status og trykadvarsler vises i form af en meddelelse, der angiver det tilsvarende hjul i førerinformationscentret.

Systemet tager hensyn til dæktrykket til advarslerne.

Et registreret lavt dæktryk vises med kontrollampen (!) ⇨ 115.

Hvis (!) tænder, skal du stoppe så hurtigt som muligt og pumpe dækkene op som anbefalet ⇨ 320.

Hvis (!) blinker i 60-90 sekunder og derefter lyser konstant, er der en fejl i systemet. Søg hjælp på et værksted.

Efter oppumpning kan det være nødvendigt at køre et stykke vej for at opdatere dæktrykværdierne i førerinformationscentret. I løbet af denne tid kan (!) tænde.

Hvis (!) tændes ved lavere temperaturer og slukkes efter et stykke tids kørsel, kan dette være tegn på, at dæktrykket er ved at blive for lavt. Dæktrykket kontrolleres.

Fejlmeddelelser ⇨ 122.

Hvis dæktrykket skal reduceres eller forøges, skal tændingen afbrydes.

Montér kun hjul med dæktrykfølere, i modsat fald vil dæktrykket ikke blive vist, og (!) lyser konstant.

Et nødhjul er ikke forsynet med trykfølere. Dæktrykovervågningen fungerer ikke for sådanne hjul. Kontrollampen (!) tænder. Systemet forbliver i funktion for de øvrige tre hjul.

Brug af flydende lappesæt kan påvirke systemets funktion. Der kan bruges fabriksgodkendte reparationssæt.

Ved brug af elektroniske enheder eller i nærheden af faciliteter, der anvender lignende bølgefrekvenser, risikerer man, at dæktrykovervågningssystemet forstyrres.

Hver gang dækkene skiftes, skal dæktrykovervågningssystemet afmonteres og efterses. I den påskruede sensor udskiftes ventilindsatsen og tætningsringen. I den påklipsede sensor udskiftes hele ventilspindlen.

Bilens laststatus

Tilpas dæktrykket efter belastningsforholdene ifølge dæktryksmærkaten eller dæktryksdiagrammet ⇨ 320, og vælg den relevante indstilling i menuen **Dækbelastning** i førerinformationscentret ⇨ 117. Denne indstilling er referencen for dæktrykadvarslerne.

Menuen **Dækbelastning** vises kun, hvis bilen holder stille, og parkeringsbremsen er trukket. På køretøjer med automatisk gearkasse skal gearvælgeren være i **P**.

Vælg siden **Dækbelastning** under **Bil informations menu** i førerinformationscenteret ⇨ 117.

Vælg:

- **Let** for komfortdæktryk med op til 3 personer.
- **Eco** for Eco-dæktryk med op til 3 personer.
- **Maks.** med fuld last.

Tilpasningsproces for dæktrykfølere

Hver dæktrykføler har en unik identifikationskode. Koden skal tilpasses en ny hjulposition efter hjulrotation eller udskiftning af hele hjulsættet, og hvis én eller flere dæktrykfølere er blevet udskiftet. Trykføler-tilpasningsprocessen skal også udføres efter udskiftning af et reservehjul med et hjul, der er udstyret med en dæktrykføler.

Fejllampen (!) og advarselsmeddelelsen eller -koden skal slukke ved næste tændingscyklus. Følerne tilpasses hjulpositionerne ved hjælp af et genindlæringsværktøj i denne rækkefølge: venstre forhjul, højre forhjul, højre baghjul og venstre baghjul. Blinklyset i den aktuelt aktive position lyser, indtil føleren er matchet.

Henvend dig til et værksted for service. Du har to minutter til at matche den første hjulposition og fem minutter i alt til alle fire hjulpositioner. Hvis det tager længere tid, stopper tilpasningsprocessen og skal genstartes.

Dette er tilpasningsprocessen for dæktrykfølere:

1. Træk parkeringsbremsen.
2. Slå tændingen til.

3. På biler med automatisk gearkasse: sæt gearvælgeren i **P**.

   På biler med manuel gearkasse: vælg frigear.
4. Tryk på **MENU** på blinklysarmen for at vælge **Bil informationsmenu** i førerinformationscenteret.
5. Drej justerhjulet for at komme til dæktryksmenuen.

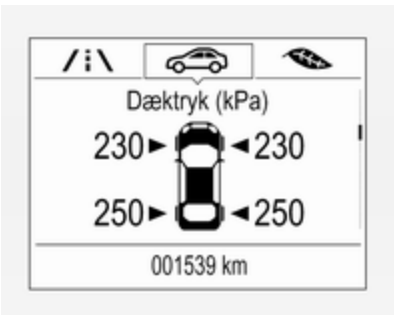

6. Tryk på **SET/CLR** for at starte sensorens tilpasningsproces. Der skal vises en meddelelse, der anmoder om accept af processen.
7. Tryk på **SET/CLR** igen for at bekræfte valget. Hornet lyder to gange for at angive, at modtageren er i indlæringstilstand.
8. Start med venstre forhjul.
9. Anbring indlæringsværktøjet mod dækkets sidevæg tæt på ventilspindlen. Tryk derefter på knappen for at aktivere dæktrykføleren. Et bip fra hornet bekræfter, at sensoridentifikationskoden er blevet tilpasset denne hjulposition.
10. Fortsæt til højre forhjul og gentag proceduren i trin 9.
11. Fortsæt til højre baghjul og gentag proceduren i trin 9.
12. Fortsæt til venstre baghjul, og gentag proceduren i trin 9. Hornet lyder to gange for at angive, at sensoridentifikationskoden er blevet matchet til dækket på venstre baghjul, og at dæktrykføler-matchingprocessen ikke længere er aktiv.
13. Slå tændingen fra.
14. Indstil alle fire dæk til det anbefalede dæktryk som angivet på dæktrykinformationsmærkaten.
15. Kontrollér, at dækkenes belastningsstatus er indstillet i overensstemmelse med det valgte tryk ⇨ 117.

Mønsterdybde

Kontroller mønsterdybden regelmæssigt.

Af sikkerhedsgrunde bør dækkene udskiftes, når mønsterdybden er 2-3 mm (vinterdæk 4 mm).

Af sikkerhedsmæssige grunde anbefales det, at dækkenes mønsterdybde på én aksel ikke må variere mere end 2 mm.

Den lovmæssige mindste mønsterdybde (1,6 mm) er nået, når mønstret er slidt ned til an af slidindikatorerne (TWI). Deres placering er markeret på dæksiden.

Er slitagen større foran end bagtil, skal der jævnligt byttes om på forhjul og baghjul. Kontroller, at dækkenes rotationsretning forbliver den samme.

Dæk ældes, også selv om de ikke bruges. Vi anbefaler at skifte dæk efter 6 år.

Ændring af dæk- og hjulstørrelse

Anvendes andre dækstørrelser end fabriksmonterede dæk, skal speedometeret og det nominelle dæktryk eventuelt omprogrammeres, og der skal eventuelt foretages ændringer på bilen.

Udskift mærkaten med dæktryk, hvis der skiftes til en anden dækstørrelse ⇨ 284.

⚠ Advarsel

Brug af ikke-egnede dæk eller hjul kan føre til ulykker og vil medføre, at bilens kørselsgodkendelse er ugyldig.

Hjulkapsler

Brug fabriksgodkendte hjulkapsler og dæk til den pågældende bil, der opfylder alle krav til den pågældende fælg-/dækkombination.

Hvis der anvendes hjulkapsler og dæk, der ikke er fabriksgodkendt, må dækkene ikke have en fælgbeskyttelsesvulst.

Hjulkapsler må ikke påvirke kølingen af bremserne.

⚠ Advarsel

Anvendelse af ikke-egnede dæk eller hjulkapsler kan føre til pludseligt lufttab og dermed til ulykker.

Biler med stålhjul: Når der bruges låsehjulmøtrikker, må der ikke sættes hjulkapsler på.

Snekæder

Snekæder må kun monteres på forhjulene.

Der bør benyttes småledskæder, som ikke stikker mere end 10 mm frem på dækkenes slidbane og inderside (inklusive kædelås).

⚠Advarsel

Beskadigelser kan medføre risiko for punktering.

Der må kun monteres snekæder på dækstørrelserne 215/60 R16 og 225/50 R17.

Der må ikke bruges snekæder på nødhjulet.

Lappesæt

Mindre skader på slidbane kan udbedres med lappesættet.

Fjern ikke fremmedlegemer fra dækkene.

Dækskader, som er større end 4 mm, eller som sidder i dæksiden, kan ikke repareres med lappesættet.

⚠Advarsel

Kør ikke hurtigere end 80 km/t.

Må ikke bruges i en længere periode.

Styring og håndtering kan blive påvirket.

I tilfælde af punktering:

Træk parkeringsbremsen, sæt bilen i første gear eller bakgear resp. **P**.

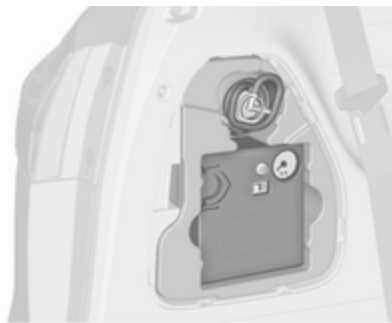

Lappesættet sidder i venstre side af bagagerummet bag et dæksel.

1. Tag lappesættet op af rummet.
2. Tag kompressoren ud.

3. Tag ledningerne og luftslangen ud af rummene i undersiden af kompressoren.

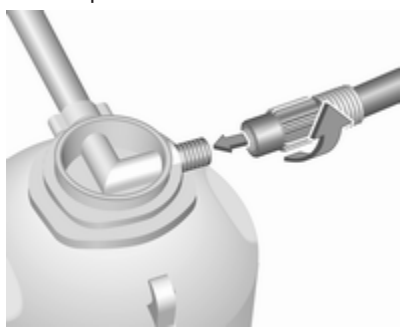

4. Skru kompressorens slange på studsen på flasken med tætningsmiddel.
5. Sæt flasken med tætningsmiddel på holderen på kompressoren.

   Placer kompressoren tæt ved hjulet, så flasken med tætningsmiddel er opret.

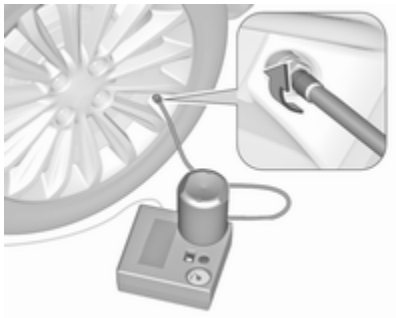

6. Drej ventilhætten på det defekte dæk af.
7. Skru fyldeslangen på ventilen på hjulet.
8. Kontakten på kompressoren skal være i stilling O.
9. Sæt stikket fra kompressorens i stikkontakten eller i en lighterfatning.

   For at undgå at batteriet aflades, anbefaler vi at lade motoren gå.

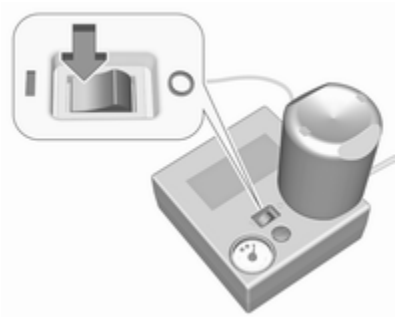

10. Sæt vippekontakten på kompressoren i stilling I. Der fyldes tætningsmiddel i dækket.
11. Kompressorens trykmåler angiver op til seks bar, mens tætningsmiddelflasken tømmes (ca. 30 sekunder). Derpå begynder trykket at falde.
12. Hele flaskens indhold af tætningsmiddel pumpes ind i dækket. Derefter fyldes dækket med luft.
13. Det foreskrevne dæktryk skal nås i løbet af 10 minutter. Dæktryk ⇨ 320. Når det korrekte tryk er nået, skal kompressoren slukkes.

   Hvis det foreskrevne dæktryk ikke nås inden 10 minutter, skal lappesættet afmonteres. Hjulene drejes én omgang ved at flytte bilen et kort stykke. Montér lappesættet igen og fortsæt påfyldningen i 10 minutter. Nås det foreskrevne dæktryk fortsat ikke, er dækket for beskadiget. Søg hjælp på et værksted.

   Slip overskydende tryk ud med knappen over manometret.

Lad ikke kompressoren arbejde i mere end 10 minutter ad gangen.

14. Afmonter lappesættet. Tryk på stopknasten på holderen, når flasken med tætningsmiddel tages af holderen. Skru luftslangen til dækket på det ledige udtag på flasken med tætningsmiddel. Således undgås det, at tætningsmidlet løber ud. Læg lappesættet på plads i bagagerummet.
15. Tætningsmiddel, som er trængt ud, fjernes med en klud.
16. Anbring mærkaten fra flasken med tætningsmiddel med den tilladte maksimale hastighed i førerens synsfelt.
17. Fortsæt kørslen med det samme, så tætningsmidlet kan fordele sig jævnt i dækket. Stands efter at have kørt ca. 10 km (senest efter 10 minutter), og kontrollér dæktrykket. Luftslangen skrues direkte på dækventilen og kompressoren.

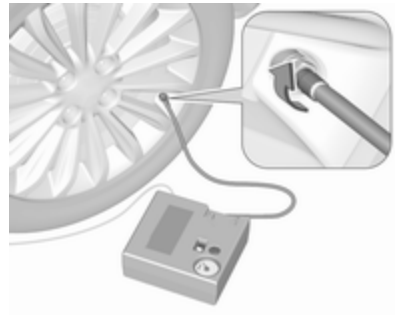

Hvis dæktrykket er over 1,3 bar, korrigeres det til den foreskrevne værdi. Gentag proceduren, indtil der ikke længere forekommer tryktab.

Hvis dæktrykket er faldet til under 1,3 bar, må bilen ikke længere benyttes. Søg hjælp på et værksted.

18. Læg lappesættet på plads i bagagerummet.

Bemærkninger
Køreegenskaberne påvirkes stærkt af det reparerede dæk. Derfor skal dækket udskiftes.

I tilfælde af usædvanlige lyde eller overophedning af kompressoren skal den holdes slukket i mindst 30 minutter.

Den indbyggede sikkerhedsventil åbner, når trykket når syv bar.

Bemærk sættets udløbsdato. Derefter er tætningsevnen ikke længere sikret. Se holdbarhedsangivelserne på flasken.

Udskift den brugte tætningsmiddelflaske. Flasken bortskaffes i henhold til gældende retsforskrifter.

Kompressoren og tætningsmidlet kan anvendes ved temperaturer ned til ca. -30 °C.

De medfølgende adaptere kan bruges til at pumpe andre ting f.eks. fodbolde, luftmadrasser, oppustelige gummibåde osv. De findes på undersiden af kompressoren. De tages ud ved at skrue kompressorens luftslange på og tage adapteren ud.

Hjulskift

I stedet for reservehjul kan bilen være forsynet med et lappesæt ⇨ 289.

Træf følgende forberedelser og følg nedennævnte anvisninger:

- Parker bilen på et vandret, jævnt og skridsikkert underlag. Ret forhjulene ligeud.
- Træk parkeringsbremsen, sæt bilen i første gear eller bakgear resp. **P**.
- Tag reservehjulet ud ⇨ 294.
- Udskift aldrig flere hjul ad gangen.
- Donkraften må kun bruges ved hjulskift ved punktering, ikke til skift mellem sommer- og vinterdæk.
- Donkraften er vedligeholdelsesfri.
- Er underlaget blødt, skal der anbringes et stabilt underlag under donkraften (maks. 1 cm tykt).
- Tag tunge genstande ud af bilen, før den løftes med en donkraft.
- Personer eller dyr må ikke opholde sig i bilen, mens den er løftet.
- Kryb ikke ind under den løftede bil.
- Start ikke bilen, mens den er løftet.
- Rens hjulmøtrikker og bolte med en ren klud, før hjulet monteres.

⚠Advarsel

Smør ikke hjulbolt, hjulmøtrik og hjulmøtrikkens konus.

1. Frigør hjulmøtrikkernes hætter med en skruetrækker og tag dem af. For letmetalfælge anbringes en blød klud under skruetrækkeren. Træk hjulkapslen af. Værktøjssæt ⇨ 282.

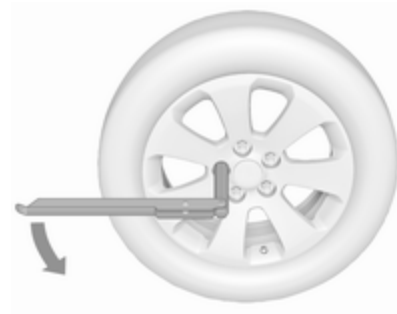

2. Klap hjulnøglen ud og kontroller at den sidder korrekt, løsn derpå alle hjulmøtrikkerne en halv omdrejning.

   Hjulene kan være beskyttet af låsehjulmøtrikker. Disse specielle møtrikker løsnes ved først at sætte adapteren på møtrikkens hoved, inden hjulnøglen monteres. Adapteren er placeret i handskerummet.

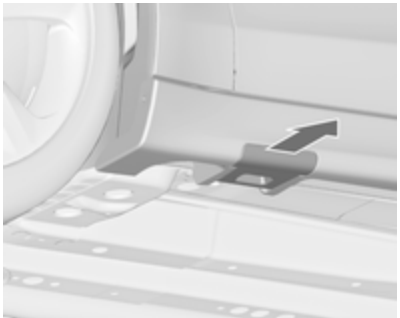

3. På nogle versioner kan bilens løftepunkt være dækket. Træk dækslet ud sidelæns.

4. Sørg for, at donkraften er korrekt placeret under bilens relevante løftepunkt.

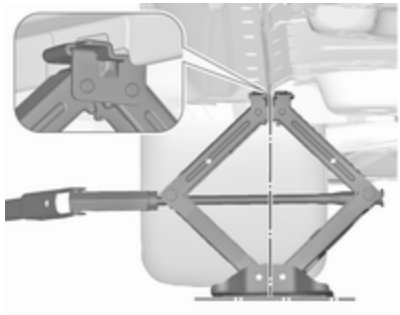

5. Sæt donkraften i den nødvendige højde. Anbring den direkte under løftepunktet, så den ikke kan skride ud.

Sæt hjulnøglen fast, kontroller at donkraften står lodret og drej hjulnøglen, indtil hjulet er frit af underlaget.

6. Skru hjulmøtrikkerne af.
7. Skift hjulet. Reservehjul ⇨ 294
8. Skru hjulmøtrikkerne på.
9. Sænk bilen og fjern donkraften.
10. Sæt hjulnøglen helt på og kontroller, at den sidder forsvarligt, og spænd hjulmøtrikkerne på kryds. Tilspændingsmomentet er 140 Nm.
11. Sørg for at ventilhullet i hjulkapslen flugter med dækventilen inden montering.

Sæt hjulmøtrikkernes hætter på.

12. Monter dækslet til bilens løftepunkt.
13. Sæt det udskiftede hjul ⇨ 294, bilens værktøj ⇨ 282 og adapteren til de låselige hjulmøtrikker ⇨ 66 på plads.
14. Kontroller dæktrykket på det nymonterede hjul. Få hjulmøtrikkernes tilspændingsmoment kontrolleret så hurtigt som muligt.

Få det defekte dæk udskiftet eller repareret så hurtigt som muligt.

Løfteposition for løfteplatform

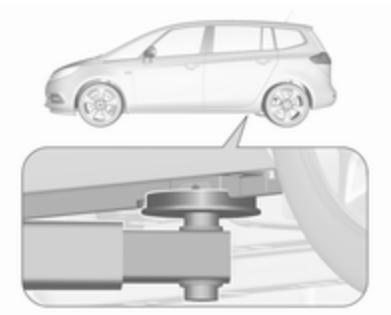

Løfteplatforms bagarms position i midten under udsparingen i forhøjningen.

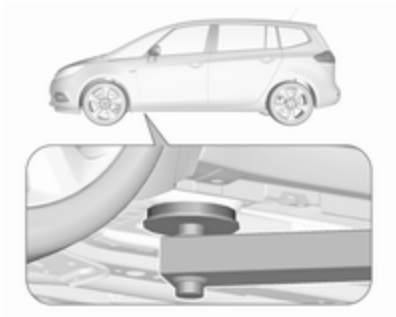

Løfteplatforms forarms position ved undervognen.

Reservehjul

Hvis der monteres et reservehjul, der er anderledes end de øvrige hjul, klassificeres det muligvis som et nødhjul, og de tilsvarende hastighedsgrænser gælder, selvom dette ikke angives på nogen etiket. Indhent assistance af et værksted for at fastslå, hvilken hastighedsgrænse der gælder.

Reservehjulet har en stålfælg.

Forsigtig
Ved brug af reservehjulet kan køreegenskaberne ændre sig, når det er mindre end de øvrige hjul, eller når der også er monteret vinterdæk. Få det defekte dæk udskiftet så hurtigt som muligt.

Reservehjulet er anbragt i en holder under bilens gulv.

1. Åbn opbevaringsrummet i bagagerummet ⇨ 282.
2. Fjern begge dæksler over sekskantboltene.

3. Sæt hjulnøglen på en sekskantbolt, og drej den venstre om, indtil der mærkes modstand.
4. Fortsæt med den anden sekskantbolt på samme måde.

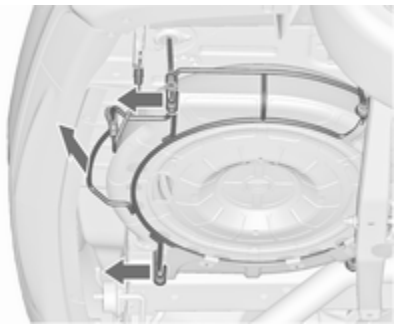

5. Løft reservehjulsholderen og åbn begge hager.
6. Sænk reservehjulsholderen.

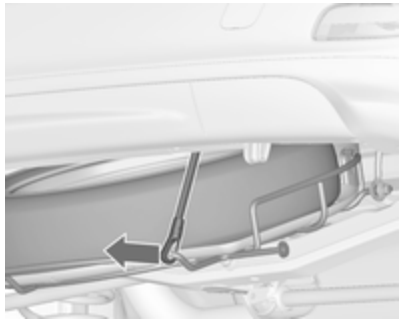

7. Løsn sikkerhedswiren.

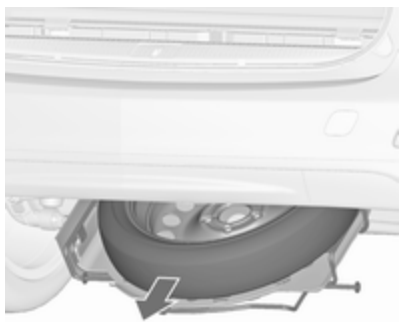

8. Sænk holderen helt ned, og tag reservehjulet ud.
9. Skift hjulet.

   Det beskadigede hjul skal fastgøres i lastrummet, se nedenfor.
10. Løft den tomme reservehjulsholder op, og anbring sikkerhedswiren.
11. Løft reservehjulsholderen yderligere, og sæt den i begge hager. Hagernes åbne sider skal pege i kørselsretningen.
12. Luk den tomme reservehjulsholder ved at dreje begge sekskantbolte med uret ved hjælp af hjulnøglen.
13. Sæt dækslerne over begge sekskantbolte.
14. Placer hjulnøglen og donkraften i opbevaringsrummet foran bagklappen.
15. Luk afdækningen til opbevaringsrummet.

Når reservehjulet anbringes i reservehjulsholderen, skal det placeres med dækventilen over hjulholderens fordybning.

Opbevaring af et beskadiget hjul i fuld størrelse i bagagerummet

Reservehjulsholderen er ikke beregnet til andre dækstørrelser end reservehjulet.

En beskadiget hjul, der er bredere end reservehjulet, skal opbevares i lastrummet og fastgøres med en rem. Værktøjssæt ⇨ 282.

Sæderne i tredje sæderække skal være klappet ned ⇨ 79.

1. Placer hjulet tæt ved den venstre side af lastrummet.

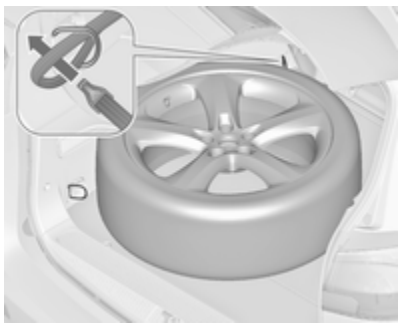

2. Før remmens ende med løkke gennem den forreste fastsurringskrog på venstre side.
3. Før remmens ende med krog gennem løkken, og træk i den, indtil remmen fastgøres sikkert til fastsurringskrogen.

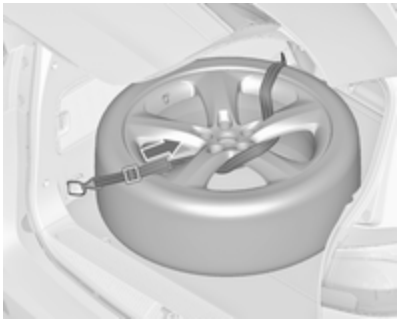

4. Før remmen gennem hjulets eger som vist på billedet.
5. Monter krogen i den bageste, venstre fastsurringskrog.
6. Stram remmen, og fastgør den med spændet.

⚠ Fare

Kør altid med opfældet og indkoblede bagsæderyglæn ved kørsel med et beskadiget fuldstørrelsehjul i lastrummet.

⚠ Advarsel

Opbevaring af en donkraft, et hjul eller andet udstyr i lastrummet kan forårsage personskader, hvis de ikke er forsvarligt fastspændt. Ved et pludseligt stop eller et sammenstød kan løst udstyr ramme en person.

Opbevar altid donkraften og værktøjet i de dertil indrettede opbevaringsrum, og fastgør dem.

Et beskadiget hjul anbragt i lastrummet skal altid fastgøres med remmen.

Nødhjul

Forsigtig

Ved brug af reservehjulet kan køreegenskaberne ændre sig, når det er mindre end de øvrige hjul, eller når der også er monteret vinterdæk. Få det defekte dæk udskiftet så hurtigt som muligt.

Monter kun ét nødhjul. Kør ikke hurtigere end 80 km/h. Kør langsomt i sving. Kør kun midlertidigt på nødhjulet.

Hvis bilen får et punkteret dæk bagtil, mens et andet køretøj trækkes, skal det midlertidige reservehjul monteres foran og dækket med fuld størrelse bagtil.

Snekæder ⇨ 288.

Reservehjul med dæk med omløbsretning

Monter så vidt muligt dæk med omløbsretning, så de ruller i køreretningen. Omløbsretningen vises ved hjælp af et symbol (f.eks. en pil) på dækkets side.

Hvis hjulene monteres modsat rotationsretningen:

- Køreegenskaberne kan ændre sig. Få det defekte dæk udskiftet eller repareret så hurtigt som muligt og monter det i stedet for reservehjulet.
- Kør specielt forsigtigt når det regner eller sner.

Starthjælp

Brug ikke hurtiglader til at starte.

Hvis batteriet er afladet, kan bilen startes ved hjælp af startkabler og et batteri fra en anden bil.

Brug ikke hurtiglader til at starte.

⚠ Advarsel

Der skal udvises stor forsigtighed ved start med startkabler. Afvigelser fra følgende instruktioner kan medføre skader på personer og materiel ved, at batterierne eksploderer, samt til beskadigelse af de elektriske systemer i begge biler.

⚠ Advarsel

Undgå batterikontakt med øjne, hud, tøj og lakerede overflader. Væsken indeholder svovlsyre, som kan forårsage personskader og materielle skader ved direkte kontakt.

- Undgå elektriske gnister eller åben ild i nærheden af bilbatteriet.
- Et fladt bilbatteri kan fryse allerede ved en temperatur på 0 °C. Et frosset bilbatteri skal tøs op, før startkablerne tilsluttes.
- Ved håndtering af batteriet bør der bruges beskyttelsesbriller og beskyttelsesbeklædning.
- Brug et starthjælpsbatteri med samme spænding (12 volt). Dets kapacitet (Ah) bør ikke være meget mindre end kapaciteten for det afladede bilbatteri.
- Benyt startkabler med isolerede polklemmer og et tværsnit på mindst 16 mm^2. I biler med dieselmotor skal tværsnittet være 25 mm^2.
- Afbryd ikke det afladede bilbatteri fra bilens ledningsnet.
- Sluk for alt unødvendigt elektrisk udstyr.
- Bøj Dem ikke ind over batteriet ved start med startkabler.
- Det ene kabels polklemmer må ikke berøre det andet kabels klemmer.
- Bilerne må ikke være i berøring med hinanden under starthjælpen.
- Træk parkeringsbremsen. Sæt i frigear, automatgear i **P**.
- Åbn pluspolens beskyttelseshætte i motorrummet på din bil og på starthjælpbatteriet.

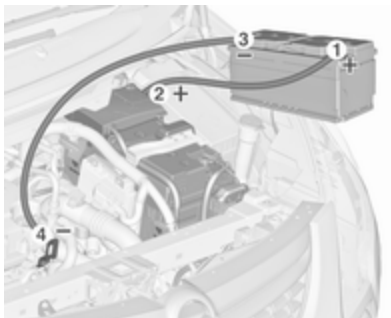

Rækkefølge, når kablerne skal tilsluttes:

1. Tilslut det røde kabel til starthjælpsbatteriets positive pol.
2. Tilslut den anden ende af det røde kabel til det afladede batteris positive pol.
3. Tilslut det sorte kabel til starthjælpsbatteriets negative pol.
4. Slut den anden ende af det sorte kabel til stelforbindelsespunktet i motorrummet på din bil.

Før kablerne på en sådan måde, at roterende dele i motorrummet ikke griber fat i dem.

Start af motoren:

1. Start motoren på den bil, der afgiver strøm.
2. Start den anden motor efter fem minutter. Forsøg på at starte bør foregå med intervaller på ét minut og bør ikke vare mere end 15 sekunder ad gangen.
3. Lad begge motorer køre i tomgang i ca. tre minutter med tilsluttede kabler.

4. Tænd for elektriske forbrugere (for eksempel forlygter, el-bagrude) i den bil, der modtager strøm.
5. Gentag ovennævnte procedure i nøjagtig omvendt rækkefølge, når kablerne skal fjernes.

Kørsel med påhæng

Bugsering af bilen

Frigør dækslet forneden og træk det af nedad.

Trækøjet ligger sammen med værktøjssættet ⇨ 282.

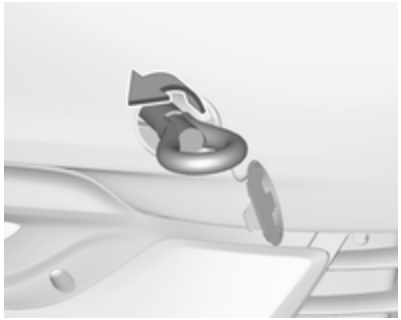

Skru trækøjet i så langt det kan komme, indtil det standser i vandret position.

Anbring slæbetovet - eller helst bugserstangen - i trækøjet.

Trækøjet må kun benyttes til bugsering og ikke til bjergning af bilen.

Tilslut tændingen for at frigøre ratlåsen og muliggøre aktivering af stoplys, horn og visker.

Skift gearvælgeren til frigear.

Frigør parkeringsbremsen.

Forsigtig

Sæt bilen langsomt i gang. Undgå ryk. For stor trækkraft kan beskadige bilen.

Når motoren ikke er i gang, skal der betydeligt større kraft til at bremse og styre.

Aktiver recirkulationssystemet og rul ruderne op, så udstødningsgasser fra den trækkende bil ikke kan trænge ind.

Biler med automatisk gearkasse: Bilen skal bugseres med forenden fremad, ikke hurtigere end 80 km/h og ikke længere end 100 km. I alle andre tilfælde, og når gearkassen er defekt, skal forhjulene løfte fri af vejbanen.

Søg hjælp på et værksted.

Efter bugsering skrues trækøjet af.

Isæt dækslet i bunden og luk.

Bugsering af en anden bil

Sæt en skruetrækker i åbningen ved dækslets nederste kant. Frigør dækslet ved forsigtigt at bevæge skruetrækkeren nedad. For at forhindre beskadigelse anbefales det at anbringe en klud mellem skruetrækkeren og rammen.

Trækøjet ligger sammen med værktøjssættet ⇨ 282.

Skru trækøjet i så langt det kan komme, indtil det standser i vandret position.

Fastsurringskrogen under bilen bagtil må under ingen omstændigheder anvendes som trækøje.

Anbring slæbetovet - eller endnu bedre bugserstangen - i trækøjet.

Trækøjet må kun benyttes til bugsering og ikke til bjergning.

Forsigtig

Sæt bilen langsomt i gang. Undgå ryk. For stor trækkraft kan beskadige bilen.

Efter bugsering skrues trækøjet af.

Isæt dækslet i bunden og sæt i hak.

Kosmetisk pleje

Udvendig pleje

Låse

Låsene er fra fabrikken behandlet med kvalitetslåsecylinderfedt. Brug kun optøningsmiddel, hvis det er absolut nødvendigt. Midlerne er affedtende og påvirker derfor låsenes funktionsdygtighed. Lad et værksted smøre låsene igen, hvis der er brugt et optøningsmiddel.

Vask

Miljøet har indflydelse på lakken. Derfor er det nødvendigt regelmæssigt at vaske og vokse lakken på bilen. Hvis bilen vaskes i vaskemaskine, vælg da et program med voksbehandling.

Fugleklatter, døde insekter, harpiks fra træerne, pollen og lignende indeholder bestanddele, der kan være skadelige for lakken, og bør derfor fjernes med det samme.

Hvis bilen vaskes i vaskemaskine, skal anvisningerne fra vaskemaskinens fabrikant følges. Vinduesvisker og bagrudevisker skal være slukket. Antenne og udvendigt tilbehør som f.eks. tagbagagebærer skal skrues af.

Hvis De vasker bilen i hånden, skal hjulkasserne spules rene.

Kanter og ombukninger ved døre, motorhjelm og bagagerum bør også tages med under rengøringen.

For at undgå skader skal blanke metaldele rengøres med en renseopløsning godkendt til aluminium.

Forsigtig

Brug altid et rengøringsmiddel med en pH-værdi på fire til ni.

Brug ikke rengøringsmidler på varme flader.

Motorrummet må ikke renses med damp- eller højtryksrenser.

Til slut skal bilen skylles grundigt og aftørres med et vaskeskind. Skyl skindet op jævnligt. Anvend ikke samme vaskeskind til lak og vinduer, da der

på den måde kan overføres rester af voks til glasset, hvor det sætter sig som en hinde.

Lad dørhængslerne smøre på et værksted.

Tjærepletter på lakken må ikke fjernes med hårde genstande. Benyt tjærefjernemiddel på lakerede overflader.

Lygter

Forlygteglassene og andre lygteglas er af plast. Der må ikke benyttes skurende, ætsende eller aggressive midler eller isskraber. Må ikke rengøres i tør tilstand.

Polering og voksbehandling

Voks bilen regelmæssigt (senest, når vandet ikke længere perler). Ellers vil lakken tørre ud.

Polering er kun påkrævet, hvis lakken er blevet mat, eller hvis der har sat sig faste partikler i den.

Lakpolish med silikone danner en beskyttende film, som gør voksbehandling overflødig.

Karrosseridele af plast må ikke behandles med voks eller poleringsmidler.

Ruder og viskerblade

Rengøres med en blød, fnugfri klud eller et vaskeskind ved brug af ruderens og insektfjerner.

Ved rengøring af bagruden indefra, skal du altid tørre parallelt med varmelegemet for at forhindre skader.

Is fjernes manuelt med en isskraber med skarpe kanter. Isskraberen presses fast mod ruden, så der ikke kommer snavs under skraberen, som kan ridse ruden.

Fjern tilbageværende snavs fra fedtede viskerblade med en blød klud og ruderens. Fjern også eventuelle rester af voks, insekter og lign. fra ruden.

Rester af is, forurening og kontinuerlig visning på en tør rude beskadiger viskerbladene og kan endog ødelægge dem.

Panoramatag

Brug aldrig opløsningsmidler eller slibende midler, brændstoffer, aggressive midler (f.eks. lakrens, acetoneholdige opløsningsmidler), syreholdige eller stærkt alkaliske midler eller skuresvampe til rengøring.

Hjul og dæk

Ingen rengøring med højtryksrenser.

Rengør fælge med et pH-neutralt rengøringsmiddel til fælge.

Lakerede fælge behandles med samme midler som karrosseriet.

Lakskader

Små lakskader udbedres med lakstift, inden der dannes rust. Større lakskader eller rust skal udbedres på et værksted.

Undervogn

Undervognen er delvist forsynet med et beskyttende PVC-lag resp. de kritiske områder er behandlet med beskyttelsesvoks.

Kontroller undervognen efter hver undervognsvask og få den behandlet med voks om nødvendigt.

Bitumen-kautsjuk-materialer kan beskadige PVC-laget. De bør lade et værksted udføre arbejder på undervognen.

Vask undervognen før og efter vinteren og kontroller det beskyttende vokslag.

System med flydende gas

⚠ Fare

Flydende gas er tungere end luft og kan samle sig i fordybninger.

Vær forsigtig ved arbejde på undervognen i en grav.

Ved lakeringsarbejde og ved brug af en tørrekabine ved en temperatur over 60 °C skal tanken med flydende gas afmonteres.

Der må ikke ændres på systemet med flydende gas.

Anhængertræk

Kuglestangen må ikke renses med damp- eller højtryksrenser.

Bagmonteret cykelholder

Rengør den bagmonterede cykelholder med damp- eller højtryksrenser mindst en gang om året.

Betjen den bagmonterede cykelholder med jævne mellemrum, hvis den ikke anvendes regelmæssigt, især om vinteren.

Luftspjæld

Rengør luftspjældene i forreste kofanger for at opretholde korrekt funktion.

Pleje af interiør

Kabine og polstring

Kabinen og instrumentafdækningen inklusive delene af træ rengøres med en tør klud eller kabinerens.

Rengør læderbetrækket med rent vand og en blød klud. Brug læderplejemiddel, hvis det er meget beskidt.

Instrumentgruppen og displayene må kun rengøres med en fugtig, blød klud. Brug en mild sæbeopløsning, hvis det er nødvendigt.

Rengør polstringen med støvsuger og børste. Pletter fjernes med tekstilrens.

Stof er evt. ikke farveægte. Det kan forårsage synlige misfarvninger, især på lyse polstringer. Pletter og misfarvninger, som kan fjernes, skal rengøres snarest muligt.

Rengør sikkerhedsseler med lunkent vand eller kabinerens.

Forsigtig

Luk Velcro-fastgørelseselementerne, da åbne Velcro-fastgørelseselementer på tøj kan beskadige sædernes polstring.

Dette gælder også for tøj med genstande med skarpe kanter, såsom lynlåse, bælter eller cowboybukser med nitter.

Dele af plast og gummi

Dele af plast og gummi kan plejes med samme midler som til karrosseriet. Brug eventuelt kabinerens. Anvend ikke andre midler. Undgå specielt opløsningsmidler og benzin. Ingen rengøring med højtryksrenser.

Service og vedligeholdelse

Generel information **305**
Serviceinformation 305
Anbefalede væsker, smøremidler og reservedele **306**

Generel information

Serviceinformation

Det er altafgørende for en økonomisk og sikker kørsel samt for at bilen kan holde sin værdi, at alt vedligeholdelsesarbejde udføres med de foreskrevne intervaller.

En detaljeret, opdateret serviceplan for Deres bil kan fås på værkstedet.

Servicedisplay ⇨ 107.

Europæiske serviceintervaller

Der kræves vedligeholdelse af bilen efter 30.000 km eller 1 år, alt efter hvad der indtræffer først, med mindre andet angives på servicedisplayet.

Et kortere serviceinterval kan være gældende for intensiv kørselsadfærd, f.eks. for taxier og politibiler.

De europæiske serviceintervaller er gældende for følgende lande:

Andorra, Belgien, Bosnien-Herzegovina, Bulgarien, Cypern, Danmark, Estland, Finland, Frankrig, Grækenland, Grønland, Holland, Irland, Island, Italien, Kroatien, Letland, Liechtenstein, Litauen, Luxembourg, Makedonien, Malta, Monaco, Montenegro, Norge, Polen, Portugal, Rumænien, San Marino, Schweiz, Serbien, Slovakiet, Slovenien, Spanien, Storbritannien, Sverige, Tjekkiet, Tyskland, Ungarn, Østrig.

Servicedisplay ⇨ 107.

Internationale serviceintervaller

Der kræves vedligeholdelse af bilen efter 15.000 km eller 1 år, alt efter hvad der indtræffer først, med mindre andet angives på servicedisplayet.

Vanskelige driftsforhold foreligger, hvis én eller flere af følgende faktorer ofte gør sig gældende: Kold start, kørsel med stop og start, kørsel med anhænger, bjergkørsel, kørsel på dårlige og sandede vejbelægninger, forhøjet luftforurening, tilstedeværelse af sand i luften og højt støvindhold, kørsel ved stor højde og store temperaturudsving. Under disse vanskelige driftsforhold kan visse former for service være påkrævet oftere end det normale serviceinterval.

De internationale serviceintervaller er gældende for de lande, der ikke er opført i de europæiske serviceintervaller.

Servicedisplay ⇨ 107.

Bekræftelser

Bekræftelse af udført servicearbejde noteres i service- og garantihæftet. Dato og kilometertal forsynes med stempel og underskrift fra det værksted, der har udført serviceeftersynet.

Sørg for, at service- og garantihæftet udfyldes korrekt, da det er absolut nødvendigt at have et løbende bevis for service, for at eventuelle garantikrav kan opfyldes, ligesom det er en fordel ved salg af bilen.

Serviceinterval med resterende motorolielevetid

Serviceintervallet er baseret på flere parametre afhængigt af brugen.

Servicedisplayet fortæller dig, hvornår der skal skiftes motorolie.

Servicedisplay ⇨ 107.

Anbefalede væsker, smøremidler og reservedele

Der må kun anvendes produkter, der opfylder de anbefalede specifikationer.

⚠Advarsel

Væsker og smøremidler er farlige og kan være giftige. Behandles med omhu. Se oplysningerne på beholderne.

Motorolie

Motorolie identificeres ud fra kvalitet og viskositet. Kvaliteten er vigtigere end viskositeten ved valg af den motorolie, der skal bruges. Oliekvaliteten sikrer f.eks. motorrenhed, slitagebeskyttelse og olieældningskontrol. Viskositetsklassen giver oplysninger om oliens tykkelse ved forskellige temperaturer.

Dexos er den nyeste motoroliekvalitet, der yder maksimal beskyttelse for benzin- og dieselmotorer. Hvis den ikke kan fås, skal der benyttes motorolie af andre anførte kvaliteter. Anbefalinger for benzinmotorer er også gældende for motorer, der kører på naturgas (CNG), LP-gas og ethanol (E85).

Vælg den korrekte motorolie på grundlag af dennes kvalitet og den minimale udetemperatur ⇨ 310.

Efterfyldning af motorolie

Forsigtig

Hvis der spildes olie, skal den tørres op og bortskaffes korrekt.

Motorolie af forskellige fabrikater og mærker kan blandes, forudsat at specifikationerne for motorolien mht. kvalitet og viskositet overholdes.

Brug af motorolier til alle benzinmotorer med kun ACEA-kvalitet er forbudt, idet det kan medføre beskadigelse af motoren under visse driftsbetingelser.

Vælg den korrekte motorolie på grundlag af dennes kvalitet og den minimale udetemperatur ⇨ 310.

Yderligere motorolieadditiver

Brug af yderligere additiver i motorolien kan medføre skader og få garantidækningen til at bortfalde.

Viskositetsklasser for motorolie

SAE-viskositetsklassen giver oplysninger om oliens tykkelse.

Multigrade-olie angives med to tal, f.eks. SAE 5W-30. Det første tal, der følges af et W, angiver viskositeten ved lav temperatur, og det andet tal viskositeten ved høj temperatur.

Vælg det relevante viskositetstal afhængigt af den minimale udetemperatur ⇨ 310.

Alle de anbefalede viskositetsklasser er egnet til høje udetemperaturer.

Køle- og frostvæske

Brug kun long life-frostvæske (LLC) med organisk syre, som er godkendt til bilen. Søg hjælp på et værksted.

Systemet er på fabrikken fyldt med kølevæske, der yder fremragende korrosionsbeskyttelse og frostbeskyttelse ned til ca. -28 °C. I nordlige lande med meget lave temperaturer yder den fabrikspåfyldte kølevæske frostbeskyttelse ned til ca. -37 °C. Denne koncentration bør opretholdes hele året rundt. Brug af yderligere kølevæskeadditiver, der har til formål at yde ekstra korrosionsbeskyttelse eller tætne mod mindre lækager, kan give funktionsproblemer. Ansvar for eventuelle følgeskader på grund af brug af yderligere kølevæskeadditiver vil blive afvist.

Bremse-/koblingsvæske

Med tiden absorberer bremsevæske fugtighed, hvilket reducerer bremsernes effektivitet. Bremsevæsken skal derfor udskiftes med de angivne intervaller.

Sprinklervæske

Brug kun sprinklervæske godkendt til bilen for at forebygge skader på viskerblade, lak, plastic- og gummidele. Søg hjælp på et værksted.

AdBlue

Brug kun AdBlue til reduktion af kvælstofilter i udstødningen ⇨ 207.

Tekniske data

Identifikation **308**
Stelnummer (VIN) 308
Typeskilt 308
Identifikation af motor 309
Data **310**
Anbefalede væsker og smøremidler 310
Motordata 313
Ydelse 315
Vægt 316
Dimensioner 317
Kapaciteter 318
Dæktryk 320

Identifikation

Stelnummer (VIN)

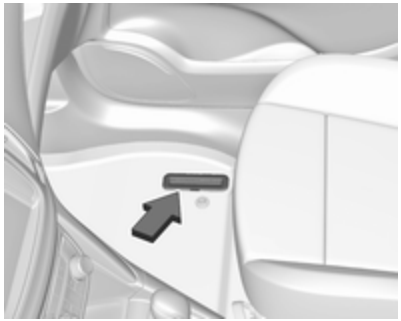

Stelnummeret kan være præget på typeskiltet og i vognbunden under gulvbelægningen, synligt under en afdækning.

Stelnummeret kan være præget på instrumentpanelet, synligt gennem forruden, eller på højre karosseripanel i motorrummet.

Typeskilt

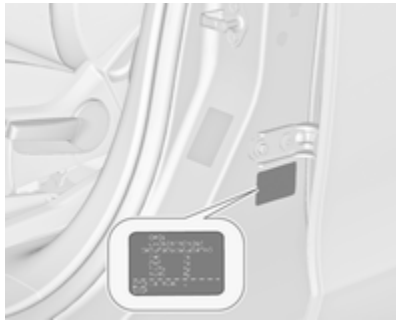

Typeskiltet er placeret i venstre eller højre fordørsramme.

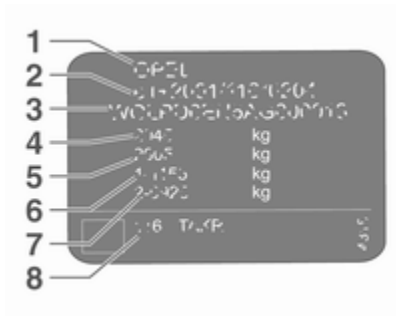

Oplysninger på typemærkat:

1 : producent
2 : driftstilladelsesnummer
3 : stelnummer
4 : tilladt totalvægt i kg
5 : tilladt totalvægt for vogntoget i kg
6 : maksimalt tilladt forakseltryk i kg
7 : maksimalt tilladt bagakseltryk i kg
8 : bil- eller landespecifikke data

Belastningen på for- og bagaksel må ikke sammenlagt overskride den tilladte totalvægt. Hvis vægten på forakslen f.eks. bliver fuldt udnyttet, må bagakslen kun belastes, indtil den tilladte totalvægt er nået.

De følgende tekniske data er udarbejdet i overensstemmelse med EU-standarder. Ret til ændringer forbeholdes. Hvis bilens papirer ikke stemmer overens med instruktionsbogen, gælder oplysningerne i bilens papirer.

Identifikation af motor

De tekniske datatabeller viser motorens id-kode. Motordata ⇨ 313.

For at finde den pågældende motor henvises til motoreffekten i EØF-overensstemmelseserklæringen, der følger med bilen, eller andre nationale registreringsdokumenter.

Data

Anbefalede væsker og smøremidler

Europæisk serviceplan

Påkrævet motoroliekvalitet

	Alle europæiske lande med europæisk serviceinterval ➪ 305		
Motoroliekvalitet	Benzinmotor B14NET	Alle andre benzinmotorer (herunder CNG, LP-gas, E85)	Dieselmotorer
dexos1 Gen2	✓	–	–
dexos2	–	✓	✓

Alle motorer undtagen B14NET: Hvis dexos-kvalitet ikke kan fås, må der ikke anvendes maks. 1 liter motorolie af kvaliteten ACEA C3 én gang mellem hvert olieskift.

Viskositetsklasser for motorolie

	Alle europæiske lande med europæisk serviceinterval ➪ 305
Udetemperatur	Benzin- og dieselmotorer
ned til -25 °C	SAE 0W-30 eller SAE 0W-40 SAE 5W-30 eller SAE 5W-40
under -25 °C	SAE 0W-30 eller SAE 0W-40

International serviceplan

Påkrævet motoroliekvalitet

	Alle lande med internationalt serviceinterval ⇨ 305		
Motoroliekvalitet	Benzinmotor B14NET	Alle andre benzinmotorer (herunder CNG, LP-gas, E85)	Dieselmotorer
dexos1 Gen2	✓	–	–
dexos2	–	✓	✓

Hvis dexos-kvalitet ikke kan fås, kan der anvendes de herunder angivne oliekvaliteter:

	Alle lande med internationalt serviceinterval ⇨ 305		
Motoroliekvalitet	Benzinmotor B14NET	Alle andre benzinmotorer (herunder CNG, LP-gas, E85)	Dieselmotorer
ACEA A3/B4	–	✓	✓
ACEA C3	–	✓	✓

Viskositetsklasser for motorolie

	Alle lande med internationalt serviceinterval ⇨ 305
Udetemperatur	Benzin- og dieselmotorer
ned til -25 °C	SAE 0W-30 eller SAE 0W-40 SAE 5W-30 eller SAE 5W-40
under -25 °C	SAE 0W-30 eller SAE 0W-40
ned til -20 °C	SAE 10W-30[1] eller SAE 10W-40[1]

[1] Tilladt, men brug af olier med dexos-kvalitet anbefales.

Motordata

Motorens typebetegnelse	B14NEL	B14NET	B14NET	B16XNT	B16SHT	B16SHL
Salgsbetegnelse	1.4	1.4	1.4 LPG	1.6 CNG	1.6	1.6
Producentkode	B14NET	B14NET	B14NET	B16XNT	B16SHT	B16SHT
Slagvolumen [cm^3]	1364	1364	1364	1598	1598	1598
Motoreffekt [kW]	88	103	103	110	147	125
ved omdr./min.	4200-6000	4900-6000	4900	5000	5500	4750-6000
Drejningsmoment [Nm]	200	200	200	210	280	260
ved omdr./min.	1850-4200	1850-4900	1850-4900	2300	1650-5000	1650-4500
Brændstoftype	Benzin	Benzin	Flydende gas/Benzin	Naturgas/Benzin	Benzin	Benzin
Oktantal RON[2)]						
Anbefalet	95	95	95	95	98	98
Mulig	98	98	98	98	95	95
Mulig	91	91	91	91	91	91
Yderligere brændstoftype	–	–	Flydende gas (LPG)	Naturgas (CNG)	–	–

2) En landespecifik mærkat på tankklappen kan være gældende i stedet for motorspecifikke krav.

Motorens typebetegnelse	B16DTJ	B16DTH	B20DTJ	B20DTH
Salgsbetegnelse	1.6 Turbo	1.6 Turbo	2.0 Turbo	2.0 Turbo
Producentkode	B16DTH	B16DTH	B20DTH	B20DTH
Slagvolumen [cm^3]	1598	1598	1956	1956
Motoreffekt [kW]	88	99	96	125
ved omdr./min.	4000	3500-4000	3750	4000
Drejningsmoment [Nm]	320	320	300	400
ved omdr./min.	2000	2000	1500-2750	1750-2500
Brændstoftype	Diesel	Diesel	Diesel	Diesel

Ydelse

Motor	B14NEL	B14NET	B14NET LPG	B16XNT CNG	B16SHL	B16SHT
Tophastighed[3] [km/h]						
Manuel gearkasse	190	200	195	200	–	–
med Stop-start-system	192	202	–	–	–	220
Automatisk gearkasse	–	197	–	–	208	–

3) Den angivne tophastighed kan opnås med egenvægt (fører ikke medregnet) plus 200 kg nyttelast. Specialudstyr kan reducere den angivne tophastighed.

Motor	B16DTJ	B16DTH	B20DTJ	B20DTH
Tophastighed[3] [km/h]				
Manuel gearkasse	–	–	–	208
med Stop-start-system	186	191	–	208
Automatisk gearkasse	–	–	190	205

3) Den angivne tophastighed kan opnås med egenvægt (fører ikke medregnet) plus 200 kg nyttelast. Specialudstyr kan reducere den angivne tophastighed.

Vægt

Tjenestevægt, grundmodel uden ekstraudstyr

	Motor	Manuel gearkasse	Automatisk gearkasse
5-sæders/7-sæders [kg]	B14NEL	1613/1640	–
	B14NET	1613/1640	1613/1640
	B14NET LPG	1664/1691	–
	B16XNT CNG	1701/1728	–
	B16SHL	–	1701/1728
	B16SHT	1664/1691	–
	B16DTJ	1701/1728	–
	B16DTH	1701/1728	–
	B20DTJ	–	1788/1815
	B20DTH	1733/1760	1788/1815

Specialudstyr og tilbehør øger egenvægten.

Læsseinformation ⇨ 94.

Dimensioner

Længde [mm]	4666
Bredde med indklappede sidespejle [mm]	1928
Bredde med to sidespejle [mm]	2100
Højde (uden antenne) [mm]	1620 - 1710
Længde af lastrummets gulv med nedklappet tredje sæderække [mm]	1094
Lastrummets længde med nedklappet anden og tredje sæderække [mm]	1842
Bagagerumsbredde [mm]	1057
Bagagerumshøjde [mm]	840
Akselafstand [mm]	2760
Vendediameter [m]	11,9

Kapaciteter

Motorolie

Motor	B14NEL	B14NET, B14NET LPG	B16XNT CNG	B16SHL, B16SHT
inkl. filter [l]	4,0	4,0	4,5	5,5
mellem MIN og MAX [l]	1,0	1,0	1,0	1,0

Motor	B16DTJ, B16DTH	B20DTJ	B20DTH
inkl. filter [l]	5,0	5,25	5,25
mellem MIN og MAX [l]	1,0	1,0	1,0

Brændstoftank

Benzin/diesel, påfyldningsmængde [l]	58
Naturgas CNG, påfyldningsmængde [kg] eller [l] Benzin, genopfyldningsmængde [l]	25 kg[4] eller 144 l 14
Flydende gas (LPG), påfyldningsmængde [l]	60

4) Ved 20 MPa/200 bar/2900 psi og 15 °C.

AdBlue-tank

AdBlue, genopfyldningsmængde [l]	7,5

Dæktryk

		Komfort med op til 3 personer		ECO med op til 3 personer		Med fuld last	
Motor	Dæk	For	Bag	For	Bag	For	Bag
		[kPa/bar] ([psi])	[kPa/bar] ([psi])	[kPa/bar] ([psi])	[kPa/bar] ([psi])	[kPa/bar] ([psi])	[kPa/bar] ([psi])
B14NEL, B14NET	215/60 R16, 225/50 R17, 235/45 R18, 235/40 R19	220/2,2 (32)	220/2,2 (32)	260/2,6 (38)	260/2,6 (38)	230/2,3 (33)	300/3,0 (43)
B14NET LPG	225/50 R17, 235/45 R18, 235/40 R19	220/2,2 (32)	220/2,2 (32)	260/2,6 (38)	260/2,6 (38)	230/2,3 (33)	300/3,0 (43)
B16XNT CNG	225/50 R17	220/2,2 (32)	220/2,2 (32)	260/2,6 (38)	260/2,6 (38)	230/2,3 (33)	280/2,8 (41)
B16SHL, B16SHT	225/50 R17, 235/45 R18, 235/40 R19	260/2,6 (38)	240/2,4 (35)	280/2,8 (41)	280/2,8 (41)	270/2,7 (39)	320/3,2 (46)

Motor	Dæk	Komfort med op til 3 personer		ECO med op til 3 personer		Med fuld last	
		For	Bag	For	Bag	For	Bag
		[kPa/bar] ([psi])	[kPa/bar] ([psi])	[kPa/bar] ([psi])	[kPa/bar] ([psi])	[kPa/bar] ([psi])	[kPa/bar] ([psi])
B16DTJ, B16DTH	215/60 R16, 225/50 R17, 235/45 R18, 235/40 R19	240/2,4 (35)	240/2,4 (35)	280/2,8 (41)[5]	280/2,8 (41)[5]	260/2,6 (38)	300/3,0 (43)
B20DTJ, B20DTH	225/50 R17, 235/45 R18, 235/40 R19	260/2,6 (38)	240/2,4 (35)	280/2,8 (41)	280/2,8 (41)	280/2,8 (41)	320/3,2 (46)
Alle	Nødhjul 125/70 R17	420/4,2 (61)	420/4,2 (61)	–	–	420/4,2 (61)	420/4,2 (61)

[5] I kombination med dæk med ultralav rullemodstand 300/3,0 (43).

Kundeinformation

Kundeinformation **322**
Overensstemmelseserklæring . 322
REACH 327
Reparation af kollisionsskader 327
Softwarebekræftelse 327
Registrerede varemærker 330
Bildataregistrering og databeskyttelse **331**
Registrering af hændelsesdata 331
Radiofrekvensidentifikation (RFID) 332

Kundeinformation

Overensstemmelseserklæring

Radiotransmissionssystemer

Denne bil har systemer, der sender og / eller modtager radiobølger i henhold til Direktiv 1999/5/EF eller 2014/53/EU. Producenterne af systemerne herunder erklærer overensstemmelse med Direktiv 1999/5/EF eller 2014/53/EU. Den fulde tekst i EU-overensstemmelseserklæringen for hvert system er tilgængelig på følgende internetadresse: www.opel.com/conformity

Importøren er
Opel / Vauxhall, Bahnhofsplatz, 65423 Ruesselsheim am Main, Germany.

Infotainment system R 4.0 / Navi 4.0
LGE

LG Electronics European Shared Service Center B.V., Krijgsman 1, 1186 DM Amstelveen, The Netherlands

Funktionsfrekvens (MHz)	Maksimum output (dBm)
2402.0 - 2480.0	4
2400.0 - 2483.5	13
5725.0 - 5850.0	13
2400.0 - 2483.5	4

DAB+ modul
Panasonic Automotive & Industrial

Systems Europe GmbH, Robert-Bosch-Straße 27-29, 63225 Langen, Germany

Funktionsfrekvens: I/T

Maksimum output: I/T

Laird-antenne
Laird

8100 Industrial Park Drive, Grand Blanc, MI, 48439 USA

Funktionsfrekvens: I/T

Maksimum output: I/T

Kathrain-antenne
Kathrein Automotive GmbH

Roemerring 1, 31137 Hildesheim, Germany

Funktionsfrekvens: I/T

Maksimum output: I/T

OnStar-modul
LGE

LG Electronics European Shared Service Center B.V., Krijgsman 1, 1186 DM Amstelveen, The Netherlands

Funktionsfrekvens (MHz)	Maksimum output (dBm)
2402 - 2480	4
2412 - 2462	18
880 - 915	33
1710 - 1785	24
1850 - 1910	24
1920 - 1980	24
2500 - 2570	23

Forreste radarenhed
Delphi

Delphiplatz 1, 42119 Wuppertal, Germany

Funktionsfrekvens: 76 - 77 GHz

Maksimum output: 55 EIRP dBm

Startspærre
Continental Automotive GmbH

Siemensstrasse 12, 93055 Regensburg, Germany

Funktionsfrekvens: 125 kHz

Maksimum output:
5,1 dBuA/m ved 10m

Fjernbetjeningens modtager
Continental Automotive GmbH

Siemensstrasse 12, 93055 Regensburg, Germany

Funktionsfrekvens: 433,92 MHz

Maksimum output: I/T

Fjernbetjeningens sender
Continental Automotive GmbH

Siemensstrasse 12, 93055 Regensburg, Germany

Funktionsfrekvens: 433,92 MHz

Maksimum output: -5,7 dBm

Dæktryksensorer
Schrader Electronics Ltd.

11 Technology Park, Belfast Road, Antrim BT41 1QS, Northern Ireland, United Kingdom

Funktionsfrekvens: 433,92 MHz

Maksimum output: 10 dBm

Fjernbetjeningens modtager til parkeringsvarmeren
Webasto Thermo & Comfort SE

Friedrichshafener Str. 9, 82205 D-Gilching, Germany

Funktionsfrekvens: I/T

Maksimum output: I/T

Fjernbetjeningens sender til parkeringsvarmeren
Webasto Thermo & Comfort SE

Friedrichshafener Str. 9, 82205 D-Gilching, Germany

Funktionsfrekvens: 869 MHz

Maksimum output: 14 dBm

Radarsystemer

Landespecifikke overensstemmelseserklæringer for radarsystemer vises på følgende side:

European Union
EC Directive: 1999/5/EC
Manufacturer: Delphi Electronics & Safety
Model / Type Designation: L2C0038TR
Description / Intended Use:
Electronically Scanned Radar (ESR),
a 76.5GHz adaptive cruise control system radar fitted to motor vehicles at vehicle manufacture
Applied Standards:
47 CFR Part 15
CEPT ERC Recommendation 70-03
EN 60950
EN 301 091
European Commission Directive 2006/28/EC
I declare that the product referenced above is in compliance with the essential requirements and other relevant provisions of Directive 1999/5/EC, on the approximation of the laws of the member states relating to Directive 1999/5/EC.

Brazil

Este equipamento opera em caráter secundário, isto é, não tem direito a proteção contra interferência prejudicial, mesmo de estações do mesmo tipo, e não pode causar interferência a sistemas operando em caráter primário

Indonesia
14785/POSTEL/2010
1982

Jordan
Type Approval No.: TRC/LPD/2009/87
Equipment Type: Low Power Device (LPD)

Malaysia

Approval #: B 05358

Moldova

8526

Morocco
AGREE PAR L'ANRT MAROC
Numéro d'agrément :
MR 4838 ANRT 2009
Date d'agrément : 22/5/2009

Singapore
Complies with
IDA Standards
DA105753

South Africa

TA-2009/163
APPROVED

South Korea

Taiwan
CCAB09LP4590T3

UAE
TRA
REGISTERED No:
0018923/09
DEALER No:
DA0047809/10

United States of America and Canada
Model / FCC ID: L2C0038TR IC: 3432A-0038TR

This device complies with Part 15 of the FCC Rules and with Industry Canada license-exempt RSS standard(s). Operation is subject to the following two conditions: (1) This device may not cause harmful interference, and (2) This device must accept any interference received, including interference that may cause undesired operation.

Le présent appareil est conforme aux CNR d'Industrie Canada applicables aux appareils radio exempts de licence. L'exploitation est autorisée aux deux conditions suivantes: (1) l'appareil ne doit pas produire de brouillage, et (2) l'utilisateur de l'appareil doit accepter tout brouillage radioélectrique subi, même si le brouillage est susceptible d'en compromettre le fonctionnement.

Note: Changes or modifications not expressively approved by the party responsible for compliance could void the user's authority to operate the equipment. The term "IC:" before the radio certification number only signifies that Industry Canada technical specifications were met.

Note: This equipment complies with radiation exposure limits set forth for an uncontrolled environment. This equipment should be installed and operated with minimum distance of 20 cm between the radiator and your body.

Wir leben Autos.

Konformitätserklärung

nach EG Richtlinie 2006/42/EG

Hiermit erklären wir, dass das Produkt:

Produktbezeichnung: Wagenheber

Typ/GM-Teilenummern: 13348505, 13504504

den Bestimmungen der Richtlinie 2006/42/EG entspricht.

Angewendete technische Normen:

GMN9737	Jacking
GM 14337	Standard Equipment Jack - Hardware Tests
GMN5127	Vehicle Integrity-Hoisting and Service Station Jacking
GMW15005	Standard Equipment Jack and Spare Tire, Vehicle Test
ISO TS 16949	Qualitätsmanagementsystem

Der Unterzeichner ist Bevollmächtigter für die Zusammenstellung der technischen Unterlagen.

Rüsselsheim, 31. Januar 2014

Hans-Peter Metzger
Engineering Group Manager Chassis & Structure
Adam Opel AG

Adam Opel AG
Bahnhofsplatz
65423 Rüsselsheim
T (0 61 42) 7-70, F (0 61 42) 7-7 88 00
www.opel.de

Vorstand:
Dr. Karl-Thomas Neumann (Vorsitzender),
Michael F. Ablessio, Holger Kimmes,
Michael Lohscheller, Dr. Thomas Sedran,
Peter Thom, Susanna Webber, Johan Willems

Aufsichtsrat:
Stephen J. Girsky (Vorsitzender)

Sitz der Gesellschaft: Rüsselsheim
Handelsregister:
Amtsgericht Darmstadt, HRB 89158

Ein Unternehmen der GM Gruppe

Oversættelse af original overensstemmelseserklæring

Overensstemmelseserklæring i henhold til EF-direktiv 2006/42/EF

Vi erklærer, at produktet:

Produktbetegnelse: Donkraft

Type/GM-reservedelsnummer: 13348505, 13504504

er i overensstemmelse med bestemmelserne i direktiv 2006/42/EF.

Anvendte tekniske standarder:

GMN9737	:	løftning med donkraft
GM 14337	:	standarddonkraft - materielprøver
GMN5127	:	biens lintegritet - hejsning og donkraftløft på servicestation
GMW15005	:	standarddonkraft og reservehjul, biltest
ISO TS 16949	:	kvalitetsstyringssystemer

Underskriveren er bemyndiget til at udarbejde den tekniske dokumentation.

Rüsselsheim, 31. januar 2014

underskrevet af

Hans-Peter Metzger

Engineering Group Manager Chassis & Structure

Adam Opel AG

D-65423 Rüsselsheim

REACH

Registration, Evaluation, Authorisation and Restriction of Chemicals (REACH) er en EU-forskrift, der er vedtaget for at forbedre beskyttelsen af menneskers sundhed og miljøet imod de risici, som kemikalier kan udgøre. Besøg www.opel.com/reach for at få yderligere informationer og adgang til Artikel 33-meddelelsen.

Reparation af kollisionsskader

Laktykkelse

Af produktionstekniske grunde kan lakkens tykkelse variere mellem 50 og 400 µm.

Derfor kan laktykkelsen ikke tages som et tegn på reparation af en kollisionsskade.

Softwarebekræftelse

Visse OnStar-komponenter indeholder libcurl- og unzip-software og anden tredjepartssoftware. Herunder findes de meddelelser og licenser, der er tilknyttet libcurl og unzip, og for anden tredjepartssoftware henvises til http://www.lg.com/global/support/opensource/index.

Du kan se den oversatte tekst under den oprindelige tekst.

libcurl

Copyright and permission notice

Copyright (c) 1996 - 2010, Daniel Stenberg, <daniel@haxx.se>.

All rights reserved.

Permission to use, copy, modify, and distribute this software for any purpose with or without fee is hereby granted, provided that the above copyright notice and this permission notice appear in all copies.

The software is provided "as is", without warranty of any kind, express or implied, including but not limited to the warranties of merchantability, fitness for a particular purpose and noninfringement of third party rights. In no event shall the authors or copyright holders be liable for any claim, damages or other liability, whether in an action of contract, tort or otherwise, arising from, out of or in connection with the software or the use or other dealings in the software.

Except as contained in this notice, the name of a copyright holder shall not be used in advertising or otherwise to promote the sale, use or other dealings in this Software without prior written authorization of the copyright holder.

unzip

This is version 2005-Feb-10 of the Info-ZIP copyright and license. The definitive version of this document should be available at ftp://ftp.info-zip.org/pub/infozip/license.html indefinitely.

Copyright (c) 1990-2005 Info-ZIP. All rights reserved.

For the purposes of this copyright and license, “Info-ZIP” is defined as the following set of individuals:

Mark Adler, John Bush, Karl Davis, Harald Denker, Jean-Michel Dubois, Jean-loup Gailly, Hunter Goatley, Ed Gordon, Ian Gorman, Chris Herborth, Dirk Haase, Greg Hartwig, Robert Heath, Jonathan Hudson, Paul Kienitz, David Kirschbaum, Johnny Lee, Onno van der Linden, Igor Mandrichenko, Steve P. Miller, Sergio Monesi, Keith Owens, George Petrov, Greg Roelofs, Kai Uwe Rommel, Steve Salisbury, Dave Smith, Steven M. Schweda, Christian Spieler, Cosmin Truta, Antoine Verheijen, Paul von Behren, Rich Wales, Mike White.

This software is provided “as is,” without warranty of any kind, express or implied. In no event shall Info-ZIP or its contributors be held liable for any direct, indirect, incidental, special or consequential damages arising out of the use of or inability to use this software.

Permission is granted to anyone to use this software for any purpose, including commercial applications, and to alter it and redistribute it freely, subject to the following restrictions:

1. Redistributions of source code must retain the above copyright notice, definition, disclaimer, and this list of conditions.
2. Redistributions in binary form (compiled executables) must reproduce the above copyright notice, definition, disclaimer, and this list of conditions in documentation and/or other materials provided with the distribution. The sole exception to this condition is redistribution of a standard UnZipSFX binary (including SFXWiz) as part of a self-extracting archive; that is permitted

without inclusion of this license, as long as the normal SFX banner has not been removed from the binary or disabled.

3. Altered versions--including, but not limited to, ports to new operating systems, existing ports with new graphical interfaces, and dynamic, shared, or static library versions--must be plainly marked as such and must not be misrepresented as being the original source. Such altered versions also must not be misrepresented as being Info-ZIP releases--including, but not limited to, labeling of the altered versions with the names “Info-ZIP” (or any variation thereof, including, but not limited to, different capitalizations), “Pocket UnZip,” “WiZ” or “MacZip” without the explicit permission of Info-ZIP. Such altered versions are further prohibited from misrepresentative use of the Zip-Bugs or Info-ZIP e-mail addresses or of the Info-ZIP URL(s).
4. Info-ZIP retains the right to use the names “Info-ZIP,” “Zip,” “UnZip,” “UnZipSFX,” “WiZ,” “Pocket UnZip,” “Pocket Zip,” and “MacZip” for its own source and binary releases.

libcurl

Meddelelse om copyright og tilladelse

Copyright (c) 1996-2010 Daniel Sternberg, <daniel@haxx.se>.

Alle rettigheder forbeholdes.

Tilladelse til at bruge, kopiere, ændre og distribuere denne software til noget formål, med eller uden afgift, gives herved, under forudsætning af, at ovenstående meddelelser om copyright og tilladelse fremgår af alle kopier.

Softwaren stilles til rådighed som den er og forefindes, uden nogen form for garanti, udtrykkelig eller underforstået, herunder blandt andet garantier for handelsmæssig kvalitet, egnethed til et bestemt formål og ikke-krænkelse af tredjeparts rettigheder. Forfatterne eller copyright-indehaverne hæfter under ingen omstændigheder for krav, skadeserstatning eller anden hæftelse, uanset om det er i et kontraktsøgsmål, erstatningsret uden for kontrakt, uden for eller i forbindelse med softwaren eller brug af eller andre dispositioner i forbindelse med softwaren.

Undtagen som angivet i nærværende meddelelse må navnet på en copyright-indehaver ikke bruges i reklame eller på anden måde til fremme af salg, brug eller andre dispositioner i forbindelse med softwaren, uden copyright-indehaverens forudgående skriftlige tilladelse.

unzip

Denne version af copyright og licens for Info-ZIP er dateret 10. februar 2005. Den definitive version af nærværende dokument er tilgængelig på ftp://ftp.info-zip.org/pub/infozip/license.html uden tidsbegrænsning.

Copyright (c) 1990-2005 Info-ZIP. Alle rettigheder forbeholdes.

For så vidt denne copyright og licens angår, defineres "Info-ZIP" som følgende gruppe af enkeltpersoner:

Mark Adler, John Bush, Karl Davis, Harald Denker, Jean-Michel Dubois, Jean-loup Gailly, Hunter Goatley, Ed Gordon, Ian Gorman, Chris Herborth, Dirk Haase, Greg Hartwig, Robert

Heath, Jonathan Hudson, Paul Kienitz, David Kirschbaum, Johnny Lee, Onno van der Linden, Igor Mandrichenko, Steve P. Miller, Sergio Monesi, Keith Owens, George Petrov, Greg Roelofs, Kai Uwe Rommel, Steve Salisbury, Dave Smith, Steven M. Schweda, Christian Spieler, Cosmin Truta, Antoine Verheijen, Paul von Behren, Rich Wales, Mike White.

Denne software leveres som den er og forefindes, uden nogen form for garanti, hverken udtrykkelig eller underforstået. Der kan ikke gøres ansvar gældende mod Info-ZIP eller dennes medarbejdere for direkte skader, indirekte skader, konkret dokumenterede tab eller følgeskader, der måtte opstå i forbindelse med brug af eller manglende evne til at bruge softwaren.

Tilladelse gives til enhver, der bruger denne software til noget formål, herunder til erhvervsmæssig brug, og til frit at ændre og distribuere den, dog med de nedenfor anførte begrænsninger:

1. Videredistribution af kildekode skal bibeholde ovenstående copyright-meddelelse, definition, ansvarsfraskrivelse og nærværende liste over betingelser.
2. Videredistribution i binær form (kompilerede eksekverbare programmer) skal gengive ovenstående copyright-meddelelse, definition, ansvarsfraskrivelse og nærværende liste over betingelser i den dokumentation og/eller andet materiale, der leveres med distributionen. Den eneste undtagelse herfra er videredistribution af en standard UnZipSFX binær fil (herunder SFXWiz) som en del af en selvudpakkende fil. Dette tillades uden at inkludere denne licens, forudsat at det normale SFX-banner ikke er fjernet fra binærfilen eller er deaktiveret.
3. Ændrede versioner, herunder f.eks. porte til nye operativsystemer, eksisterende porte med nye grafiske grænseflader, og dynamiske, delte eller statiske biblioteksversioner, skal være tydeligt mærkede som sådan og må ikke foregives at være den originale kilde. Sådanne ændrede versioner må heller ikke foregives at være Info-ZIP udgaver, herunder f.eks. mærkning af de ændrede versioner med navnene "Info-ZIP" (eller nogen variation heraf, f.eks. anden brug af store bogstaver), "Pocket UnZip", "WiZ" eller "MacZip", medmindre Info-ZIP giver udtrykkelig tilladelse hertil. Sådanne ændrede versioner må desuden ikke gøre misvisende brug af e-mail-adresser for Zip-Bugs eller Info-ZIP eller af nogen Info-ZIP URL.
4. Info-ZIP forbeholder sig ret til brug af navnene “Info-ZIP,” “Zip,” “UnZip,” “UnZipSFX,” “WiZ,” “Pocket UnZip,” “Pocket Zip” og “MacZip” til sine egne originale og binære udgivelser.

Registrerede varemærker

Apple Inc.

Apple CarPlay™ er et varemærke, der tilhører Apple Inc.

App Store® og iTunes Store® er registrerede varemærker, der tilhører Apple Inc.

iPhone®, iPod®, iPod touch®, iPod nano®, iPad® og Siri® er registrerede varemærker, der tilhører Apple Inc.

Aupeo! GmbH
AUPEO® er et registreret varemærke, der tilhører Aupeo! GmbH.

Bluetooth SIG, Inc.
Bluetooth® er et registreret varemærke, der tilhører Bluetooth SIG, Inc.

DivX, LLC
DivX® og DivX Certified® er registrerede varemærker, der tilhører DivX, LLC.

EnGIS Technologies, Inc.
BringGo® er et registreret varemærke, der tilhører EnGIS Technologies, Inc.

Google Inc.
Android™ og Google Play™ Store er varemærker, der tilhører Google Inc.

Stitcher Inc.
Stitcher™ er et varemærke, der tilhører Stitcher, Inc.

Verband der Automobilindustrie e.V.
AdBlue® er et registreret varemærke, der tilhører VDA.

Bildataregistrering og databeskyttelse

Registrering af hændelsesdata

Datalagringsmoduler i bilen

Et stort antal elektroniske komponenter i bilen indeholder datalagringsmoduler, som midlertidigt eller permanent lagrer tekniske data om bilens tilstand, hændelser og fejl. Disse tekniske informationer dokumenterer generelt tilstanden for dele, moduler, systemer eller miljøet:

- driftstilstande for systemkomponenter (f.eks. påfyldningsniveauer)
- statusmeddelelser for bilen og dens enkeltkomponenter (f.eks. antal hjulomdrejninger/rotationshastighed, deceleration, sideacceleration)
- funktionsfejl og defekter i vigtige systemkomponenter
- bilens reaktion i bestemte kørselssituationer (f.eks. airbagudløsning eller aktivering af stabilitetsreguleringssystemet)
- miljøforhold (f.eks. temperatur)

Disse data er udelukkende tekniske og hjælper med at identificere og rette fejl samt optimere bilens funktioner.

Der kan ikke oprettes kørselsprofiler, som indikerer de kørte ruter, med disse data.

Hvis der gøres brug af serviceydelser (f.eks. reparationsarbejde, serviceforløb, garantisager, kvalitetssikring), kan medarbejdere i servicenetværket (også producenten) udlæse denne tekniske information fra hændelsen og fejldatalagringsmoduler, der kræver særligt diagnoseudstyr. Hvis det kræves, modtager du yderligere informationer på disse værksteder. Når en fejl er blevet rettet, slettes dataene fra fejllagringsmodulet, eller de overskrives hele tiden.

Når bilen bruges, kan der opstå situationer, hvor disse tekniske data, der vedrører andre informationer (skadesrapport, skader på bilen, vidneudsagn osv.), evt. kan forbindes med en bestemt person - muligvis med hjælp af en ekspert.

Yderligere funktioner, der er aftalt kontraktligt med kunden (f.eks. lokalisering af bilen i nødsituationer), giver mulighed for overførsel af bestemte bildata fra bilen.

Radiofrekvensidentifikation (RFID)

RFID-teknologien bruges i nogle biler til funktioner som f.eks. dæktryksovervågning og sikkerhed for tændingssystemer. Den bruges også i forbindelse med enheder som f.eks. fjernbetjeninger til låsning/oplåsning af døre og start, og sendere til garageportåbnere. RFID-teknologien i Opel-biler anvender eller lagrer ikke personlige oplysninger og etablerer ikke forbindelse til andre Opel-systemer, der indeholder personlige oplysninger.

Stikordsregister

A

Adaptiv cruise control..... 117, 224
AdBlue..... 115, 207, 306
Advarsel, kollision fremme..... 230
Advarselsklokke 123
Advarselslamper..... 103
Advarselstrekant 92
Afstand til forankørende..... 114
Airbagmærkat..... 53
Airbag og selestrammere 111
Airbags 53
Airconditionsystem 191
Aktive hovedstøtter..... 36
Aktivering af Bluetooth-musik..... 161
Aktivering af navigationssystemet..... 167
Aktivering af radio..... 154
Aktivering af telefon..... 185
Aktivering af USB-audio..... 161
Aktivering af USB-billede..... 163
Aktivering af USB-film..... 164
Aktiv nødbremsning..... 234
Anbefalede væsker og smøremidler..... 310
Anbefalede væsker, smøremidler og reservedele . . 306
Angivelse af afstand fremme..... 234
Anhængertræk..... 255
Arbejde på bilen 262
Armlæn..... 41
Askebægre 102
Audioafspilning..... 161
Audiofiler..... 160
Automatisk gearkasse 210
Automatisk lydstyrke..... 151
Automatisk låsning 23
Automatisk nedblænding 29
Automatisk tilkobling af nærlys . . 131
Autostop..... 202

B

Baglygter 272
Bagmonteret cykelholder..... 70
Bagrudevisker/-sprinkler 99
Bagsæder..... 43
Bakkamera 240
Baklygter 136
Bakspejle..... 29
Barnesæder 60
Batterispænding 123
Belysning af midterkonsol 138
Belysningsfunktioner..... 138
Beskyttelse mod afladning af batteriet 139
Betjening..... 185
  Eksterne enheder..... 160
  Menu..... 148
  Navigationssystem..... 167
  Radio..... 154
  Telefon..... 185

Betjeningsdele
Infotainment-system..... 142
Rat..... 142
Betjeningselementer..... 97
Bilbatteri 266
Bildataregistrering og databeskyttelse..... 331
Bilens data..... 310
Bilens sikkerhed..... 25
Billedfiler..... 160
Bilpleje..... 301
Bil registreret foran..... 117
Blindvinkel-alarm..... 239
Blinklys 110
Blinklys og vognbaneskifte-lys . . 135
Blokeringsfri bremser 214
Blokeringsfri bremser (ABS) 113
Blue-indsprøjtning..... 207
Bluetooth
Bluetooth-forbindelse..... 182
Bluetooth-musikmenu..... 161
Generelt..... 160
Telefon..... 185
Tilknytning..... 182
Tilslutning af udstyr..... 160
Bluetooth-forbindelse..... 182
Bremse-/koblingsvæske..... 306
Bremseassistent 216
Bremse og kobling 112
Bremser 214, 266
Bremsevæske 266
BringGo..... 165
Brug..... 145, 154, 167, 180
Bluetooth..... 160
Menu..... 148
Navigationssystem..... 167
Radio..... 154
Telefon..... 185
USB..... 160
Brug af smartphone-applikationer..... 165
Brugen af denne håndbog 3
Brændstof..... 246
Brændstofforbrug - CO_2-emissioner 254
Brændstofmåler 104
Brændstofpåfyldning 249
Brændstofreserve 116
Brændstof til benzinmotorer 246
Brændstof til kørsel på flydende gas..... 248
Brændstof til naturgasdrift 248
Brændstofvælger 105
Bugsering af bilen 299
Bugsering af en anden bil 300
Bølgeområdevalg..... 154
Børnesikkerhedssystemer..... 60
Børnesikring 24

C

Car Pass 20
Centrallås 21
CNG..... 105, 248
Cruise control 116, 221
Cykelholder..... 70

D

DAB..... 158
Deaktivering af airbag 58, 112
DEF..... 207
Dieselbrændstof 247
Dieselpartikelfilter..... 115, 205
Dieseludstødningsvæske..... 207
Digital Audio Broadcasting..... 158
Dimensioner 317
Displayindstillinger..... 163, 164
Donkraft..... 282
Dug på lygteglassene 136
Dækmærkning 283
Dæktryk 283, 320
Dæktrykovervågning 284
Dæktrykovervågningssystem..... 115
Døre..... 24
Dør åben 117

E

Ekstra varmeapparat..... 196
Elektrisk indstilling 28
Elektrisk parkeringsbremse 113, 215
Elektrisk system..... 276

Elektrisk sædeindstilling 39
Elektroniske
kørselsprogrammer 212
Elektronisk klimastyring 192
Elektronisk stabilitetskontrol..... 218
Elektronisk stabilitetskontrol og
Traction Control-system..... 114
Elektronisk stabilitetskontrol
slået fra..... 114
El-opvarmet bagrude 32
El-ruder 30

F

Fare, advarsel og forsigtig 4
Faste ventilationsspjæld 197
Favoritlister..... 156
Genfinding af stationer..... 156
Lagring af stationer..... 156
Favoritter..... 172
Fejl 212
Fejl i den elektriske
parkeringsbremse..... 113
Fejlkontrollampe 112
Fejlmeddelelser 122
Filformater
Audiofiler..... 160
Billedfiler..... 160
Filmfiler..... 160
Filmafspilning..... 164
Filmfiler..... 160
Fjernbetjening 20
Fjernlys 116, 131
Fjernlysassistent..... 116, 131
Flex-Fix system..... 70
Follow-me-home-lys 138
Forlygter..... 130
Forlygter ved kørsel i udlandet . . 133
Forrude..... 30
Forrudevisker/-sprinkler 98
Forsæder..... 37
Forvarmning 115
Frontairbags 56
Frontopbevaring..... 68
Førerhjælpesystemer..... 221
Førerinformationscenter..... 117
Førstehjælpskasse 92

G

Gardinairbags 58
Geardisplay 210
Gearkasse 16
Gearskifte..... 114
Gearvælger 210
Genbrug af bilen 262
Generel information.... 160, 180, 255
Generelt..... 166, 181
Bluetooth..... 160
DAB..... 158
Infotainment-system..... 140
Navigation..... 166
Smartphone-applikationer..... 160
Telefon..... 181
USB..... 160
Genfinding af stationer..... 156
Grundlæggende betjening..... 148
Gulvafdækning 84

H

Halogenforlygter 269
Handskerum 66
Hastighedsbegrænser..... 117, 222
Havari..... 299
Havariblink 135
Hjulkapsler 288
Hjul og dæk 282
Hjulskift 291
Horn 13, 98
Hovedstøtter 35
Hurtigopkaldsnumre..... 185
Højtsiddende konsol 68
Håndbremse..... 214, 215

I

Identifikation af motor..... 309
Igangsætnings-assistent 217
Indfældelige spejle 28
Individuelle indstillinger 124
Indledning 3
Indlæsning af destination 172
Indstigningslys 138
Indstilling af hovedstøtter 8

Indstilling af rat 9, 97
Informationsdisplay..... 122
Informationsdisplays..... 117
Infotainment-kontrolpanel..... 142
Instrumentgruppe 103
Instrumentlys 275
Intellitext..... 158
Interaktivt kørselssystem..... 219
Interessepunkter..... 172

J

Justerbare ventilationsspjæld 196

K

Kabinebelysning..... 137
Kabinelys 137, 275
Kapaciteter 318
Katalysator 206
Klimastyring..... 190
Klimaanlæg 15
Km-tæller 103
Knapper på rattet 97
Kode..... 122
Kontakter..... 172
Kontrollamper..... 103, 108
Kontroller på bilen..... 262
Kontrol over bilen 199
Konvekse spejle 28
Kopholdere 67
Kort..... 167
Kurvelys..... 134
Køle- og frostvæske..... 306
Kølevandstermometer 107
Kølevæske 264
Kørelys 133
Kørsel med påhæng..... 255, 299
Kørselsforhold og tips til kørsel
med påhæng 255
Kørselskontrolsystem..... 217

L

Ladesystem 112
Lagrede indstillinger..... 21
Lagring af stationer..... 156
Lappesæt 289
Lastorganiseringssystem 88
Lastrum 24, 79
Lastrumsdækken 81
LED-forlygter..... 116, 134
Lighter 102
Liste over frakørsler..... 177
LPG..... 105, 248, 310
Luftindtag 197
Lydkontakter på rattet..... 142
Lydstyrke
Automatisk lydstyrke..... 151
Hastighedsstyret lydstyrke..... 151
Indstilling af lydstyrke..... 145
Lyd fra..... 145
Lydstyrke for berøringsbip..... 151
Lydstyrkebegrænsning ved
høje temperaturer..... 145
Maksimal startlydstyrke..... 151
Ringetonelydstyrke..... 151
TP-lydstyrke..... 151
Lydstyrke for berøringsbip..... 151
Lydstyrkeindstillinger..... 151
Lygter..... 130
Lysdiodeforlygter..... 271
Lys i solskærme 138
Lyskontakt 130
Lyslængderegulering 132
Lysstyrke for instrumentlys 137
Læselamper 138
Læsseinformation 94

M

Maksimal startlydstyrke..... 151
Manuel funktion 211
Manuel gearkasse 213
Manuelle ruder 30
Manuel nedblænding 29
Manuel sædeindstilling..... 38
Menubetjening..... 148
Menuen Hjem..... 148
Mobiltelefoner og CB-radioer..... 189
Modelspecifikke data 3
Motordata 313
Motorhjelm 262
Motorolie 263, 306, 310

Motorolietryk 115
Mute..... 145
Mønsterdybde 287
Måleinstrumenter..... 103

N
Navigation
Betjening af kort..... 167
Favoritter..... 172
Indlæsning af destination..... 172
Kontakter..... 172
Kortopdatering..... 166
Kortvisning..... 167
Liste over frakørsler..... 177
Nuværende position..... 167
Rutevejledning..... 177
Seneste destinationer..... 172
TMC-stationer..... 166, 177
Trafikale problemer..... 177
Normal brug af aircondition 197
Nummerpladelys 275
Nødopkald..... 184
Nøgler 19
Nøgler, låse..... 19

O
Olie, motor..... 263, 306, 310
Omdrejningstæller 104
OnStar..... 125
Opbevaring..... 66
Opbevaringsrum..... 66
Opbevaringsrum bag..... 81
Opbevaringsrum i armlæn 69
Opbevaringsrum i dørpanel..... 68
Opbevaringsrum midt på konsollen 70
Opbevaringsrum under passagersædet 69
Opkald
Funktioner under samtalen..... 185
Indgående opkald..... 185
Indledning af et telefonopkald. 185
Ringetone..... 185
Opkaldshistorik..... 185
Oplagring af bilen..... 261
Oplåsning af bilen 6
Opvarmede spejle 29
Opvarmet rat 97
Overensstemmelseserklæring.... 322
Overhalingsblink 132
Oversigt over betjeningsorganer 142
Oversigt over instrumentpanel 10

P
Panoramatag 33
Parkering 18, 204
Parkeringsassistent 236
Parkeringsbremse 215
Parkeringslys..... 130, 136
Partikelfilter..... 205
Placering af barnesæder 63
Pleje af interiør 303
Pollenfilter 197
Polstring..... 303
Punktering..... 291
Påhængsstabiliserings-assistent 259
Påløbs-afbrydelse 201

Q
Quickheat..... 196

R
Radio
Aktivering..... 154
Brug..... 154
DAB-konfiguration..... 158
DAB-meddelelser..... 158
Digital audio broadcasting (DAB)..... 158
Favoritlister..... 156
Genfinding af stationer..... 156
Intellitext..... 158
Konfiguration af RDS..... 157
Lagring af stationer..... 156
Radio Data System (RDS)..... 157
Regional..... 157
Regionalisering..... 157
Stationsindstilling..... 155
Stationssøgning..... 155
Valg af bølgeområde..... 154
Radio Data System (RDS) 157

Radiofrekvensidentifikation (RFID) 332
RDS 157
REACH 327
Regional 157
Regionalisering 157
Registrerede varemærker 330
Registrering af forhindringer 236
Registrering af hændelsesdata 331
Reparation af kollisionsskader 327
Reservehjul 294
Reststrøm fra 200
Ringetone
Ringetonelydstyrke 151
Ændring af ringetone 185
Ruder 30
Rutevejledning 177
Råd om kørsel 199

S

Selehusker 111
Selektiv katalysatorreduktion 207
Service 197, 305
Servicedisplay 107
Serviceinformation 305
Servostyring 114
Servostyringsvæske 265
Siddestilling 37
Sideairbags 57
Sideblink 274
Sidespejle 28
Sikkerhedsnet 90
Sikkerhedssele 8
Sikkerhedsseler 49
Sikringer 276
Sikringsboks i instrumentpanel 279
Sikringsboks i lastrum 280
Sikringsboks i motorrum 277
Skinner og kroge i bagagerummet 88
Smartphone 160
Telefonprojektion 165
Snekæder 288
Softwarebekræftelse 327
Solgardiner 32
Solskærme 32
Speedometer 103
Spejlindstilling 8
Sprinklervæske 266
Start 16
Start af motor 200
Starthjælp 297
Start og betjening 199
Startspærre 27, 116
Stationssøgning 155
Stelnummer (VIN) 308
Stemmevejvisning 167
Stikdåser 101
Stop/start-system 202
Strømafbrydelse 212
Styring 199
Surrekroge 88
Symboler 4
Systemindstillinger 152
Sædeindstilling 6
Sæder i anden sæderække 43
Sæder i tredje sæderække 47
Sædevarme 42

T

Tag 33
Tagbagagebærer 93
Taglast 94
Talegenkendelse 180
Telefon
Bluetooth 181
Bluetooth-forbindelse 182
Funktioner under samtalen 185
Generelt 181
Hurtigopkaldsnummer 185
Indgående opkald 185
Indtastning af et nummer 185
Nødopkald 184
Opkaldshistorik 185
Telefonbog 185
Telefonens hovedmenu 185
Valg af ringetone 185
Telefonbog 185
Telefonprojektion 165
Tilbehør og ændring af bilen 261
Tilknytning 182

Tilkørsel af ny bil 199
TMC-stationer..... 166
Toneindstillinger..... 150
TP-lydstyrke..... 151
Traction Control 217
Traction Control-system slået fra 114
Trafikale problemer..... 177
tragt..... 249
Trepunktssele 50
Triptæller 103
Træd på pedalen..... 113
Trækkrog 256
Trækstang..... 255
Typeskilt 308
Tyverialarm 25
Tyverisikring 25, 141
Tænd for Infotainment-systemet. 145
Tændingslåsens stillinger 199
Tågebaglygte..... 136
Tågebaglys 116
Tågeforlygter 135
Tågelygter 271
Tågelys 116

U

Udetemperatur 100
Udfoldelige fralæggeborde 92
Udluftning af brændstofsystem .. 268
Udskiftning af pærer 269
Udskiftning af viskerblade 268
Udstødning 205
Udvendige lygter 12, 116
Udvendig pleje 301
Ultralydsparkeringssensorer..... 236
Ur..... 100
USB
  Generelt..... 160
  Tilslutning af udstyr..... 160
  USB-audiomenu..... 161
  USB-billedmenu..... 163
  USB-filmmenu..... 164

V

Varme- og ventilationssystem ... 190
Vejskiltassistent..... 117, 242
Vejvisning 177
Ventilation..... 190
Ventilationsspjæld..... 196
Vinterdæk 282
Viskere og sprinkler 14
Visning af billeder..... 163
Vognbaneskiftadvarsel..... 114, 245
Vægt 316
Værktøj 282
Værktøjssæt..... 282

Y

Ydelse 315

Æ

Ændring af dæk- og hjulstørrelse 288

www.opel.com

Copyright by ADAM OPEL GmbH, Rüsselsheim, Germany.

Oplysningerne i denne publikation gælder for det tidspunkt, der er angivet nedenfor. Adam Opel GmbH forbeholder sig ret til at foretage ændringer i bilernes teknik, udstyr og form i forhold til oplysningerne i denne publikation samt til ændringer af selve publikationen.

Udgave: august 2017, ADAM OPEL GmbH, Rüsselsheim.

Trykt på klorfrit, bleget papir.

ID-OZACOLSE1708-da