Indhold

Introduktion 2
Kort og godt 6
Nøgler, døre og ruder 26
Sæder, hovedstøtter 42
Opbevaring 64
Instrumenter og betjeningselementer 74
Lygter 104
Infotainment system 111
Klimastyring 114
Kørsel og betjening 122
Vedligeholdelse af bilen 149
Service og vedligeholdelse 186
Tekniske data 199
Kundeinformation 217
Stikordsregister 218

Introduktion

Brændstof	Betegnelse			
Motorolie	Kvalitet			
	Viskositet			
Dæktryk		Dækstørrelse	Fortil	Bagtil
	Sommerdæk			
	Vinterdæk			
Vægt				
	Beregning af totalvægt			
	- Egenvægt basismodel			
	- Mervægt			
	- Tungt tilbehør			
	= Belæsning			

Bilens data

Noter Deres bils data på den foregående side, så de er let tilgængelige. Disse oplysninger findes i afsnittene "Service og vedligeholdelse" og "Tekniske data" samt på typeskiltet.

Introduktion

Deres bil er en designbaseret kombination af avanceret teknologi, sikkerhed, miljøvenlighed og økonomi.

Denne instruktionsbog giver Dem alle de oplysninger, der er nødvendige, for at De kan køre Deres bil sikkert og effektivt.

Gør Deres passagerer opmærksomme på, at forkert brug af bilen kan føre til uheld og legemsbeskadigelse.

De skal altid overholde gældende love og bestemmelser i det land, De befinder Dem i. Disse kan afvige fra oplysningerne i denne instruktionsbog.

Når instruktionsbogen angiver, at man bør opsøge et værksted, anbefaler vi, at De opsøger en autoriseret Opel reparatør.

Alle autoriserede Opel reparatører yder førsteklasses service til rimelige priser. Værkstedernes erfarne mekanikere, som er uddannet hos Opel, arbejder efter Opels særlige anvisninger.

Kundelitteraturen bør altid opbevares lettilgængelig i bilens handskerum.

Brug af instruktionsbogen

- Instruktionsbogen beskriver alle de optioner og funktioner, der kan fås til denne model. **Visse beskrivelser, bl.a. af display- og menufunktioner, gælder muligvis ikke for Deres bil på grund af modelvariant, landespecifikationer, specialudstyr eller tilbehør.**
- De vil få et indledende overblik ved at læse afsnittet "Kort og godt".
- Indholdsfortegnelsen i begyndelsen af instruktionsbogen og i de enkelte kapitler viser, hvor man kan finde de forskellige oplysninger.
- Ved hjælp af stikordsregisteret kan man søge efter specifikke oplysninger.
- Gule pile i illustrationerne fungerer som referencepunkter eller angiver noget, der skal gøres.
- Sorte pile i illustrationerne viser en reaktion eller næste handling, der skal udføres.
- I denne instruktionsbog vises biler med rattet i venstre side. Biler med rattet i højre side betjenes på lignende måde.
- Instruktionsbogen anvender fabrikkens motorbetegnelser. De tilsvarende salgsbetegnelser findes i kapitlet "Tekniske data".
- Retningsangivelser i beskrivelserne som f.eks. højre og venstre eller for og bag henviser altid til kørselsretningen.
- Det er ikke sikkert, at bilens displayskærme understøtter Deres specifikke sprog.
- Displaymeddelelser og mærkater i bilen er angivet med **fed** skrift.

Fare, Advarsel, Forsigtig

⚠Fare

Tekster mærket med ⚠**Fare** angiver, at der er risiko for livstruende skader. Manglende overholdelse af instruktionerne kan være forbundet med livsfare.

⚠Advarsel

Tekster mærket med ⚠**Advarsel** angiver, at der er risiko for ulykker eller personskader. Manglende overholdelse af instruktionerne kan medføre legemsbeskadigelse.

Forsigtig

Tekster mærket med **Forsigtig** angiver, at der kan være risiko for skade på bilen. Manglende overholdelse af instruktionerne kan medføre beskadigelse af bilen.

Symboler

Sidehenvisninger angives med ⇨.
⇨ betyder "se side".

God tur.

Adam Opel GmbH

Kort og godt

Før kørslen

Oplåsning af bilen

Fjernbetjening

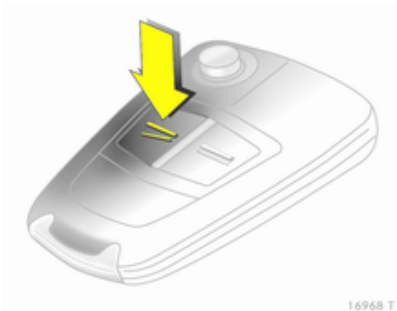

Tryk på knappen ⊼ for at oplåse og åbne døren. Bagklappen åbnes ved at trykke på knappen under listen.

Trådløs fjernbetjening ⇨ 27, centrallås ⇨ 31, bagagerum ⇨ 34.

Elektronisk nøgle

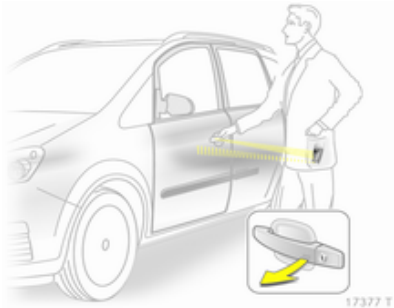

Når man har den elektroniske nøgle på sig, behøver man blot at trække i dørhåndtaget for at oplåse bilen og åbne døren. Bagklappen åbnes ved at trykke på knappen under listen.

Open&Start-system ⇨ 28.

Sædeindstilling

Sædeposition

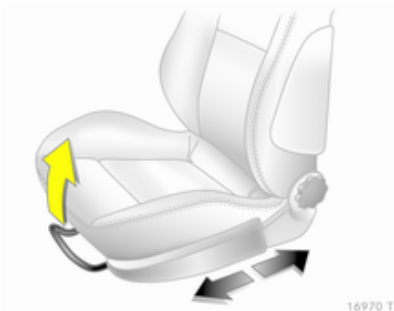

Træk bøjlen opad, forskyd sædet, slip bøjlen.

Sædeindstilling ⇨ 44, sædeposition ⇨ 44.

Sæderyglæn

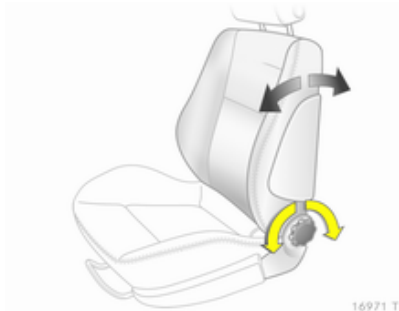

Drej håndhjulet. Læn Dem ikke mod ryglænet under indstillingen.

Sædeindstilling ⇨ 44, sædeposition ⇨ 44, nedfældning af passagersædets ryglæn ⇨ 46.

Sædehøjde

Pumpebevægelser med håndtaget

Opad = Sæde længere op
Nedad = Sæde længere ned

Sædeindstilling ⇨ 44, sædeposition ⇨ 44.

Sædehældning

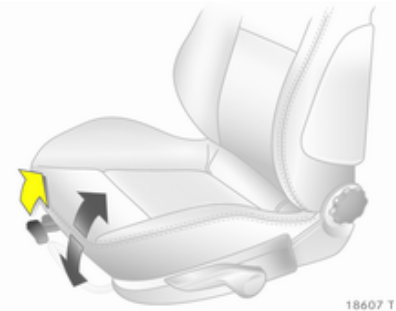

Træk i håndtaget og indstil hældningen ved at forskyde kropsvægten. Slip håndtaget og lad sædet gå hørbart i hak.

Sædeindstilling ⇨ 44, sædeposition ⇨ 44.

Indstilling af hovedstøtte

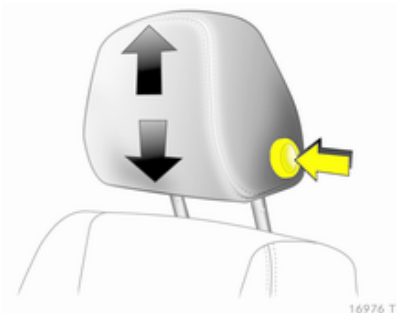

Tryk på udløserknappen, indstil højden og lad støtten gå i hak.

Hovedstøtter ⇨ 42.

Sikkerhedssele

Træk sikkerhedsselen ud og klik den på plads i selelåsen. Sikkerhedsselen må ikke være snoet og skal slutte tæt til kroppen. Ryglænet må ikke være lænet for langt bagover (maksimalt ca. 25°).

Sikkerhedsselen udløses ved at trykke på den røde knap i selelåsen.

Sikkerhedsseler ⇨ 52, airbagsystem ⇨ 55, sædeposition ⇨ 44.

Spejlindstilling

Indstilling af indvendigt spejl

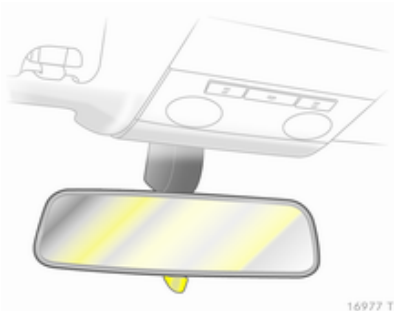

Hvis knappen på undersiden vippes, mindskes risikoen for blænding.

Bakspejl ⇨ 38, automatisk nedblændende bakspejl ⇨ 39.

Indstilling af sidespejle

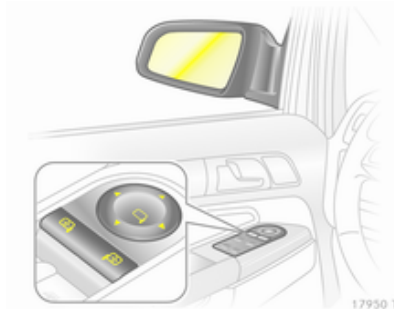

Vælg det ønskede sidespejl og indstil.

Elektrisk indstilling ⇨ 37, konvekse sidespejle ⇨ 37, indfældning af sidespejle ⇨ 37, el-opvarmede sidespejle ⇨ 38.

Indstilling af rat

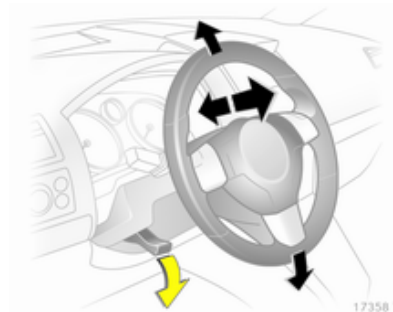

Træk håndtaget nedad, indstil rattet, skub derefter håndtaget opad og kontroller, at det er gået i hak. Indstilling af rattet må kun foretages, når bilen holder stille, og rattet er låst op.

Airbagsystem ⇨ 55, tændingsstillinger ⇨ 123.

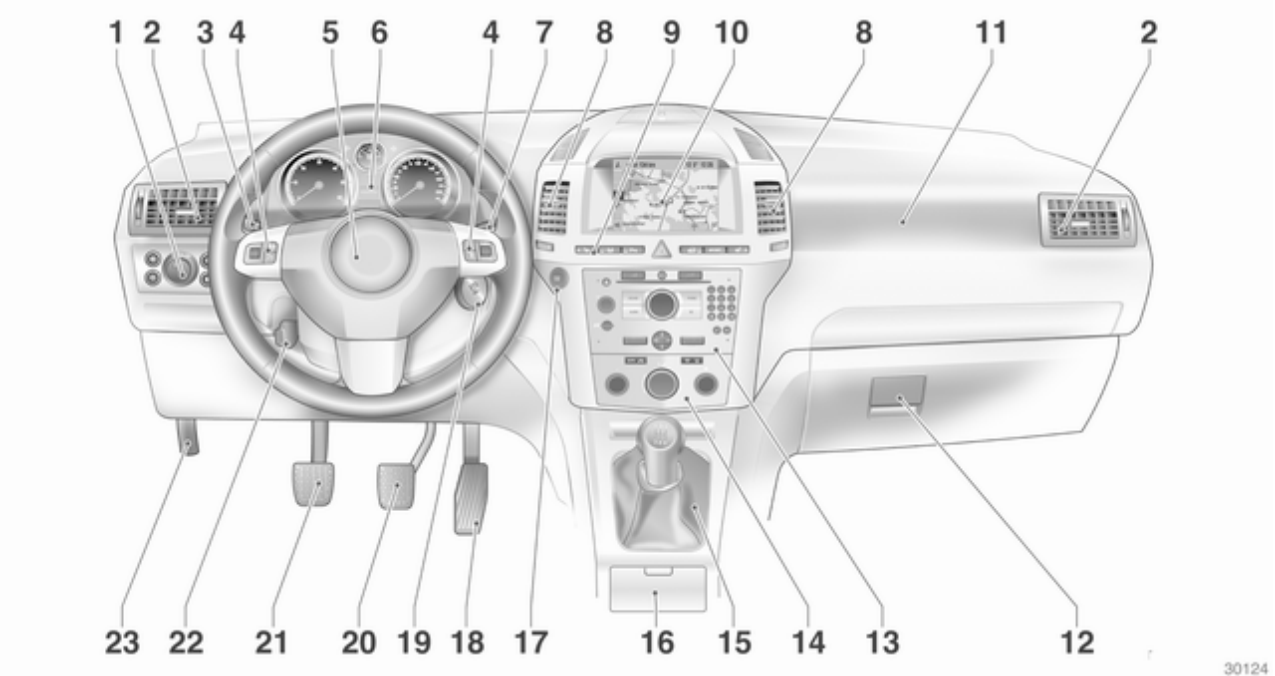
1
2
3
4
5
6
4
7
8
9
10
8
11
2
23
22
21
20
19
18
17
16
15
14
13
12
30124

Oversigt over instrumentbræt

1 Lyskontakt 104
Instrumentbelysning 108
Tågebaglygte 107
Tågeforlygter 107
Lyslængderegulering 105

2 Ventilationsspjæld i siderne 120

3 Blinklys og baneskiftesignal, overhalingsblink, nærlys og fjernlys 107
Orienteringslys 110
Parkeringslys 108
Cruise control 89

4 Fjernbetjening på rattet 74

5 Horn 75
Førerairbag 56

6 Instrumenter 80

7 Vinduesvisker, forrudevasker, forlygtevasker 75

8 Midterste ventilationsspjæld 120

9 Venstre sædeopvarmning 47
Overvågningssystem for dæktryktab 171
Kontrolsystem for dæktryk . . 170
Ultralydsparkerings-sensorer 86
Havariblink 106
Centrallås 31
Sportsprogram 86
Højre sædeopvarmning 47
Brændstofvælger 81

10 Informationsdisplay 90
Kørecomputer 99
Elektronisk klimastyring 117

11 Passagerairbag 56

12 Handskerum 64

13 Infotainment-system 111

14 Klimastyring 114

15 Gearvælger, manuel gearkasse 131
Automatiseret gearkasse 131
Automatisk gearkasse 126

16 Askebæger 79

17 **Start/Stop**-knap 28

18 Speeder 122

19 Tændingslås med ratlås 123
Sensorfelt til nødbetjening af Open&Start-system 28

20 Bremse 135

21 Kobling 122

22 Indstilling af rat 74

23 Greb til åbning af motorhjelm 150

Lygter

Lyskontakten har følgende positioner

0	=	Slukket
	=	Positionslys
D	=	Forlygter
AUTO	=	Automatisk tilkobling af nærlys

Tågelygter

	=	Tågeforlygter
	=	Tågebaglygte

Lygter ⇨ 104, kontrollampe for tændte lygter ⇨ 97.

Overhalingsblink, fjernlys og nærlys

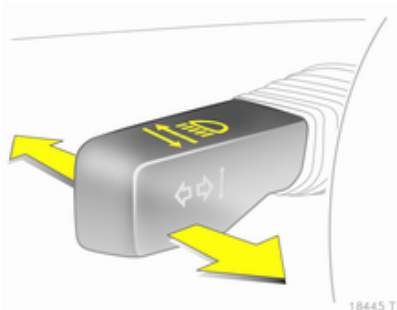

Overhalingsblink	=	Træk armen mod rattet
Fjernlys	=	Tryk armen fremad
Nærlys	=	Tryk eller træk i armen

Fjernlys ⇨ 105, overhalingsblink ⇨ 105.

Blinklys

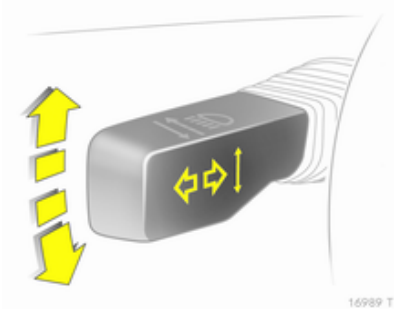

Til højre	=	Arm opad
Til venstre	=	Arm nedad

Blinklys og baneskift-signal ⇨ 107.

Havariblink

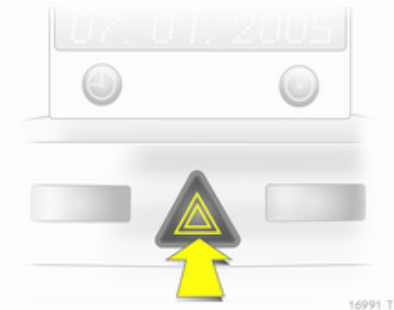

Aktivering med knap ⚠.

Havariblink ⇨ 106.

Horn

Tryk på 📯.

Forrudevasker og -viskere

Vinduesviskere

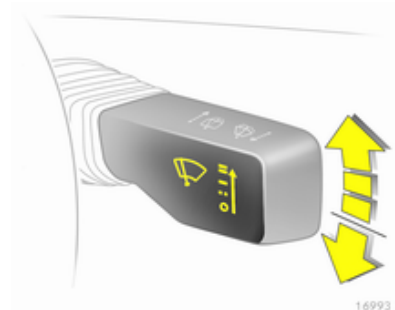

═ = Hurtigt
— = Langsomt
– – = Intervalfunktion resp. automatisk viskerfunktion med regnsensor
O = Slukket

Ved at trykke armen nedad kører vinduesviskeren én gang, selv om den er slukket.

Vinduesvisker ⇨ 75, udskiftning af viskerblad ⇨ 154.

Forrude- og forlygtevaskere

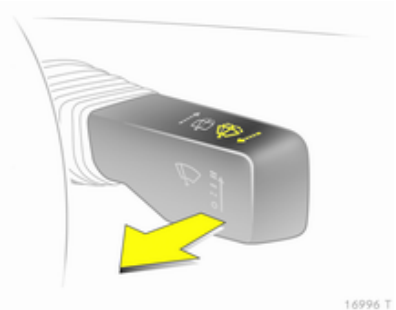

Træk armen mod rattet.

Forrude- og forlygtevaskere ⇨ 75, sprinklervæske ⇨ 153.

Bagrudevisker og bagrudevasker

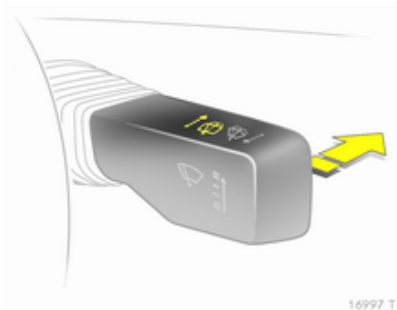

Tænd visker	=	Tryk armen fremad
Sluk visker	=	Tryk armen fremad igen
Vask	=	Tryk armen helt frem og hold den der

Bagrudevisker og bagrudevasker ⇨ 76, udskiftning af viskerblad ⇨ 154, sprinklervæske ⇨ 153.

Klimastyring

El-bagrude, el-opvarmede sidespejle

Varmen betjenes ved tryk på ⊞-knappen.

El-bagrude ⇨ 41.

Afdugning og afisning af ruder

Luftfordeling på ⛐.

Sæt temperaturknappen på det varmeste niveau.

Sæt blæserhastigheden på højeste niveau eller på **A**.

Slå kølingen ❄ til.

Tryk på ⛐.

Klimastyring ⇨ 114.

Transmission

Manuel gearkasse

Bakgear: Når bilen holder stille: træd koblingen ned og vent i 3 sekunder, træk knappen på gearstangen op, og sæt i bakgear.

Hvis det ikke lykkes at sætte bilen i gear: Sæt gearvælgeren i frigear, slip koblingen helt, og træd på koblingen igen. Sæt derefter gearvælgeren i gear igen.

Manuel gearkasse ⇨ 131.

Automatiseret gearkasse

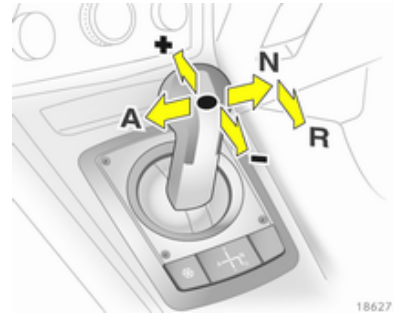

N = Neutral position
● = Kørestilling
+ = Skift til højere gear
- = Skift til lavere gear
A = Skift mellem automatisk og manuel gearfunktion.
R = Bakgear (med gearlås)

Automatiseret gearkasse ⇨ 131.

Automatisk gearkasse

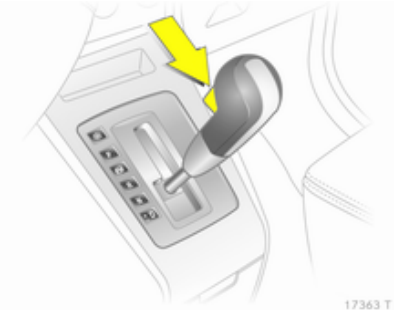

P = Parkeringsstilling
R = Bakgear
N = Neutral position
D = Kørestilling

Gearvælgeren kan kun flyttes vær fra **P** eller **N**, når tændingen er slået til, og bremsepedalen trædes ned (gearvælgerlås). Tryk på knappen på gearvælgeren for at skifte til **P** eller **R**.

Den automatiske gearkasse fås i to versioner ⇨ 126.

Start

Inden man begynder at køre, skal følgende kontrolleres

- Dæktryk og dækkenes tilstand ⇨ 170, ⇨ 212.
- Oliestand og væskestande ⇨ 151.
- At samtlige ruder, spejle, lygter og nummerplader virker og er fri for snavs, sne og is.
- At sæder, sikkerhedsseler og spejle er indstillet korrekt ⇨ 44, ⇨ 53, ⇨ 37.
- Bremsernes funktion ved lav hastighed. Det gælder især, hvis der er fugt på bremserne.

Start af motor med tændingslås

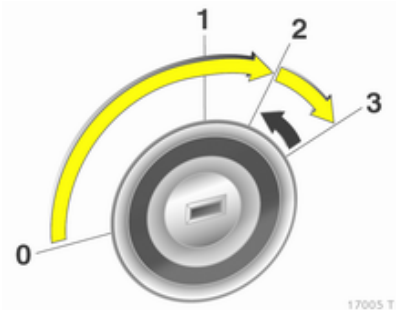

Drej nøglen til position 1. Bevæg rattet lidt for at frigøre ratlåsen. Træd kobling og bremse ned, sæt den automatiske gearkasse i **P** eller **N**, træd ikke på speederen; til forglødning af dieselmotorer drejes nøglen til 2, indtil kontrollampen ⌇ slukkes, hvorefter nøglen drejes til 3; slip nøglen, når motoren går i gang.

Start af motor med Start/Stop-knap

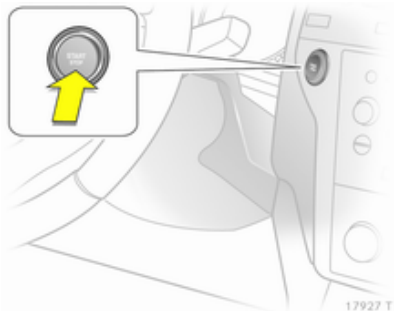

Den elektroniske nøgle skal være inde i bilen. Træd kobling og bremse ned, sæt den automatiske gearkasse på **P** eller **N**, træd ikke på speederen; til forglødning ved dieselmotor trykkes kort på knappen, bevæg rattet lidt for at frigøre ratlåsen, vent indtil kontrollampen ϖ slukkes, hvorefter der trykkes på knappen i 1 sekund; slip knappen, når motoren går i gang.

Open&Start-system ⇨ 28.

Parkering

- Træk altid parkeringsbremsen uden at trykke på udløserknappen. Træk håndbremsen så meget som muligt ved en skråning eller en stigning. Træd samtidigt på fodbremsen for at nedsætte betjeningskraften.
- Sluk for motoren. Drej tændingsnøglen til 0 og tag den ud, eller tryk på start/stop-knappen, når bilen står stille, og åbn førerdøren. Rattet drejes, indtil man kan mærke, at ratlåsen aktiveres.

  I biler med automatisk gearkasse kan nøglen kun tages ud, hvis gearvælgeren står på **P**. Hvis gearvælgeren ikke står i **P**, eller parkeringsbremsen ikke er trukket, blinker "P" i nogle sekunder i geardisplayet.
- Hvis bilen holder på et plant underlag eller en stigning, sættes den i 1. gear, eller gearvælgeren sættes på **P**, inden tændingen slås fra. På en stigning drejes forhjulene desuden væk fra kantstenen.

  Hvis bilen holder på en skråning, sættes den i bakgear, eller gearvælgeren sættes på **P**, inden tændingen slås fra. Desuden drejes forhjulene ind mod kantstenen.
- Lås bilen med knappen ⟹ på den trådløse fjernbetjening hhv. med sensoren i dørhåndtaget i én af fordørene.

  Tyverisikringen og tyverialarmen aktiveres ved at trykke to gange på knappen ⟹ resp. ved at berøre sensoren i dørhåndtaget i én af fordørene.
- Bilen må ikke stilles på steder med let antændelig overflade. Der kan opstå brand som følge af de høje temperaturer fra udstødningen.
- I biler med automatiseret gearkasse blinker kontrollampen ⓘ i nogle sekunder efter, at tændingen er slået fra, hvis parkeringsbremsen ikke er trukket ⇨ 97.
- Luk vinduerne.

- Motorens køleblæsere kan fortsætte med at arbejde, efter at der er blevet slukket for motoren ⇨ 150.
- For at skåne turboladeren skal motoren efter kørsel med høje motoromdrejningstal eller høj motorbelastning gå et kort stykke tid med lavt omdrejningstal eller i tomgang i ca. 30 sekunder, før motoren standses.

Nøgler, låsning ⇨ 26, henstilling af bilen i længere tid ⇨ 149.

Bemærk

Sæde i anden sæderække

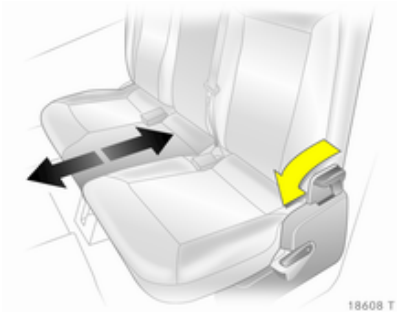

⚠ Advarsel

Hold hænderne væk fra hængslerne, når sæderækken forskydes, eller ryglænene indstilles.

Forskydning af sæderække

Tryk udløsningshåndtaget fremad og forskyd sæderækken. Slip håndtaget og lad sæderne gå hørbart i hak.

Indstilling af ryglæn på de yderste sæder

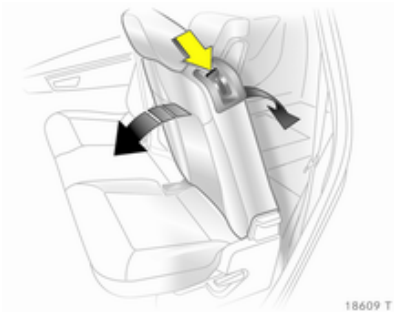

Tryk udløsningshåndtaget nedad, indstil hældningen, slip håndtaget og lad ryglænet gå i hak.

⚠ Advarsel

Der må kun sidde personer på sæder med ryglæn, der er korrekt i hak i lodret position.

Sæder i tredje sæderække

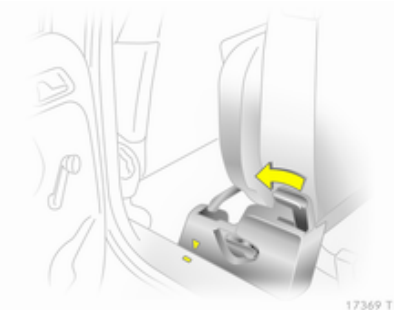

⚠ Advarsel

Hold hænderne væk fra hængslerne, når sæderne rettes op eller nedfældes.

Oprejsning af sæder

Afmonter gulvafdækning ⇨ 67 og bagagerumsafdækning ⇨ 66.

Skub anden sæderække fremad til markeringen ved at trykke håndtaget fremad.

Før sikkerhedsselerne gennem seleholderne og stik låsetungerne ned i holderne.

⚠ Advarsel

Ved modeller med skinner i siden i bagagerummet skal anvisningerne følges ⇨ 68.

Træk sædet op i grebet fra bagagerummet.

Træk sædet bagud og ret det op, indtil det går hørbart i hak. Støt ryglænet foroven med den ene hånd.

Opklapning af selelåse ⇨ 53, bagagerumsafdækning ⇨ 66.

⚠ Advarsel
Selen må ikke være ført gennem seleholderen, når den er i brug.

Skub anden sæderække i den ønskede position og lad den gå i hak.

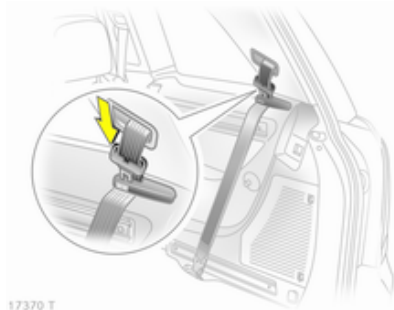

Nedfældning af sæder

Afmontering af bagagerumsafdækning ⇨ 66.

Skub anden sæderække fremad til markeringen ved at trykke håndtaget fremad.

Udløs låsefjedrene ved at trykke på dem og skub hovedstøtterne på tredje sæderække helt ned.

Før sikkerhedsselerne gennem seleholderne og stik låsetungerne ned i holderne.

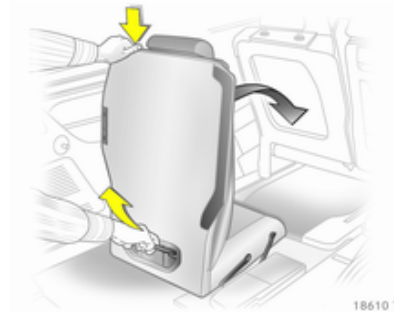

Tryk på knappen oven på ryglænet fra bagagerummet, og vip ryglænet fremad. Tag fat i grebet og træk sædet bagud og op, og vip det derpå fremad, indtil det er nedfældet i vognbunden. Hold fat i grebet under hele fremvipningsproceduren.

Iklapning af selelåse ⇨ 53, montering af gulvafdækning ⇨ 67 og bagagerumsafdækning ⇨ 66.

Skub anden sæderække i den ønskede position og lad den gå i hak.

Aktive hovedstøtter på forsæderne

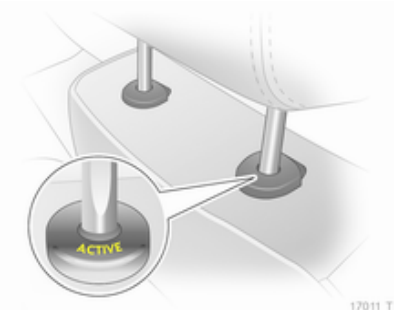

I tilfælde af påkørsel bagfra vipper de aktive hovedstøtter en smule fremad. På den måde får hovedet bedre støtte af hovedstøtten, og risikoen for piskesmældsskader reduceres.

Når der står **ACTIVE**, er der tale om aktive hovedstøtter.

Hovedstøtter ⇨ 42.

Kørecomputer

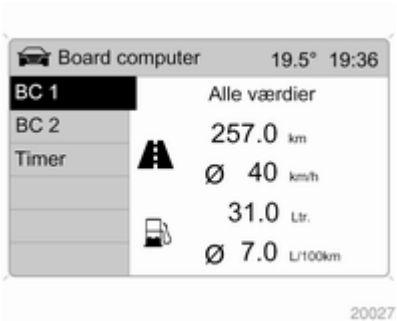

Funktioner:

- Rækkevidde
- Aktuelt forbrug
- Strækning
- Gennemsnitlig hastighed
- Samlet forbrug
- Gennemsnitligt forbrug
- Stopur
- Dæktryk

Kørecomputer ⇨ 99, ⇨ 100.

Checkkontrol

Checkkontrollen overvåger følgende:

- Væskestande
- Dæktryk
- Batteri i fjernbetjeningen
- Tyverialarm
- Vigtige pærer i lygterne, inklusive kabler og sikringer.

Displaymeddelelser ⇨ 97.

Audiosystem på bagsæderne

Med Twin Audio kan passagererne på anden sæderække vælge at lytte til den lydkilde, der er indstillet på Infotainment-systemet, eller til en anden lydkilde.

Audiosystem på bagsæderne ⇨ 112.

Sportsprogram

Aktiveres ved at trykke på knappen **SPORT**.

Sportsprogrammet bruges til at gøre affjedringen og styringen mere direkte. Motoren reagerer mere spontant på speederen. Ved automatiseret gearkasse og automatisk gearkasse ændres gearskiftet.

Sportsprogram ⇨ 138.

FlexOrganizer

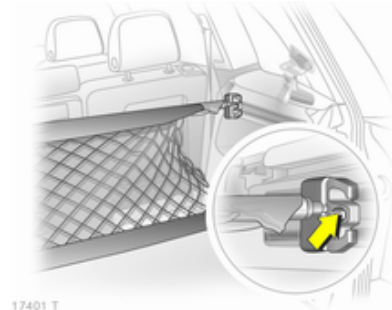

I sidevæggene findes der monteringsskinner til montering af forskellige elementer til inddeling af bagagerummet eller til fastgøring af lasten.

Systemet består af

- adaptere
- variabelt lastnet
- netlommer til sidevæggene
- kroge i bagagerummet

FlexOrganizer ⇨ 68.

Overvågningssystem for dæktryktab

Hvis et dæk taber tryk, bliver det mindre. Dermed rotererer det ved en anden hastighed end de øvrige dæk. Hvis systemet registrerer en forskel i hastigheden, lyser kontrollampen (!) rødt.

Overvågningssystem for dæktryktab ⇨ 171.

Kontrolsystem for dæktryk

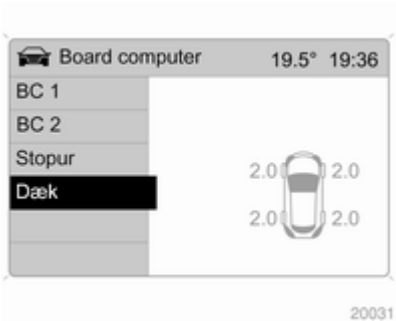

I hvert hjul er der monteret en trykføler til overvågning af dæktrykket.

Under kørslen vises de aktuelle dæktryk i menuen **Board computer**.

Afvigende dæktryk vises i form af en meddelelse på Info-Display.

Kontrolsystem for dæktryk ⇨ 170.

Adaptive Forward Lighting (AFL)

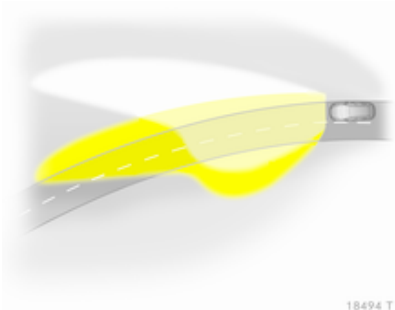

Systemet forbedrer belysningen af kurver og øger lyslængden.

Lysstrålen drejer afhængigt af rattets stilling og bilens fart.

Vej høje hastigheder og konstant ligeudkørsel justeres lysstrålen automatisk en smule opad, så vejen oplyses længere frem.

Adaptive Forward Lighting (AFL) ⇨ 106.

Naturgasdrift

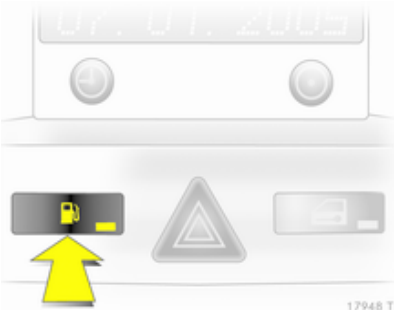

Denne specialudviklede motor er konstrueret til at køre på naturgas og benzin.

Ved at trykke på knappen ⛽ kan der vælges mellem benzin- og naturgasdrift.

Lysdiodens status angiver, hvilket brændstof der anvendes.

Naturgasdrift = Dioden slukket
Benzindrift = Dioden tændt

Naturgas ⇨ 81, ⇨ 142.

Dieselpartikelfilter

Dieselpartikelfiltersystemet filtrerer skadelige sodpartikler fra udstødningsgasserne. Systemet har en selvrensningsfunktion, der afvikles automatisk under kørslen. Filteret renses ved forbrænding af de bortfiltrerede sodpartikler ved høj temperatur. Denne proces foregår automatisk ved bestemte kørselsforhold og kan vare op til 25 minutter. I dette tidsrum kan der være et højere brændstofforbrug. Der kan udvikles lugt og røg, hvilket er normalt.

Under visse kørselsforhold, f.eks. småture, kan systemet ikke rense sig selv automatisk.

Hvis filtret trænger til at blive renset, og de seneste kørselsforhold ikke har givet mulighed for automatisk rensning, blinker kontrollampen ⚠.

Videre fremgangsmåde ⇨ 124.

Nøgler, døre og ruder

Nøgler, låse 26
Døre 34
Bilens sikkerhed 35
Sidespejle 37
Indvendige spejle 38
Ruder 39
Tag 41

Nøgler, låse

Nøgler

Ekstra nøgler

Nøglenummeret står i bilens Car Pass eller på en aftagelig brik.

Nøglenummeret skal opgives ved bestilling af ekstra nøgler, da nøglen er en del af startspærresystemet.

Ved bestilling af elektroniske nøgler til Open&Start-systemet skal forhandleren have alle de nøgler, der skal programmeres.

Låse ⇨ 183, Open&Start-system, elektroniske nøgler ⇨ 28.

Nøgle med nøglekam, der kan foldes ud

Tryk på knappen for at folde ud. Tryk først på knappen for at folde i.

Car Pass

Bilens Car Pass indeholder oplysninger om bilen, der har med sikkerhed at gøre, og skal derfor opbevares et sikkert sted.

Når De opsøger et værksted, er disse bildata nødvendige for at udføre visse arbejder.

Trådløs fjernbetjening

Bruges til at betjene:

- centrallås
- tyverisikring
- tyverialarm
- el-ruder

Fjernbetjeningen har en rækkevidde på ca. 5 meter. Rækkevidden kan variere afhængigt af omgivelserne. Havariblinket aktiveres ved betjening.

Fjernbetjeningen skal behandles med omhu og beskyttes mod fugt og høje temperaturer. Undgå unødig betjening.

Fejl

Hvis centrallåsen ikke kan betjenes ved hjælp af fjernbetjeningen, kan det skyldes følgende:

- Rækkevidden er overskredet.
- Batterispændingen er for lav.
- Fjernbetjeningen er blevet aktiveret gentagne gange umiddelbart efter hinanden uden for dens rækkevidde. Det kræver, at den synkroniseres på ny.
- Centrallåsen er blevet aktiveret gentagne gange umiddelbart efter hinanden, hvorved systemet er blevet overbelastet. Strømforsyningen afbrydes i kort tid.
- Forstyrrelser på grund af radiobølger fra andre kilder med høj effekt.

Oplåsning ⇨ 31.

Udskiftning af batteri til fjernbetjeningen

Udskift straks batteriet, når rækkevidden forringes.

Batterier hører ikke hjemme i husholdningsaffaldet. De skal afleveres i hertil indrettede indsamlingskasser eller på genbrugsstationer.

Nøgle med nøglekam, der kan foldes ud

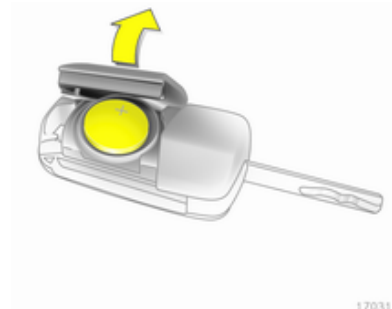

Fold nøglekammen ud og åbn enheden. Udskift batteriet (batteritype CR 2032), bemærk placeringen. Luk enheden og synkroniser.

Nøgle med fast nøglekam

Udskiftning af batteri bør ske på et værksted.

Synkronisering af fjernbetjening

Efter udskiftning af batteriet låses førerdøren op med nøglen i låsen. Når tændingen slås til, synkroniseres fjernbetjeningen.

Lagrede indstillinger

Når bilen låses, lagres de sidste indstillinger automatisk specifikt for den anvendte nøgle:

- Elektronisk klimastyring,
- Info-Display,
- Infotainment-system,
- Belysning af instrumentbræt.

De lagrede indstillinger benyttes automatisk, næste gang bilen låses op med den pågældende nøgle.

Open&Start system

Uden mekanisk nøgle er det muligt at betjene

- centrallås
- tyverisikring
- tyverialarm
- el-ruder
- tænding og starter

Føreren skal blot have den elektroniske nøgle på sig.

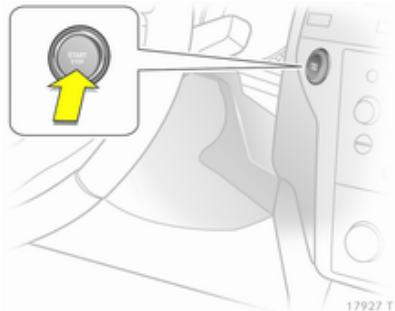

Tryk på **Start/Stop**-knappen. Tændingen slås til. Den elektroniske startspærre og ratlåsen deaktiveres.

Motoren startes ved at trykke på **Start/Stop**-knappen og holde den inde, mens både bremse- og koblingspedal aktiveres.

Automatisk gearkasse: motoren kan kun startes med gearvælgeren i **P** eller **N**.

Motor og tænding slås fra ved at trykke på **Start/Stop**-knappen igen. Bilen skal stå stille. Startspærren aktiveres samtidig.

Ratlåsen aktiveres automatisk, når førerdøren åbnes eller lukkes, hvis tændingen er afbrudt, og bilen holder stille.

Kontrollampe 🔓)) ⇨ 88.

Bemærkninger
Læg ikke den elektroniske nøgle i bagagerummet eller foran Info-Display.

For at fungere korrekt skal sensorfelterne i dørhåndtagene holdes rene.

Biler med afladet batteri må ikke bugseres og ikke skubbes eller trækkes i gang, da ratlåsen ikke kan låses op.

Fjernbetjening

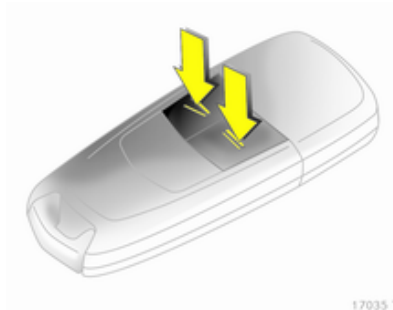

Den elektroniske nøgle har ligeledes en fjernbetjeningsfunktion.

Nødbetjening

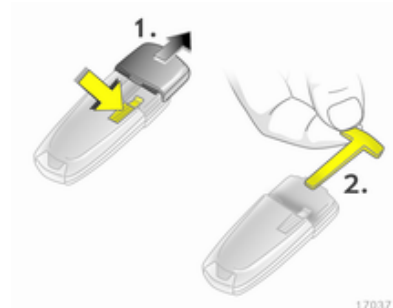

Hvis bilen heller ikke kan åbnes med fjernbetjeningen, kan førerdøren låses eller låses op med nødnøglen i den elektroniske nøgle: Tryk på låsemekanismen og træk dækslet af ved at trykke let på det. Skub nødnøglen over hakket og tag den ud.

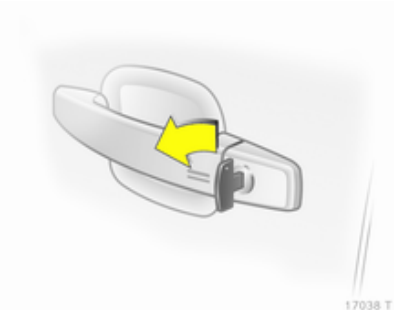

Nødnøglen kan kun bruges til at låse eller oplåse førerdøren. Oplåsning af hele bilen ⇨ 31. På biler med tyverialarm kan alarmen udløses, når bilen låses op. Deaktiver alarmen ved at slå tændingen til.

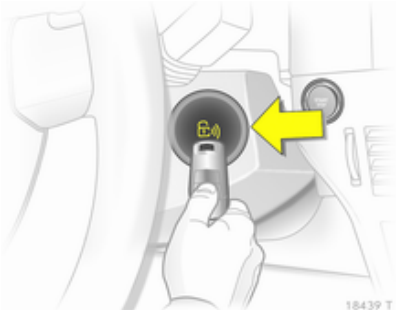

Når der trykkes på **Start/Stop**-knappen, skal den elektroniske nøgle desuden holdes på det markerede sted.

Motoren standses ved at trykke på **Start/Stop**-knappen i mindst 2 sekunder.

Lås førerdøren med nødnøglen. Låsning af hele bilen ⇨ 31.

Denne mulighed er kun til brug i nødstilfælde. Søg hjælp på et værksted.

Udskiftning af batteriet i den elektroniske nøgle

Udskift straks batteriet, når systemet ikke fungerer korrekt, eller rækkevidden forringes. Når batteriet skal udskiftes, vises **InSP3** i servicedisplayet, eller en checkkontrol -meddelelse vises i Info-Display ⇨ 97.

Batterier hører ikke hjemme i husholdningsaffaldet. De skal afleveres i hertil indrettede indsamlingskasser eller på genbrugsstationer.

Batteriet udskiftes ved at trykke på låsemekanismen og tage dækslet af ved at trykke let på det. Tryk dækslet på den anden side ud.

Udskift batteriet (batteritype CR 20 32), bemærk placeringen. Sæt dækslerne på plads.

Synkronisering af fjernbetjening

Fjernbetjeningen synkroniseres automatisk ved hver startprocedure.

Fejl

Hvis aktivering af centrallåsen ikke er mulig, eller hvis motoren ikke kan startes, kan det skyldes følgende:

- Fejl i fjernbetjeningen ⇨ 27
- Den elektroniske nøgle er uden for modtageområdet

Fejlårsagen afhjælpes ved at ændre den elektroniske nøgles position.

Centrallås

Oplåsning og låsning af døre, bagagerum og tankklap.

Hvis der trækkes i et indvendigt dørhåndtag, åbnes døren, og hele bilen låses op.

Bemærkninger
Ved kraftigere sammenstød låses bilen op automatisk.

Oplåsning

Fjernbetjening

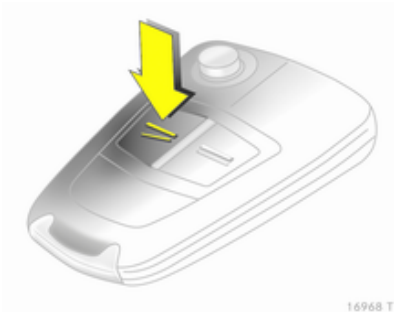

Tryk på ⊼.

Elektronisk nøgle

Træk i et dørhåndtag eller tryk på knappen under bagklaplisten.

Den elektroniske nøgle skal være uden for bilen. Rækkevidden er ca. en meter.

Låsning

Lukning af døre, bagagerum og tankklap. Hvis førerdøren ikke er lukket rigtigt, aktiveres centrallåsen ikke.

Fjernbetjening

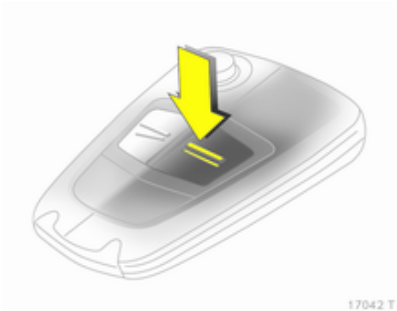

Tryk på ⚌.

Elektronisk nøgle

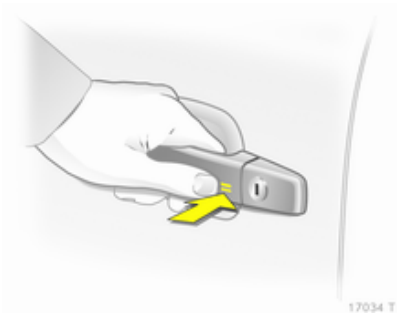

Berør sensorfeltet i dørhåndtaget på én af fordørene.

Den elektroniske nøgle skal være uden for bilen. Rækkevidden er ca. en meter. Den anden elektroniske nøgle må ikke være inde i bilen.

Fornyet oplåsning er først mulig efter 2 sekunder. I dette tidsrum kan det kontrolleres, om bilen er låst.

Bemærkninger
Bilen låses ikke automatisk.

Centrallåsknap

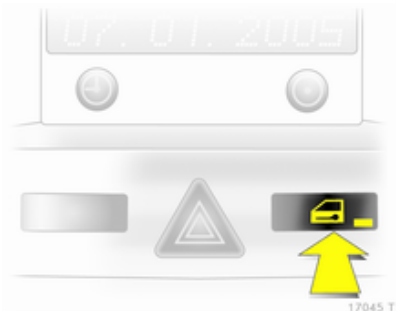

Tryk på 🚗-knappen: dørene låses eller låses op.

LED'en i knappen 🚗 lyser i ca. 2 minutter efter låsning med den trådløse fjernbetjening.

Låses der under kørslen, lyser LED'en konstant.

Sidder nøglen i tændingslåsen, kan bilen kun låses, hvis alle døre er lukkede.

Fejl i fjernbetjeningen eller i Open&Start-systemet

Oplåsning

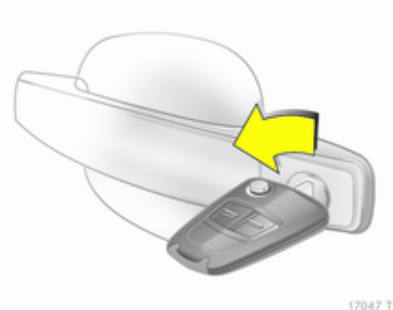

Drej nøglen eller nødnøglen ⇨ 28 i låsen på førerdøren til anslag. Når førerdøren åbnes, låses hele bilen op.

Låsning

Luk førerdøren, åbn passagerdøren, tryk på centrallåsknappen 🚗. Bilen låses. Luk passagerdøren.

Fejl i centrallåsmekanismen

Oplåsning

Drej nøglen eller nødnøglen ⇨ 28 i låsen på førerdøren til anslag. De andre døre kan åbnes med det indvendige dørhåndtag (ikke muligt, hvis tyverisikringen er aktiveret). Bagagerummet og tankklappen forbliver låst. Tyverisikringen deaktiveres ved at slå tændingen til ⇨ 35.

Låsning

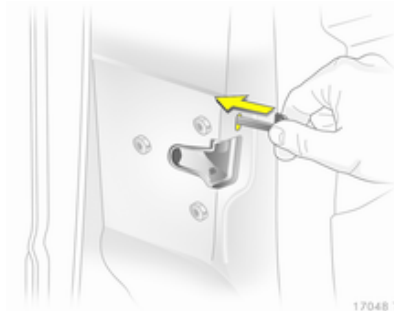

Stik nøglen eller nødnøglen ⇨ 28 ind i åbningen over låsen på den indvendige side af døren og tryk, indtil det kan høres, at låsen aktiveres. Derefter lukkes døren. Processen skal udføres for hver enkelt dør. Førerdøren kan også låses udefra med nøglen. Tankklap og bagklap kan ikke låses.

Børnesikkerhedslåse

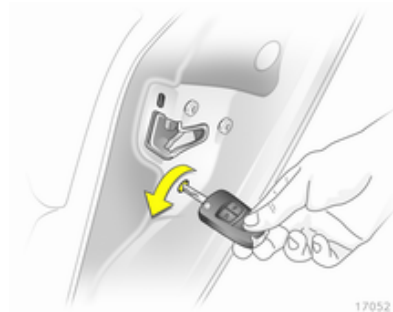

⚠ Advarsel

Brug altid børnesikring, når der sidder børn på bagsæderne.

Drej knappen i låsen i bagdøren til vandret stilling med en nøgle eller en skruetrækker. Nu kan døren ikke åbnes indefra.

Døre

Bagagerum

Åbning

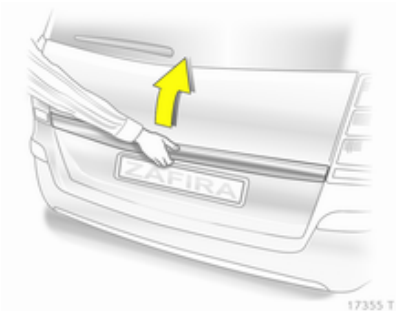

Tryk på knappen under listen.

⚠ Advarsel
Ved transport af f.eks. store genstande må man ikke køre med bagklappen åben eller på klem, da giftige udstødningsgasser kan trænge ind i bilen.

Bemærkninger
Hvis der monteres visse typer tungt tilbehør på bagklappen, kan det betyde, at denne ikke kan holdes i åben position.

Lukning

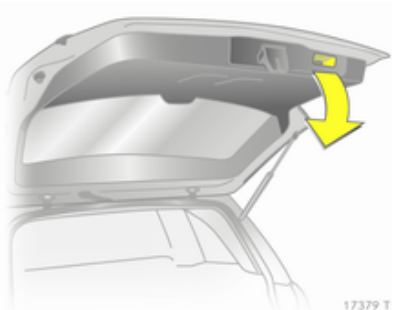

Brug grebet på indersiden.

Tryk ikke på knappen under listen, når bagklappen lukkes, ellers låses den op igen.

Bilens sikkerhed

Tyverisikret låsesystem

⚠Advarsel

Brug ikke denne funktion, hvis der befinder sig personer i bilen! Dørene kan ikke låses op indefra.

Alle døre sikres, så de ikke kan åbnes. Alle døre skal være lukket, da tyverisikringen ellers ikke kan aktiveres.

Hvis tændingen var sluttet til, skal førerdøren åbnes og lukkes igen én gang, inden bilen kan sikres.

Når bilen låses op, slås den mekaniske tyverisikring fra. Dette er ikke muligt med centrallåsknappen.

Aktivering med den trådløse fjernbetjening

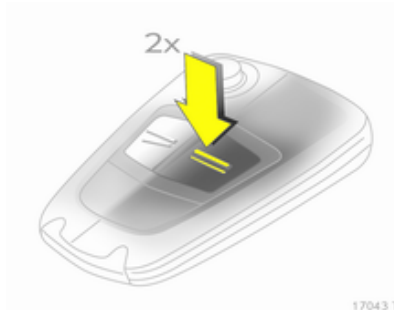

Tryk på ═ to gange i løbet af 15 sekunder.

Aktivering med den elektroniske nøgle

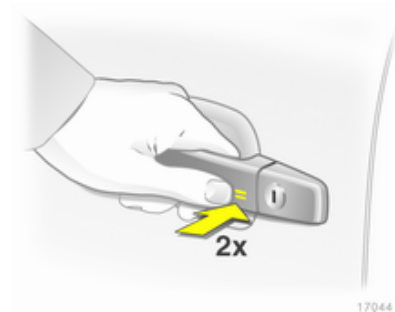

Berør sensorfeltet i dørhåndtaget på fordøren to gange i løbet af 15 sekunder.

Den elektroniske nøgle skal være uden for bilen. Rækkevidden er ca. en meter.

Tyverialarm

Tyverialarmen indeholder tyverisikringen og aktiveres sammen med denne.

Den overvåger:

- Døre, bagagerum, motorhjelm,
- Kabinen,
- Bilens hældning, f.eks. hvis den løftes,
- Tændingen.

Når bilen låses op, slås begge systemer fra samtidigt.

Bemærkninger
Ændringer i kabinen, f.eks. brugen af sædebetræk, kan påvirke kabineovervågningens funktion.

Aktivering uden kabine- og hældningsovervågning

Slå overvågningen af kabinen og hældningen fra, hvis personer eller dyr efterlades i bilen, på grund af de kraftige ultralydsignaler, og fordi bevægelser vil udløse alarmen, samt når bilen er på en færge eller et tog.

1. Luk bagklap og motorhjelm.
2. Tryk på ①. Dioden i knappen blinker i højst 10 sekunder.
3. Luk dørene.
4. Aktiver tyverialarmen. Dioden tændes. Efter ca. 10 sekunder er alarmen aktiveret. Dioden blinker, indtil alarmen slås fra.

Lysdiode (LED)

I de første 10 sekunder efter aktivering af tyverialarmen:

Diode tændt	=	Test, aktiveres efter et lille stykke tid.
Dioden blinker hurtigt	=	Dør, bagagerum eller motorhjelm åben eller systemfejl.

Efter de første 10 sekunder efter aktivering af tyverialarmen:

Dioden blinker langsomt	=	Anlæg tændt
Dioden lyser ca. 1 sekund	=	Slukkefunktion

Ved fejl søges hjælp på et værksted.

Alarm

Når alarmen udløses, afgiver den et lydsignal (horn) og et visuelt signal (havariblink). Antallet og varigheden heraf er fastlagt i lovgivningen.

Sirenen kan afbrydes ved at trykke på en knap på fjernbetjeningen eller ved at slå tændingen til. Dermed afbrydes samtidigt også tyverialarmen.

Startspærre

Systemet kontrollerer, om bilen må startes med den anvendte nøgle. Hvis transponderen i nøglen registreres som berettiget, kan motoren startes.

Den elektroniske startspærre aktiveres automatisk, når nøglen tages ud af tændingslåsen, eller når motoren standses ved at trykke på **Start/Stop**-knappen.

Kontrollampe ⇨ 85.

Bemærkninger
Startspærren låser ikke dørene. Når bilen forlades, skal den derfor altid låses og tyverialarmen ⇨ 31, ⇨ 35 kobles til.

Sidespejle

Konvekst glas

Det konvekse sidespejl mindsker den døde vinkel. Spejlets form får genstande til at se mindre ud, og dette påvirker evnen til at bedømme afstande.

Elektrisk indstilling

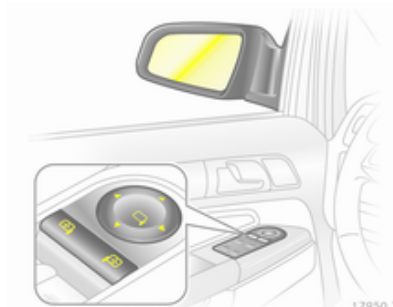

Vælg først det ønskede sidespejl og indstil det derpå med drejeknappen.

Indfældning

Af hensyn til fodgængernes sikkerhed vil sidespejlene klappe udad eller indad, hvis en fodgænger kommer til at gå ind i det med tilstrækkelig fart. Spejlet sættes på plads igen ved at trykke let på spejlhuset.

Manuel indfældning

Sidespejlene vippes ind med et let tryk på husets yderkant.

Elektrisk indfældning

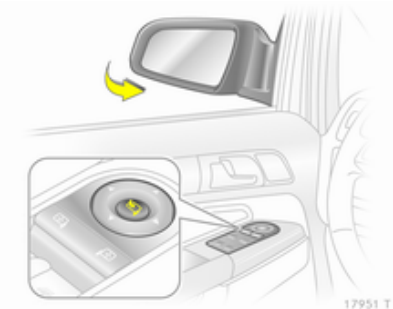

Tryk på knappen, begge sidespejle klappes ind.

Tryk igen på knap, begge sidespejle går tilbage til deres udgangsposition.

Hvis et elektrisk indfældet spejl fældes ud manuelt, er det kun det andet spejl, der fældes ud elektrisk, når der trykkes på knappen.

El-opvarmede sidespejle

Betjenes ved at trykke på knappen.

Opvarmningssystemet kan kun betjenes, når motoren er i gang. Opvarmningen afbrydes automatisk efter et kort stykke tid.

Indvendige spejle

Manuel nedblænding

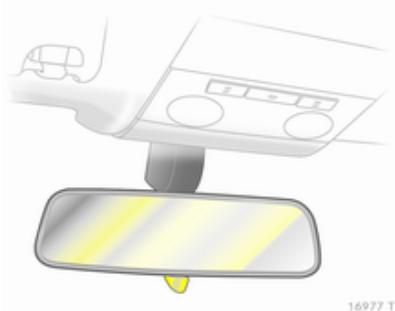

Ved at dreje knappen på spejlhusets underside mindskes blændingen.

Automatisk nedblændende bakspejl

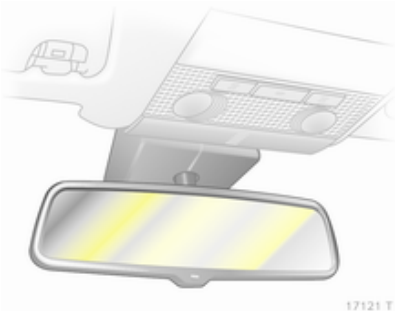

Blænding i mørke fra bagvedkørende trafikanter mindskes automatisk.

Ruder

Manuelt betjente ruder

Dørruderne kan betjenes med håndsving.

El-sideruder

⚠ Advarsel

El-betjente ruder skal betjenes med omhu. Der er risiko for legemsbeskadigelse - det er især farligt for børn.

Sidder der børn på bagsæderne, skal børnesikringen for de el-betjente ruder aktiveres.

Hold øje med ruder under lukning. Sørg for, at intet kommer i klemme.

De el-betjente ruder kan betjenes:

- når tændingen er tilsluttet
- i 5 minutter, efter at tændingen slås fra
- i 5 minutter med tændingsnøglen i stilling 1

Når tændingen er slået fra, fungerer el-ruderne ikke mere, når førerdøren åbnes.

Ruden åbnes ved at trække i eller trykke på kontakten.

På biler med automatisk funktion trækker eller trykker man på kontakten igen for at standse rudens bevægelse.

Sikkerhedsfunktion

Hvis ruden møder modstand halvvejs eller længere oppe under automatisk lukning, vil den straks stoppe, og ruden åbnes automatisk igen.

Hvis ruden går trægt, f.eks. på grund af frost, betjenes kontakten flere gange, indtil ruden trinvis er lukket.

Børnesikring for bagruder

Kontakterne i bagdørene kan aktiveres og deaktiveres med kontakten ⊠.

Betjening af ruderne udefra

Ruderne kan aktiveres med fjernbetjeningen uden for bilen.

Fjernbetjening

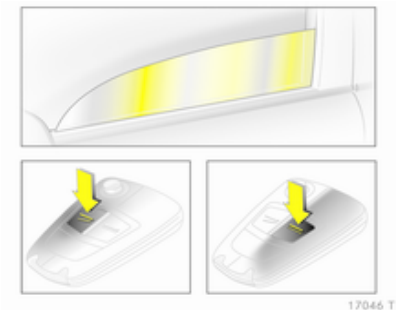

Knappen ⊼ eller ⊽ holdes nede, indtil alle ruder er åbnet eller lukket.

Open&Start-system

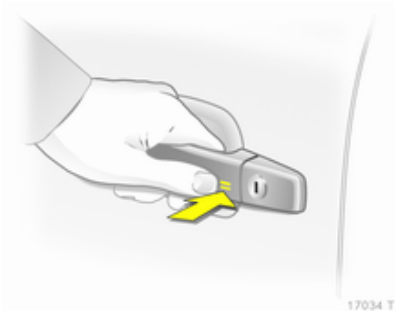

Ruderne lukkes ved at berøre sensorfeltet i dørhåndtaget, indtil alle ruder er lukket helt.

Den elektroniske nøgle skal være uden for bilen. Rækkevidden er ca. en meter.

Overbelastning

Hvis ruderne aktiveres hyppigt med korte mellemrum, slås rudefunktionen fra et stykke tid.

Fejl

Hvis automatisk åbning eller lukning af ruderne ikke er mulig, skal rudeelektronikken aktiveres på følgende måde:

1. Luk dørene.
2. Tilslut tændingen.
3. Luk vinduet helt og hold kontakten oppe i mindst 5 sekunder til.
4. Åbn vinduet helt og hold kontakten oppe i mindst 1 sekund til.
5. Gentag dette for alle vinduer.

El-bagrude

Betjenes ved at trykke på knappen ⊞.

Opvarmningssystemet kan kun betjenes, når motoren er i gang. Opvarmningen afbrydes automatisk efter et kort stykke tid.

Afhængig af motortype tændes elbagruden automatisk under rengøring af dieselpartikelfilteret.

Solskærme

Når solskærmen vippes ned og eventuelt drejes ud mod siden, beskytter den mod blænding.

Hvis der er et indbygget spejl i solskærmen, bør spejlafdækningen lukkes under kørslen.

Tag

Panoramatag

Der må ikke sættes mærkater på tagets midterste del. Dæk ikke bilen med en presenning.

Solafskærmning

Solafskærmningen betjenes elektrisk.

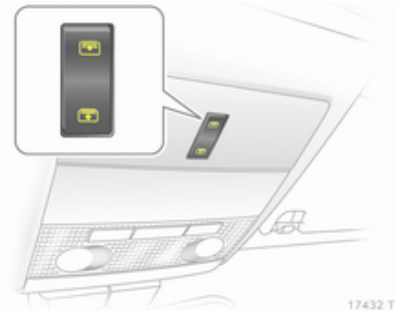

Tryk på knappen ⊡ for åbning og ⊡ for lukning. For at lukke fuldstændigt skal knappen trykkes ned og holdes nede.

Sæder, hovedstøtter

Hovedstøtter 42
Forsæder 44
Bagsæder 47
Sikkerhedsseler 52
Airbagsystem 55
Barnesæder 60

Hovedstøtter

Hovedstøtternes position

⚠ Advarsel
Kør kun med korrekt indstillet hovedstøtte.

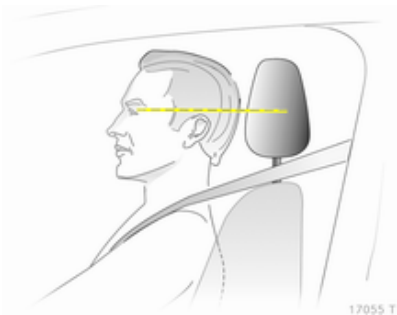

Midten af hovedstøtten skal være i højde med øjnene. Hvis personen er for høj til, at dette er muligt, skal hovedstøtten være i højest mulige position, og for små personer skal hovedstøtten være i lavest mulige position.

Indstilling

Hovedstøtter med udløserknap

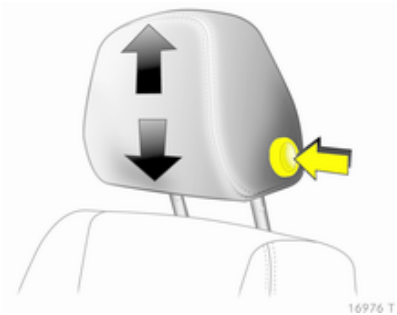

Tryk på knappen, indstil højden og lad gå i hak.

Hovedstøtter uden udløserknap

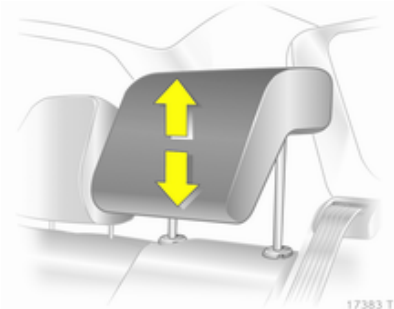

Træk hovedstøtten opad eller skub den nedad ved at trykke på udløseren.

Aktive hovedstøtter

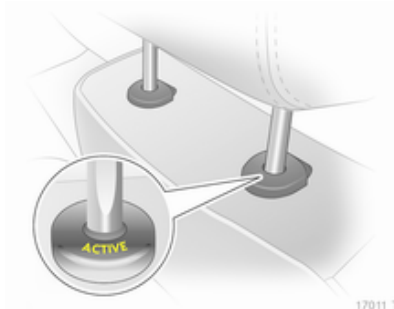

I tilfælde af påkørsel bagfra vipper de aktive hovedstøtter en smule fremad. På den måde får hovedet bedre støtte af hovedstøtten, og risikoen for piskesmældsskader reduceres.

Når der står **ACTIVE** på bøsningerne til hovedstøtten, er der tale om aktive hovedstøtter.

Bemærkninger
Godkendt tilbehør må kun fastgøres på hovedstøtten på højre forsæde, når sædet ikke er i brug.

Afmontering

Tryk på låsefjedrene og træk hovedstøtten op.

Forsæder

Sædestilling

⚠Advarsel

Kør kun med korrekt indstillede sæder.

- Skub bagdelen så langt tilbage mod ryglænet som muligt. Afstanden fra sædet til pedalerne indstilles, så benene er let bøjede, når pedalerne er trådt ned. Skub det forreste passagersæde så langt tilbage som muligt.
- Skyd skuldrene så langt tilbage mod ryglænet som muligt. Indstil ryglænets hældning således, at rattet bekvemt kan nås med let bøjede arme. Når rattet drejes, skal kontakten mellem ryglæn og skuldre bevares. Ryglænene må ikke hælde for langt bagud. Vi anbefaler en maksimal hældningsvinkel på ca. 25°.
- Indstilling af rat ⇨ 74.
- Indstil sædehøjden til den fornødne højde. Der skal sikres frit udsyn til alle sider og alle displayinstrumenter. Der skal være mindst en håndsbredde plads mellem hoved og loft. Lårene skal hvile let på sædet uden at trykke.
- Indstilling af hovedstøtte ⇨ 42.
- Indstilling af sikkerhedsselernes højde ⇨ 53.
- Indstil den indstillelige lårstøtte således, at der er en afstand på ca. to fingres bredde mellem sædekanten og knæhaserne.
- Indstil lændestøtten, så den understøtter rygsøjlens naturlige form.

Sædeindstilling

⚠Advarsel

Indstil aldrig sæderne under kørslen. De kan flytte sig mere end tilsigtet.

Sædeposition

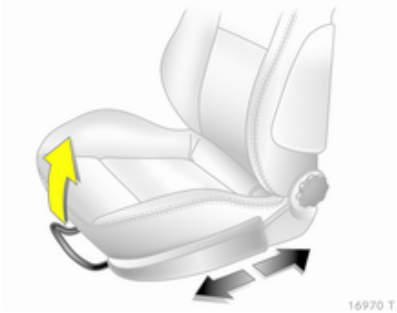

Træk bøjlen opad, forskyd sædet, slip bøjlen.

Sæderyglæn

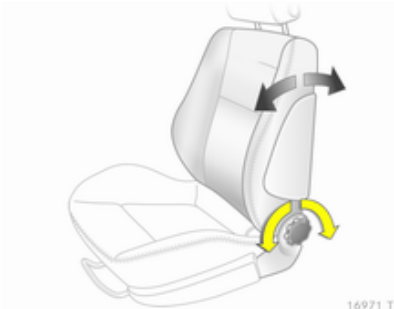

Drej håndhjulet. Læn Dem ikke mod ryglænet under indstillingen.

Sædehøjde

Pumpebevægelser med håndtaget

Opad = Sæde længere op
Nedad = Sæde længere ned

Sædehældning

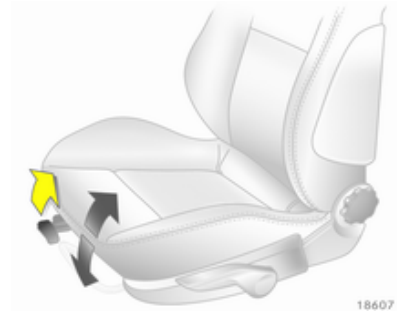

Træk i håndtaget og indstil hældningen ved at forskyde kropsvægten. Slip håndtaget og lad sædet gå hørbart i hak.

Lændestøtte

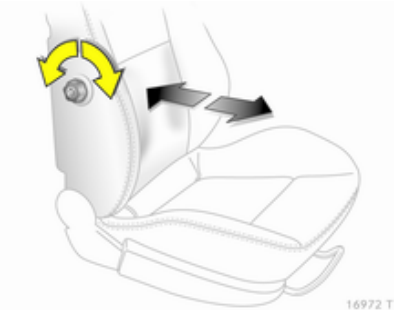

Drej håndhjulet. Læn Dem ikke mod ryglænet under indstillingen.

Indstillelig lårstøtte

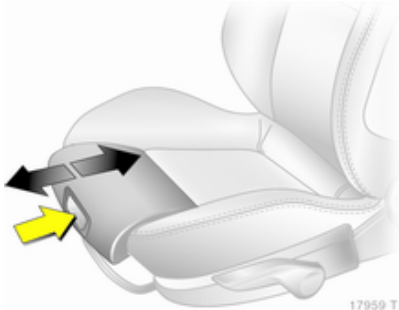

Tryk på knappen og forskyd lårstøtten.

Nedfældning af sæde

Skub hovedstøtten nedad.

Skub sædet bagud.

Løft håndtaget, klap ryglænet fremad og lad det gå i hak.

Klap ryglænet op til lodret position ved at løfte håndtaget og lad det gå i hak.

Armlæn

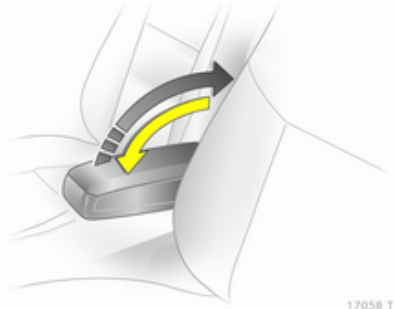

Det opslåede armlæn trykkes bagud, indtil det møder modstand, og slås ned.

Armlænet kan reguleres trinvis til forskellige positioner ved at løfte op i det.

Varme

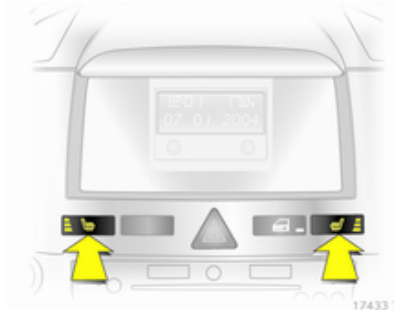

Alt efter ønsket varme trykkes én eller flere gange på kontakten for det pågældende sæde (tændingen skal være tilsluttet). Kontrollampen i kontakten viser indstillingen.

Lang tids brug på højeste indstilling anbefales ikke til personer med sart hud.

Sædeopvarmning kan anvendes, når motoren i gang.

Bagsæder

Anden sæderække

⚠ Advarsel

Hold hænderne væk fra hængslerne, når sæderækken forskydes, eller ryglænene indstilles.

Forskydning af sæderække

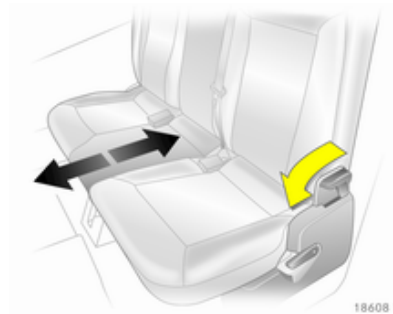

Tryk håndtaget fremad og forskyd sæderækken. Slip håndtaget og lad sæderne gå hørbart i hak.

Nedfældning og fremskydning af sæderække

Bagagerumsafdækningen afmonteres ved behov ⇨ 66.

Skub hovedstøtterne nedad ⇨ 42.

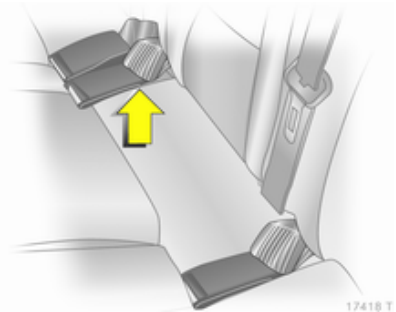

Stik selelåsene i lommerne på sædet.

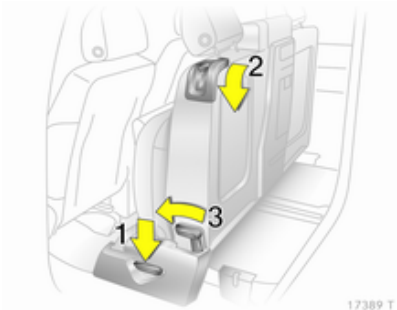

Tryk håndtaget **1** nedad og vip sædet, indtil det går i hak.

Tryk håndtagene **2** i begge sider nedad, stil ryglænene i lodret position, og lad dem gå i hak.

Træk i grebet bag på det midterste ryglæn, stil ryglænet i lodret position, og lad det gå i hak.

Tryk på håndtaget **3**, skyd bænksædet frem i forreste position, og lad det gå i hak.

Sæderne rettes op ved at trykke på håndtaget **3** og skyde bænksædet tilbage i den ønskede position. Indstil ryglænet og klap sædet ned med håndtaget **1**. Der skal kunne høres et klik i alle positioner.

Indstilling af ryglæn på de yderste sæder

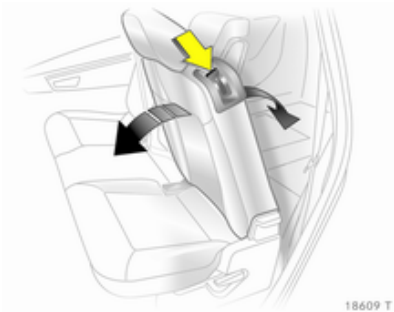

Tryk håndtaget nedad, indstil én af de to hældninger, slip håndtaget og lad ryglænet gå i hak.

⚠ Advarsel

Der må kun sidde personer på sæder med bagudhældende ryglæn, der er korrekt i hak.

Nedfældning af de yderste ryglæn

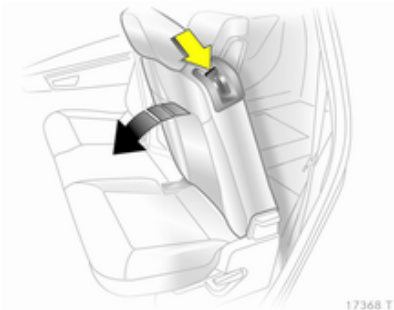

Bagagerumsafdækningen afmonteres ved behov ⇨ 66.

Skub hovedstøtterne nedad ⇨ 42.

Stik selelåsene i lommerne på sædet.

Tryk håndtaget nedad, stil ryglænene i lodret eller fremadhældende position, eller klap dem ned på sædet, og lad dem gå i hak.

Ryglænene rettes op ved at skubbe håndtagene ned og bringe dem i hak i den ønskede position.

Nedfældning af midterste ryglæn

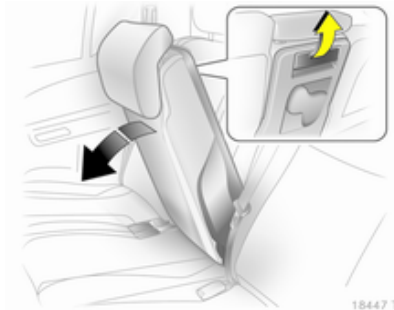

Skub hovedstøtterne helt ned ⇨ 42.

Stik selelåsene i lommerne på sædet.

Træk i grebet bag på ryglænet, stil det i lodret position, eller klap det ned på sædet, og lad det gå i hak.

Ryglænet rettes op ved at trække i grebet og bringe det i hak i den ønskede position.

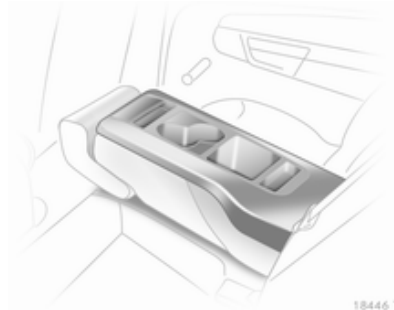

Det midterste sædes ryglæn kan benyttes som armlæn, og det indeholder desuden kopholdere og aflæggerum i ryglænet

Sæder i tredje række

⚠ Advarsel

Hold hænderne væk fra hængslerne, når sæderne rettes op eller nedfældes.

Oprejsning af sæder

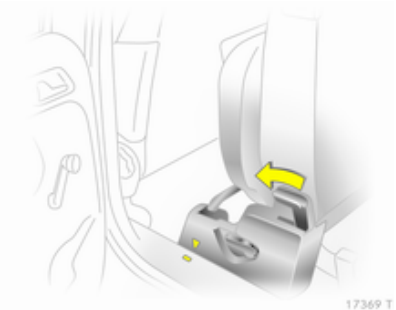

Afmonter gulvafdækningen og bagagerumsafdækningen ⇨ 67.

Tryk håndtaget fremad og skub anden sæderække fremad til markeringen.

Før sikkerhedsselerne gennem seleholderne og stik låsetungerne ned i holderne.

⚠ Advarsel

Inden sæderne rettes op, skal alle komponenter fjernes fra skinnerne i siden, og sikkerhedsselerne hægtes i seleøjerne i vognbunden uden at være snoede.

Træk sædet op i grebet fra bagagerummet.

Skub sædet bagud, indtil det er rettet op og det går hørbart i hak. Støt ryglænet foroven med den ene hånd.

Skub anden sæderække i den ønskede position og lad den gå i hak.

Sikkerhedsseler ⇨ 53.

Monter bagagerumsafdækningen bag tredje sæderække ⇨ 66.

Nedfældning af sæder

Afmontering af bagagerumsafdækning ⇨ 66.

Tryk håndtaget fremad og skub anden sæderække fremad til markeringen.

Udløs låsefjedrene ved at trykke på dem og skub hovedstøtterne på tredje sæderække helt ned.

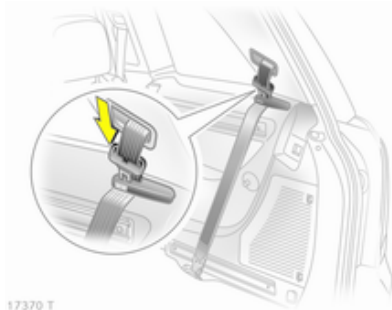

Før sikkerhedsselerne gennem seleholderne og stik låsetungerne ned i holderne.

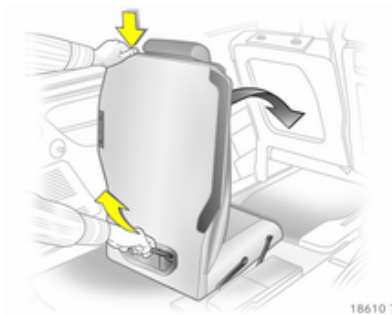

Tryk på knappen oven på ryglænet fra bagagerummet, og vip ryglænet fremad. Tag fat i grebet og træk sædet bagud og op, og vip det derpå fremad, indtil det er nedfældet i vognbunden. Hold fat i grebet under hele fremvipningsproceduren.

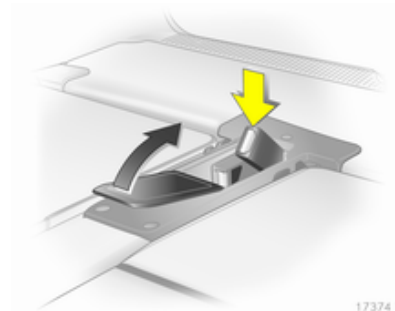

Tryk selelåsene ned i fordybningen i bunden, og slå klappen i.

Montering af gulvafdækning og bagagerumsafdækning ⇨ 67, ⇨ 66.

Skub anden sæderække i den ønskede position og lad den gå i hak.

Sikkerhedsseler

Ved kraftig acceleration eller nedbremsning blokerer selerne, så de ikke trækkes ud og således holder personerne fast i sæderne.

⚠Advarsel

Husk altid at spænde sikkerhedsselen.

I tilfælde af et uheld vil personer, der ikke er fastspændt, være til fare for sig selv og andre personer i bilen.

Sikkerhedsselen er kun beregnet til én person ad gangen. De er ikke velegnede ikke til personer, der er under 12 år eller mindre end 150 cm (59 inches).

Alle dele i selesystemet skal med jævne mellemrum kontrolleres for skader for at sikre, at de fungerer, som de skal.

Beskadigede dele skal udskiftes. Efter et uheld skal selerne og aktiverede selestrammere udskiftes af et værksted.

Bemærkninger
Sørg for at selerne ikke bliver beskadiget af sko eller skarpe genstande eller kommer i klemme. Sørg for at der ikke kan komme snavs i selernes oprulningsautomatik.

Kontrollampe for sikkerhedssele ⇨ 84.

Selekraftbegrænsere

På forsæderne reduceres belastningen på kroppen ved, at selen slækkes gradvist under en kollision.

Selestrammere

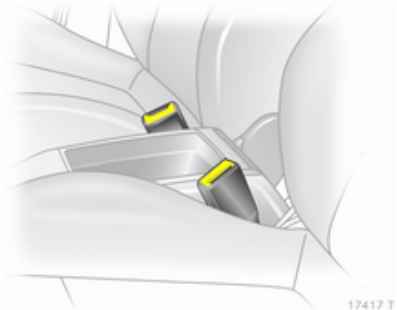

I tilfælde af kraftigere sammenstød - frontalt eller bagfra - trækkes forsædernes sikkerhedsselelåse nedad for at stramme selerne.

⚠Advarsel

Ukorrekt behandling af selerne (f.eks. udtagning eller montering) kan udløse selestrammerne.

Når selestrammerne er aktiveret, lyser kontrollampen ⇨ 84.

Selestrammere, der har været aktiveret, skal udskiftes af et værksted. Selestrammerne kan kun aktiveres én gang.

Bemærkninger
Det er ikke tilladt at anbringe eller montere tilbehør eller andre genstande inden for selestrammernes aktionsradius. Der må ikke foretages ændringer på selestrammernes dele, da bilens typegodkendelse ellers bortfalder.

Trepunkts sikkerhedsseler

Selen tages på

Træk sikkerhedsselen ud af tromlen og før den uden snoninger over kroppen og sæt låsetungen på plads i låsen. Spænd hofteselen jævnligt under kørslen ved at trække i skulderselen.

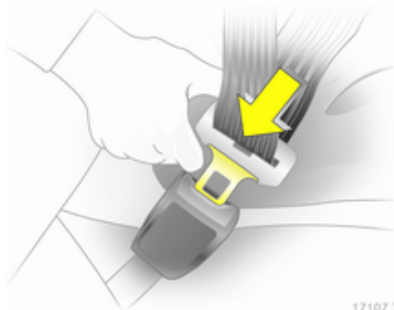

Løst eller kraftigt tøj gør, at sikkerhedsselen ikke slutter helt til. Anbring ikke genstande, for eksempel en håndtaske eller en mobiltelefon, mellem sikkerhedsselen og kroppen.

⚠ Advarsel

Selen må ikke ligge hen over lommer med hårde eller skrøbelige genstande.

Højdeindstilling

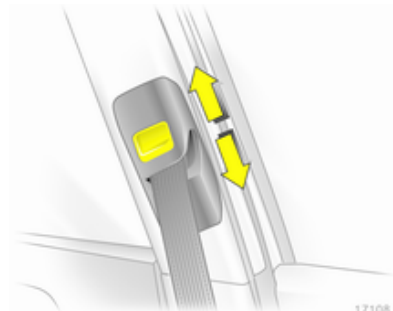

1. Træk sikkerhedsselen lidt ud.
2. Tryk på knappen.
3. Indstil højden og lad den gå i hak.

Indstil højden, så sikkerhedsselen ligger hen over skulderen. Den må ikke gå hen over halsen eller overarmen.

Indstillinger må ikke foretages under kørslen.

Afmontering

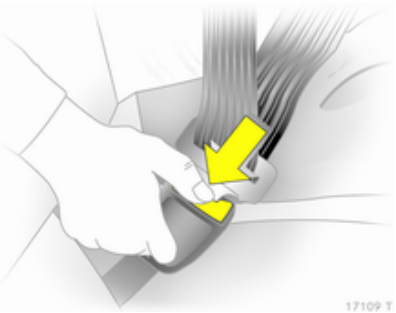

Sikkerhedsselen udløses ved at trykke på den røde knap i selelåsen.

Sikkerhedsseler i anden sæderække

Sikkerhedsselen til det midterste sæde kan kun trækkes ud af tromlen, hvis ryglænet er i bageste position.

Sikkerhedsseler i tredje sæderække

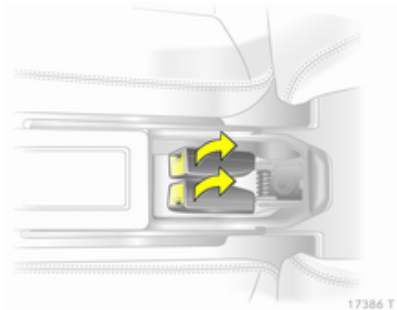

Slå klappen i bunden mellem sæderne op, og træk selelåsene op.

Tag låsetunge og sele ud af holderen.

⚠ Advarsel
Ved fastspænding må selen ikke gå gennem seleholderen.

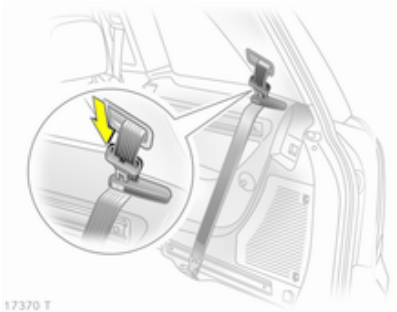

Hvis sikkerhedsselen ikke benyttes, føres den gennem seleholderen, og låsetungen stikkes i holderen.

Afhægtelige sikkerhedsseler i tredje sæderække

Afhægtelige sikkerhedsseler kendes ved en mærkat på selen.

Hvis skinnerne i siden skal bruges, kan sikkerhedsselerne hægtes af seleøjerne i vognbunden.

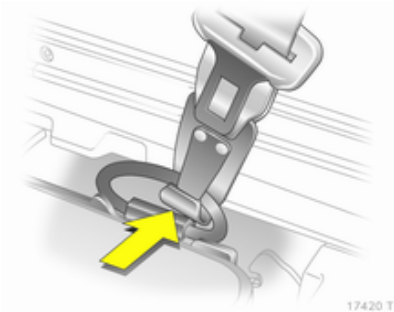

Tryk på fjederlasken og hægt krogen af seleøjet i vognbunden.

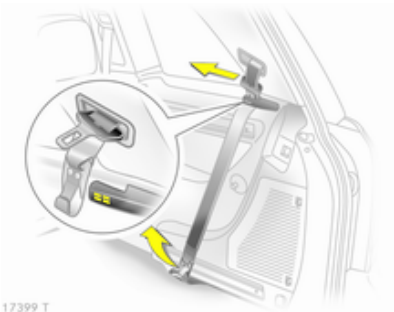

Rul selen op og fastgør krogen på magnetholderen.

Sikkerhedsselen hægtes i ved at trække krogen af magnetholderen, trykke fjederlasken på krogen i og hægte den i seleøjet i vognbunden. Selen må ikke være snoet. Krogen skal være låst på plads i seleøjet med fjederlasken lukket.

Bemærkninger
Krogen må kun hægtes i de hertil indrettede øjer i vognbunden.

Øjerne og sikkerhedsselerne må ikke anvendes til at fastspænde gods.

Brug af sikkerhedssele under graviditet

⚠ Advarsel

Hofteselen skal anbringes så lavt som muligt over bækkenet for at forhindre tryk mod underlivet.

Airbagsystem

Airbagsystemet består af flere forskellige systemer.

Når airbaggene udløses, pustes de op på brøkdele af et sekund. De tømmes også så hurtigt, at det ofte ikke bemærkes ved et uheld.

⚠ Advarsel

Hvis systemerne håndteres forkert, kan de pludselig blive udløst eksplosionsagtigt.

Bemærkninger
Elektronikken til styring af airbagsystemer og selestrammere er placeret i midterkonsollen. Anbring ikke magnetiske genstande i dette område.

Airbaggenes afdækninger må ikke overklæbes eller på anden vis beklædes.

Den enkelte airbag kan kun udløses én gang. Når først en airbag har været udløst, skal den udskiftes af et værksted.

Der må ikke foretages ændringer på airbagsystemet, da bilens typegodkendelse ellers bortfalder.

Hvis airbaggen har været udløst, skal man få et værksted til at afmontere rat, instrumentpanel, alle paneler, tætningslister til dørene, håndtag og sæder.

Kontrollampe for airbagsystemer ⇨ 84.

Frontairbagsystem

Frontairbagsystemet består af en airbag i rattet og én i instrumentbrættet. De er mærket med ordet **AIRBAG**.

Der sidder desuden en advarselsmærkat på siden af instrumentbrættet, som er synlig, når den forreste passagerdør er åben.

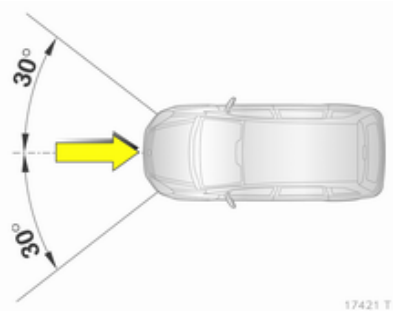

Frontairbagsystemet aktiveres ved et kraftigere sammenstød i det viste område. Tændingen skal være slået til.

Sædeføler ⇨ 59. Børnesikkerhedssystem med transpondere ⇨ 63.

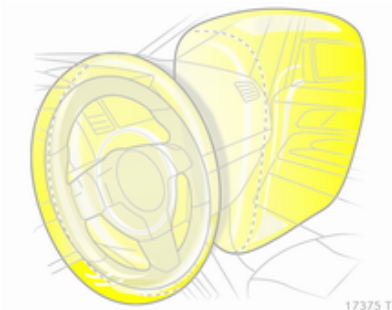

Føreren og forsædepassagerens fremadgående bevægelse afbremses, hvorved risikoen for kvæstelser af hoved og overkrop reduceres væsentligt.

⚠ Advarsel

Optimal beskyttelse ydes kun, hvis sædets position er korrekt ⇨ 44.

Anbring ikke arme/ben eller genstande i det område, hvor airbaggen kan blive udløst.

Spænd sikkerhedsselen korrekt og lås den korrekt. Dette er en forudsætning for, at airbaggen skal give beskyttelse.

Sideairbagsystem

Sideairbagsystemet består af en airbag i hver af de forreste sæders ryglæn. De er mærket med ordet **AIRBAG**.

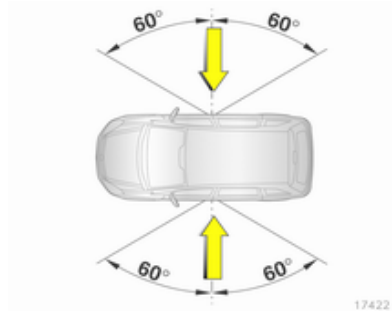

Sideairbagsystemet aktiveres ved et kraftigere sammenstød i det viste område. Tændingen skal være slået til.

Sædeføler ⇨ 59. Børnesikkerhedssystem med transpondere ⇨ 63.

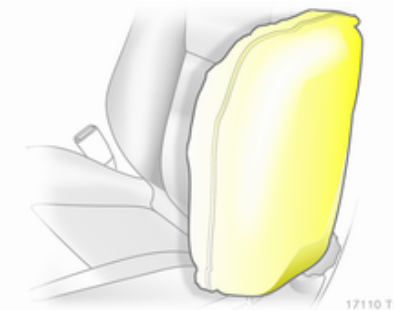

Ved påkørsel fra siden reduceres risikoen for kvæstelser af overkrop og bækken væsentligt.

⚠ Advarsel

Anbring ikke arme/ben eller genstande i det område, hvor airbaggen kan blive udløst.

Bemærkninger
På forsæderne må der kun monteres sædebetræk, der er godkendt til brug i bilen. Airbaggene må ikke tildækkes.

Hovedairbagsystem

Hovedairbagsystemet består af en airbag i hver side af tagrammen. De er mærket med ordet **AIRBAG** på tagstolpen.

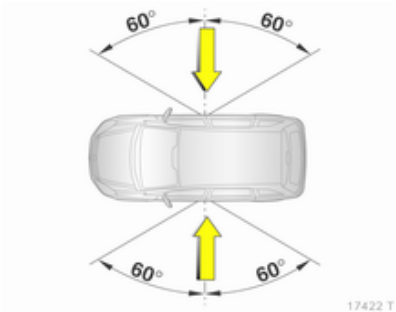

Hovedairbagsystemet aktiveres ved et kraftigere sammenstød i det viste område. Tændingen skal være slået til.

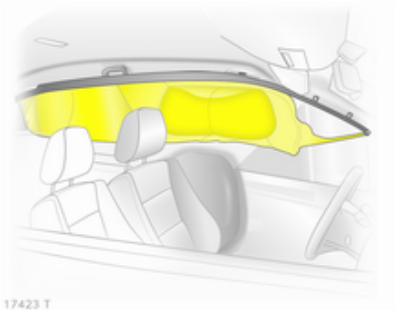

Ved påkørsel fra siden reduceres risikoen for kvæstelser af hovedet væsentligt.

Hovedairbagsystemet beskytter ikke i tredje sæderække.

⚠ Advarsel

Anbring ikke arme/ben eller genstande i det område, hvor airbaggen kan blive udløst.

Krogene på håndtagene i tagrammen må kun bruges til at hænge lette beklædningsgenstande uden bøjler op på. Der må ikke ligge genstande i de ophængte beklædningsgenstande.

Sædefølere

Kendes på et advarselsmærke forneden på passagersædet og kontrollampen, der lyser i ca. 4 sekunder, efter at tændingen er sluttet til.

Sædefølersystemet frakobler passagersædets front- og sideairbags, hvis der ikke sidder nogen på sædet, eller hvis der er monteret et Opel-børnesikkerhedssystem med transpondere. Hovedairbagsystemet er fortsat aktiveret.

⚠ Fare

Der må kun monteres børnesikkerhedssystemer med transpondere fra Opel på passagersædet. Brugen af systemer uden transpondere kan være livsfarlig.

Kontrollampe ⇨ 84.

Bemærkninger

Personer, der vejer mindre end 35 kg, skal altid sidde på bagsædet under kørslen.

Placer ikke tunge genstande på passagersædet. Ellers bliver airbagsystemerne i passagersiden ikke deaktiveret.

Brug ikke sædebetræk eller hynder på passagersædet foran.

Barnesæder

Ved brug af et barnesæde skal man følge både nedenstående anvisninger om brug og montering og de anvisninger, der følger med barnesædet.

Overhold altid lokale og nationale bestemmelser. Nogle lande forbyder brugen af børnesikkerhedssystemer på bestemte siddepladser.

Sådan vælges det rette system

Børnene skal sidde med ansigtet modsat køreretningen, så længe dette er muligt. Systemet bør udskiftes, når barnets hoved ikke længere understøttes korrekt i øjenhøjde. Barnets halshvirvler er stadig meget svage, og i tilfælde af kollision vil belastningen på dem reduceres, hvis barnet vender modsat køreretningen og halvt ligger, halvt sidder, i forhold til hvis barnet sidder i opret stilling.

Børn, der er under 12 år eller mindre end 150 cm (59 inches), skal sidde i eller på et passende barnesæde.

Hold aldrig et barn i favnen under kørslen. Barnets vægt bliver for stor i tilfælde af kollision.

Anvend altid et sikkerhedssystem, der passer til barnets vægt.

Kontroller, at det barnesæde, der skal benyttes, kan monteres korrekt i bilen.

Sørg for, at placeringen af barnesædet i bilen er korrekt.

Børn må kun stige ind og ud i den side, der vender bort fra trafikken.

Når barnesædet ikke er i brug, skal sædet fastgøres med en sele, eller det skal tages ud af bilen.

Bemærkninger

Børnesikkerhedssystemerne må ikke overklæbes eller på anden vis beklædes.

Efter et uheld skal børnesikkerhedssystemet altid udskiftes.

Placering af barnesæder

Tilladte måder at fastspænde et barnesæde

Vægt- eller aldersklasse[1)]	Passagersædet foran	Yderste sæder i anden sæderække	Midtersæde i anden sæderække	Sæder i tredje sæderække
Gruppe 0: op til 10 kg eller ca. 10 mdr. **Gruppe 0+: op til 13 kg** eller ca. 2 år	B[1], +	U, +	U	X
Gruppe I: 9 til 18 kg eller ca. 8 måneder til 4 år	B[2], +	U, +, ++	U	UF
Gruppe II: 15 til 25 kg eller ca. 3 til 7 år **Gruppe III: 22 til 36 kg** eller ca. 6 til 12 år	X	U	U	UF

B[1] = Under forudsætning af at bilen er udstyret med sædeføler og et Opel-børnesikkerhedssystem med transpondere.
Ved fastgørelse af børnesikkerhedssystemet ved hjælp af trepunktsseler skal sædehøjdejusteringen køres op i højeste position. Skub passagersædet så langt bagud som muligt og indstil højden på passagerselens vendepunkt til nederste position.

B[2] = Under forudsætning af at bilen er udstyret med sædeføler og et Opel-børnesikkerhedssystem med transpondere.
Ved fastgørelse af børnesikkerhedssystemet ved hjælp af trepunktsseler skal sædehøjdejusteringen køres op i højeste position. Skub passagersædet så langt bagud, at passagerselen forløber fremad fra vendepunktet.

U = Universelt anvendeligt sammen med trepunktssele.

UF = Universelt anvendeligt til fremadrettede barnesæder i forbindelse med en trepunktssele

\+ = Bilsæde fås med ISOFIX-beslag. Ved fastgørelse med ISOFIX må der kun anvendes ISOFIX-børnesikkerhedssystemer, som er godkendt til bilen.

[1)] Vi anbefaler, at systemernes øverste vægtområder altid udnyttes fuldt ud.

++ = Bilsæde fås med ISOFIX-beslag. Ved fastgørelse med ISOFIX og Top-Tether må der anvendes universelt godkendte ISOFIX-børnesikkerhedssystemer.
X = Intet børnesikkerhedssystem tilladt i denne vægtklasse.

Isofix barnesæder

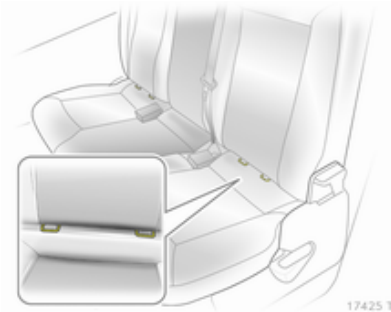

ISOFIX-barnesæder, der er godkendt til bilen, fastgøres i beslagene.

Top-Tether-børnesikkerhedssystemer

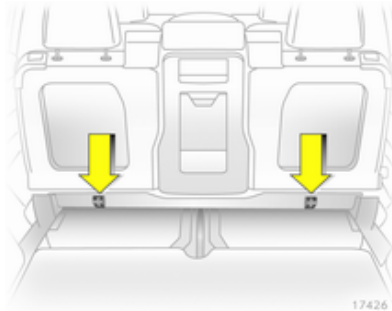

Fastgør Top-Tether-børnesikkerhedssystemet i fastgørelsesøjerne i anden sæderække. Gjorden skal føres mellem hovedstøttens to føringsstænger.

Ved fastgørelse med ISOFIX og Top-Tether må der anvendes børnesikkerhedssystemer, der er universelt tilladt til ISOFIX.

Barnesæder med transpondere

Mærkaten angiver, at barnesædet er udstyret med transpondere.

Opels børnesikkerhedssystemer med transpondere registreres automatisk, hvis de monteres korrekt på et passagersæde med sædeføler.

Bemærkninger
Der må ikke være anbragt genstande (for eksempel plastunderlag eller varmepuder) mellem sæde og børnesikkerhedssystem.

Sædeføler ⇨ 59.

Opbevaring

Opbevaringsrum 64
Bagagerum 66
Tagbagagebærersystem 71
Lasteinformation 72

Opbevaringsrum

Handskerum

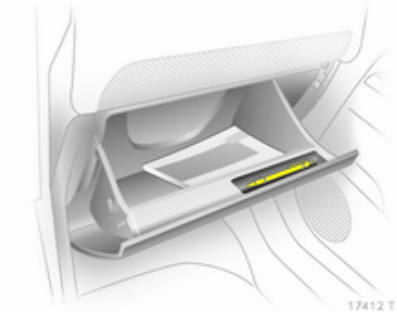

Handskerummet har en holder til en pen.

Under kørslen bør handskerummet være lukket.

Kopholdere

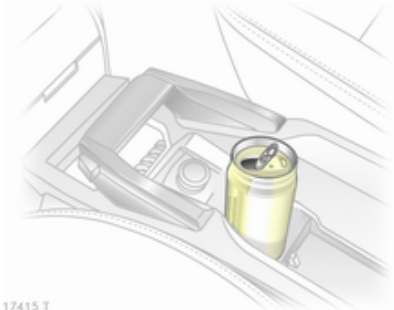

Kopholdere findes foran i midterkonsollen, i dørene og i de bageste sidebeklædninger.

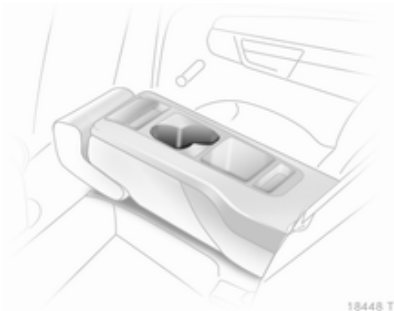

Desuden er der anbragt kopholdere i det midterste ryglæn, der kan fældes ned.

Brilleholder

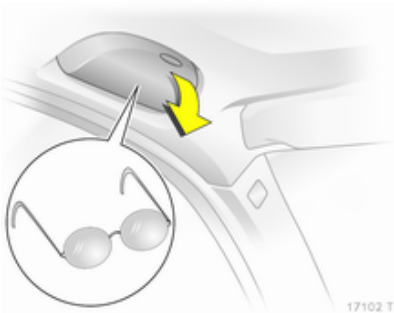

Holderen åbnes ved at vippe den ned.

Må ikke anvendes til at opbevare tunge genstande.

Opbevaringsrum under passagersædet

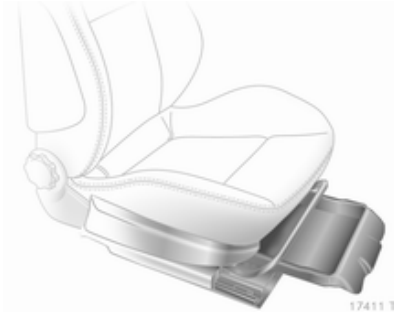

Løft skuffen i det indfældede greb og træk den ud. Maksimal belastning: 1,5 kg. Skuffen lukkes ved at skubbe den indad, indtil den går i hak.

Opbevaringsrum i tagpanelet

Åbnes ved at trykke på de markerede steder.

Den maksimalt tilladte belastning er 1 kg for de to forreste opbevarings-rum og 2 kg for hvert af de tre bage-ste.

Under kørslen skal rummene være lukkede.

Bagagerum

Opbevaringsrum i bagagerummet

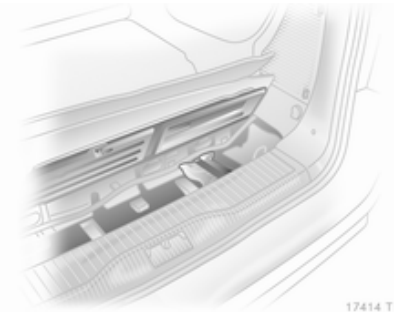

Løft gulvtæppet op for at åbne klappen. Ringen vippes op, drejes og løftes. I opbevaringsrummet opbevares værktøjssættet ⇨ 168 og kuglestangen til anhængertrækket.

Sikringsboksen befinder sig bag klappen i sidepanelet i venstre side af bagagerummet ⇨ 166.

Lappesættet befinder sig bag klappen i højre side ⇨ 173.

Bagagerumsafdækning

Der må ikke anbringes tunge og/eller skarpe genstande på bagagerumsafdækningen.

Før bagagerumsafdækningen betjenes, skal de bageste sikkerhedsseler stikkes i seleholderne i siden.

Åbning

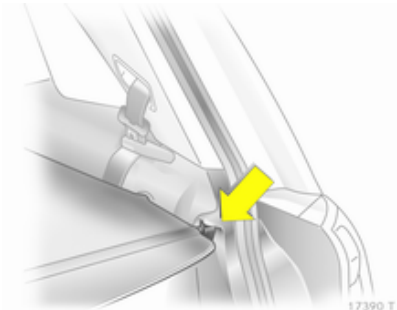

Tag bagagerumsafdækningen ud af holderne i siden. Den ruller automatisk op.

Lukning

Træk bagagerummets afdækning tilbage med grebet, og fastgør den til holderne i siden.

Afmontering

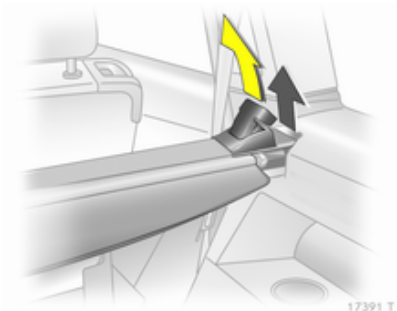

Bagagerummets afdækning åbnes.

Træk håndtaget op og hold det. Løft afdækningen op i højre side og tag den ud af holderne.

Montering

Sæt bagagerumsafdækningen i venstre holder, træk håndtaget opad og hold det, sæt bagagerumsafdækningen i højre holder og lad den gå i hak.

Placering bag tredje sæderække

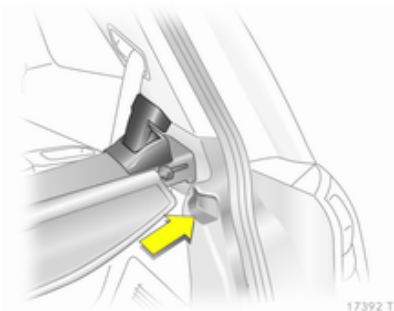

Sæt bagagerumsafdækningen i venstre holder, træk håndtaget opad og hold det, sæt bagagerumsafdækningen i højre holder og lad den gå i hak.

Gulvafdækning

Hvis tredje sæderække er nedfældet, kan bagagerumsgulvet dækkes til med en afdækning.

Læsseskinner og kroge

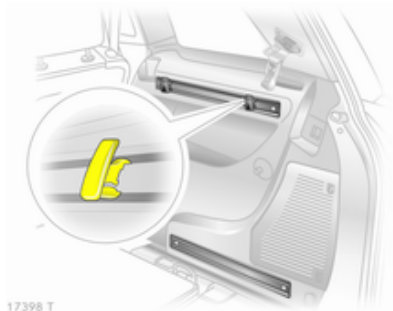

Sæt krogene ind i skinnerne i den ønskede position: Sæt krogen ind i skinnens øverste not og tryk den ind i den nederste not.

Når skinnerne (undtagen lastnettet foran bagklappen) anvendes, skal sæderne i tredje sæderække være nedfældet ⇨ 49, og sikkerhedsselerne i vognbunden være hægtet af. Løsnede selekroge skal fastgøres på seleholdernes magneter ⇨ 53.

Fastsurringskroge

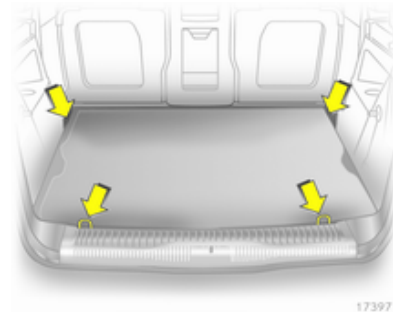

Fastsurringskrogene i bagagerummet er beregnet til sikring af transportgenstande mod at forskubbe sig, f.eks. med fastgøringsremme, bagagenet eller sikkerhedsnet.

Krogene til fastgørelse af de aftagelige sikkerhedsseler må ikke anvendes som fastsurringskroge.

Sikkerhedsselerne i tredje sæderække må ikke anvendes til at fastspænde genstande.

FlexOrganizer

FlexOrganizer er et fleksibelt system til inddeling af bagagerummet eller til fastgørelse af lasten.

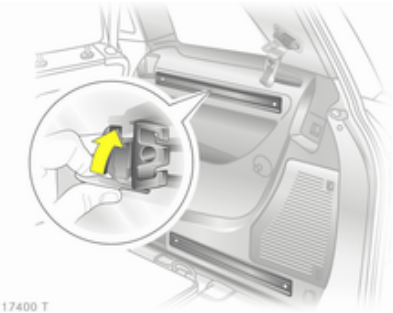

Systemet består af

- adaptere
- variabelt lastnet
- netlommer
- kroge

Komponenterne monteres i to styreskinner i sidevæggene ved hjælp af adaptere og kroge. Lastnettet kan også monteres direkte foran bagklappen.

Variabelt lastnet

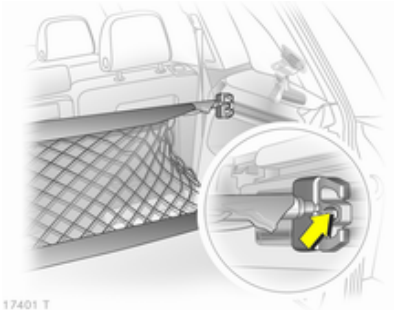

Sæt en adapter i hver skinne: Vip gribepladen op. Sæt adapteren ind i skinnens øverste og nederste not, skub til den ønskede position. Adapteren låses ved at vippe gribepladen op. Inden stængerne sættes i adapterne, skal nettet forlænges: Træk alle endestykker ud og lås dem fast ved at dreje dem højre om.

Ved monteringen trykkes stængerne lidt sammen og sættes i de tilsvarende huller i adapterne. Den længste stang skal sættes i den øverste adapter.

Ved afmonteringen trykkes stængerne lidt sammen og tages ud af adapterne. Klap adapterens gribeplade op, frigør fra den nederste not og tag den ud af den øverste not.

Kroge og netlomme

Netlommen kan hænges på bagagekrogene.

Lastnet foran bagklappen

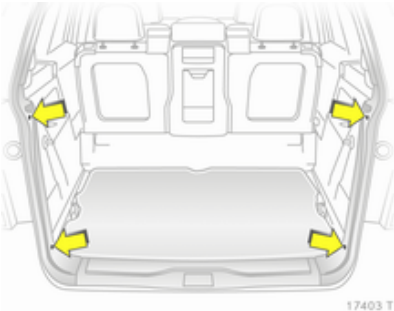

Lastnettet kan monteres direkte foran bagklappen. Derved kan det undgås, at lasten falder ud, når bagklappen åbnes.

Inden monteringen skal netstængernes fire endestykker være skubbet ind; det gøres ved at dreje endestykkerne venstre om og skubbe dem ind.

Ved monteringen trykkes netstængerne lidt sammen og sættes i åbningerne. Den længste stang skal sættes i foroven.

Ved afmonteringen trykkes netstangen sammen og tages ud.

Belæsningen ved oprejst tredje sæderække lettes ved at sætte den nederste stang i først, læsse bagagerummet og herefter sætte den øverste stang i.

Sikkerhedsnet

Sikkerhedsnettet kan monteres bag anden sæderække eller bag forsæderne.

Der må ikke transporteres personer, som befinder sig bag sikkerhedsnettet.

Montering

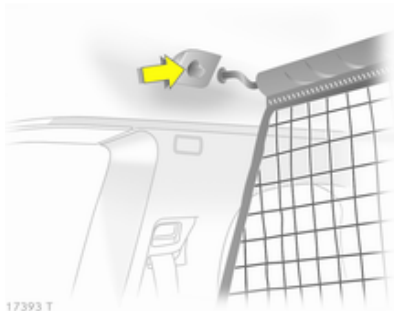

Der findes to monteringsåbninger i loftet: Sæt nettets tværstang på i den ene side og lad den gå i hak. Tryk tværstangen sammen, sæt den på i den anden side, og lad den gå i hak.

Bag anden sæderække

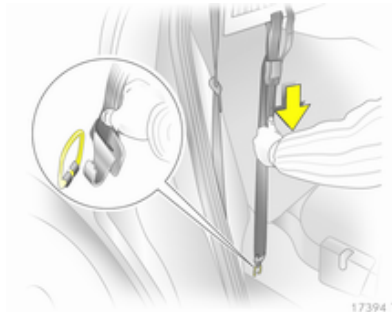

Hægt netspændegjordenes kroge fast i gulvet og stram dem til.

Bag forsæderne

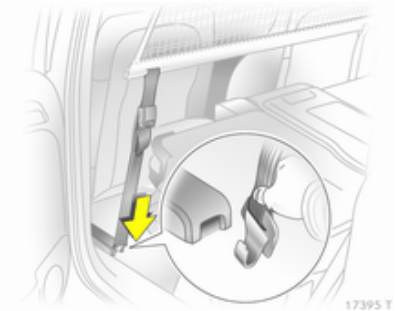

Hægt netspændegjordenes kroge fast i spalter og stram dem til.

Afmontering

Vip netspændegjordenes længderegulator op og hægt netspændegjordene af. Frigør den øverste netstang i den ene side, tryk den sammen, frigør den i den anden side og hægt den af.

Opbevaring af sikkerhedsnet

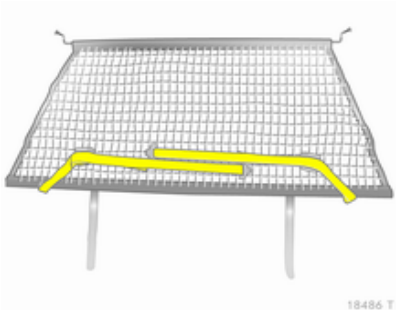

Læg spændebåndene langs med nettet som vist på billedet.

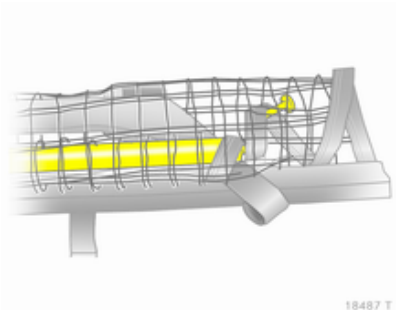

Rul den øverste netstang stramt nedad til lidt over midten.

Læg den øverste netstang over spændebåndene ved siden af den nederste netstang. Den øverste netstangs kroge skal pege væk fra den nederste netstang.

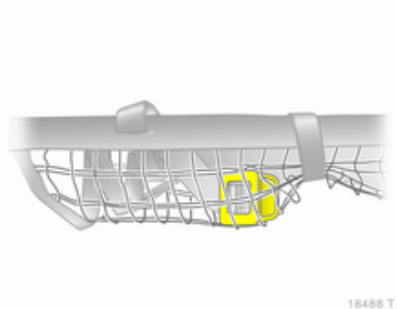

Læg velcrobåndene ved siden af længderegulatorerne stramt om nettet og gør dem fast. Længderegulatorerne og netstængerne skal ligge fladt ved siden af hinanden.

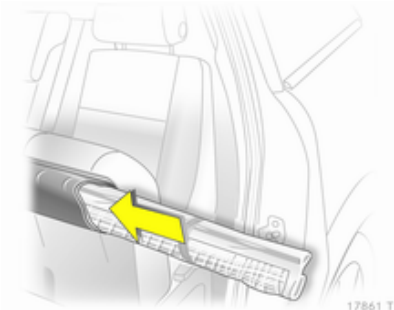

Rejs anden sæderækkes sæde op ⇨ 47. Stik sikkerhedsnettet ind i holderne, klap sædet ned og lad det gå i hak.

Klapborde

Findes bag på forsæderne.

Fold bordene op ved at trække opad, til de klikker på plads.

Fold bordene ned ved at trykke nedad over modstanden.

Læg ikke tunge ting på bordene.

Advarselstrekant

Anbring advarselstrekanten i bagklappens hulrum og fastgør den med holdere i højre og venstre side.

Førstehjælpsudstyr

Anbring førstehjælpsudstyret i bagklappens hulrum og fastgør det med holderen.

Tagbagagebærersystem

Tagbagagebærer

Af hensyn til sikkerheden og for at undgå beskadigelse af taget anbefaler vi, at De bruger et tagbagagebærersystem, der er godkendt til bilen.

Følg tagbagagebærerens betjeningsvejledning. Afmonter tagbagagebæreren, når den ikke bruges.

Version uden tagræling

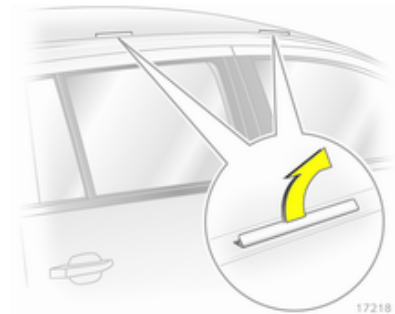

Vip monteringsåbningernes dæksler op.

Fastgør tagbagagebæreren i fastgørelsespunkterne.

Version med tagræling

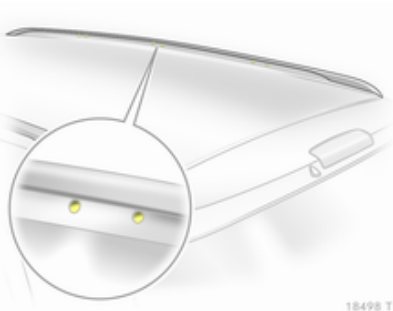

Tagbagagebæreren monteres ved at stikke monteringsboltene ned i hullerne som vist på billedet.

Lasteinformation

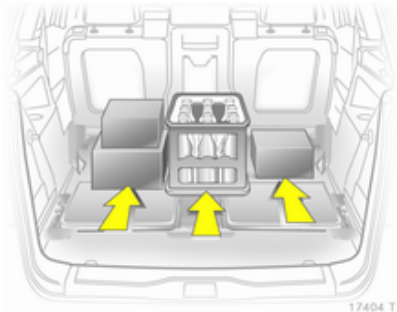

- Tunge genstande placeres i bagagerummet op mod ryglænene på bagsæderne. Kontroller at ryglænene er forsvarligt låst. Hvis det er nødvendigt at stable genstandene, skal de tungeste genstande anbringes nederst.
- Genstande fastgøres ved hjælp af fastgøringsremme, der hægtes fast i fastsurringskroge ⇨ 67.
- Løse genstande i bagagerummet sikres, så de ikke rutsjer rundt.
- Ved transport af genstande i bagagerummet må ryglænene i anden sæderække ikke være vippet fremover.
- Lasten må ikke rage op over ryglænene.
- Anbring ikke genstande på bagagerumsafdækningen eller på instrumentbrættet.
- Bagage etc. må ikke hindre førerens betjening af pedalerne, parkeringsbremsen og gearvælgeren eller hans/hendes bevægelsesfrihed. Der må ikke være løse genstande i kabinen.
- Kør ikke med åben bagklap.

- Nyttelasten er forskellen mellem den tilladte totalvægt (se typeskilt ⇨ 200) og egenvægten ifølge EU.

  Til beregning af bilens tjenestevægt ifølge EU noteres dataene for Deres bil i vægtskemaet på side ⇨ 3.

  Tjenestevægten ifølge EU omfatter førerens vægt (68 kg), bagage (7 kg) og alle væsker (tank 90% fyldt).

  Specialudstyr og tilbehør øger egenvægten.
- Kørsel med taglast øger bilens følsomhed over for sidevind og gør bilen vanskeligere at manøvrere på grund af dens højere tyngdepunkt. Lasten skal fordeles jævnt og fastgøres forsvarligt med remme. Dæktrykket og bilens hastighed tilpasses efter belastningstilstanden. Kontroller med jævne mellemrum, om lasten sidder fast, og efterspænd remmene.

  Den tilladte taglast er 75 kg, for biler med tagræling 100 kg. Tagbelastningen er den samlede vægt af tagbagagebærer og last.

Instrumenter og betjeningselementer

Betjeningselementer 74
Advarselslamper, instrumenter og kontrollamper 80
Informationsdisplays 90
Bilens meddelelser 97
Kørecomputer 99

Betjeningselementer

Indstilling af rat

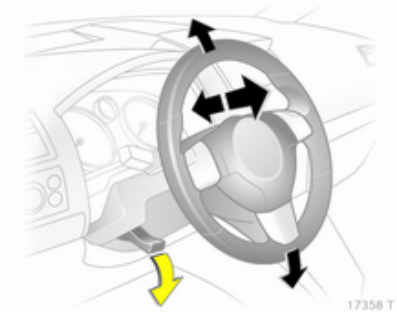

Træk håndtaget nedad, indstil rattet, skub derefter håndtaget opad og kontroller, at det er gået i hak.

Indstilling af rattet må kun foretages, når bilen holder stille, og rattet er låst op.

Knapper på rattet

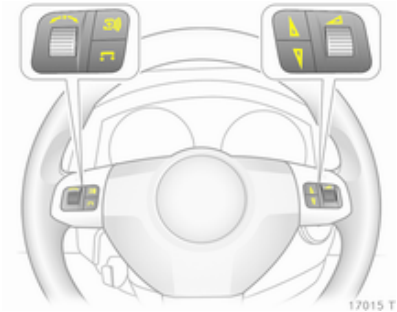

Funktionerne i Infotainment-systemet og Info-Display kan betjenes med knapperne på rattet.

Yderligere anvisninger findes i vejledningen til Infotainment-systemet.

Horn

Tryk ☞.

Forrudevisker/vasker

Vinduesviskere

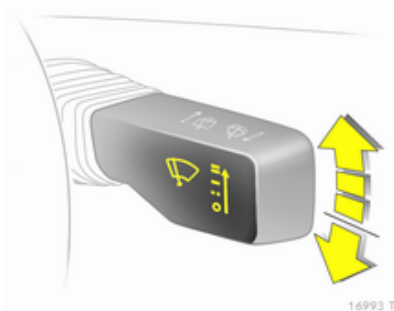

Armen går altid tilbage til udgangspositionen.

═ = Hurtigt
— = Langsomt
– – = Indstilleligt viskerinterval
O = Slukket

Ved at trykke armen nedad kører vinduesviskeren én gang, selv om den er slukket.

Viskertrinene kobles til, hvis viskerkontakten bevæges forbi modstandspunktet og holdes dér. Ved position O lyder et signal.

Må ikke aktiveres, hvis forruden er belagt med is.

Afbrydes i bilvaskeanlæg.

Indstilleligt viskerinterval

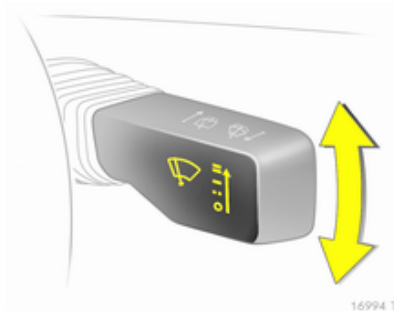

Indstil viskerintervallet på en værdi mellem 2 og 15 sekunder: Tilslut tændingen. Flyt viskerkontaktarmen fra position O og nedad, vent i den ønskede intervaltid og løft armen til – –.

Når tændingen sluttes til, og armen er på – –, er intervallet indstillet til 6 sekunder.

Automatisk viskerfunktion med regnsensor

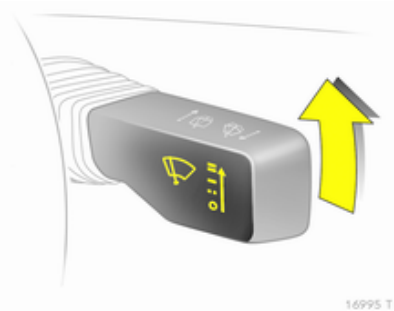

– – = Automatisk viskerfunktion med regnsensor

Regnsensoren registrerer vandmængden på ruden og styrer viskerne automatisk.

Hold sensoren fri for støv, snavs og is.

Forrudevasker

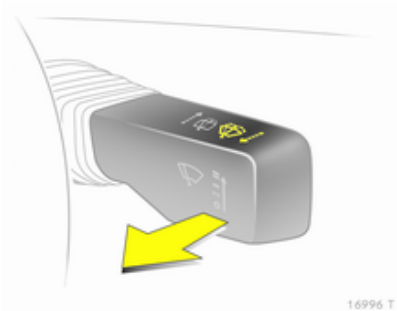

Træk armen mod rattet. Der sprøjtes sprinklervæske på forruden. Viskeren aktiveres og visker nogle gange.

Når lyset er tændt, sprøjtes desuden sprinklervæske på forlygterne. Derefter er forlygtevaskerne spærret i 2 minutter.

Bagrudevisker/-vasker

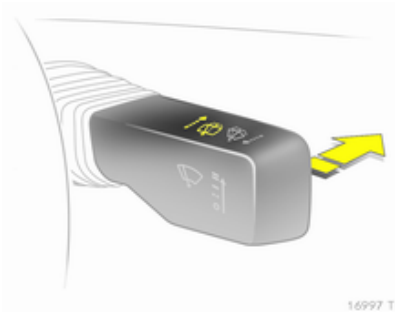

Skub armen fremad. Bagrudeviskeren visker med intervaldrift. Deaktiveres ved at trykke armen fremad en gang til.

Når armen holdes i forreste stilling, sprøjtes der desuden sprinklervæske på bagruden.

Bagrudeviskeren tændes automatisk, når vinduesviskerne er aktiveret, og der sættes i bakgear.

Udetemperatur

Et fald i temperaturen vises omgående. En stigning i temperaturen vises efter et lille stykke tid.

Falder udetemperaturen til 3 °C, lyser symbolet ❄ på Triple-Info-Display eller Board-Info-Display som advarsel mod glatte vejbaner. ❄ forsvinder igen, når temperaturen stiger til mindst 5 °C.

I biler med Graphic-Info-Display eller Color-Info-Display advarer en advarselsmeddelelse i displayet om glat vejbane. Under -5 °C vises der ingen meddelelse.

⚠ Advarsel

Kørebanen kan allerede være isglat, selv om displayet viser, at temperaturen ligger et par grader over 0 °C.

Ur

Klokkeslæt og dato vises i Info-Display.

Board-Info-Display ⇨ 90, Graphic-Info-Display, Color-Info-Display ⇨ 93.

Indstilling af dato og klokkeslæt i Triple-Info-Display

Infotainment-systemet skal være slukket. Indstillingsmodus kaldes frem ved at holde knappen ◴ inde i ca. 2 sekunder. Indstilling af den blinkende værdi sker med knappen ⊙.

Knappen ◷ bruges til at skifte til næste indstilling og til sidst til at afslutte indstillingsmodus.

Automatisk tidssynkronisering

RDS-signalet fra de fleste FM-FM-sendere indstiller tiden automatisk, hvilket vises ved ◷ i displayet.

Nogle sendere udsender ikke korrekte tidssignaler. Det kan så være hensigtsmæssigt at slå den automatiske tidssynkronisering fra.

Kald indstillingsmodus frem og skift til indstilling af år. Hold knappen ◷ inde i ca. 3 sekunder, indtil ◷ blinker i displayet og "RDS TIME" vises. Funktionen slås til (RDS TIME 1) og fra (RDS TIME 0) med knappen ⊙. Forlad indstillingsmodus med knappen ◷.

El-udtag

El-udtagene befinder sig i midterkonsollen og i bagagerummet.

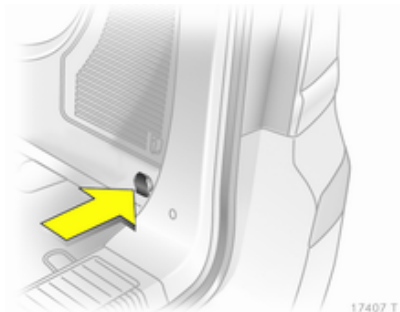

Brug ikke stik, der ikke passer til el-udtagene. Tilslutning af elektrisk udstyr, mens motoren ikke er tændt, vil aflade batteriet. Effektforbruget må ikke overstige 120 watt. Der må ikke tilsluttes tilbehør, som afgiver strøm, for eksempel elektriske opladere eller batterier.

Elektrisk tilbehør, der tilsluttes el-udtaget, skal opfylde standarden DIN VDE 40 839 (krav om elektromagnetisk kompatibilitet).

Cigarettænder

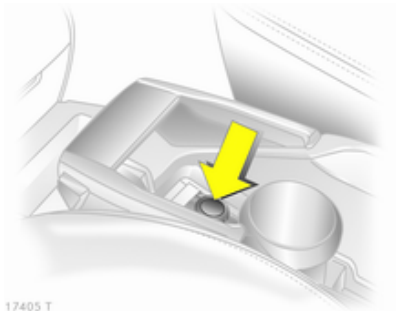

Cigarettænderen befinder sig i midterkonsollen.

Tryk cigarettænderen ind. Når spiralen gløder, slår den automatisk fra. Cigarettænderen trækkes ud.

Askebægre

Forsigtig
Må kun benyttes til aske og ikke til brændbart affald.

Askebæger fortil

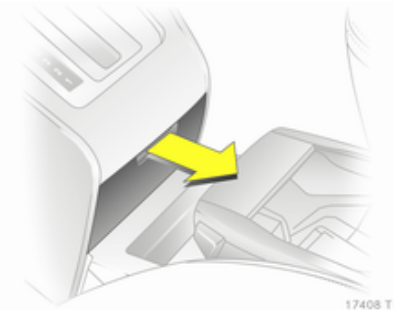

Askebægeret åbnes ved udsparingen.

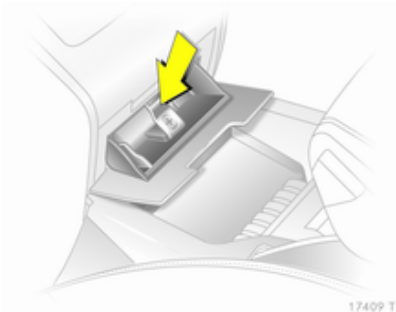

Askebægeret tømmes ved at trykke på fjederen, åbne askebægeret helt og tage det ud.

Flytbart askebæger

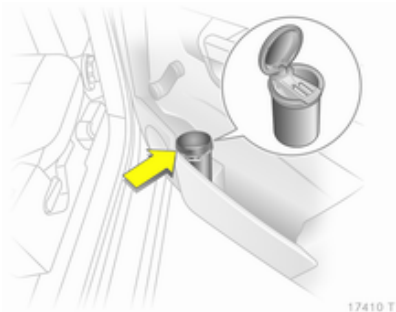

Det flytbare askebæger kan anbringes i kopholderne.

Advarselslamper, instrumenter og kontrollamper

Instrumenter

Ved nogle modeller svinger instrumentviserne kortvarigt helt i bund, når tændingen slås til.

Speedometer

Viser hastigheden.

Kilometertæller

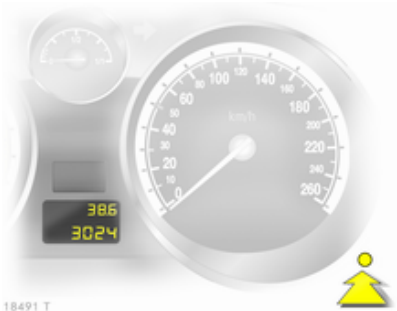

Viser antal kilometer i nederste linje.

Triptæller

Viser antal kilometer siden nulstilling i øverste linje.

Nulstilles ved at trykke på nulstillingsknappen i et par sekunder, når tændingen er tilsluttet.

Omdrejningstæller

Viser motorens omdrejningstal pr. minut.

Kør så vidt muligt i det nederste omdrejningsområde i alle gear.

Forsigtig
Hvis nålen befinder sig i det røde advarselsfelt, er det højest tilladte omdrejningstal overskredet. Der er risiko for motorskader.

Brændstofmåler

Viser brændstofniveauet eller gastrykket i tanken afhængig af driftsmåde.

Kontrollampen ⛽ lyser, hvis niveauet i tanken er lavt. Hvis den blinker, skal der tankes straks. Ved naturgasdrift skifter systemet automatisk til benzindrift ⇨ 81.

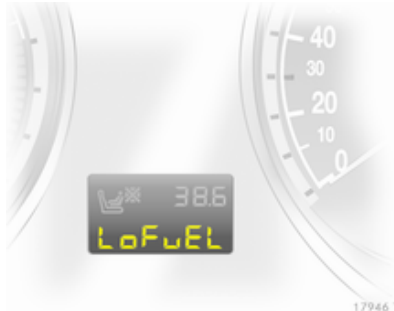

Ved naturgasdrift og lavt niveau i benzintanken vises meddelelsen **LoFuEL**. Meddelelsen kan bekræftes ved at trykke på nulstillingsknappen ⇨ 80.

Kør aldrig tanken tom.

På grund af eventuelle brændstofrester i tanken kan påfyldningsmængden være mindre end den angivne kapacitet for brændstoftanken.

Brændstofvælger

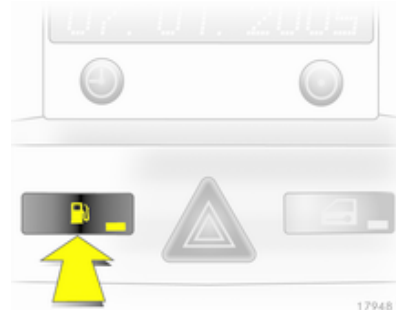

Ved at trykke på knappen ⛽ kan der vælges mellem benzin- og naturgasdrift. Skift kan ikke ske under stor belastning (f.eks. kraftig acceleration, kørsel med fuld gas). Lysdiodens status angiver den aktuelle tilstand.

Naturgasdrift	=	Dioden slukket
Benzindrift	=	Dioden tændt

Når naturgastankene er tomme, skiftes der automatisk til benzindrift, indtil tændingen slås fra.

Hvis naturgastankene ikke fyldes op, skal der skiftes manuelt til benzindrift, næste gang motoren startes. Dette er

nødvendigt for at undgå beskadigelse af katalysatoren (overophedning på grund af uregelmæssig brændstofforsyning).

Aktiveres valgknappen flere gange inden for kort tid, aktiveres en skiftelås. Motoren forbliver i den aktuelle driftsmåde. Låsen er aktiv, indtil tændingen afbrydes.

Ved benzindrift kan der forventes mindre tab i ydelse og drejningsmoment. Man skal derfor tilpasse kørslen (f.eks. ved overhalinger) og belastningen af bilen (f.eks. ved anhængerkørsel) tilsvarende.

Hver 6. måned skal benzintanken køres så tom, at kontrollampen ⛽ lyser, hvorefter der fyldes benzin på. Dette er nødvendigt for at opretholde den nødvendige systemfunktion og brændstofkvalitet til benzindriften.

Fyld tanken helt op med jævne mellemrum for at undgå korrosion i tanken.

Servicedisplay

Meddelelsen **InSP** vises, når det er tid til serviceeftersyn. Yderligere anvisninger ⇨ 186.

Kontrollamper

De kontrollamper, der beskrives her, findes ikke i alle biler. Beskrivelserne dækker alle instrumentversioner. Når tændingen slås til, tændes de fleste kontrollamper kortvarigt som en funktionstest.

Kontrollampernes farver betyder:

Rød = Fare, vigtig information
Gul = Advarsel, henvisning, fejl
Grøn = Bekræftelse af aktivering
Blå = Bekræftelse af aktivering

0
10
20
30
40
50
60
70
80
IDS+
P
E
1/2
1/1
0
10
20
30
40
50
60
80
100
120
140
160
180
200
220
240
260
ABS
18611 T

Blinklys

⇦⇨ lyser eller blinker grønt.

Lyser

Kontrollampen lyser et øjeblik, når parkeringslyset tændes.

Blinker

Kontrollampen blinker ved aktiveret blinklys eller havariblink.

Hurtigt blink: en blinklyspære eller den tilhørende sikring er defekt, blinklys på anhænger er defekt.

Udskiftning af pærer ⇨ 155. Sikringer ⇨ 162.

Blinklys ⇨ 107.

Selehusker

lyser eller blinker rødt.

Lyser

Efter at tændingen er sluttet til, indtil sikkerhedsselen er spændt.

Blinker

Efter at man er begyndt at køre, indtil sikkerhedsselen er spændt.

Sådan spændes sikkerhedsselen ⇨ 53.

Airbag og selestrammere

lyser rødt.

Når tændingen sluttes til, lyser kontrollampen i ca. 4 sekunder. Hvis den ikke lyser, hvis den ikke slukker efter 4 sekunder, eller hvis den lyser under kørslen, er der opstået en fejl i selestrammerne, airbaggene eller sædeføleren. Systemerne vil nu ikke kunne udløses ved en eventuel ulykke.

Udløste selestrammere eller airbags vises ved, at lyser konstant.

⚠ Advarsel

Fejlårsagen skal omgående afhjælpes på et værksted.

Airbagsystem, selestrammere ⇨ 55, ⇨ 52.

Sædefølersystem

lyser eller blinker gult.

Lyser

Hvis bilen er forsynet med sædeføler, lyser i ca. 4 sekunder, efter at tændingen er sluttet til.

Hvis der registreres et børnesikkerhedssystem med transpondere, lyser konstant. Først da må et barnesæde med transpondere benyttes på det forreste passagersæde. Airbagsystemerne i passagersiden er nu deaktiveret ⇨ 59.

⚠ Fare

Hvis der er monteret et børnesikkerhedssystem, og kontrollampen ikke lyser under kørslen, er front- og sideairbag i passagersiden ikke blevet deaktiveret.

Blinker

Fejl i systemet eller børnesikkerhedssystemet med transpondere er defekt eller ikke korrekt monteret ⇨ 59.

⚠ Fare

Hvis kontrollampen blinker under kørslen, er der fejl i systemet. Få fejlen og årsagen til denne udbedret omgående på et værksted.

Børnesikkerhedssystem med transpondere ⇨ 63.

Ladesystem

lyser rødt.

Lyser, når tændingen er slået til og slukker kort efter, at motoren er startet.

Kontrollampen tændes, mens motoren kører

Stop bilen, stands motoren. Batteriet lader ikke. Motorkølingen kan være afbrudt. Ved dieselmotor kan bremseforstærkerens virkning ophøre. Søg hjælp på et værksted.

Fejl i blinklys

lyser eller blinker gult.

Lyser, når tændingen er slået til og slukker kort efter, at motoren er startet.

Kontrollampen tændes, mens motoren kører

Der er fejl i det system, der renser udstødningsluften. De tilladte grænseværdier for udstødningsgasser kan være overskredet. Søg straks hjælp på et værksted.

Kontrollampen blinker, mens motoren er i gang

Fejl, der kan føre til beskadigelse af katalysatoren. Let på speederen, indtil kontrollampen holder op med at blinke. Søg straks hjælp på et værksted.

Få udført service snarest

lyser eller blinker gult.

Kontrollampen tændes, mens motoren kører

Fejl i systemet til motorelektronikken eller gearkasseelektronikken ⇨ 130, ⇨ 134. Elektronikken skifter til nødprogrammet. Brændstofforbruget kan forøges, og bilens køreegenskaber kan være forringet.

Forsvinder fejlen ikke, hvis motoren startes igen, søges hjælp på et værksted.

Lyser sammen med InSP4 i servicedisplayet

Lad et værksted aftappe vandet fra dieselfiltret ⇨ 97.

Blinker når tændingen tilsluttes

Der er fejl i den elektroniske startspærre. Motoren kan ikke starte ⇨ 37.

Afbryd tændingen og forsøg at starte igen.

Blinker kontrollampen fortsat, kan man forsøge at starte motoren med reservenøglen; søg hjælp på et værksted.

Bremsesystem og kobling

(!) lyser eller blinker rødt.

Lyser

Lyser ved slækket parkeringsbremse, hvis bremse- og koblingssystemets væskestand er for lav ⇨ 153.

⚠ Advarsel
Stands bilen. Afbryd straks kørslen. Søg hjælp på et værksted.

Lyser, efter at tændingen er sluttet til, hvis parkeringsbremsen er trukket ⇨ 136.

Blinker

Blinker i nogle sekunder i biler med automatiseret gearkasse, efter at tændingen er afbrudt, hvis parkeringsbremsen ikke er trukket.

I biler med automatiseret gearkasse blinker den, hvis bilen ikke står i gear, og parkeringsbremsen ikke er trukket, når førerdøren åbnes.

Antiblokeringssystem (ABS)

(ABS) lyser rødt.

Lyser i nogle sekunder efter, at tændingen er tilsluttet. Systemet er funktionsklart, når kontrollampen er slukket.

Slukker kontrollampen ikke efter et par sekunder, eller lyser den svagt under kørsel, er der fejl i systemet. Bremsesystemet er stadigvæk funktionsdygtigt, men uden ABS-regulering.

ABS-bremsesystem ⇨ 135.

Sportsprogram

lyser gult.

Symbolet lyser, når sportsprogrammet er aktiveret ⇨ 129, ⇨ 138.

Vinterprogram

lyser gult.

Symbolet lyser, når vinterprogrammet er aktiveret ⇨ 129, ⇨ 133.

Ultralyds-parkeringssensorer

P lyser eller blinker gult.

Lyser

Fejl i systemet. Få årsagen til fejlen udbedret af et værksted.

Blinker

Fejl som følge af tilsmudsede eller is- og snedækkede sensorer.

eller

Forstyrrelser på grund af eksterne ultralydkilder. Når forstyrrelsen ikke længere er til stede, arbejder systemet som normalt.

Ultralydsparkeringssensorer ⇨ 140.

Elektronisk stabilitets program

blinker eller lyser gult.

Lyser i nogle sekunder efter, at tændingen er tilsluttet.

Blinker under kørslen

Systemet er i funktion. Motorydelsen vil muligvis blive reduceret, og en mindre opbremsning af bilen kan finde sted ⇨ 137.

Tændes under kørslen

Systemet er slået fra, eller der er fejl i systemet. Kørslen kan fortsættes. Kontrollen over bilen kan dog blive reduceret, hvis kørebanens beskaffenhed er dårlig.

Få årsagen til fejlen udbedret af et værksted.

ESP®Plus ⇨ 137.

Kølevæsketemperatur

🌡 lyser rødt.

Kontrollampen tændes, mens motoren kører

Stop bilen, stands motoren.

Forsigtig
Kølevæsketemperaturen er for høj.

Kontroller straks kølervæskestanden ⇨ 152.

Ved tilstrækkelig kølevæskestand søges hjælp på et værksted.

Forvarmning og dieselpartikelfilter

ᗜ lyser eller blinker gult.

Lyser

Forglødningssystemet aktiveret. Slår kun til ved lav udetemperatur.

Blinker

på biler med dieselpartikelfilter.

Hvis filtret trænger til at blive renset, og de seneste kørselsforhold ikke har givet mulighed for automatisk rensning, blinker kontrollampen ᗜ. Kør videre og lad så vidt muligt ikke omdrejningstallet falde til under 2000 omdr./min.

Kontrollampen ᗜ slukkes, så snart selvrensningsfunktionen er gennemført.

Dieselpartikelfilter ⇨ 124.

Overvågningssystem for dæktryktab og kontrolsystem for dæktryk

(!) lyser eller blinker rødt eller gult.

Kontrollampen lyser rødt

Dæktryktab. Stands omgående, og kontroller dæktrykket. Ved trykløse RFT-dæk ⇨ 169 er den højst tilladte hastighed 80 km/h.

Kontrollampen lyser gult

Fejl i systemet eller der er monteret et dæk uden trykføler (f.eks. reservehjul). Søg hjælp på et værksted.

Blinker

Tre blink viser, at systemet initialiseres.

Overvågningssystem for dæktryktab ⇨ 171, kontrolsystem for dæktryk ⇨ 170.

Interaktivt kørselssystem, kontinuert dæmperstyring, sportsprogram

IDS+ lyser gult.

Lyser i ca. 10 sekunder, efter at førerdøren er blevet åbnet. Hvis lampen lyser under kørslen, er der fejl i systemet. Af sikkerhedsårsager skiftes til "hårdere" undervogn. Få årsagen til fejlen udbedret af et værksted.

IDS^Plus ⇨ 138, CDC⇨ 138, sports-program ⇨ 138.

Motorolietryk

lyser rødt.

Lyser, når tændingen er slået til og slukker kort efter, at motoren er startet.

Kontrollampen tændes, mens motoren kører

Forsigtig

Motorsmøringen kan være afbrudt. Dette kan føre til beskadigelse af motoren og/eller blokering af drivhjulene.

1. Træd på koblingen.
2. Sæt i frigear, sæt gearvælgeren på **N**.
3. Styr så hurtigt som muligt væk fra trafikken uden at genere andre trafikanter.
4. Afbryd tændingen.

⚠Advarsel

Når motoren er slukket, skal der betydeligt mere kraft til at bremse og styre.

Nøglen må ikke tages ud. før bilen holder stille, ellers kan ratlåsen gå uventet i indgreb.

Søg hjælp på et værksted.

Motoroliestand for lav

lyser gult.

Motoroliestandskontrollen foretages automatisk.

Kontrollampen tændes, mens motoren kører

Motoroliestand for lav Kontroller motoroliestanden, efterfyld eventuelt motorolie ⇨ 151.

Lavt brændstofniveau

lyser eller blinker gult.

Lyser

Lavt niveau i brændstoftanken.

Blinker

Tankindhold opbrugt. Påfyld straks brændstof. Kør aldrig tanken tom.

Katalysator ⇨ 125.

Udluftning af dieselbrændstofsystem ⇨ 154.

Ved naturgasdrift skifter systemet automatisk til benzindrift ⇨ 81.

Open&Start-system

lyser eller blinker gult.

Blinker

Den elektroniske nøgle befinder sig ikke længere i kabinens modtageområde. Motoren kan ikke startes. For at afbryde tændingen holdes **Start/Stop**-knappen nede lidt længere.

eller

Den elektroniske nøgle er defekt. Drift er nu kun mulig via nødbetjeningen.

Lyser

Fejl i systemet. Forsøg med reservenøglen, fjernbetjeningen eller nødbetjeningen. For at afbryde tændingen holdes **Start/Stop**-knappen nede lidt længere. Søg hjælp på et værksted.

eller

Ratlåsen er stadig blokeret. Bevæg rattet lidt frem og tilbage og tryk på **Start/Stop**-knappen.

Open&Start-system ⇨ 28.

Aktiver fodbremsen

lyser gult.

Motoren med automatiseret gearkasse kan kun startes, hvis fodbremsen trædes ned. Hvis fodbremsen ikke trædes ned, lyser kontrollampen ⇨ 132.

Lygter

lyser grønt.

Lyser, når lygterne er tændt ⇨ 104.

Fjernlys

lyser blåt.

Lyser, når fjernlyset er tændt, samt når overhalingsblinket aktiveres ⇨ 105.

Adaptive forlygter

lyser eller blinker gult.

Lyser

Fejl i systemet.

Hvis kurvelysets drejeanordning er defekt, slukkes det tilsvarende nærlys, og tågeforlygten tændes.

Søg hjælp på et værksted.

Blinker

Systemet er omstillet til symmetrisk nærlys.

Hvis kontrollampen blinker i ca. 4 sekunder, efter at tændingen er sluttet til, minder det om, at systemet er omstillet ⇨ 105.

Adaptive forlygter (AFL) ⇨ 106.

Tågelygter

lyser grønt.

Lyser, når tågelygterne er tændt ⇨ 107.

Tågebaglygte

lyser gult.

Lyser, når tågebaglygten er tændt ⇨ 107.

Cruise control

lyser grønt.

Lyser, når systemet er aktiveret ⇨ 139.

Dør åben

lyser rødt.

Lyser, når en dør eller bagklappen er åben.

Informationsdisplays

Triple-Info-Display

Viser klokkeslæt, udetemperatur og dato eller Infotainment-system, hvis dette er indkoblet.

Klokkeslæt, dato og udetemperatur kan vises med tændingen slået fra ved at trykke kort på én af de to knapper under displayet.

Board-Info-Display

Viser klokkeslæt, udetemperatur og dato eller Infotainment-system.

Valg af funktioner

Infotainment-systemets funktioner og indstillinger sker via Board-Info-Displayet.

Det sker ved hjælp af menuer og knapper på Infotainment-systemet.

Menuer forlades automatisk efter ca. 5 sekunder, hvis der ingen aktivering sker.

Vælg med knapperne på Infotainment-systemet

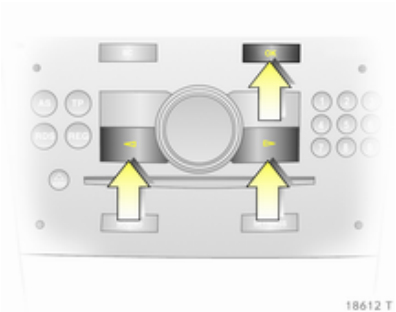

I **Indstillinger**-menuen vælges den ønskede funktion med OK-knappen. Indstillingerne ændres med piltasterne.

I **BC**-menuen vælges den ønskede funktion med OK-knappen. OK-knappen anvendes til at betjene stopuret og starte måling og beregning på ny.

Valg med venstre indstillingshjul på rattet

Hvis der trykkes på indstillingshjulet, kaldes **BC**-menuen frem. i **BC**-menuen trykkes for at betjene stopuret og starte måling og beregning på ny.

Ved at dreje på indstillingshjulet vælges den ønskede funktion.

Systemindstillinger

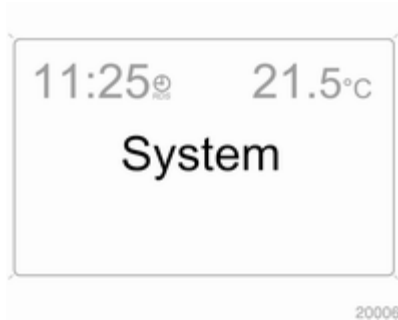

Tryk på **Settings**-knappen på Infotainment-systemet. Menupunktet **Audio** åbnes.

Kald **System** frem med venstre piltast og vælg med OK-knappen.

Automatisk tidssynkronisering

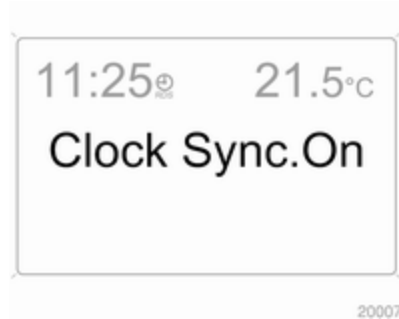

RDS-signalet fra de fleste FM-sendere indstiller automatisk klokkeslættet. Dette vises ved i displayet.

Nogle sendere udsender ikke korrekte tidssignaler. Det kan så være hensigtsmæssigt at slå den automatiske tidssynkronisering fra.

Deaktiver (**Clock Sync.Off**) eller aktiver (**Clock Sync.On**) automatisk tidssynkronisering med piltasterne.

Indstilling af dato og klokkeslæt

Værdien, der skal indstilles, markeres med pile. Foretag den ønskede indstilling med piltasterne.

Tændlog
Se vejledning til Infotainment-system.

Valg af sprog

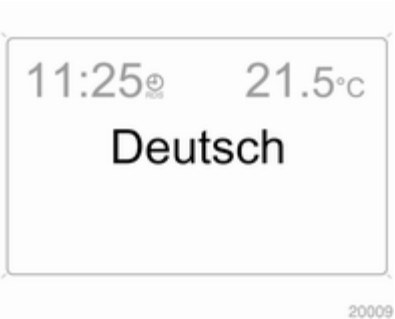

De kan vælge mellem flere sprog ved nogle af funktionerne.

Vælg det ønskede sprog med piltasterne.

Indstilling af måleenheder

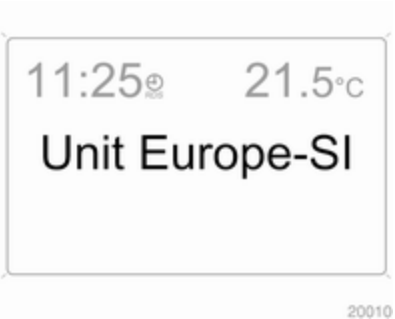

Vælg de ønskede måleenheder med piltasterne.

Grafisk info-display, farve info-display

Viser klokkeslæt, udetemperatur, dato eller Infotainment-system (når det er tændt) samt elektronisk klimastyring.

Color-Info-Display viser informationerne i farve.

De viste informationer og deres visning afhænger af bilens udstyr og indstillingerne.

Valg af funktioner

Infotainment-systemets og den elektroniske klimastyrings funktioner og indstillinger sker via displayet.

Valgene foretages med menuerne og knapperne, multifunktionsknappen på Infotainment-systemet eller med venstre indstillingshjul på rattet.

Vælg med knapperne på Infotainment-systemet

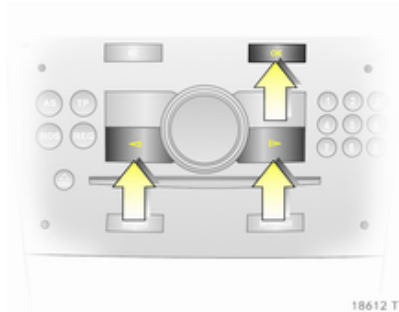

Menupunkterne vælges via menuerne og med knapperne på Infotainment-systemet. Med OK-knappen vælges det markerede punkt, hvorefter kommandoen bekræftes.

For at forlade en menu trykkes på højre eller venstre piltast for at komme til **Tilbage** eller **Main**.

Valg med multifunktionsknappen

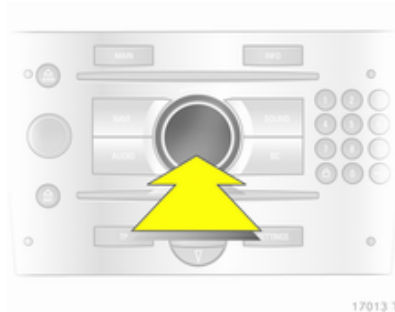

Drej multifunktionsknappen for at markere menupunkter eller kommandoer og vælge funktionsområder.

Tryk på multifunktionsknappen for at vælge markeringen eller bekræfte en kommando.

For at forlade en menu drejes multifunktionsknappen til **Tilbage** eller **Main**, som herefter vælges.

Valg med venstre indstillingshjul på rattet

Vælg menupunktet ved at dreje.

Tryk på indstillingshjulet for at vælge markeringen eller bekræfte en kommando.

Funktionsområder

For hvert funktionsområde findes der en hovedside (Main); den vælges øverst på displayet (ikke ved Infotainment-system CD 30 eller mobil-portal):

- Audio
- Navigation
- Telefon
- Kørecomputer.

Systemindstillinger

Tryk på **Main**-knappen på Infotainment-systemet.

Tryk på **Settings**-knappen på Infotainment-systemet. På Infotainment-system CD 30 skal der ikke vælges nogen menu.

Indstilling af dato og klokkeslæt

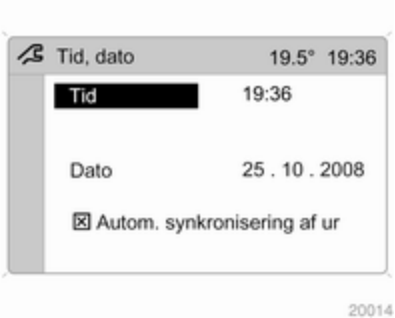

Vælg menupunktet **Tid, dato** fra **Indstillinger** -menuen.

Vælg det ønskede menupunkt og foretag indstillingerne.

Automatisk tidssynkronisering

RDS-signalet fra de fleste FM-sendere indstiller automatisk klokkeslættet.

Nogle sendere udsender ikke korrekte tidssignaler. Det kan så være hensigtsmæssigt at slå den automatiske tidssynkronisering fra.

Ved Infotainment-systemer med navigation justeres klokkeslæt og dato tillige ved modtagelse af et GPS-satellitsignal.

Funktionen aktiveres ved at afkrydse feltet foran **Autom. synkronisering af ur** i **Tid, dato** -menuen.

Valg af sprog

De kan vælge mellem flere sprog ved nogle af funktionerne.

Vælg menupunktet **Sprog** fra **Indstillinger** -menuen.

Vælg ønsket sprog.

Der står en ► foran det valgte.

Ved systemer med stemmestyring bliver man efter ændring af sprogindstilling spurgt, om meddelelsessproget også skal ændres, se vejledning til Infotainment-systemet.

Indstilling af måleenheder

Vælg menupunktet **Enheder** fra **Indstillinger** -menuen.

Vælg ønsket enhed.

Der står en ● foran det valgte.

Indstilling af kontrast (Graphic-Info-Display)

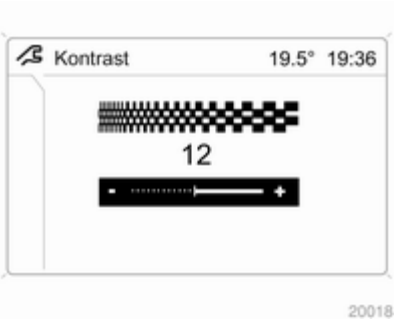

Vælg menupunktet **Kontrast** fra **Indstillinger** -menuen.

Bekræft den ønskede indstilling.

Indstilling af displaymode

Indstilling af displayets lysstyrke sker afhængig af bilens belysning. Derudover kan indstillinger foretages som følger:

Vælg menupunktet **Dag / nat** fra **Indstillinger** -menuen.

Automatisk Tilpasning af farverne afhængig af bilens belysning.

Altid dag-design Sort eller farvet tekst på lys baggrund.

Altid nat-design Hvid eller farvet tekst på mørk baggrund.

Der står en ● foran det valgte.

Tændlog

Se vejledning til Infotainment-system.

Bilens meddelelser

Meddelelser gives via displayet i instrumentbrættet eller som advarselsalarmer og signaler. Checkkontrol udsender meddelelserne via Info-Display. Nogle vises som forkortelser. Bekræft advarselsmeddelelser med multifunktionsknappen⇨ 90, ⇨ 93.

Advarselsklokke

Ved start af motor hhv. under kørslen

- Når den elektroniske nøgle ikke er der eller ikke registreres.
- Når sikkerhedsselen ikke er spændt.
- Når kørslen påbegyndes, og dørene eller bagklappen ikke er lukket korrekt.
- Hvis en given hastighed overskrides med parkeringsbremsen trukket.
- Når en fra fabrikken programmeret hastighed overskrides.
- Når førerdøren åbnes i en bil med automatiseret gearkasse, når bilen er sat i gear, mens motoren er i gang, og fodbremsen ikke er aktiveret.

Ved parkering af bilen med åben førerdør

- Når nøglen sidder i tændingen.
- Ved tændt parkeringslys eller nærlys.
- Ved Open&Start-system og automatgear, hvis gearvælgeren ikke er i **P**.
- Ved automatiseret gearkasse, når parkeringsbremsen ikke er trukket, efter at motoren er standset, og bilen ikke er sat i gear.

Batterispænding

Batterispændingen i den trådløse fjernbetjening eller den elektroniske nøgle er for lav. Ved biler uden checkkontrol vises meddelelsen **InSP3** i instrumentbrættets display. Udskift batteriet ⇨ 27, ⇨ 28.

Stoplyskontakt

Stoplyset lyser ikke ved bremsning. Fejlårsagen skal omgående afhjælpes på et værksted.

Motorens kølevæskestand

Væskeniveau i motorkølesystemet er for lavt. Kontroller straks kølevæskestanden ⇨ 152.

Aftap vandet fra dieselfiltret

Ved vand i dieselfiltret vises meddelelsen **InSP4** i instrumentbrættet. Søg hjælp på et værksted.

Lys

Vigtige udvendige lygter, inklusive kabler og sikringer, overvåges. Ved kørsel med anhænger kontrolleres anhængerens lygter også. Anhængere med diodelys skal have en adapter, der muliggør en overvågning af lygterne lige som med normale pærer.

Den defekte lygte vises i informationsdisplayet, eller meddelelsen **InSP2** vises i instrumentbrættets display.

Tyverialarm

Systemfejl i tyverialarmen. Få årsagen til fejlen udbedret af et værksted.

Dæktryk

I biler med kontrolsystem for dæktryk vises for lavt dæktryk i displayet med angivelse af det hjul, der skal kontrolleres.

Nedsæt hastigheden, kontroller dæktrykket ved førstkommende lejlighed. Kontrolsystem for dæktryk ⇨ 170. Dæktrykket kontrolleres ⇨ 170, ⇨ 212.

Betydelige dæktryktab vises i displayet med angivelse af det pågældende dæk.

Styr så hurtigt som muligt væk fra trafikken uden at genere andre trafikanter. Stands og kontroller dækkene. Monter reservehjulet ⇨ 176. Ved trykløse RFT-dæk er den højst tilladte hastighed 80 km/h. Anvisninger ⇨ 169. Kontrolsystem for dæktryk ⇨ 170.

Sprinklervæskestand

Væskestanden i sprinkleranlægget er for lav. Fyld efter med sprinklervæske ⇨ 153.

Kørecomputer

Kørecomputer i Board-Info-Display

For at få vist kørecomputerens data skal der trykkes på **BC**-knappen på Infotainment-systemet eller på det venstre indstillingshjul på rattet.

Nogle funktioner vises i displayet med forkortelser.

Efter der er valgt en audio-funktion, vises desuden den nederste linje af den valgte kørecomputerfunktion.

Aktuelt forbrug

Viser aktuelt forbrug Ved lave hastigheder vises forbruget pr. time.

Gennemsnitligt forbrug

Viser gennemsnitsforbrug Målingen kan nulstilles når som helst.

Samlet forbrug

Viser brændstofforbrug. Målingen kan nulstilles når som helst.

Gennemsnitlig hastighed

Viser gennemsnitshastighed Målingen kan nulstilles når som helst.

Standsninger under kørslen med tændingen slået fra regnes ikke med.

Strækning

Viser tilbagelagt strækning. Målingen kan nulstilles når som helst.

Rækkevidde

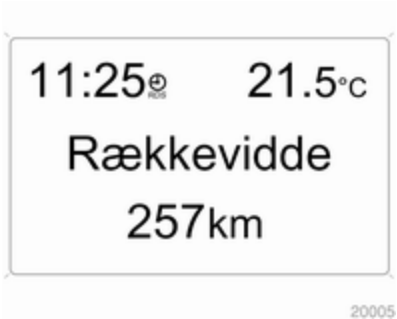

Rækkevidden beregnes ud fra tankindholdet og det aktuelle forbrug. Tallet er baseret på gennemsnitsværdier.

Efter brændstofpåfyldning aktualiseres rækkevidden automatisk efter kort tid.

Når brændstofniveauet i tanken er lavt, vises meddelelsen **Rækkevidde** i displayet.

Når brændstoftanken er næsten tom, vises meddelelsen **Tank venligst** i displayet.

Stopur

Valg af funktion. Med et tryk på **OK**-knappen eller venstre indstillingshjul på rattet startes eller stoppes stopuret.

Start af kørecomputeren på ny

Målingen eller beregningen af følgende kørecomputerinformationer kan startes på ny:

- Gennemsnitligt forbrug
- Samlet forbrug
- Gennemsnitlig hastighed
- Strækning
- Stopur

Vælg de ønskede kørecomputerinformationer ⇨ 90. For at starte på ny trykkes på **OK**-knappen eller venstre indstillingshjul på rattet i ca. 2 sekunder.

Kørecomputer i grafisk info-display eller farve info-display

Kørecomputerens hovedside (Main) informerer om rækkevidde, aktuelt forbrug og gennemsnitligt forbrug på **BC 1**.

For at få vist de øvrige kørecomputerkøredata trykkes på **BC**-knappen på Infotainment-systemet, i displayet vælges menuen kørecomputer, eller der trykkes på det venstre indstillingshjul på rattet.

I menuen kørecomputer vælges **BC 1** eller **BC 2**.

Rækkevidde

Rækkevidden beregnes ud fra tankindholdet og det aktuelle forbrug. Tallet er baseret på gennemsnitsværdier.

Efter brændstofpåfyldning aktualiseres rækkevidden automatisk efter kort tid.

Når brændstofniveauet i tanken er lavt, vises meddelelsen **Rækkevidde** i displayet.

Når brændstoftanken er næsten tom, vises meddelelsen **Tank venligst!** i displayet.

Navigationssystemet hjælper Dem med at finde nærmeste tankstation. Se Infotainment-instruktionsbogen for yderligere oplysninger.

Aktuelt forbrug

Visning af aktuelt forbrug Ved lave hastigheder vises forbruget pr. time.

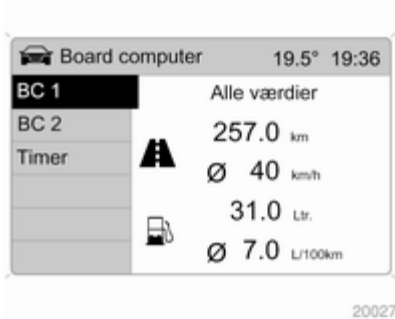

Strækning

Viser tilbagelagt strækning. Målingen kan nulstilles når som helst.

Gennemsnitlig hastighed

Viser gennemsnitshastighed Målingen kan nulstilles når som helst.

Standsninger under kørslen med tændingen slået fra regnes ikke med.

Samlet forbrug

Viser brændstofforbrug. Målingen kan nulstilles når som helst.

Gennemsnitligt forbrug

Viser gennemsnitsforbrug Målingen kan nulstilles når som helst.

Start af kørecomputeren på ny

Målingen eller beregningen af følgende kørecomputerinformationer kan startes på ny:

- Strækning
- Gennemsnitlig hastighed
- Samlet forbrug
- Gennemsnitligt forbrug

Vælg **BC 1** eller **BC 2** fra **Board computer** -menuen.

De to kørecomputeres informationer kan nulstilles separat, hvilket giver mulighed for at beregne data over forskellige tidsrum.

Vælg den ønskede kørecomputerinformation og bekræft.

Nulstilling af alle informationer i en kørecomputer sker ved at vælge menupunktet **Alle værdier**.

Stopur

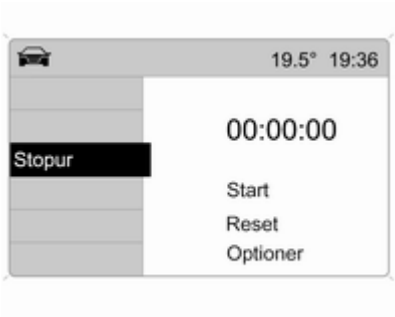

Vælg menupunktet **Stopur** fra **Board computer** -menuen.

Vælg menupunktet **Start** for at starte. Vælg menupunktet **Stop** for at stoppe.

Nulstilles ved at vælge menupunktet **Reset**.

Den ønskede visning for stopuret kan vælges i menuen **Optioner**:

Køretid uden standtider

Der måles den tid, hvor bilen er i bevægelse. Der tages ikke højde for stilstandstider.

Køretid med standtider

Der måles den tid, hvor bilen er i bevægelse. Desuden medregnes stilstandstider, hvor tændingen er sluttet til.

Rejsetid

Uret måler tiden mellem manuel aktivering ved **Start** og deaktivering ved **Reset**.

Dæktryk

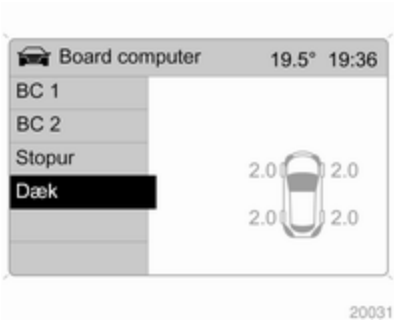

Vælg menuen **Dæk** fra **Board computer** -menuen.

Det aktuelle dæktryk vises for hvert dæk.

Yderligere anvisninger ⇨ 170.

Lygter

Lygter 104
Kabinebelysning 108
Belysningsfunktioner 110

Lygter

Lyskontakt

Lyskontakten har følgende positioner:

0 = Slukket
⇒ = Positionslys
≡D = Forlygter

Kontrollampe ⇒ ⇨ 89.

Hvis tændingen afbrydes, når forlygterne er tændt, lyser kun positionslyset.

Automatisk tilkobling af nærlys

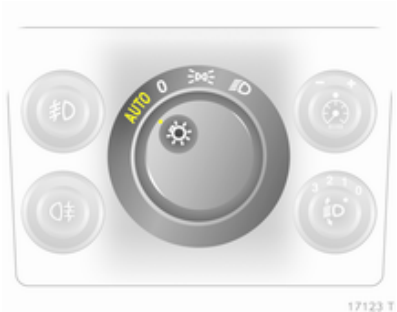

Drej lyskontakten til **AUTO**: Når motoren kører, er nærlyset tændt afhængigt af lysforholdene udenfor.

Af sikkerhedsgrunde bør lyskontakten forblive i position **AUTO**.

Ved dårlig sigtbarhed, som f.eks. tåge, skal lyskontakten drejes hen på ≡D.

Fjernlys

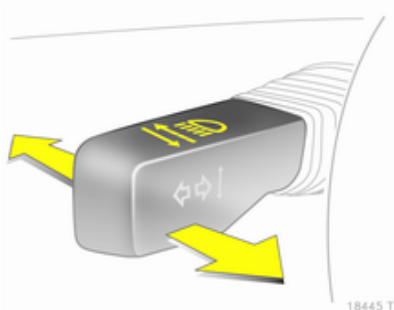

Der skiftes fra nærlys til fjernlys ved at trykke armen fremefter.

Der skiftes til nærlys ved at trykke armen fremad igen eller ved at trække den ind mod rattet.

Overhalingsblink

Overhalingsblink aktiveres ved at trække armen ind mod rattet.

Justering af forlygternes rækkevidde

Manuel lyslængderegulering

Tilpas lyslængden i forhold til bilens belastning for at undgå at blænde: Frigør knappen ved at trykke på den og drej den til den ønskede position.

Biler uden automatisk niveauregulering

0 = Personer på forsæderne
1 = Personer på alle sæder
2 = Personer på alle sæder og last i bagagerummet
3 = Fører og last i bagagerummet

Biler med automatisk niveauregulering

0 = Personer på forsæderne
1 = Personer på alle sæder
1 = Personer på alle sæder og last i bagagerummet
2 = Fører og last i bagagerummet

Automatisk lyslængderegulering

Forlygternes lyslængde indstilles automatisk afhængigt af bilens belastning.

Forlygter ved kørsel i udlandet

Det asymmetriske forlys udvider synsfeltet i den inderste side af kørebanen.

Ved kørsel i lande, hvor man kører i modsatte side, skal forlygterne justeres, således at modkørende trafikanter ikke blændes.

Biler med halogenforlygter

Forlygterne omstilles på et værksted.

Biler med AFL

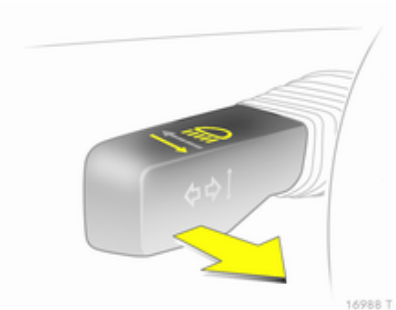

Omstilling af forlygterne:

1. Træk armen mod rattet og hold den der.
2. Tilslut tændingen.
3. Efter ca. 3 sekunder lyder et signal.

Kontrollampe ⇨ 89.

Kørelys

Når tændingen er tilsluttet, og lyskontakten er i position **O** eller **AUTO**, bliver positionslyset tændt. Når motoren kører, tændes nærlyset.

I biler uden automatisk tænding af nær-/fjernlys, skal ≡D tændes, når det bliver mørkt for at få en korrekt belysning af instrumentpanelet

Kørelyset slukkes, når tændingen afbrydes.

Adaptive forlygter

AFL sikrer på biler med bi-Xenon-forlygter en forbedret belysning af kurver og øger lyslængden.

Kurvelys

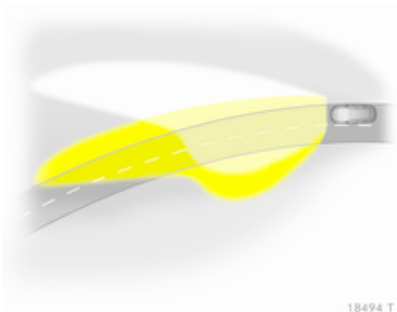

Lysstrålen drejer afhængigt af rattets stilling og farten.

Motorvejslys

Vej høje hastigheder og konstant ligeudkørsel justeres lysstrålen automatisk en smule opad, så vejen oplyses længere frem.

Kontrollampe ⇨ 89.

Havariblink

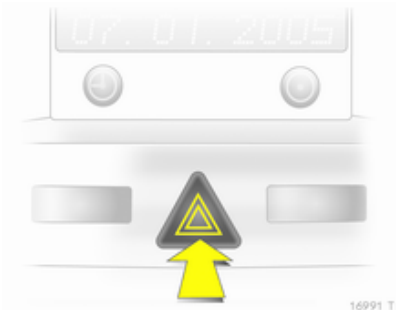

Aktivering med knap ⚠.

Havariblinket tændes automatisk, hvis en airbag udløses.

Blinklys og baneskift-signal

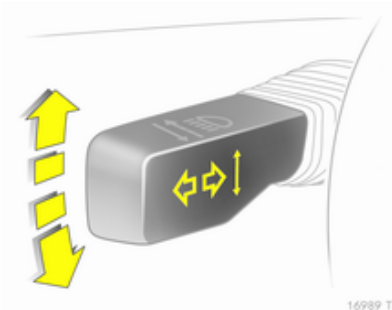

Arm opad = Højre blinklys
Arm nedad = Venstre blinklys

Armen går altid tilbage til udgangspositionen.

Når blinklyskontakten aktiveres ud over modstanden, slås blinklyset til konstant. Blinklyset slås automatisk fra, når rattet drejes tilbage.

For tre blink, f.eks. ved vognbaneskift, vippes blinklyskontakten op eller ned, til den møder modstand, og slippes igen.

Skal der blinkes i længere tid, vippes blinklyskontakten ned og holdes nede.

Blinklyset kan slås fra manuelt ved at trykke let på kontakten.

Tågeforlygter

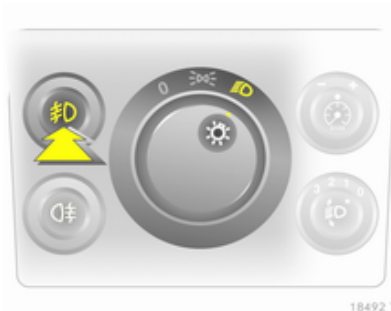

Tågeforlygterne kan kun tændes, når tændingen er slået til, og forlygterne eller positionslyset er tændt.

Aktivering med knap ≢D.

Tågebaglygte

Tågebaglygten kan kun tændes, når tændingen er slået til og forlygterne eller positionslyset (med tågeforlygter) er tændt.

Aktivering med knap D≢.

Bilens tågebaglygte kan ikke aktiveres, når der køres med anhænger.

Parkeringslys

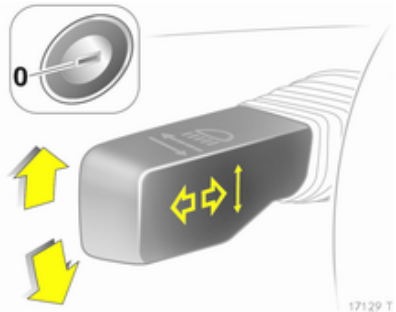

Parkeringslyset kan tændes i den ene side ved parkering:

1. Lyskontakten sættes i position **0** eller **AUTO**.
2. Tænding afbrudt.
3. Vip blinklyskontakten helt op (højre parkeringslys) eller helt ned (venstre parkeringslys).

Bekræftes med lydsignal og kontrollampen for det respektive blinklys.

Sluk ved at sætte tændingen til eller skubbe blinklyskontakten i den anden retning.

Baklygter

Baklygterne lyser, når tændingen er sluttet til, og bilen sættes i bakgear.

Duggede lygteglas

Den indvendige side af lygteglassene kan kortvarigt dugge til ved ugunstige, råkolde vejrforhold, kraftig regn eller efter bilvask. Duggen forsvinder af sig selv efter kort tid og forsvinder hurtigere, hvis lygterne tændes.

Kabinebelysning

Instrumentbelysning

Lysstyrken kan indstilles, når den udvendige belysning er tændt: Frigør knappen ⏲ ved at trykke på den, drej den mod højre eller venstre og hold den, til den ønskede lysstyrke er nået.

Kabinelys

De forreste og midterste kabinelys tænder automatisk, når døren åbnes, og slukkes med forsinkelse, når den lukkes.

Forreste kabinelys

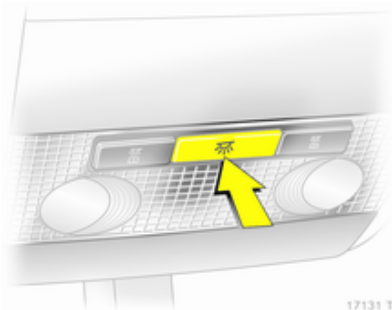

Aktivering med knap ⌭.

Midterste og bageste kabinelys

Der findes to versioner.

Aktivering med kontakt (I = tændt, 0 = slukket, midterstilling = automatisk kabinebelysning).

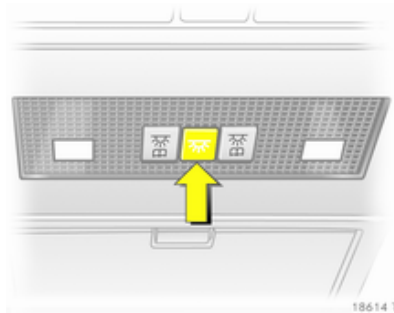

Deaktivering med knap ⌭.

Læselamper

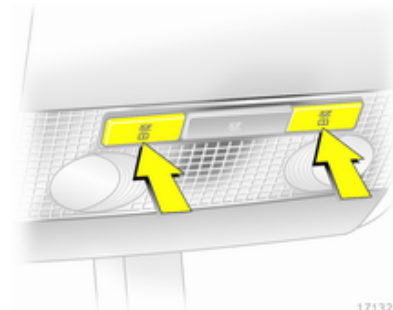

Aktivering med knapper ⌭ resp. med kontakt (I = tændt, 0 = slukket, midterstilling = automatisk).

Spejl med lys i solskærmene

Tændes, når klappen lukkes op.

Belysningsfunktioner

Belysning af midterkonsol

Spotlight i rammen omkring bakspejlet. Midterkonsolbelysning, der reguleres automatisk efter dagslyset.

Indstigningslys

Efter oplåsning af bilen lyser instrumentbelysning og nummerpladelys i nogle sekunder.

Orienteringslys

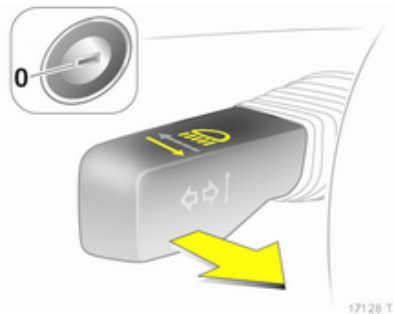

Forlygter og baklygter lyser ca. 30 sekunder efter aktivering af systemet og lukning af førerdøren.

Aktivering

1. Afbryd tændingen.
2. Tag nøglen ud af tændingen.
3. Luk førerdøren op.
4. Træk blinklyskontakten mod rattet.
5. Luk førerdøren.

Lukkes førerdøren ikke, slukkes lyset efter to minutter.

Hvis blinklyskontakten trækkes op mod rattet, mens førerdøren er åben, slukkes lyset med det samme.

Beskyttelse af batteri

Al belysning i kabinen slukkes automatisk 10 minutter efter, at tændingen er blevet afbrudt for at forhindre, at batteriet bliver afladet.

Infotainment system

Introduktion 111
Radio 111
Audioafspillere 112
Infotainmentsystem på bagsædet 112
Telefon 112

Introduktion

Betjening

Betjening af Infotainment-systemet, se betjeningsvejledningen hertil.

Radio

Radiomodtagelse

Ved radiomodtagelse kan der opstå støj, forvrængninger eller afbrydelse af modtagelsen som følge af

- varierende afstand til senderen
- modtagelse af flere signaler på grund af refleksion,
- slagskygge

Audioafspillere

AUX-indgang

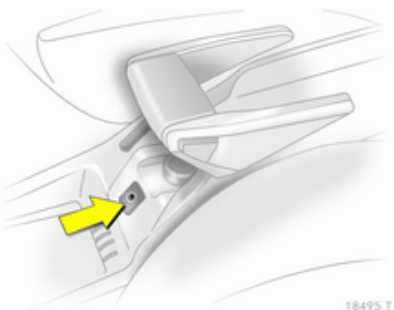

Via AUX-indgangen kan en ekstern audiokilde, f.eks. en bærbar CD-afspiller, tilsluttes med 3,5 mm-jackstik.

Hold altid AUX-indgangen ren og tør.

Infotainmentsystem på bagsædet

Twin Audio gør det muligt at vælge mellem den lydkilde, der er indstillet på Infotainment-systemet, og en anden lydkilde. Man kan kun styre den lydkilde, der ikke for øjeblikket er aktiv på Infotainment-systemet.

Der kan tilsluttes to høretelefoner. Lydstyrken kan justeres separat for hver lydkilde.

Telefon

Mobiltelefoner og CB-radio

Monteringsvejledning og betjeningsvejledning

Følg bilens monteringsvejledning og telefonleverandørens betjeningsvejledning ved installation og brug af mobiltelefon og det håndfri sæt. Ellers risikerer bilens typegodkendelse at bortfalde (EU-direktiv 95/54/EF).

Anbefalede forudsætninger for problemfri betjening:

- Professionelt monteret udvendig antenne sikrer maksimal rækkevidde,
- Sendeeffekt maksimalt 10 watt,
- Montering af telefon på egnet sted, se anvisningerne ⇨ 55.

Få råd om, hvilke steder der er beregnet til montering af henholdsvis udvendig antenne og holdere til udstyret, samt om brug af apparater, der har en sendeeffekt på mere end 10 watt.

Brugen af et håndfrit sæt uden udvendig antenne i mobilstandarderne GSM 900/1800/1900 og UMTS må kun ske, hvis mobiltelefonens maksimale sendestyrke ikke overstiger 2 watt ved GSM 900 og ellers 1 watt.

Af sikkerhedsgrunde anbefaler vi, at der ikke tales i mobiltelefon under kørslen. Også selv om De bruger håndfri betjening, kan det tage opmærksomheden fra trafikken.

⚠ Advarsel

Mobiltelefoner og radioudstyr (CB), som ikke opfylder ovennævnte standard for mobiltelefoner, må derfor kun bruges, hvis de er sluttet til en udvendig antenne.

Forsigtig

Brug af mobiltelefoner og radioudstyr (CB) med indbygget antenne inde i bilen kan forårsage forstyrrelser i bilens elektroniske systemer, hvis ovenstående forskrifter ikke overholdes.

Klimastyring

Klimakontrol 114
Luftdyser 120
Vedligeholdelse 121

Klimakontrol

Varme- og ventilationssystem

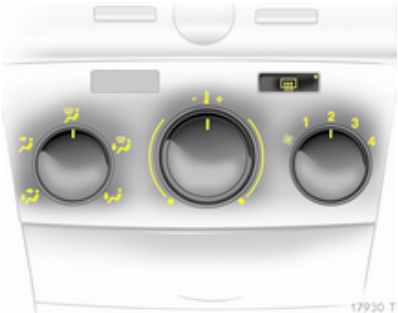

Betjeningselementer for:

- Luftfordeling
- Temperatur
- Blæserhastighed

El-bagrude ⇨ 41.

Luftfordeling

= Til kabinen og fodrummet
= Til kabinen
= Til forruden og de forreste sideruder
= Til forruden, de forreste sideruder og fodrummet
= Til fodrummet

Mellemstillinger er mulige.

Temperatur

Rødt område = Varm
Blåt område = Kold

Den ønskede varmeeffekt opnås først, når motoren er blevet varm.

Blæserhastighed

Luftstrømmen justeres ved at sætte blæseren på den ønskede hastighed.

Afdugning og afisning af ruder

- Sæt kontakten til luftfordeling på .
- Sæt temperaturknappen på det varmeste niveau.
- Sæt blæserhastigheden på højeste niveau.
- Tænd for el-bagruden .

- Åbn eventuelt ventilationsspjældene i siderne, og ret dem mod sideruderne.
- Hvis De samtidig ønsker varme til fødderne, skal kontakten til luftfordeling drejes om på ⇓.

Klimaanlæg

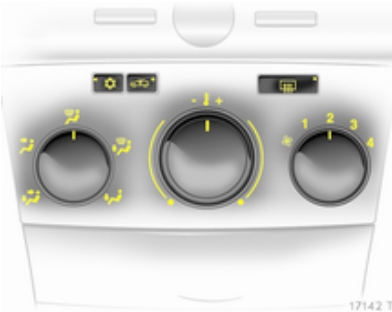

Ud over varme- og ventilationssystemets funktion omfatter klimaanlægget:

❄ = Køling
⟲ = Recirkulation

Køling ❄

Kølingen fungerer kun med motoren i gang og blæseren tændt. Betjenes med knappen ❄.

Klimaanlægget køler og affugter (tørrer) den indstrømmende luft, når udetemperaturen er over en bestemt værdi. Der kan derfor dannes kondensvand, som ledes ud under bilen.

Spar på brændstoffet ved at slå kølingsenheden fra, så snart der ikke længere er brug for køling eller affugtning.

Recirkulation ⟲

Aktivering med knap ⟲.

⚠ Advarsel

Ved recirkulation kommer der praktisk talt ikke nogen luft ind udefra. Når kølingen er slået fra, stiger luftfugtigheden, og ruderne kan begynde at dugge. Kvaliteten af luften i kabinen falder, og det kan gøre personerne i bilen døsige.

Luftfordeling på ⇓: Recirkulation slås fra.

Maksimal køling

Åbn ruderne kortvarigt, så den varme luft hurtigt kan slippe ud.

- Slå kølingen ❄ til.
- Tænd for cirkulationssystemet ⟲
- Sæt kontakten til luftfordeling på ⇗.
- Sæt temperaturknappen på det koldeste niveau.
- Sæt blæserhastigheden på højeste niveau.
- Åbn alle ventilationsspjæld.

Afdugning og afisning af ruder

- Slå kølingen ❄ til.
- Sæt kontakten til luftfordeling på ⇓.
- Sæt temperaturknappen på det varmeste niveau.
- Sæt blæserhastigheden på højeste niveau.
- Tænd for el-bagruden ▥.

- Åbn eventuelt ventilationsspjældene i siderne, og ret dem mod sideruderne.
- Hvis De samtidig ønsker varme til fødderne, skal kontakten til luftfordeling drejes om på ⇣.

Automatisk klimastyring

Betjeningselementer for:

- Luftfordeling
- Temperatur
- Blæserhastighed

❄ = Køling
= Recirkulation
= Afdugning og afisning

El-bagrude ⊞ ⇨ 41.

Den forvalgte temperatur reguleres automatisk. Ved automatisk drift regulerer blæserhastigheden automatisk luftstrømmen.

Automatisk drift

Grundlæggende indstillinger for maksimal komfort:

- Drej blæserkontakten over på **A**.
- Indstil kontakten til luftfordeling efter behov.
- Indstil temperaturen på det ønskede niveau.
- Slå kølingen ❄ til.
- Åbn alle ventilationsspjæld.

Luftfordeling

= Til kabinen og fodrummet
= Til kabinen
= Til forruden og de forreste sideruder
= Til forruden, de forreste sideruder og fodrummet
= Til fodrummet

Mellemstillinger er mulige.

Temperaturforvalg

Indstil temperaturknappen på den ønskede værdi. Mellemstillinger er mulige.

For ikke at forringe komforten ændres temperaturen kun lidt ad gangen.

I yderstillingerne sker der ingen regulering af temperaturen. Klimaanlægget arbejder med maksimal køle- eller varmeeffekt.

Den ønskede varmeeffekt opnås først, når motoren er blevet varm.

Blæserhastighed

Ved automatisk drift **A** regulerer blæserhastigheden automatisk luftstrømmen. Ved behov kan luftstrømmen reguleres manuelt.

Køling ❄

Kølingen fungerer kun med motoren i gang og blæseren tændt. Betjenes med knappen ❄.

Klimaanlægget køler og affugter (tørrer) den indstrømmende luft, når udetemperaturen er over en bestemt værdi. Der kan derfor dannes kondensvand, som ledes ud under bilen.

Spar på brændstoffet ved at slå kølingsenheden fra, så snart der ikke længere er brug for køling eller affugtning.

Recirkulation

Ventilationssystemets recirkulation betjenes ved at trykke på knappen .

⚠ Advarsel

Ved recirkulation kommer der praktisk talt ikke nogen luft ind udefra. Når kølingen er slået fra, stiger luftfugtigheden, og ruderne kan begynde at dugge. Kvaliteten af luften i kabinen falder, og det kan gøre personerne i bilen døsige.

Maksimal køling

Åbn ruderne kortvarigt, så den opvarmede luft hurtigt kan slippe ud.

- Slå kølingen til.
- Sæt kontakten til luftfordeling på .
- Indstil temperaturknappen på den ønskede værdi.
- Drej blæserkontakten over på **A**.
- Åbn alle ventilationsspjæld.

Den automatiske klimastyring afkøler automatisk til den forudindstillede værdi med maksimal køleydelse.

Når temperaturknappen er sat på den laveste indstilling, kører anlægget konstant med maksimal køleeffekt. Når klimaanlægget er slået til, skifter anlægget automatisk til recirkulation.

Afdugning og afisning af ruder

- Slå kølingen til.
- Tryk på knappen : Blæseren skifter i position **A** automatisk til maksimal hastighed, luften ledes mod forruden.
- Sæt temperaturknappen på det varmeste niveau.
- Tænd for el-bagruden .

Elektronisk klimastyring

Betjeningselementer for:

- Temperatur
- Luftfordeling og menuvalg
- Blæserhastighed

AUTO = Automatisk drift
= Recirkulation
= Afdugning og optøning

El-bagrude ⇨ 41.

Den forvalgte temperatur reguleres automatisk. Ved automatisk drift regulerer blæserhastigheden og luftfordelingen automatisk luftstrømmen.

Systemet kan tilpasses manuelt ved hjælp af knapperne for luftfordeling og luftstrøm.

Data vises på Info-Display. Indstillingsændringer vises i Info-Display som en kort indblænding.

Den elektroniske klimastyring kan kun betjenes, når motoren er i gang.

Af hensyn til en problemfri drift må føleren på instrumentbrættet ikke tildækkes.

Automatisk drift

Grundlæggende indstillinger for maksimal komfort:

- Tryk på knappen **AUTO**.
- Åbn samtlige ventilationsspjæld.
- **Klimaanlæg** tændt.
- Indstil ønsket temperatur.

Temperaturforvalg

Temperaturen kan indstilles på ønsket værdi.

For ikke at forringe komforten ændres temperaturen kun lidt ad gangen.

Hvis den laveste temperatur indstilles, vises **Lo** i displayet, og den elektroniske klimastyring kører med maksimal køling.

Hvis den højeste temperatur indstilles, vises **Hi** i displayet, og den elektroniske klimastyring kører med maksimal opvarmning.

Blæserhastighed

Den valgte blæserhastighed angives med ✤ og et tal på displayet.

Hvis der slukkes for blæseren, deaktiveres også klimaanlægget.

For at vende tilbage til automatisk drift: Tryk på knappen **AUTO**.

Afdugning og afisning af ruder

Tryk på knappen , vises på displayet.

Temperatur og luftfordeling indstilles automatisk, og blæseren kører ved høj hastighed.

Tryk på knappen eller **AUTO** for at vende tilbage til automatisk drift.

Tænd for el-bagruden .

Manuelle indstillinger i Klima-menu

Indstillingerne af den elektroniske klimastyring kan ændres med drejeknappen i midten, med knapperne og via menuer, der vises på displayet.

Tryk på drejeknappen i midten for at fremkalde menuen. **Klima**-menuen vises på displayet.

De enkelte menupunkter markeres ved at dreje på drejeknappen i midten og vælges ved at trykke på den.

For at forlade en menu drejer man drejeknappen i midten om på **Tilbage** eller **Main** og bekræfter.

Luftfordeling

Drej på drejeknappen i midten. Menuen **Luftfordeling** fremkaldes. På displayet vises de mulige indstillinger for luftfordeling:

Foroven	=	Luftfordeling til forruden og de forreste sideruder
I midten	=	Luftfordeling til fører og passagerer
Forneden	=	Luftfordeling til fodrummet

Menuen **Luftfordeling** kan også fremkaldes via menuen **Klima**.

Retur til automatisk luftfordeling: Deaktiver den pågældende indstilling eller tryk på knappen **AUTO**.

Køling

I menuen **Klima** vælges menupunktet **AC**, og kølingen slås til og fra.

Klimaanlægget køler og affugter (tørrer) den indstrømmende luft, når udetemperaturen er over en bestemt værdi. Der kan derfor dannes kondensvand, som ledes ud under bilen.

Spar på brændstoffet ved at slå kølingsenheden fra, så snart der ikke længere er brug for køling eller affugtning. **Eco** vises på displayet.

Regulering af blæseren ved automatisk drift

Den normale funktion for blæseren i automatisk drift kan tilpasses.

Vælg menupunktet **Aut. ventilator** i menuen **Klima** og vælg den ønskede regulering.

Manuel recirkulation

Ventilationssystemets manuelle recirkulation betjenes ved at trykke på knappen ⟲.

⚠Advarsel

Ved recirkulation kommer der praktisk talt ikke nogen luft ind udefra. Når kølingen er slået fra, stiger luftfugtigheden, og ruderne kan begynde at dugge. Kvaliteten af luften i kabinen falder, og det kan gøre personerne i bilen døsige.

Klimaanlægsfunktion, uden at motoren er i gang

Når tændingen er afbrudt, kan den varme eller kulde, der er tilbage i systemet, bruges til klimastyring i kabinen.

Tryk på knappen **AUTO**, mens tændingen er slået fra. **Eftervirkning klimaanlæg til** vises kort på displayet.

Eftervirkning klimaanlæg vil køre i et begrænset stykke tid. Tryk på knappen **AUTO** for at afbryde.

Ekstra varmeapparat

Luftvarmer

Quickheat er en elektrisk, ekstra luftvarmer, der opvarmer kabinen hurtigere.

Kølevæskevarmer

Biler med dieselmotor har en brændstofdrevet ekstra kølevæskevarmer, der opvarmer motorens kølevæske, når motoren kører.

Luftdyser

Indstillelige ventilationsspjæld

Når kølingsenheden er slået til, skal mindst ét ventilationsspjæld være åbent. Ellers kan fordamperen ise til på grund af manglende luftcirkulation.

Ventilationsspjæld med indstillingshjul

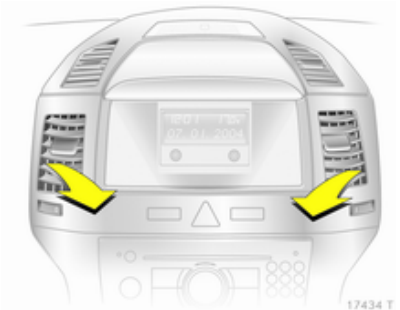

Åbn eller luk spjældet ved at dreje på indstillingshjulet.

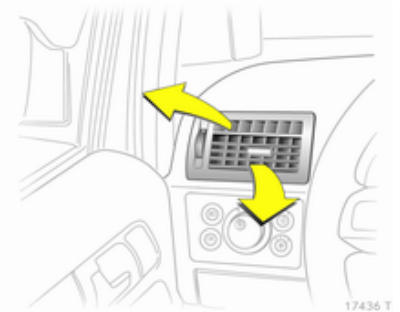

Indstil luftstrømmens retning ved at vippe og dreje lamellerne.

Ventilationsspjæld uden indstillingshjul

Åbn lamellerne og indstil luftstrømmens retning.

Spjældet lukkes ved at vippe lamellerne nedad.

⚠ Advarsel

Fastgør ikke genstande til luftspjældenes lameller. Risiko for materiel skade og personskader ved en ulykke.

Faste ventilationsspjæld

Under forruden og de forreste sideruder samt i fodrummet er der anbragt yderligere ventilationsspjæld.

Vedligeholdelse

Luftindtag

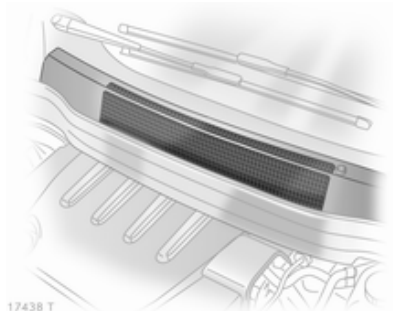

De udvendige luftindtag foran forruden skal holdes frie af hensyn til luftgennemstrømningen. Fjern eventuelle blade, snavs eller sne.

Pollenfilter

Pollenfilteret renser den luft, der kommer ind i bilen gennem luftindtaget, for støv, sod, pollen og sporer.

Regelmæssig brug

For at sikre konstant god funktion, skal sættes i gang nogle minutter en gang om måneden, uanset vejrforhold og årstid. Brug af kølefunktion er ikke mulig, hvis udetemperaturen er for lav.

Service

For en optimal køleeffekt anbefales det at få klimastyringssystemet kontrolleret hvert år, første gang 3 år efter første indregistrering, inklusive:

- Funktions- og tryktest
- Varmesystemets funktion
- Tæthedsprøve
- Kontrol af drivremme
- Rengøring af kondensator og kondensafløb
- Effektkontrol

Kørsel og betjening

Råd om kørsel 122
Start og betjening 122
Udstødning 124
Automatisk gearkasse 126
Manuel gearkasse 131
Automatiseret gearkasse 131
Bremser 135
Kørselsreguleringssystemer 137
Cruise control 139
Registreringssystemer 140
Brændstof 141
Bugsering 144

Råd om kørsel

Kontrol over bilen

Bilen må aldrig rulle af sted med slukket motor

Mange systemer fungerer i så fald ikke (f.eks. bremsekraftforstærker, servostyring). Derved kan De udsætte Dem selv og andre for fare.

Pedaler

Der bør ikke ligge en tyk måtte under pedalen, da det vil bevirke, at hele pedalens vandring ikke kan udnyttes.

Start og betjening

Tilkøring

Foretag ingen unødvendige kraftige opbremsninger på de første ture med bilen.

Der kan udvikle sig røg under den første køretur som følge af, at voks og olie på udstødningssystemet fordamper. Efter den første tur bør man lade bilen stå et stykke tid i det fri. Undgå at indånde dampene.

I tilkøringsperioden kan brændstof- og motorolieforbruget være forhøjet.

Tændingslåsstillinger

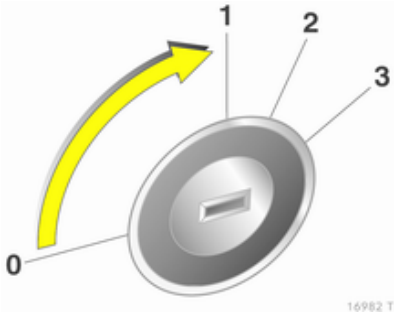

0 = Tænding fra
1 = Ratlås fri, tænding fra
2 = Tænding til, ved dieselmotor: forglødning
3 = Start

Start af motoren

Start af motor med tændingslås

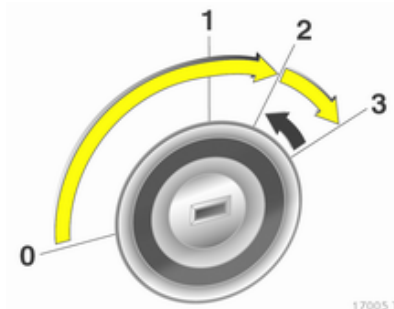

Træd koblingen og bremsen ned, sæt den automatiske gearkasse i **P** eller **N**, træd ikke på speederen; til forglødning ved dieselmotor drejes nøglen til 2, indtil kontrollampen ⌇ slukkes, hvorefter nøglen drejes til 3; slip nøglen, når motoren går i gang.

Inden startproceduren gentages, eller hvis motoren skal standses: Drej nøglen tilbage på **0**.

Start af motor med Start/Stop-knap

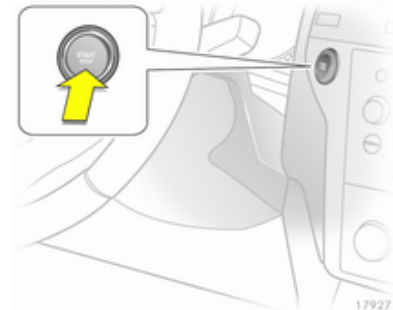

Den elektroniske nøgle skal være inde i bilen. Træd koblingen og bremsen ned, sæt den automatiske gearkasse i **P** eller **N**, træd ikke på speederen; til forglødning ved dieselmotor trykkes kort på knappen, bevæg rattet lidt for at frigøre ratlåsen, vent indtil kontrollampen ⌇ slukkes, hvorefter der trykkes på knappen i 1 sekund; slip knappen, når motoren går i gang.

Hvis startproceduren skal gentages, eller der skal slukkes for motoren, trykker man på knappen igen.

Påløbsafbrydelse

Ved påløb, det vil sige kørsel med bilen i gear uden at træde på speederen, afbrydes brændstoftilførslen.

Parkering

- Bilen må ikke stilles på steder med let antændeligt overflade. Der kan opstå brand som følge af de høje temperaturer fra udstødningen.
- Træk altid parkeringsbremsen uden at trykke på udløserknappen. Træk håndbremsen så meget som muligt ved en skråning eller en stigning. Træd samtidigt på fodbremsen for at nedsætte betjeningskraften.
- Sluk for motor og tænding. Rattet drejes, indtil ratlåsen aktiveres.
- Hvis bilen holder på et plant underlag eller en stigning, sættes den i 1. gear, eller gearvælgeren sættes på **P**, inden tændingen slås fra. På en stigning drejes forhjulene desuden væk fra kantstenen.

  Hvis bilen holder på en skråning, sættes den i bakgear, eller gearvælgeren sættes på **P**, inden tændingen slås fra. Desuden drejes forhjulene ind mod kantstenen.
- Lås bilen og aktiver tyverisikringen og tyverialarmen.

Udstødning

⚠ Fare

Udstødningsgasser fra motorer indeholder kulilte, der er yderst giftig, og som samtidig er lugtfri og farveløs. Indånding af kulilte kan være livsfarligt.

Hvis der trænger udstødningsgasser ind i kabinen, skal De straks åbne alle vinduerne. Få fejlen og årsagen til den udbedret på et værksted.

Desuden skal De undgå at køre med åbent bagagerum, idet der kan trænge udstødningsgasser ind i bilen.

Dieselpartikelfilter

Dieselpartikelfiltersystemet filtrerer skadelige sodpartikler fra udstødningsgasserne. Systemet har en selvrensningsfunktion, der afvikles automatisk under kørslen. Filteret renses ved forbrænding af de bortfiltrerede sodpartikler ved høj temperatur.

Denne proces foregår automatisk ved bestemte kørselsforhold og kan vare op til 25 minutter. I dette tidsrum kan der være et højere brændstofforbrug. Der kan udvikles lugt og røg, hvilket er normalt.

Under visse kørselsforhold, f.eks. småture, kan systemet ikke rense sig selv automatisk.

Hvis filtret trænger til at blive renset, og de seneste kørselsforhold ikke har givet mulighed for automatisk rensning, blinker kontrollampen ⌀. Kør videre og hold omdrejningstallet over 2000 omdrejninger pr. minut. Skift evt. til et lavere gear. Rensningen af dieselpartikelfiltret startes.

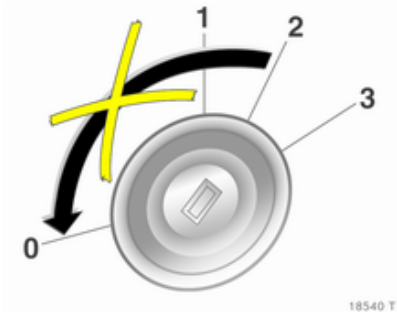

Vi anbefaler, at kørslen ikke afbrydes, og tændingen ikke afbrydes under rensningen.

Forsigtig
Hvis renseproceduren afbrydes mere end én gang, er der stor risiko for, at motoren kan tage alvorlig skade.

Rensningen foregår hurtigst ved høje omdrejningstal og høj belastning.

Kontrollampen ⌀ slukkes, så snart selvrensningsfunktionen er gennemført.

Katalysator

Katalysatoren reducerer de skadelige stoffer i udstødningsgassen.

Forsigtig

Andre brændstofkvaliteter end dem, der nævnes på side ⇨ 141, ⇨ 201 kan beskadige katalysatoren eller dele af elektronikken.

Uforbrændt benzin forårsager overophedning og skade på katalysatoren. De bør derfor undgå at aktivere starteren unødvendigt længe, at løbe tør for brændstof og at skubbe eller trække motoren i gang.

I tilfælde af tændingsfejl, ujævn motorgang, reduktion i motorydelsen eller andre usædvanlige problemer skal De så snart som muligt få fejlen og årsagen til den udbedret på et værksted. Kørslen kan om nødvendigt kortvarigt fortsættes med lav hastighed og med lavt omdrejningstal.

Automatisk gearkasse

Den automatiske gearkasse gør det muligt at skifte gear automatisk (automatisk gearfunktion) og i udførelsen med ActiveSelect desuden manuelt (manuel gearfunktion).

Geardisplay

Gearfunktionen eller det valgte gear vises på geardisplayet.

I biler med Open&Start-system blinker P i gearkassedisplayet, når tændingen slås fra, hvis **P** ikke er aktiveret, eller parkeringsbremsen ikke er trukket.

Ved aktiveret Sport lyser ⚙.

Ved aktiveret vinterprogram lyser ❄.

Gearvælger

P = Parkeringsposition. Forhjulene er blokeret. Må kun vælges, når bilen står stille og parkeringsbremsen er trukket
R = Bakgear. Må kun vælges, når bilen står stille
N = Neutral position
D = Automatgearfunktion med alle gear

Gearvælgeren kan kun flyttes ud af **P** eller **N**, når tændingen er slået til, og der trædes på fodbremsen (gearvælgerlås).

Når gearvælgeren er i **N**, aktiveres gearvælgerlåsen efter en forsinkelse, og kun hvis bilen holder stille.

I stillingerne **P** og **N** lyser kontrollampen rødt i gearvælgerskalaen, når gearvælgeren er låst. Hvis gearvælgeren efter afbrydelse af tændingen ikke står i stilling **P**, blinker kontrollampen og **P** i gearvælgerskalaen.

Tryk på knappen på gearvælgeren for at skifte til **P** eller **R**.

Når position **N** er valgt, trædes fodbremsen ned, eller parkeringsbremsen aktiveres inden start.

Træd ikke på speederen, når der vælges gear. Træd aldrig samtidigt på speeder og bremse.

Når bilen sættes i gear, og bremsen slippes, begynder bilen langsomt at køre fremad.

Gear 3, 2, 1

3, 2, 1 = Gearkassen skifter ikke højere end det valgte geartrin.

Tryk på knappen på gearvælgeren for at skifte til **3** eller **1**.

Vælg kun **3**, **2** eller **1**, hvis automatisk skift til højere gear skal undgås, eller der skal bremses kraftigere med motoren.

Bremsning med hjælp fra motoren

Udnyt motorens bremseeffekt ved at sætte i et lavere gear i ordentlig tid ved kørsel ned ad bakke.

"Rokning" af bilen

Kun hvis bilen er kørt fast i sand, mudder eller sne, må man forsøge at rokke bilen fri. Gearvælgeren skiftes frem og tilbage mellem **D** og **R**. Motorens omdrejningstal holdes så lavt som muligt, og man bør undgå at give gas rykvist.

Parkering

Træk parkeringsbremsen, sæt i **P**.

Tændingsnøglen kan kun tages ud, hvis gearvælgeren står i position **P**.

Manuel funktion

Flyt gearvælgeren fra stilling **D** til venstre og herefter fremad eller bagud.

+ = Skift til et højere gear

- = Skift til et lavere gear

Hvis der vælges et for højt gear i forhold til kørehastigheden, eller hvis der vælges et for lavt gear i forhold til kørehastigheden, gennemføres gearskiftet ikke.

Hvis motorens omdrejningstal er for lavt, skifter gearkassen automatisk til et lavere geartrin, hvis en bestemt hastighed er nået.

Ved høje omdrejningstal skiftes der ikke automatisk til et højere geartrin.

Af sikkerhedsmæssige årsager er kickdown også mulig i manuel funktion.

Elektronisk styrede køreprogrammer

- Arbejdstemperaturprogrammet sørger efter koldstart for, at katalysatoren hurtigt når op på den nødvendige temperatur ved at øge omdrejningstallet.
- En automatisk skiftefunktion sætter automatisk i frigear, hvis bilen standses i et fremadgående gear.
- Når Sport er aktiveret, skiftes der gear ved højere omdrejningstal (medmindre Cruise Control er sluttet til). Sport-program ⇨ 138.

Vinterprogram ❄

Ved problemer med igangsætning på glat vej aktiveres vinterprogrammet.

Aktivering ved udførelse uden manuel gearfunktion

Tryk på ❄-knappen med **P**, **R**, **N**, **D** eller **3** aktiveret. Bilen starter i 3. gear.

Aktivering ved udførelse med manuel gearfunktion

Tryk på knappen ❄ i automatisk gearfunktion. Afhængigt af vejens beskaffenhed starter bilen i 2. eller 3. gear.

Deaktivering

Vinterprogrammet deaktiveres ved:

- at trykke på knappen ❄ igen,
- manuelt at vælge **2** eller **1**,
- at skifte til manuel gearfunktion,
- at afbryde tændingen,
- for høj gearolietemperatur.

Kickdown

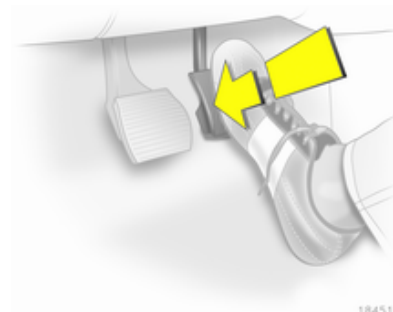

Hvis speederen trædes ned forbi modstanden, skiftes der til et lavere gear afhængigt af motorens omdrejningstal.

Fejl

Ved en fejl lyser ⚙. Gearet skifter ikke længere automatisk. Der kan køres videre med manuelt gearskift.

Få årsagen til fejlen udbedret af et værksted.

Udførelse uden manuel gearfunktion

2. gear kan ikke anvendes. Skift manuelt:

1 = 1. gear
2 = 3. gear
3, D = 4. gear

Udførelse med manuel gearfunktion

Kun det højeste gear er til rådighed. Afhængigt af fejlen kan geartrin 2 også vælges i manuel gearfunktion.

Strømafbrydelse

Ved en strømafbrydelse kan gearvælgeren ikke flyttes fra position **P** eller **N**.

Hvis batteriet er fladt, skal De bruge startkabler til at starte bilen med ⇨ 179.

Hvis strømafbrydelsen ikke skyldes, at batteriet er afladet, frigøres gearvælgeren ved at:

1. Træk parkeringsbremsen.

2. Tag askebægerindsatsen ud ⇨ 79. Løsn skruen på metalafdækningen og tag begge dele ud. Værktøjssæt ⇨ 168.
3. Frigør askebægerholderen eller afdækningen ved i åbningen at tage fat i overkanten, frigøre askebægerholderen eller afdækningen og tage den ud.

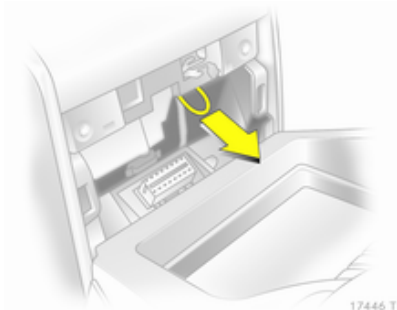

4. Træk i løkken og flyt gearvælgeren fra stilling **P** eller **N**. Gearvælgeren låses igen, når gearvælgeren sættes i **P** eller **N**. Få årsagen til strømafbrydelsen udbedret på et værksted.
5. Sæt askebægerholderen eller afdækningen i og tryk den på plads.
6. Fastgør metalafdækningen med skruen. Sæt askebægerindsatsen i ⇨ 79.

Manuel gearkasse

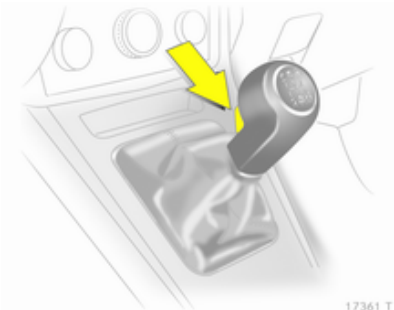

Hvis bilen skal sættes i bakgear, mens den står stille, venter man 3 sekunder efter udkobling og trækker så i knappen på gearstangen. Derefter sættes bilen i bakgear.

Hvis det ikke lykkes at sætte bilen i gear: Sæt gearvælgeren i frigear, slip koblingen helt, og træd på koblingen igen. Sæt derefter gearvælgeren i gear igen.

Lad ikke koblingen glide unødigt.

Træd altid koblingspedalen helt i bund. Lad i øvrigt ikke foden hvile på pedalen.

Forsigtig
Lad ikke hånden hvile på gearvælgeren under kørslen.

Automatiseret gearkasse

Den automatiserede gearkasse Easytronic gør det muligt at skifte gear manuelt (manuel gearfunktion) eller automatisk (automatisk gearfunktion) og i begge tilfælde med automatisk koblingsbetjening.

Geardisplay

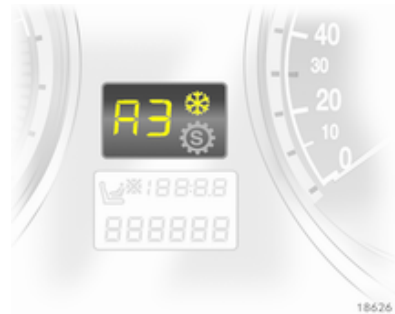

Visning af funktion og aktuelt gear.

Displayet blinker i nogle sekunder, hvis der skiftes til **A**, **M** eller **R**, mens motoren er i gang, og fodbremsen ikke er aktiveret.

Ved aktiveret vinterprogram lyser ❄.

Start af motoren

Træd på bremsen, når motoren startes. Hvis der ikke trædes på fodbremsen, lyser kontrollampen (⊘), samtidig blinker "N" på geardisplayet, og motoren kan ikke startes.

Motoren kan heller ikke startes, hvis alle stoplygterne er defekte.

Hvis bremsen er trådt ned, skifter gearkassen automatisk til **N**, når motoren startes. Dette kan medføre en kort forsinkelse.

Gearvælger

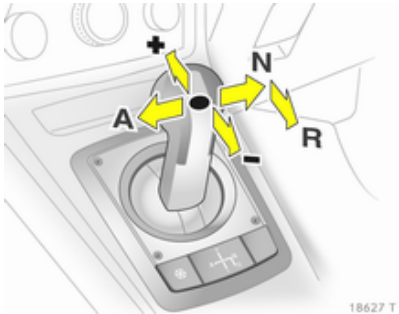

Gearvælgeren skal altid bevæges i den ønskede retning indtil anslag. Når den slippes, går den automatisk tilbage til midterstilling.

N = Frigear/neutralstilling.
A = Skift mellem automatisk og manuel gearfunktion. Geardisplayet viser **A** eller **M**.
R = Bakgear. Må kun vælges, når bilen står stille.
+ = Skift til et højere gear
- = Skift til et lavere gear

Igangsætning

Træd på bremsen og flyt gearvælgeren til **A**, **+** eller **-**. Gearkassen er nu i automatisk gearfunktion, og bilen står i første gear. Hvis der vælges **R**, skiftes til bakgear.

Når bremsen slippes, begynder bilen at køre.

Igangsætning uden at træde på bremsen er mulig, hvis der trædes på speederen umiddelbart efter, at bilen er sat i gear.

Træder man ikke på hverken speederen eller bremsen, står bilen ikke i gear, og **A** eller **R** blinker et øjeblik på displayet.

Standsning af bilen

Når bilen standses, skiftes der i **A** til første gear, og der kobles ud. I **R** forbliver bilen i bakgear.

Bremsning med hjælp fra motoren

Automatisk drift

Ved kørsel ned ad bakke skifter den automatiserede gearkasse først til højere gear ved højere omdrejningstal. Ved bremsning skifter funktionen rettidigt til et lavere gear.

Manuel gearfunktion

Udnyt motorens bremseeffekt ved at sætte i et lavere gear i ordentlig tid ved kørsel ned ad bakke.

"Rokning" af bilen

Kun hvis bilen er kørt fast i sand, mudder eller sne, må man forsøge at rokke bilen fri. Gearvælgeren skiftes frem og tilbage mellem **R** og **A**. Motorens omdrejningstal holdes så lavt som muligt, og man bør undgå at give gas rykvist.

Parkering

Træk parkeringsbremsen. Bilen bliver i det sidst valgte gear (visning på geardisplayet). I **N** er der ikke valgt noget gear.

Hvis gearvælgeren bevæges, efter at tændingen er afbrudt, skiftes der ikke gear i gearkassen.

Manuel gearfunktion

Hvis der vælges et for højt gear i forhold til omdrejningstallet, eller hvis der vælges et for lavt gear i forhold til omdrejningstallet, gennemføres gearskiftet ikke. Det forhindrer, at motoren kører med for lave eller for høje omdrejninger.

Ved for lavt omdrejningstal skifter gearkassen automatisk til et lavere gear.

Ved for højt omdrejningstal skifter gearkassen kun automatisk til et højere gear ved kickdown.

Gearkassen skifter til manuel gearfunktion og skifter tilsvarende, hvis **+** eller **-** vælges i automatisk gearfunktion.

Elektronisk styrede køreprogrammer

- Arbejdstemperaturprogrammet sørger efter koldstart for, at katalysatoren hurtigt når op på den nødvendige temperatur ved at øge omdrejningstallet.
- Adaptivprogrammer er programmer, som i tilpasser skift til andre gear efter kørselsforholdene, f.eks. ved kørsel med stor vægt eller på stigninger.
- Når Sport er slået til, forkortes skiftetiderne, og gearskiftet sker ved højere omdrejningstal (medmindre Cruise Control er aktiveret). Sport-program ⇨ 138.

Vinterprogram ❄

Ved problemer med igangsætning på glat vej aktiveres vinterprogrammet.

Aktivering

Tryk på ❄-knappen. Gearkassen skifter til automatisk gearfunktion. Bilen starter i 2. gear. Sport slås fra.

Deaktivering

Vinterprogrammet deaktiveres ved:

- at trykke på knappen ❄ igen
- at afbryde tændingen,
- at skifte til manuel gearfunktion (når der skiftes tilbage til automatisk gearfunktion, aktiveres vinterprogrammet igen)
- ved for høj koblingstemperatur

Kickdown

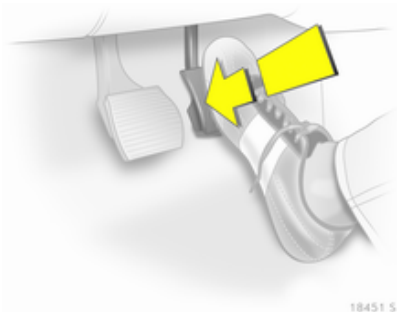

Hvis speederen trædes ned forbi modstanden, skiftes der til et lavere gear afhængigt af motorens omdrejningstal.

Fejl

For at beskytte den automatiserede gearkasse tilkobles koblingen automatisk ved høje koblingstemperaturer.

Ved en fejl lyser ⚠. Kørslen kan fortsættes. Der kan ikke længere skiftes til manuel gearfunktion.

Hvis der vises **F** i geardisplayet, kan der ikke køres videre.

Få årsagen til fejlen udbedret af et værksted.

Strømafbrydelse

Der kan ikke kobles ud, hvis der sker en strømafbrydelse, og bilen står i gear. Bilen kan ikke køre overhovedet.

Hvis batteriet er fladt, skal De bruge startkabler til at starte bilen med ⇨ 179.

Hvis strømafbrydelsen ikke skyldes, at batteriet er afladet, søges hjælp på et værksted.

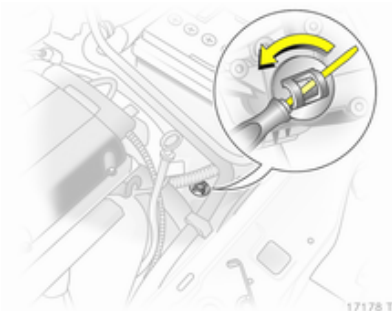

Hvis bilen skal trækkes væk fra trafikken, skal koblingen frigøres som følger:

1. Træk parkeringsbremsen, og afbryd tændingen.
2. Åbn motorhjelmen ⇨ 150.
3. Rengør gearkassen omkring dækslet, så der ikke kommer snavs ned i åbningen, når dækslet tages af.
4. Løsn dækslet ved at dreje det, og løft det af.
5. Brug en kærvskruetrækker til at dreje indstillingsskruen, der sidder under dækslet, med uret, indtil den møder mærkbar modstand. Nu er koblingen frigjort.
6. Skru det rengjorte dæksel på igen. Dækslet skal slutte helt til.

Forsigtig
Drej ikke forbi modstanden, da dette kan beskadige gearkassen.

Forsigtig
Bilen må ikke bugseres, og motoren må ikke startes, når koblingen er frigjort på denne måde, dog må bilen godt blive flyttet et lille stykke.

Søg straks hjælp på et værksted.

Bremser

Bremsesystemet har to uafhængige bremsekredse.

Hvis en bremsekreds svigter, kan bilen fortsat bremses med den anden bremsekreds. Men her begynder bremsekraften først, efter at pedalen er trådt et godt stykke længere ned. Der skal bruges betydeligt større kraft. Bremselængden øges. Søg hjælp på et værksted inden køreturen fortsættes.

Når motoren står stille, ophører bremseforstærkerens virkning, når man har trådt på bremsen én eller to gange. Bremsevirkningen forringes ikke af dette, men der kræves en betydeligt større kraft for at bremse. Dette skal man være særlig opmærksom på ved bugsering.

Kontrollampe (!) ⇨ 86.

Antiblokeringssystem

ABS-systemet forhindrer, at hjulene blokerer.

Regulering af bremsevirkningen ved ABS træder i funktion, så snart et hjul har tendens til blokering. Bilen kan hele tiden styres, selv under katastrofeopbremsning.

Regulering af bremsevirkningen ved ABS kan mærkes som en pulseren i bremsepedalen og ved reguleringslyde.

Optimal bremsevirkning opnås kun, hvis bremsepedalen under hele opbremsningen trædes kraftigt ned, også når pedalen pulserer. Trykket på pedalen må aldrig lettes.

Kontrollampe (ABS) ⇨ 86.

Adaptivt stoplys

Ved en kraftig opbremsning blinker alle tre stoplygter under ABS-reguleringen.

Fejl

⚠ Advarsel

Hvis der er en fejl i ABS-systemet, kan hjulene have tilbøjelighed til at blokere ved en brat opbremsning. Fordelene ved ABS-systemet virker ikke mere. Bilen kan ikke længere styres under kraftige opbremsninger og kan skride ud.

Få årsagen til fejlen udbedret af et værksted.

Parkeringsbremse

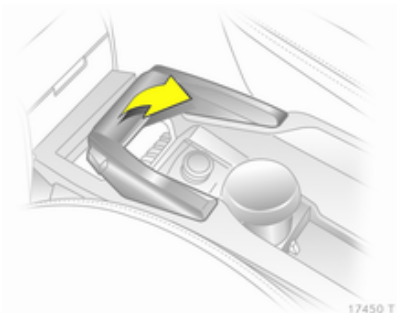

Træk altid parkeringsbremsen fast til uden at trykke på knappen, og så kraftigt som muligt på en skråning eller en stigning.

Parkeringsbremsen løsnes ved at trække håndtaget lidt op, trykke knappen ind og sænke håndtaget helt.

Ved at træde på fodbremsen samtidigt reduceres den kraft, der skal bruges til aktivering af parkeringsbremsen.

Kontrollampe (!) ⇨ 86.

Bremseassistent

Hvis bremsepedalen trædes hurtigt og hårdt ned, bremses der automatisk med maksimal bremsekraft (katastrofeopbremsning).

Så længe denne kraftige opbremsning skal vare, må trykket på bremsepedalen ikke slækkes. Sker det, vil bremsekraften automatisk blive reduceret.

Bakkestart-assistent

Dette system letter igangsætning op ad bakke ved at holde bilen. Når parkeringsbremsen er slækket, og fodbremsen slippes, løsnes bremserne først med en forsinkelse på 2 sekunder.

Kørselsreguleringssystemer

Elektronisk stabilitets program

Det elektroniske stabiliseringsprogram (ESP®Plus) regulerer bilens stabilitet under kørslen, uanset kørebanens beskaffenhed og dækkenes vejgreb. Systemet forhindrer også hjulspin.

I samme øjeblik bilen begynder at slingre (understyring/overstyring), reduceres motorydelsen, og hjulene bremses separat. Det giver langt større kontrol over bilen på glatte veje.

ESP®Plus er driftsklar, når kontrollampen slukkes.

Når ESP®Plus aktiveres, begynder at blinke.

⚠ Advarsel

Lad ikke dette sikkerhedselement friste Dem til at tage chancer, når De kører.

Afpas hastigheden efter vejforholdene.

Kontrollampe ⇨ 86.

Deaktivering

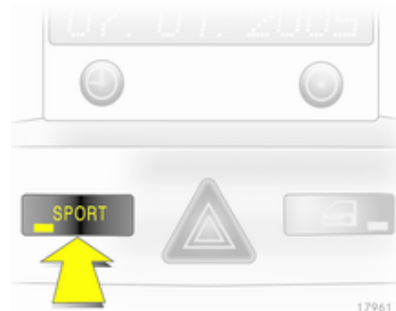

ESP®Plus kan kobles fra, når Sport er valgt:

Hold **SPORT**-knappen nede i ca. 4 sekunder. Kontrollampen lyser. Samtidig vises **ESPoff** i servicedisplayet.

⚠Advarsel
Deaktiver aldrig ESP®Plus, hvis et RFT-dæk har mistet trykket.

Ved at trykke på knappen **SPORT** igen kobles ESP®Plus til igen. Desuden vises **ESPon** i servicedisplayet. Når tændingen sluttes til næste gang, er ESP®Plus aktiveret.

Sport-program ⇨ 138.

Interaktivt dynamisk køresystem

IDSPlus kombinerer det elektroniske stabilitetsprogram (ESP®Plus) med antiblokeringssystemet (ABS) og den elektroniske dæmpningskontrol (CDC). Dermed opnås en høj grad af kørselsdynamik og sikkerhed.

Sportsprogram

Dæmpning og styring bliver mere direkte og giver en bedre kontakt med vejbanen. Motoren reagerer mere spontant på speederen.

Det automatiske gearskifte reagerer også mere spontant.

Kontrollampe **IDSPlus** ⇨ 87.

Aktivering

Tryk på knappen **SPORT**.

Kontrollampe ⇨ 86.

Vinterprogrammet kan ikke aktiveres.

Deaktivering

Tryk kort på knappen **SPORT**. Når tændingen sluttes til næste gang, eller vinterprogrammet aktiveres, deaktiveres Sport.

Elektronisk dæmpningskontrol

CDC tilpasser hver enkelt støddæmpers dæmpning til de aktuelle kørselsforhold og vejens beskaffenhed.

Når Sport er aktiveret, tilpasses dæmpningen en mere sporty kørestil.

Kontrollampe **IDS+** ⇨ 87.

Automatisk niveauregulering

Ved kørsel tilpasses bilens bageste niveau automatisk i forhold til belastningen. Affjedring og frihøjde øges, hvilket forbedrer køreegenskaberne.

Den automatiske niveauregulering aktiveres, når bilen har kørt en vis strækning, afhængigt af belæsningstilstand og vejens beskaffenhed.

Ved funktionsforstyrrelser må der ikke køres med fuld last. Få årsagen til fejlen udbedret af et værksted.

Cruise control

Med Cruise Control-systemet kan enhver hastighed mellem ca. 30 og 200 km/h lagres og holdes konstant. På stigninger og nedkørsler kan hastigheden afvige fra den lagrede hastighed.

Af sikkerhedsgrunde kan Cruise Control-systemet først aktiveres, efter at der er blevet trådt én gang på fodbremsen.

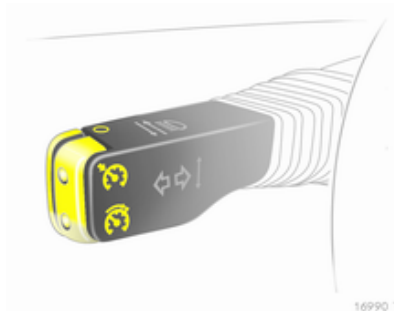

Cruise Control bør ikke benyttes, hvor trafikforholdene ikke tillader konstant hastighed.

Ved automatgear eller automatiseret gearkasse må Cruise Control kun slås til i automatisk gearfunktion.

Kontrollampe ⇨ 89.

Aktivering

Tryk let på knappen: Den aktuelle hastighed lagres og holdes.

Hastigheden kan sættes op ved at træde på speederen. Når speederen slippes, føres bilen automatisk tilbage til den lagrede hastighed.

Hastigheden forbliver lagret, indtil tændingen afbrydes.

Tryk let på knappen ved en hastighed på mere end 30 km/h for at genoptage den lagrede hastighed.

Forøge hastighed

Ved tilsluttet Cruise Control holdes knappen nede, eller der trykkes let på den flere gange. Hastigheden øges nu henholdsvis kontinuerligt eller trinvist lidt ad gangen.

Når knappen slippes, lagres og holdes den aktuelle hastighed.

Reducere hastighed

Ved tilsluttet Cruise Control holdes knappen ⏲ nede, eller der trykkes let på den flere gange. Hastigheden reduceres nu henholdsvis kontinuerligt eller trinvist lidt ad gangen.

Når knappen ⏲ slippes, lagres og holdes den aktuelle hastighed.

Deaktivering

Tryk let på knappen O: Cruise Control deaktiveres.

Automatisk deaktivering:

- Ved hastigheder under ca. 30 km/h
- Når der trædes på bremsen
- Når der trædes på koblingspedalen
- Gearvælger i **N**.

Registreringssystemer

Parkeringspilot

17448 T

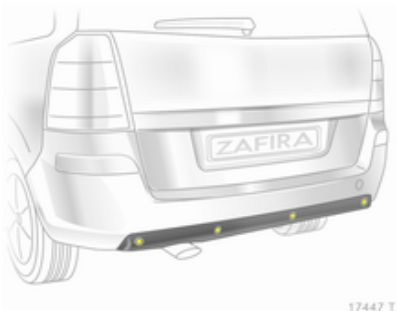

17447 T

Parkeringspiloten gør det lettere at parkere, idet den måler afstanden mellem bil og forhindringer foran og bagved. Det fritager dog ikke føreren for det fulde ansvar ved parkeringen.

Systemet består af fire ultralydsparkeringssensorer i både for- og bagkofangeren.

Kontrollampe P⁾⁾⁾▲ ⇨ 86.

Bemærkninger
Påmonterede dele i registreringsområdet forårsager fejl i systemet.

Aktivering

17016 T

Når bilen sættes i bakgear, kobles systemet automatisk til.

Systemet kan også kobles til ved lav hastighed ved tryk på knappen P.

Når bilen nærmer sig en forhindring, udløses der en intervaltone. Intervallet bliver kortere, jo mindre afstanden til forhindringen bliver. Når afstanden er under 30 cm (1 ft), lyder signalet konstant.

⚠ Advarsel

Uens reflekterende overflader fra genstande eller tøj samt udefra kommende lydkilder kan under visse omstændigheder medføre, at systemet ikke kan registrere forhindringer.

Deaktivering

Tryk på knappen P, hvis systemet skal kobles fra.

Systemet kobles automatisk fra, når bilen når over en vis hastighed.

Anhængertræk

Hvis bilen er fabriksmonteret med anhængertræk, tager systemet automatisk højde for dette.

Ved anhængerkørsel deaktiveres de bageste parkeringssensorer.

Brændstof

Brændstof til benzinmotorer

Brug kun blyfrit brændstof iht. DIN EN 228.

Tilsvarende standardiserede brændstoffer med et etanolindhold på max. 10% efter volumen kan benyttes. I dette tilfælde anvendes kun brændstof, der er i overensstemmelse med DIN 51625.

Brug brændstof med anbefalet oktantal ⇨ 201. Brugen af brændstof med lavere oktantal reducerer motorens ydeevne og drejningsmoment og øger benzinforbruget en smule.

Forsigtig

Brændstof med for lavt oktantal kan resultere i ukontrolleret forbrænding og skader på motoren.

Brændstof til dieselmotorer

Brug kun dieselbrændstof iht. DIN EN 590. Brændstoffet skal være svovlfattigt (maks. 50 ppm).

Tilsvarende standardiserede brændstoffer med et indhold af biodiesel (= FAME i henhold til EN14214) på max. 7% efter volumen (som DIN 51628 eller tilsvarende standarder) må benyttes.

Der må ikke bruges marinediesel, fyringsolie eller olie, der helt eller delvist er udvundet af planter såsom rapsolie eller biodiesel, Aquazole eller lignende diesel-vandemulsioner. Det er ikke tilladt at fortynde dieselolien med brændstof til benzinmotorer.

Ved lave temperaturer kan dieselolien ikke flyde eller filtreres, som den skal. Tank derfor vinterdiesel, hvis egenskaber producenten garanterer for, når temperaturerne er lave.

Brændstof til naturgasdrift

Benyt naturgas med et metanindhold på ca. 78-99%. L-gas (Low) med ca. 78-87% og H-gas (High) med ca. 87 - 99%. Biogas med samme metanindhold kan også bruges, hvis der er sket en kemisk forarbejdning og afsvovling.

Benyt kun naturgas eller biogas, der er i overensstemmelse med DIN 51624.

Flydende gas og autogas må ikke bruges.

Påfyldning af brændstof

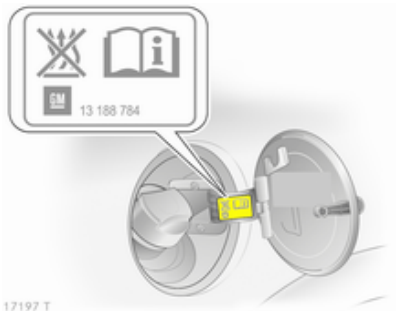

⚠ Fare

Før påfyldning stoppes motoren og eventuelle ekstra opvarmningssystemer med forbrændingskamre (kendes på mærkaten i tankklappen). Sluk mobiltelefoner.

Følg tankstationens betjenings- og sikkerhedsforskrifter, når der skal fyldes brændstof på.

⚠ Fare

Brændstof er brændbart og eksplosivt. Rygning forbudt. Undgå åben ild og gnister.

Hvis De kan lugte brændstof i bilen, skal De straks få udbedret fejlen og årsagen til den på et værksted.

Tankklappen sidder i højre side af bilen.

Tankklappen kan kun åbnes, når bilen er låst op.

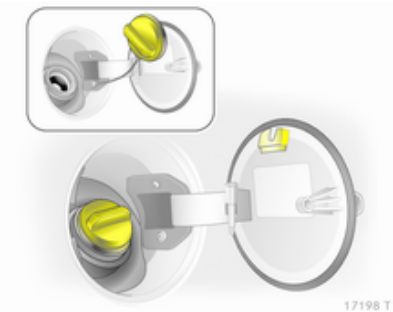

Tankdækslet hægtes på tankklappen, når der tankes.

Forsigtig
Tør straks overflødigt brændstof af.

Påfyldning af naturgas

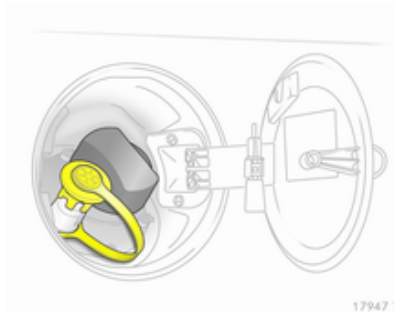

Når der tankes naturgas, trækkes påfyldningsstudsens beskyttelseskappe af.

⚠ Advarsel
Tankning må kun ske med et maksimalt påfyldningstryk på 250 bar. Brug kun tankstationer med temperaturkompensation.

Naturgaspåfyldningen skal være helt afsluttet, dvs. påfyldningsstudsen skal være udluftet. Sæt beskyttelsesdækslet på.

Naturgastankens kapacitet afhænger af udetemperatur og tankanlæggets påfyldningstryk og -type.

Betegnelser for "naturgasbil" i udlandet:

Tysk	Erdgasfahrzeuge
Engelsk	NGVs = Natural Gas Vehicles
Fransk	Véhicules au gaz naturel – or – Véhicules GNV
Italiensk	Metano auto

Betegnelser for "naturgas" i udlandet:

Tysk	Erdgas
Engelsk	CNG = Compressed Natural Gas
Fransk	GNV = Gaz Naturel (pour) Véhicules - eller - CGN = carburantgaz naturel
Italiensk	Metano (per auto)

Tankdæksel

Kun det originale tankdæksel sikrer fuld funktion. Biler med dieselmotor har et specielt tankdæksel.

Brændstofforbrug - CO_2-emissioner

Måling af brændstofforbrug sker i henhold til det europæiske direktiv 80/1268/EØF (seneste ændring 2004/3/EF).

Direktivet svarer til de faktiske forhold i trafikken: Bykørsel vægtes med ca. $^1/_3$ og landevejs-/motorvejskørsel med ca. $^2/_3$. Der tages også hensyn til koldstarter og accelerationer.

Direktivet indeholder desuden en angivelse af CO_2-indholdet i udstødningen.

Tallene må ikke opfattes som en garanti for det faktiske brændstofforbrug for en bestemt bil. Brændstofforbruget afhænger desuden i vid udstrækning af Deres køremåde og af vejforholdene.

Alle værdier gælder for EU-basismodellen med standardudstyr.

I beregningen af brændstofforbruget indgår bilens tjenstevægt, som ligeledes beregnes i henhold til bestemmelserne i direktivet. Specialudstyr og tilbehør kan resultere i et let øget brændstofforbrug samt CO_2-emission og en lavere tophastighed.

Brændstofforbrug, CO_2-emission ⇨ 205.

Naturgas

Angivelserne vedrørende brændstofforbrug er beregnet på basis af referencebrændstoffet G20 (metanandel 99 - 100 mol%) under foreskrevne kørselsbetingelser. Ved brug af naturgas med en lavere metanandel kan brændstofforbruget afvige fra de anførte værdier.

Bugsering

Generelle oplysninger

Brug kun anhængertræk, der er tilladt til denne bil. Vi anbefaler at lade eftermontering af et sådant foretage af et værksted. Der skal eventuelt foretages ændringer på bilen, der berører kølesystem, varmeskjold og andet udstyr.

Montering af anhængertræk kan dække trækøjets åbning. Hvis dette er tilfældet, anvendes kuglestangen til træk. Opbevar altid kuglestangen i bilen.

Monteringsmål for fabriksmonteret anhængertræk ⇨ 216.

Køreegenskaber og gode råd om kørsel med anhænger

Husk at smøre koblingskuglen, før tilkobling af en anhænger. Dette gælder dog ikke, hvis der benyttes en stabilisator til dæmpning af slingrebevægelser, som påvirker koblingskuglen.

Hvis der er tale om anhængere, der ikke kører stabilt, samt anhængere med en tilladt totalvægt på over 1300 kg, må hastigheden ikke overskride 80 km/h. Det anbefales at bruge en stabilisator.

Hvis anhængeren begynder at slingre, skal De sætte hastigheden ned. Forsøg ikke at dreje rattet i modsat retning. Brems hårdt op, hvis det bliver nødvendigt.

Ved kørsel ned ad bakke skal man køre i samme gear som ved kørsel op ad bakke, og der køres med omtrent samme hastighed.

Indstil dæktrykket til værdien for fuld last ⇨ 212.

Kørsel med anhænger

Anhængervægt

Den tilladte anhængervægt er en model- og motorafhængig maksimumværdi, som ikke må overskrides. Den faktiske anhængervægt er forskellen mellem den faktiske samlede vægt af anhængeren og det faktiske kugletryk for anhængeren.

Den tilladte anhængervægt står i bilens papirer. Generelt er den gældende for stigninger op til maks. 12%.

Den tilladte anhængervægt gælder op til den angivne stigning og op til en højde på 1000 meter over havet. Da motorydelsen falder med stigende højde, hvor luften bliver tyndere, og bilens evne til at klare stigninger derfor falder, nedsættes vogntogets tilladte totalvægt med 10% for hver 1000 meters stigning. Når der køres på veje med mindre stigninger (mindre end 8%, f.eks. på motorvejen), skal vogntogets totalvægt ikke nedsættes.

Vogntogets tilladte totalvægt må ikke overskrides. Vogntogets tilladte totalvægt er angivet på typeskiltet ⇨ 200.

Kugletryk

Kugletrykket er den kraft, hvormed anhængeren trykker på koblingskuglen. Kugletrykket kan ændres ved at fordele vægten anderledes under lastning af anhængeren.

Det højst tilladte kugletryk (75 kg) står på anhængertrækkets typeskilt og i bilens papirer. Vær altid opmærksom på kugletrykket, især i forbindelse med tunge anhængere. Kugletrykket må aldrig være mindre end 25 kg.

Bagakseltryk

Når anhængeren er koblet til den trækkende bil, og denne er fuldt lastet, må det tilladte tryk på bagakslen (se typeskiltet eller bilens papirer) overskrides med 90 kg og den tilladte totalvægt med 75 kg. Hvis det tilladte bagakseltryk overskrides, må der højst køres 100 km/h.

Anhængertræk

Forsigtig
Ved kørsel uden anhænger skal kuglestangen afmonteres.

Placering af kuglestang

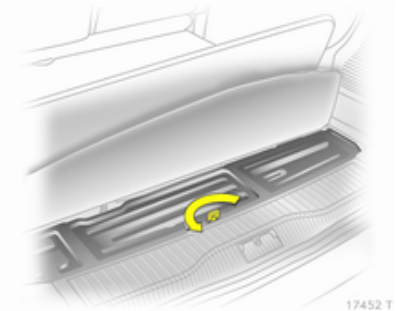

Løft gulvtæppet op for at åbne klappen. Ringen vippes op, drejes og løftes.

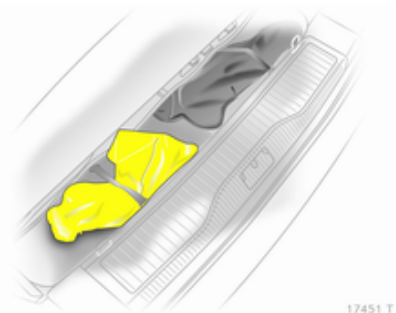

Posen med kuglestangen er fastgjort med et gummibånd.

Placer kuglestangen sådan, at drejehåndtaget vender opad.

Montering af kuglestangen

Tag fat i udsparingen nedefra og træk afdækningen i kofangeren skråt bagud og ud.

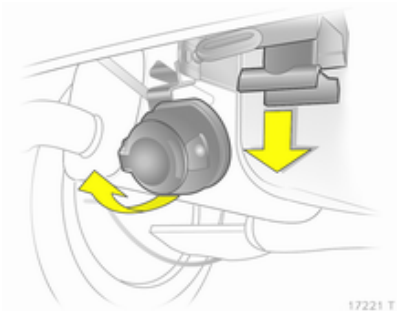

Frigør stikdåsen og vip den ned. Fjern proppen, der dækker monteringshullet til kuglestangen, og læg den i opbevaringsrummet i bagagerummet.

Kontrol af kuglestangens spænding

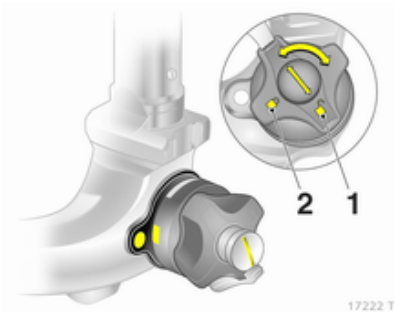

- Den røde markering på drejegrebet skal være ud for den hvide markering på kuglestangen.
- Spalten mellem drejegreb og kuglestang skal være ca. 6 mm.
- Nøglen i låsen skal være i position 🔓 (**1**).

Ellers skal kuglestangen spændes, inden den sættes i:

- Lås kuglestangen op ved at dreje nøglen til position 🔓 (**1**)

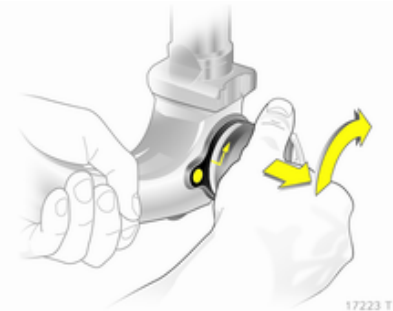

- Drej drejehåndtaget i udtrukket tilstand mod højre indtil anslag.

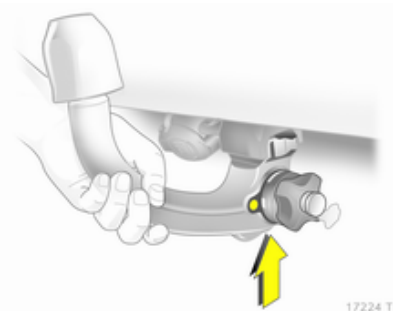

Før den spændte kuglestang ind i holderen og tryk den opad med en fast bevægelse, indtil den går hørbart i indgreb.

Drejehåndtaget klikker automatisk tilbage i udgangspositionen og ligger an mod kuglestangen uden spalte.

⚠ Advarsel

Undgå at røre ved drejehåndtaget, når det sættes i.

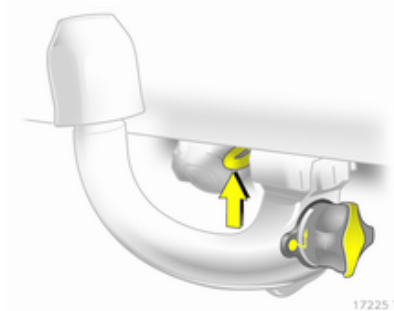

Lås kuglestangen ved at dreje nøglen til position (**2**). Tag nøglen ud og luk afdækningen.

Øje til stopkabel

Stopkablet hægtes på øjet.

Kontroller at kuglestangen er monteret korrekt

- Den grønne markering på drejegrebet skal være ud for den hvide markering på kuglestangen.
- Mellem drejegreb og kuglestang må der ikke være nogen spalte.
- Kuglestangen skal være i indgreb i holderen.
- Kuglestangen skal være låst og nøglen taget ud.

⚠ Advarsel

Det er kun tilladt at køre med anhænger, hvis kuglestangen er monteret korrekt. Hvis kuglestangen ikke kan monteres korrekt, søges hjælp på et værksted.

Afmontering af kuglestangen

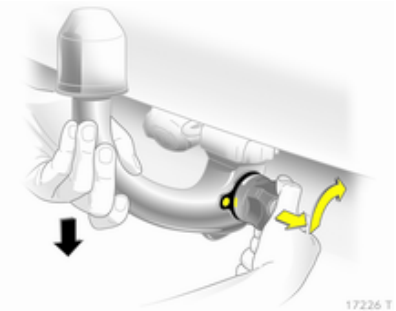

Luk beskyttelsesklappen op og drej nøglen til position 🔓 (**1**) for at låse kuglestangen op.

Drej drejehåndtaget i udtrukket tilstand mod højre indtil anslag. Træk kuglestangen ned og ud.

Isæt proppen, der dækker monteringshullet. Klap stikdåsen ind.

Montering af afdækning i kofanger: Sæt afdækningens føringslister i kofangeren nedefra først foran og derefter bagtil, så den går i hak. Tryk i den forbindelse afdækningen sammen, så den buer let.

Anhænger-stabiliseringsassistent

Hvis systemet registrerer en stærkt slingrende bevægelse, bliver motorens ydelse reduceret, og vogntoget bremses behersket, indtil den slingrende bevægelse hører op.

TSA er en funktion i det elektroniske stabiliseringsprogram (ESP®Plus) ⇨ 137.

Vedligeholdelse af bilen

Generelt 149
Kontroller af bilen 150
Udskiftning af pærer 155
Elektrisk system 162
Værktøjssæt 168
Hjul og dæk 168
Start med startkabler 179
Bugsering 181
Bilpleje 183

Generelt

Tilbehør og ændringer af bilen

Vi anbefaler, at der bruges originale reservedele og tilbehør samt dele, der er udviklet specifikt til den pågældende bilmodel. Vi kan ikke vurdere og heller ikke stå inde for driftsikkerheden af andre produkter - heller ikke selv om disse eventuelt er blevet godkendt af offentlige myndigheder eller på anden vis er blevet godkendt.

Der må ikke foretages ændringer af det elektriske system, som for eksempel indgreb i de elektroniske styreenheder (chiptuning).

Opbevaring af bilen

Længere tids stilstand

Hvis bilen ikke skal bruges i flere måneder, bør følgende foretages:

- Bilen vaskes og voksbehandles.
- Få voksbehandlingen i motorrummet og på undervognen kontrolleret.
- Tætningslister rengøres og konserveres.
- Motorolien skiftes.
- Sprinklervæskebeholderen tømmes.
- Kontroller kølevæsken.
- Dæktrykket indstilles til det specificerede tryk for fuld last.
- Stil bilen i et tørt rum med god ventilation. Sæt bilen i første gear eller bakgear, eller sæt gearvælgeren i **P**. Sørg for at bilen ikke kan begynde at rulle.
- Parkeringsbremsen må ikke trækkes.
- Åbn motorhjelmen, luk alle døre og lås bilen.
- Afmonter polklemmen på batteriets minuspol. Vær opmærksom på at alle systemer ikke fungerer, f.eks. tyverialarmen.

Ibrugtagning af bilen efter længere tids pause

Før bilen tages i brug igen, bør følgende foretages:

- Polklemmen monteres på minuspolen på bilens batteri. Elektronikken til de el-betjente ruder aktiveres.
- Dæktrykket kontrolleres.
- Sprinklervæskebeholderen fyldes op.
- Motoroliestanden kontrolleres.
- Kølevæskestanden kontrolleres.
- Nummerpladen monteres eventuelt.

Genbrug af bilen

Informationer om genbrugsvirksomheder for biler og genbrug af biler kan ses på vores webside. Dette arbejde må kun udføres af en autoriseret genbrugsvirksomhed.

Kontroller af bilen

Arbejde på bilen

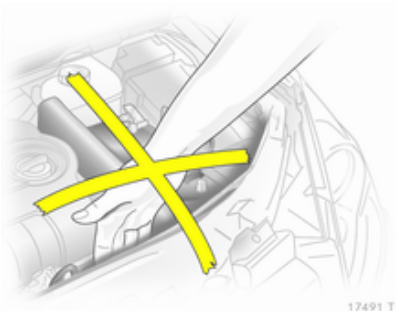

⚠Advarsel

Foretag kun kontroller i motorrummet, når tændingen er afbrudt.

Køleblæseren kan køre, selv om tændingen er afbrudt.

⚠Fare

Tændingsanlægget og xenonforlygterne arbejder med meget høje spændinger. Undgå berøring.

Hætten til motorolien, hætten til kølevæsken, hætten til sprinklervæsken samt grebet på oliepinden er alle gule, så de er lette at finde.

Motorhjelm

Åbning

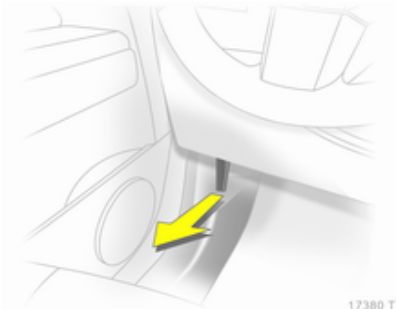

Træk i grebet og før det tilbage til udgangspositionen.

Tryk sikringshåndtaget op og åbn motorhjelmen.

Luftindtag ⇨ 121.

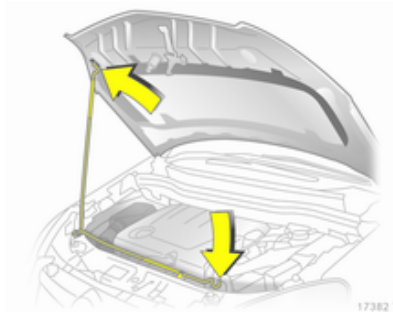

Understøt motorhjelmen.

Lukning

Sæt støttestangen fast i holderen igen, inden motorhjelmen lukkes.

Sænk motorhjelmen og lad den falde i lås ved sin egen vægt. Kontroller, at den sidder fast.

Motorolie

Motoroliestandskontrollen foretages automatisk, Bilens meddelelser ⇨ 88. Motoroliestanden bør dog kontrolleres manuelt med jævne mellemrum for at forhindre skader på motoren.

Kontrollen skal foretages med bilen på et vandret underlag. Motoren skal være driftsvarm og have været standset i mindst 5 minutter.

Træk oliemålepinden op, tør den af, og stik den helt ned til anslag ved håndgrebet. Træk den op igen og aflæs motoroliestanden.

Stik målepinden helt ned til anslag ved håndgrebet og drej en halv omgang.

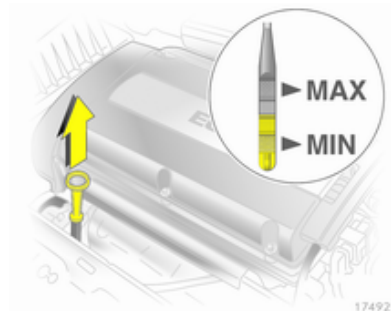

Afhængig af motoren anvendes der forskellige oliemålepinde.

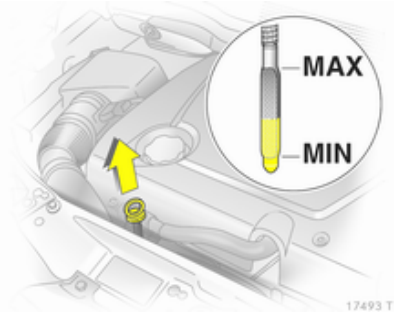

Der skal senest påfyldes motorolie, når oliestanden er sunket til lige over påfyldningsmærket **MIN**.

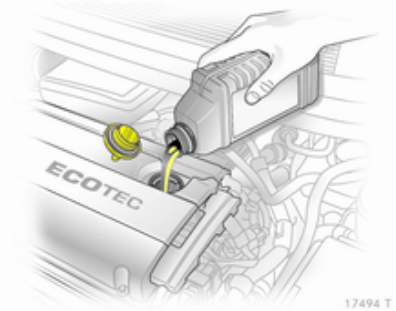

Vi anbefaler at bruge samme motorolie som den, der er fyldt på motoren.

Oliestanden må ikke komme over det øverste mærke **MAX** på målepinden.

Forsigtig
Overskydende motorolie skal aftappes eller udsuges.

Kapacitet ⇨ 211.

Sæt dækslet lige på og spænd det.

Kølevæske

Kølevæske yder beskyttelse mod frost ned til ca. -28 °C.

Forsigtig
Brug kun godkendte frostvæsker.

Kølevæskestand

Forsigtig
For lav kølevæskestand kan medføre skader på motoren.

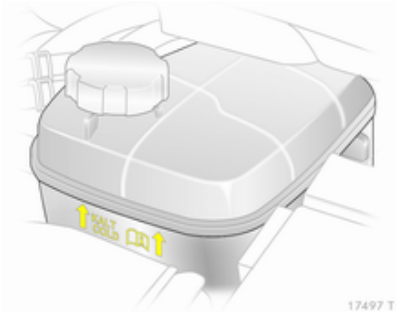

Når kølesystemet er koldt, skal kølevæsken stå lige over markeringen **KALT/COLD**. Ved lavere niveau efterfyldes.

⚠ Advarsel
Lad motoren køle af, inden De fjerner dækslet. Tag dækslet forsigtigt af, så trykket lettes langsomt.

Efterfyld med frostvæske. Hvis der ikke kan fås frostvæske, bruges rent vand eller destilleret vand. Dækslet skrues fast på. Få frostbeskyttelsen kontrolleret og få årsagen til kølevæsketabet udbedret på et værksted.

Sprinklervæske

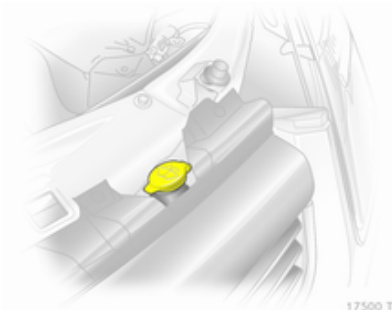

Fyld rent vand på iblandet en passende mængde ruderens, som indeholder frostvæske.

Bremser

Bremsebelægninger, der er slidt tynde, forårsager en "hvinende" lyd. Det er muligt at køre videre, men bremsebelægningerne skal udskiftes snarest.

Med nye bremsebelægninger anbefales det ikke at foretage kraftige opbremsninger på de første ture med bilen.

Bremsevæske

⚠ Advarsel

Bremsevæske er giftig og ætsende. Undgå kontakt med øjne, hud, tøj og lakerede overflader.

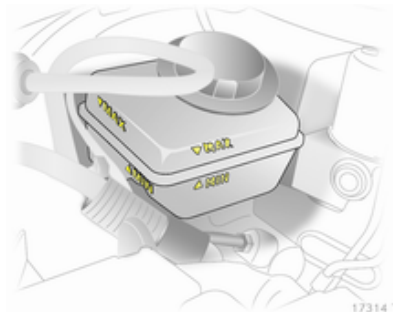

Bremsevæskestanden skal være mellem **MIN** og **MAX**.

Ved efterfyldning skal man sørge for yderste renlighed, da urenheder i bremsevæsken kan føre til fejl i bremsesystemet. Få årsagen til bremsevæsketabet udbedret på et værksted.

Brug kun bremsevæske af høj kvalitet, der er godkendt til bilen. Bremse- og koblingsvæske ⇨ 153.

Batteri

Bilens batteri er vedligeholdelsesfrit.

Batterier hører ikke hjemme i husholdningsaffaldet. De skal afleveres i hertil indrettede indsamlingskasser eller på genbrugsstationer.

Hvis bilen ikke bliver brugt i mere end 4 uger, kan batteriet blive afladet. Afmonter polklemmen på batteriets minuspol.

Tilslutning og afbrydelse af batteriet må kun ske med afbrudt tænding.

Tyverialarmens horn skal deaktiveres således: tilslut tændingen og afbryd den igen, afbryd forbindelsen til bilens batteri inden 15 sekunder.

Udluftning af dieselbrændstofsystem

Hvis tanken har været kørt tør, skal dieselbrændstofsystemet udluftes. Tændingen slås til tre gange i 15 sekunder ad gangen. Derefter tørnes motoren i højst 40 sekunder. Fremgangsmåden må tidligst gentages efter 5 sekunder. Hvis motoren så alligevel ikke starter, søges hjælp på et værksted.

Udskiftning af viskerblad

Serviceposition for forrudeviskere

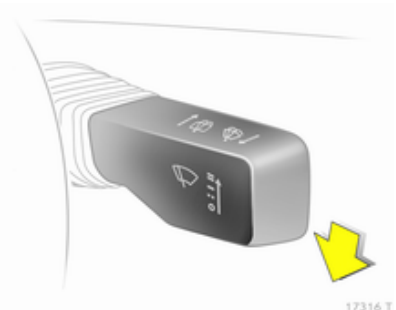

Afbryd tændingen uden at tage tændingsnøglen ud eller åbne førerdøren.

Inden for 4 sekunder trykkes viskerarmen ned. Slip viskerarmen, når viskerne står lodret.

Viskerblade på forruden

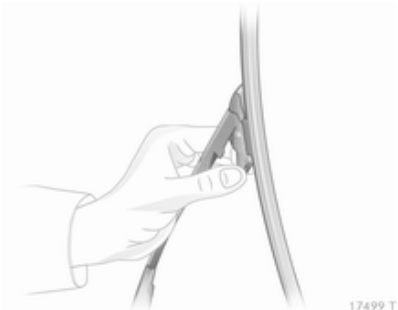

Løft viskerarmen. Tryk på de to tapper på viskerarmen, frigør viskerbladet og tag det af.

Viskerblad på bagruden

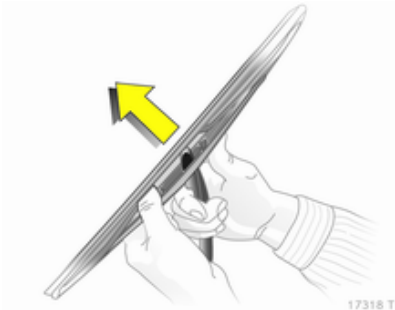

Løft viskerarmen. Frigør viskerbladet som vist på tegningen, og tag det af.

Udskiftning af pærer

Afbryd tændingen og afbryd den pågældende kontakt eller luk dørene.

Tag kun fat om soklen på den nye pære! Rør ikke ved pæreglasset med bare fingre.

Anvend kun samme pæretype til udskiftning.

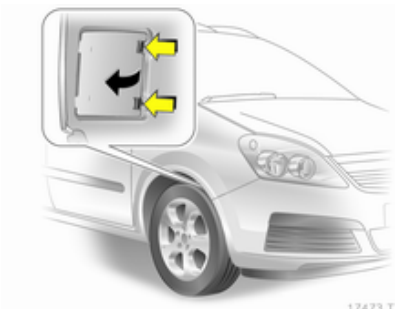

Udskiftning af pære i de yderste forlygter foretages gennem åbninger i forreste hjulkasse: drej hjulet, så der bliver adgang, frigør låsen, og tag dækslet af.

Ved udskiftning af pærer fra motorrummet trækkes luftslangen ud af luftfilteret i højre side. I venstre side trækkes stikket på sikringsboksen af.

Halogenforlygter

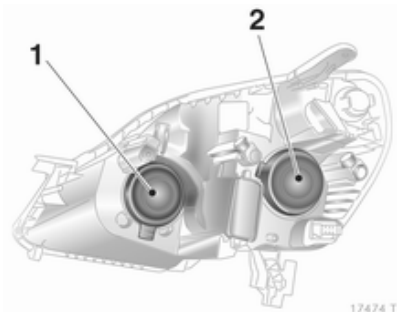

Forlygterne har separate systemer for fjernlys **1** (inderste pærer) og nærlys **2** (yderste pærer).

Nærlys

1. Udskift pærerne gennem åbningen i forreste hjulkasse.

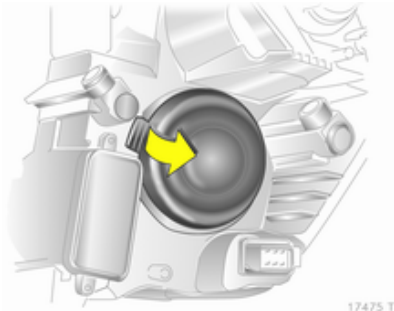

2. Træk dækslet **2** af.

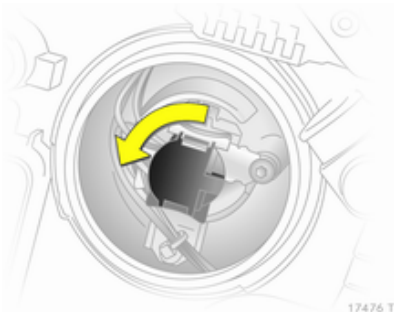

3. Drej pæreholderen mod uret, indtil den er løsnet. Tag pæreholderen med pæren ud af reflektoren.

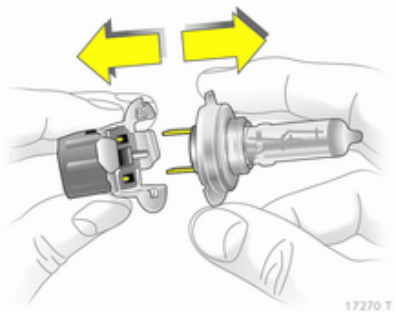

4. Træk pæren ud af pæreholderen og sæt en ny pære i holderen.
5. Før pæreholderen ind i reflektoren på en sådan måde, at de to gribere på pæreholderen befinder sig ud for de to udsparinger i reflektoren.
6. Drej pæreholderen med uret, indtil den ikke kan komme længere.
7. Sæt dækslet, der beskytter forlygten, på.
8. Dækslet sættes på over åbningen i hjulkassen.

Fjernlys

1. Pærerne nås gennem motorrummet.

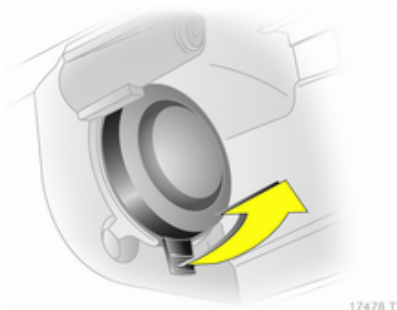

2. Tag dækslet, der beskytter forlygten **1**, af.
3. Tag stikket af pæren.

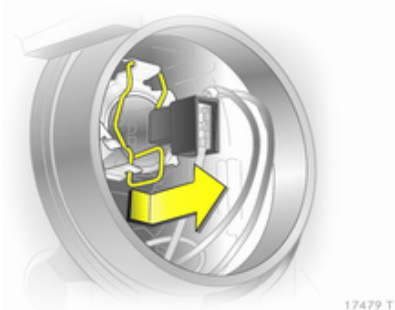

4. Klik fjedertrådsbøjlen fri af holderen ved at trykke fremad og drej den nedefter.
5. Tag pæren ud af reflektorkabinettet.
6. Når den nye pære skal sættes i, føres tapperne ind i reflektorens udsparinger, og fjedertrådsbøjlen klikkes i.
7. Sæt stikket på pæren.
8. Sæt dækslet, der beskytter forlygten, på.

Positionslys

1. Pærerne nås gennem motorrummet.

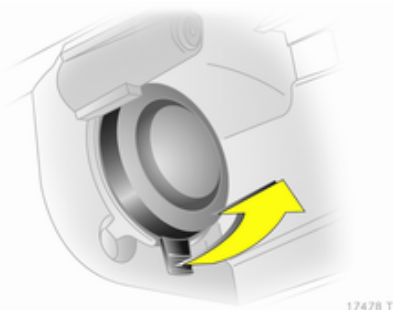

2. Tag dækslet, der beskytter forlygten **1**, af.

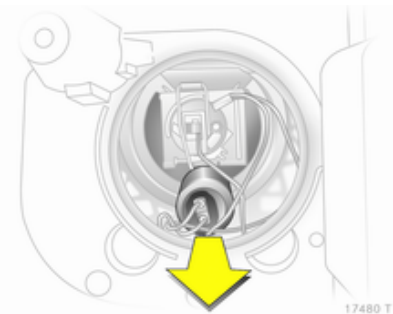

3. Tag pæreholderen til parkeringslyset ud af reflektoren.

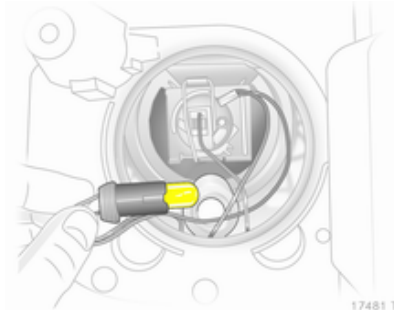

4. Tag pæren ud af fatningen og sæt en ny pære i.
5. Sæt holderen i reflektoren. Sæt dækslet, der beskytter forlygten, på igen.

Blinklys fortil

1. Udskift pærerne gennem åbningen i forreste hjulkasse.

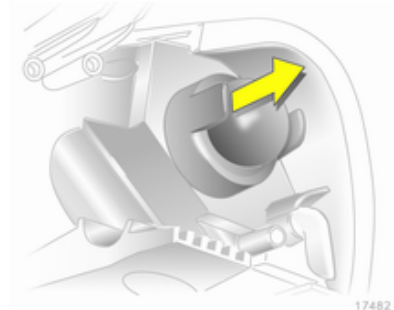

2. Tag beskyttelsesdækslet af.

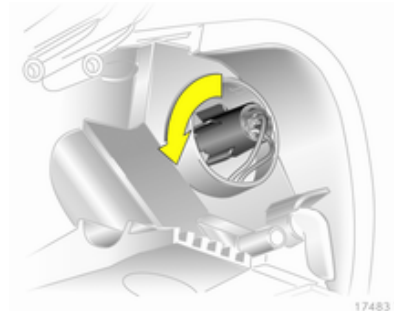

3. Drej pæreholderen mod uret, indtil den er løsnet.

4. Skub pæren lidt ind i fatningen, drej den mod uret, tag den ud og sæt en ny pære i.
5. Sæt pæreholderen i reflektoren og drej den med uret, indtil den låser fast.
6. Sæt dækslet, der beskytter forlygten, på.
7. Dækslet sættes på over åbningen i hjulkassen.

Xenon-forlygter

⚠ Fare

Xenon-forlygter arbejder med meget høj elektrisk spænding. Undgå berøring. Udskiftning af pærer undtagen blinklys må kun foretages af et værksted.

Blinklys fortil

1. Pærerne nås gennem motorrummet.

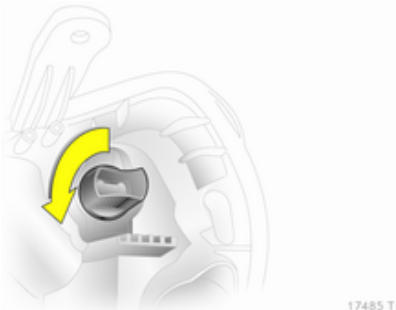

2. Drej pæreholderen mod uret, indtil den er løsnet.

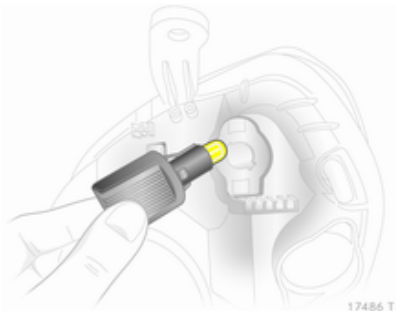

3. Skub pæren lidt ind i fatningen, drej den mod uret, tag den ud og sæt en ny pære i.
4. Sæt pæreholderen i reflektoren og drej den med uret, indtil den låser fast.

Tågeforlygter

Få pærerne udskiftet af et værksted.

Baglygter

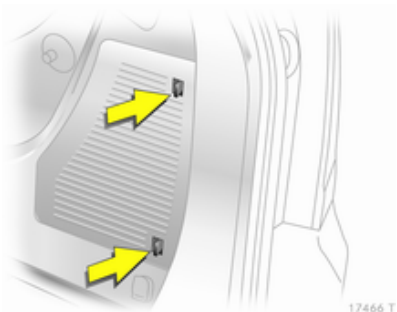

Pærerne i højre side skiftes ved at åbne afdækningen i siden: tryk låsetapperne fremad og fjern afdækningen.

Tag indsatsen ud sammen med lappesættet.

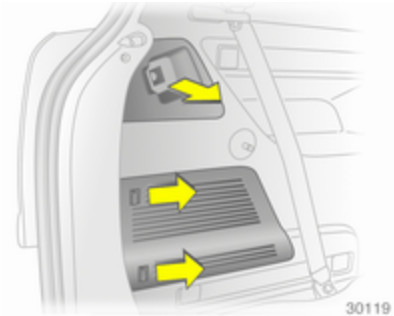

Pærerne i venstre side skiftes ved at trække bagagerumsafdækningens holder af og åbne afdækningen i siden: tryk låsetapperne fremad og fjern afdækningen.

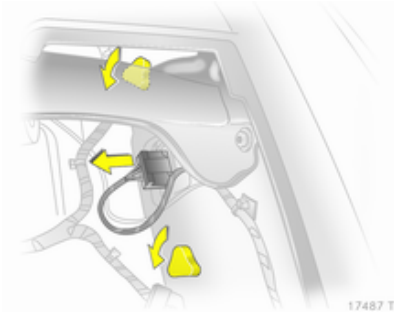

1. Klem stikket sammen og træk det af pæreholderen.
2. Skru to plastfastspændingsmøtrikker ud på den indvendige side.

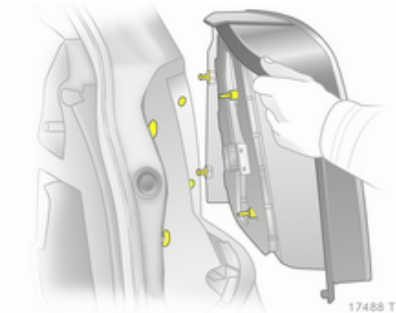

3. Tag baglygteenheden af.

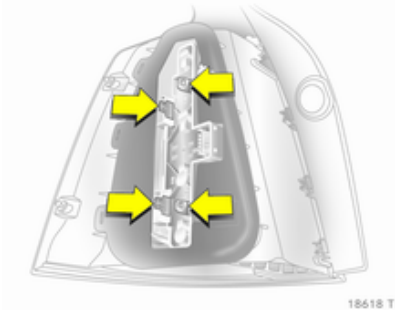

4. Frigør låsetapperne og tag pæreholderen ud.

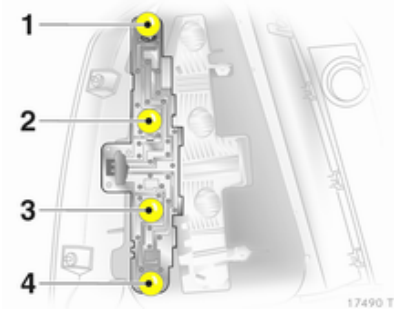

5. Skub pæren lidt ind i fatningen, drej den mod uret, tag den ud og sæt en ny pære i.

   Baglygtepære/stoplygtepære (**1**)

   Blinklyspære (**2**)

   Tågebaglygtepære, evt. kun i den ene side (**3**)

   Baklygtepære (**4**)
6. Sæt pæreholderen i baglygteenheden. Tilslut stikket. Monter baglygteenheden i karrosseriet og spænd fastspændingsmøtrikkerne. Sæt indsatsen og lappesættet i højre side. Sæt sideafdækningen på. I venstre side klikkes holderen til bagagerumsafdækningen på plads.
7. Kontrol af baglygterne efter udskiftning af pære: tilslut tændingen, træd på bremsen, tænd positionslyset.

Sideblinklys

Få pærerne udskiftet af et værksted.

Nummerpladelys

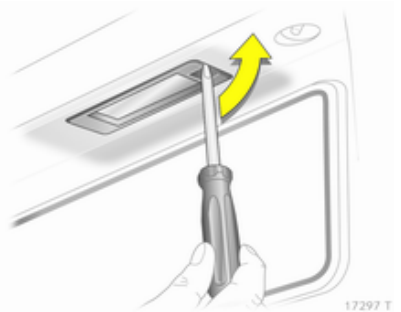

1. Stik skruetrækkeren ind i pærehuset, tryk til siden og frigør fjederen.

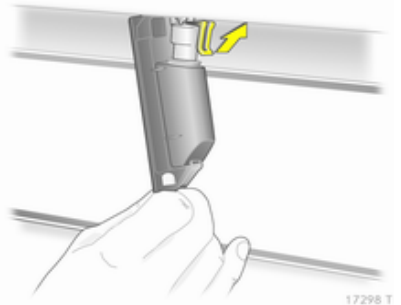

2. Tag pærehuset ud nedefter, pas på ikke at trække i ledningen.
3. Løft lasken og træk stikket af pæreholderen.

4. Drej pæreholderen mod uret, indtil den er løsnet.
5. Tag pæren ud af holderen og sæt en ny pære i.
6. Sæt pæreholderen ind i pærehuset og drej den med uret.
7. Sæt stikket i pæreholderen.
8. Sæt pærehuset i, indtil det låser fast.

Kabinelys

Forreste kabinelys, læselamper

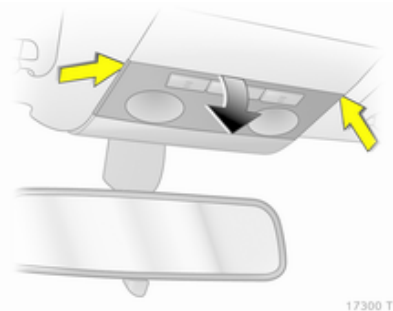

1. Frigør lampeglasset, tryk det let nedad og aftræk det skråt bagud.
2. Tag pæren ud og sæt en ny pære i.
3. Sæt lampeglasset på.

Bageste kabinelys og læselamper

Få pærerne udskiftet af et værksted.

Handskerumslys, fodrumsbelysning

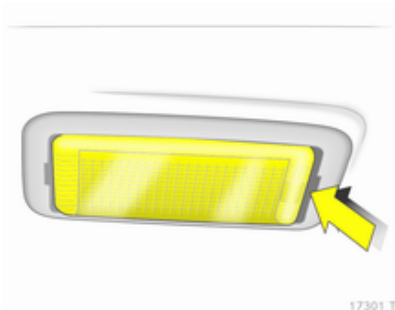

1. Frigør lampen med en skruetrækker og tag den ud.

2. Pres pæren ind mod klemmefjederen med et let tryk, og tag den ud.
3. Sæt en ny pære i.
4. Sæt lampen i.

Belysning af instrumentbræt

Få pærerne udskiftet af et værksted.

Elektrisk system

Sikringer

Den nye sikring skal være i overensstemmelse med de oplysninger, der står på den defekte sikring.

Der sidder to sikringsbokse i bilen: i bagagerummet til venstre bag en afdækning og foran til venstre i motorrummet.

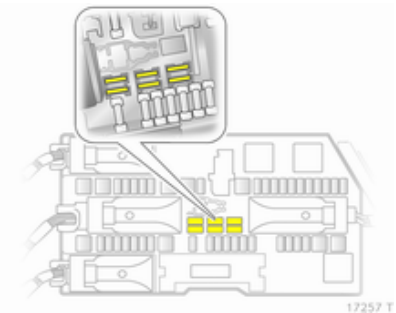

Opbevar reservesikringer i bagagerummets sikringsboks version B. Åbning af dækslet ⇨ 166.

Inden man udskifter en sikring, skal der slukkes for den pågældende kontakt, og tændingen afbrydes.

En defekt sikring kendes på den overbrændte smeltetråd. Sikringen må ikke udskiftes, før årsagen til fejlen er fundet, og fejlen er udbedret.

Nogle funktioner er sikret med flere sikringer.

Der kan være isat sikringer, selv om der ingen funktion er forbundet med dem.

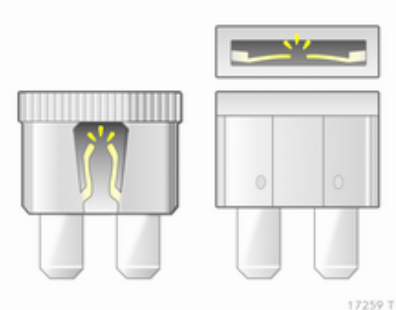

Sikringstang

Der kan findes en sikringstang i sikringsboksen i bagagerummet.

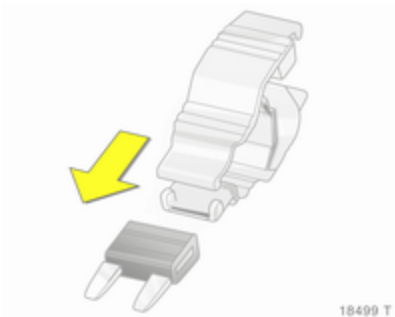

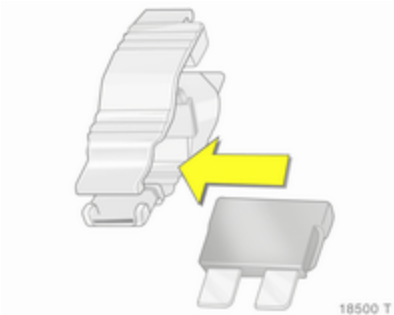

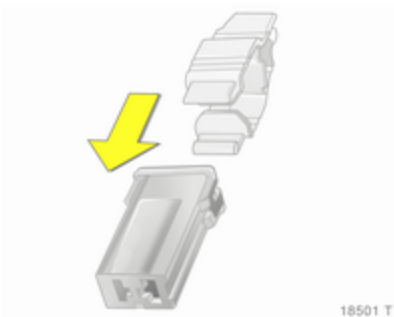

Sæt sikringstangen på sikringen oppefra eller fra siden, alt efter sikringstypen, og træk sikringen ud.

Sikringsboks i motorrum

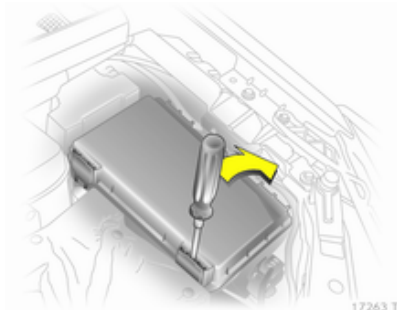

Skruetrækkeren stikkes ind i åbningen til anslag og vippes til siden. Dækslet klappes op og tages af.

Afhængig af sikringsboksvariant i bagagerummet findes der to forskellige sikringskonfigurationer i sikringsboksen, ⇨ 166.

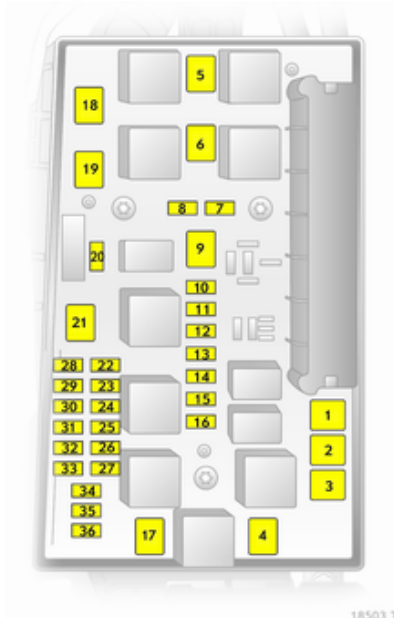

Sikringskonfiguration, hvis det er sikringsboks version A, der sidder i bagagerummet

Nr.	Strømkreds
1	ABS
2	ABS
3	Kabineblæser, elektronisk klimastyring
4	Kabineblæser, varme og klimaanlæg
5	Køleventilator
6	Køleventilator
7	Centrallås
8	Forrudevasker, bagrudevasker
9	El-bagrude, el-opvarmet sidespejl
10	Diagnosestik
11	Instrumenter
12	Mobiltelefon, Infotainment system, display
13	Kabinebelysning
14	Vinduesviskere
15	Vinduesviskere
16	Horn, ABS, stoplygtekontakt, klimaanlæg
17	Dieselfilter eller klimaanlæg
18	Starter
19	-
20	Horn
21	Motorelektronik
22	Motorelektronik
23	Lyslængderegulering
24	Brændstofpumpe
25	–
26	Motorelektronik
27	Varme, klimaanlæg, føler for luftkvalitet
28	–
29	Servostyring
30	Motorelektronik
31	Bagrudevisker
32	Stoplyskontakt
33	Lyslængderegulering, lyskontakt, koblingskontakt, instrument, førerdørmodul
34	Styreenhed, ratstammemodul
35	Infotainment-system
36	Cigarettænder, el-udtag fortil

Sikringskonfiguration, hvis det er sikringsboks version B, der sidder i bagagerummet

Nr.	Strømkreds
1	ABS
2	ABS
3	Kabineblæser, elektronisk klimastyring
4	Kabineblæser, varme og klimaanlæg
5	Køleventilator
6	Køleventilator
7	Forrudevasker
8	Horn
9	Forlygtevaskere
10	Nødoplåsning af centrallåsen
11	–
12	–
13	Tågeforlygter
14	Vinduesviskere
15	Vinduesviskere
16	Styreenhedselektronik, Open&Start-system, ABS, stoplygtekontakt
17	Dieselfilteropvarmning
18	Starter
19	Gearkasseelektronik
20	Klimaanlæg
21	Motorelektronik
22	Motorelektronik
23	Adaptive forlygter, lyslængderegulering
24	Brændstofpumpe
25	Gearkasseelektronik
26	Motorelektronik
27	Servostyring
28	Gearkasseelektronik
29	Gearkasseelektronik
30	Motorelektronik
31	Adaptive forlygter, lyslængderegulering
32	Bremsesystem, klimaanlæg, koblingskontakt
33	Adaptive forlygter, lyslængderegulering, lyskontakt
34	Styreenhed, ratstammemodul
35	Infotainment-system
36	Mobiltelefon, Infotainment system, display

Sikringsboks i bagagerum

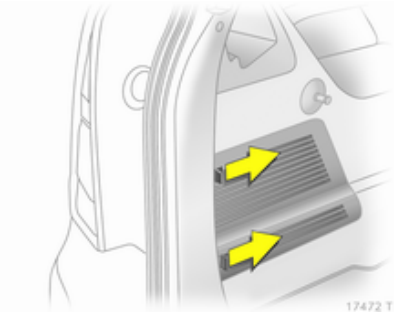

Sikringsboksen sidder bag et dæksel. Tryk låsetapperne fremad og fjern dækslet.

Der må ikke anbringes genstande bag dækslet.

Afhængig af udstyr findes der to forskellige sikringsbokse.

Sikringsboks version A

For at skifte sikring trykkes den pågældende beskyttelseskappe af.

Nr.	Strømkreds
1	Tågeforlygter
2	El-udtag bag
3	El-udtag bagagerum
4	Baklygter
5	El-betjente ruder, bag
6	Klimaanlæg
7	El-betjente ruder, foran
8	El-opvarmede sidespejle

Sikringsboks version B

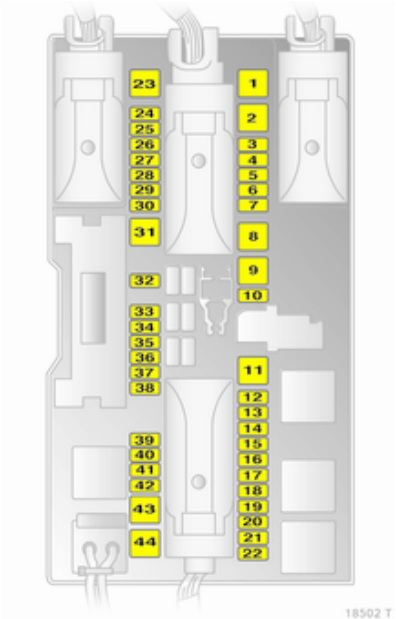

Nr.	Strømkreds
1	El-betjente ruder, foran
2	-
3	Instrumenter
4	Varme, klimaanlæg, elektronisk klimastyring
5	Airbags
6	–
7	–
8	–
9	–
10	–
11	El-bagrude
12	Bagrudevisker
13	Parkeringspilot
14	Varme, klimaanlæg
15	–
16	Sædeføler, Open&Start-system

Nr.	Strømkreds
17	Regnsensor, føler for luftkvalitet, kontrolsystem for dæktryk, bakspejl
18	Instrumenter, kontakter
19	–
20	CDC
21	El-opvarmede sidespejle
22	–
23	El-betjente ruder, bag
24	Diagnosestik
25	–
26	Sidespejle, der fældes elektrisk ud og ind
27	Ultralydssensor, tyverialarm
28	–
29	Cigarettænder, el-udtag fortil
30	El-udtag bag
31	–

Nr.	Strømkreds
32	–
33	Open&Start-system
34	–
35	El-udtag bag
36	Anhængertræk
37	–
38	Centrallås, klemme 30
39	Varme i sædet (venstre)
40	Varme i sædet (højre)
41	–
42	–
43	–
44	–

Værktøjssæt

Værktøj

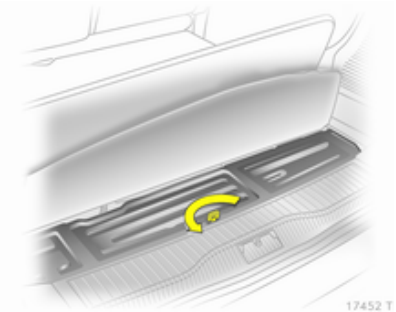

Løft gulvtæppet op for at åbne klappen. Ringen vippes op, drejes og løftes.

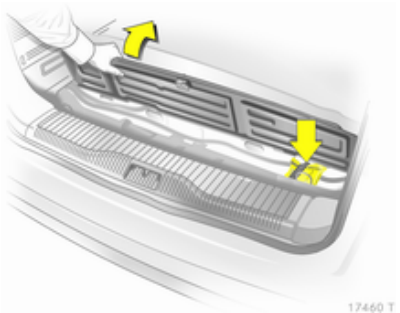

Donkraft og værktøjssæt ligger i en pose i opbevaringsrummet under bagagerumsgulvet og er spændt fast med et gummibånd.

Opbevaringsrummet lukkes ved at stikke tapperne på dækslet ind i udsparingerne foran og fastlåse dækslet.

Hjul og dæk

Dækkenes og fælgenes tilstand

Kør langsomt over kanter, helst i ret vinkel. Kørsel ind over skarpe kanter kan føre til dæk- og fælgskader. Sørg for at dækket ikke klemmes mod kantstenen ved parkering.

Undersøg dækkene for skader med jævne mellemrum. I tilfælde af skader eller usædvanligt slid skal De søge hjælp på et værksted.

Dæk

Dækstørrelse 225/45 R 17 er kun tilladt, hvis bilen er udstyret med elektronisk stabiliseringsprogram.

Vinterdæk

Vinterdæk øger køresikkerheden ved temperaturer under 7 °C og bør derfor monteres på alle hjul.

Dæk af størrelsen 225/40 R 18, 225/40 ZR 18 og 235/35 R 19 må ikke anvendes som vinterdæk.

Vinterdæk må til Zafira OPC kun monteres på specielle letmetalfælge, der er godkendt af Opel.

RFT-vinterdæk må kun monteres på specielle fabriksgodkendte letmetalfælge.

Anbring hastighedsmærkaten i førerens synsfelt i overensstemmelse med det respektive lands forskrifter.

RFT-dæk

RFT-dækkene har en selvbærende, forstærket dækside. Den forstærkning sørger for, at dækkene fortsat kan anvendes i begrænset omfang selv i trykløs tilstand.

RFT-dæk er kun tilladt ved biler med elektronisk stabiliseringsprogram og kontrolsystem for dæktryk eller overvågningssystem for dæktryktab.

Forsigtig

Dæktrykket skal også kontrolleres regelmæssigt ved RFT-dæk.

RFT-dæk kan alt efter dækfabrikat kendes på en påskrift på dæksiden. F.eks.

ROF = RunonFlat for Goodyear eller

SSR = Self Supporting Runflat Tyre for Continental.

RFT-dæk må kun bruges sammen med fabriksgodkendte letmetalfælge.

Brugen af lappesæt er ikke tilladt.

ECO-dæktrykket må ikke anvendes.

RFT-dæk må ikke kombineres med standarddæk.

Ved montering af standarddæk skal man være opmærksom på, at bilen ikke har reservehjul eller lappesæt.

Kørsel med beskadiget dæk

Et dæks tryktab vises ved hjælp af overvågningssystemet for dæktryktab eller kontrolsystemet for dæktryk.

Ved trykløst dæk kan der køres videre

- med maksimalt 80 km/h
- over en afstand på indtil 80 km

⚠Advarsel

Styreevne og køreegenskaber ændrer sig. Bremselængden øges.

Tilpas kørestil og hastighed til de ændrede betingelser.

Dækbetegnelser

f.eks. **195/65 R 15 91 H**

195 = Dækbredde i mm
65 = Tværsnitsforhold (forhold mellem dækkets højde og bredde) i %
R = Bæltetype: Radial
RF = Konstruktionstype: RunFlat
15 = Fælgdiameter i tommer
91 = Kodetal for bæreevne f.eks.: 91 svarer til 618 kg
H = Kodebogstav for hastighedsgrænse

Kodebogstav for hastighedsgrænse:

Q = indtil 160 km/h
S = indtil 180 km/h
T = indtil 190 km/h
H = indtil 210 km/h

V = indtil 240 km/h
W = indtil 270 km/h

Dæktryk

Dæktrykket skal kontrolleres mindst hver 14. dag og inden længere ture. Dækkene skal være kolde. Glem ikke reservehjulet. Det gælder også ved biler med overvågning af dæktrykket.

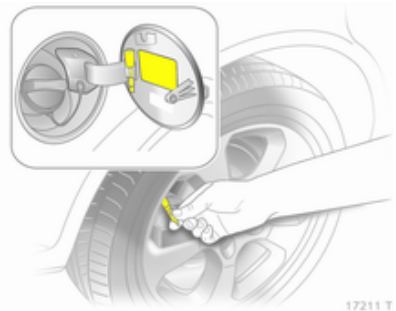

Fjern ventilhættenøglen fra tankklappen og brug den til at skrue ventilhætten af med.

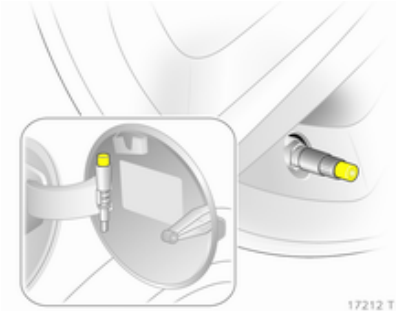

Ved biler med kontrolsystem for dæktryk skrues adapteren på ventilen.

Dæktryk ⇨ 212 og på mærkaten på tankklappens inderside.

Dæktrykangivelserne gælder for kolde dæk. De gælder for både sommer- og vinterdæk.

Reservehjulet skal altid pumpes op til det dæktryk, der gælder for fuld last.

ECO-dæktrykket anvendes for at opnå et så lavt brændstofforbrug som muligt. Ikke tilladt med RFT-dæk.

For lavt eller for højt dæktryk øger dækslitagen og påvirker sikkerhed, køreegenskaber, kørselskomfort og brændstoføkonomi.

⚠Advarsel

For lidt luft kan føre til stærk opvarmning af dækkene. Dette kan resultere i indre beskadigelser, som viser sig under store hastigheder, ved at slidbanen løsner sig, og dækket punkterer.

Overvågningssystem for dæktryktab

Kontrolsystemet for dæktryk overvåger kontinuerligt dæktrykket på alle fire hjul, når bilens hastighed overstiger en vis grænse.

Alle hjul skal være forsynet med trykfølere, og alle dæk skal have det foreskrevne dæktryk. Ellers overvåges dæktrykket af overvågningssystemet for dæktryktab ⇨ 171.

De aktuelle dæktryk vises på Info-Display ⇨ 102.

Bilens meddelelser, dæktryk ⇨ 98.

Kontrollampe (!) ⇨ 87.

Ved anvendelse af et komplet hjulsæt uden følere, f.eks. vinterdæk, vises der ingen fejlmeddelelse. Kontrolsystemet for dæktryk fungerer ikke. Eftermontering af følere er mulig.

Brug af flydende lappesæt kan påvirke systemets funktion. Fabriksgodkendte systemer kan anvendes.

Eksterne radioanlæg med høj effekt kan forstyrre kontrolsystemet for dæktryk.

Initialisering af system

Efter skift af hjul skal systemet initialiseres: Pump dækket til det foreskrevne dæktryk, slut tændingen til, tryk på knappen **DDS** i ca. 4 sekunder, kontrollampen (!) blinker 3 gange.

Overvågningssystem for dæktryktab

Overvågningssystemet for dæktryktab overvåger kontinuerligt omdrejningstallene på alle fire dæk.

Ved tryktab i et dæk lyser kontrollampen (!) rødt. Stands omgående, og kontroller dæktrykket.

Kontrollampe (!) ⇨ 87.

Initialisering af system

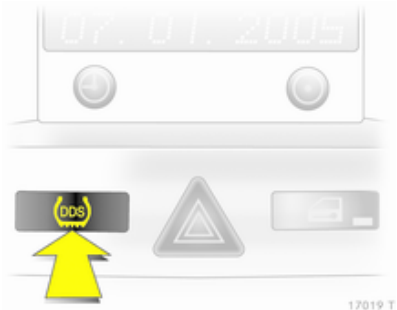

Efter ændring af dæktryk eller efter skift af hjul skal systemet initialiseres: Slut tændingen til, tryk på knappen **DDS** i ca. 4 sekunder, kontrollampen (!) blinker tre gange.

Mønsterdybde

Kontroller mønsterdybden regelmæssigt.

Af sikkerhedsgrunde bør dækkene udskiftes, når mønsterdybden er 2-3 mm (vinterdæk 4 mm).

Den lovmæssige mindste mønsterdybde (1,6 mm) er nået, når mønstret er slidt ned til slidindikatorerne (TWI =Tread Wear Indicator). Slidindikatorernes placering er markeret på dækkets side.

Er slitagen større foran end bagtil, byttes der om på forhjul og baghjul.

Dæk ældes, også selv om de ikke bruges. Vi anbefaler at skifte dæk efter 6 år.

Montering af andre dæk

Anvendes andre dækstørrelser end fabriksmonterede dæk, skal speedometeret eventuelt omprogrammeres, og der skal eventuelt foretages ændringer på bilen.

Udskift mærkaten med dæktryk, hvis der skiftes til andre dækstørrelser.

⚠Advarsel

Anvendelse af ikke-egnede dæk eller fælge kan føre til ulykker og betyde, at bilens typegodkendelse bortfalder.

Hjulkapsler

Brug fabriksgodkendte hjulkapsler og dæk til den pågældende bil, der opfylder alle krav til den pågældende fælg-/dækkombination.

Hvis der anvendes hjulkapsler og dæk, der ikke er fabriksgodkendt, må dækkene ikke have en fælgbeskyttelsesvulst.

Hjulkapsler må ikke påvirke kølingen af bremserne.

Ved montering af snekæder fjernes hjulkapslerne.

⚠Advarsel

Anvendelse af ikke-egnede dæk eller hjulkapsler kan føre til pludseligt lufttab og dermed til ulykker.

Snekæder

Snekæder må kun monteres på forhjulene.

Der bør benyttes småledskæder, som ikke stikker mere end 10 mm frem på dækkenes slidbane og inderside (inklusive kædelås).

⚠ Advarsel

Beskadigelser kan medføre risiko for punktering.

Der må ikke bruges snekæder på dækstørrelse 225/40 R 18, 225/40 ZR 18 og 235/35 R 19.

Der må ikke bruges snekæder på nødhjulet.

Lappesæt

Mindre skader på slidbane og dæksider kan udbedres med lappesættet.

Fjern ikke fremmedlegemer fra dækkene.

Dækskader, som er større end 4 mm, eller som sidder i nærheden af fælgen, kan ikke repareres med lappesættet.

⚠ Advarsel

Kør ikke hurtigere end 80 km/h.

Kør kun midlertidigt på det reparerede dæk.

Styreevnen og køreegenskaberne kan blive påvirket.

I tilfælde af punktering:

Træk parkeringsbremsen, sæt bilen i første gear eller bakgear hhv. **P**.

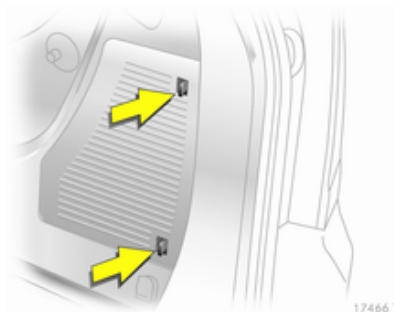

Lappesættet ligger i opbevaringsrummet i bagagerummet.

Tryk låsetapperne fremad og fjern dækslet.

1. Tag flasken med tætningsmiddel og holderen med luftslange ud af indsatsen.

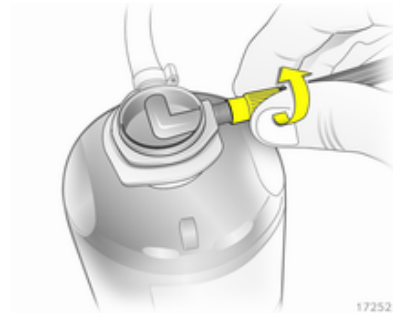

2. Vikl luftslangen af holderen, og skru den fast på flaskens udtag.

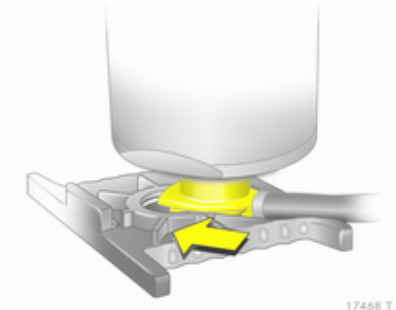

3. Sæt flasken med tætningsmiddel fast på holderen. Sørg for, at flasken ikke kan vælte.

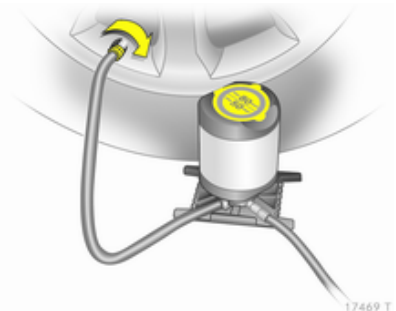

4. Drej ventilhætten på det defekte dæk af.
5. Skru luftslangen til dækket fast på dækventilen.

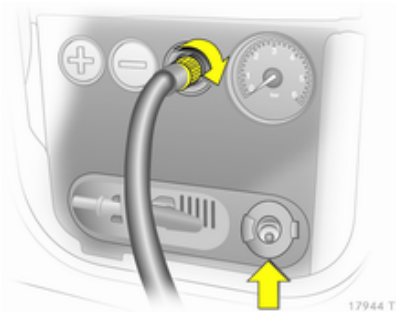

6. Skru luftslangen fast på kompressorens udtag.
7. Klap dækslet til den elektriske tilslutning op i venstre side og træk stikket ud.

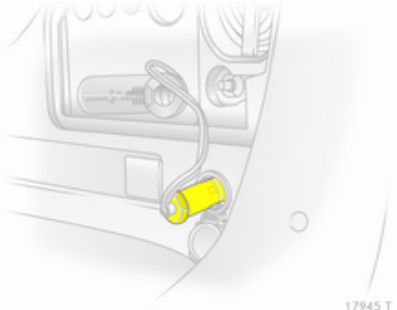

8. Klap el-udtaget bag op og sæt stikket fra lappesættet i.

   For at undgå at batteriet aflades, anbefaler vi at lade motoren gå.

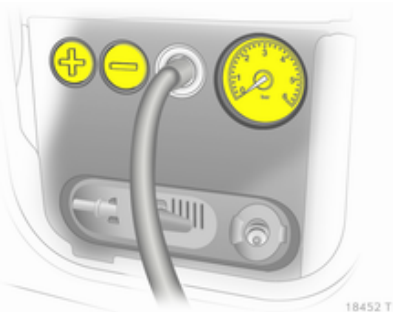

9. Start kompressoren ved at trykke på +-knappen. Dækket fyldes med tætningsmiddel.
10. Manometret på kompressoren viser kortvarigt op til 6 bar, medens flasken med tætningsmiddel tømmes (ca. 30 sekunder). Derpå begynder trykket at falde.
11. Hele flaskens indhold af tætningsmiddel pumpes ind i dækket. Derefter fyldes dækket med luft.
12. Det foreskrevne dæktryk skal nås i løbet af 10 minutter. Dæktryk ⇨ 212. Stands kompressoren når det korrekte tryk er nået ved at trykke på knappen + igen.

    Hvis det foreskrevne dæktryk ikke nås inden 10 minutter, skal lappesættet afmonteres. Hjulene drejes én omgang ved at flytte bilen et kort stykke. Monter lappesættet igen og fortsæt påfyldningen i 10 minutter. Nås det foreskrevne dæktryk fortsat ikke, er dækket for beskadiget. Søg hjælp på et værksted.

    Et for højt dæktryk reduceres med knappen −.

    Kompressoren må ikke køre i mere end 10 minutter ad gangen.
13. Træk stikket ud af el-udtaget, anbring det i stikrummet og afmonter lappesættet. Tryk på stopknasten på holderen, når flasken med tætningsmiddel tages af holderen. Skru luftslangen til dækket på det ledige udtag på flasken med tætningsmiddel. Således undgås det, at tætningsmidlet løber ud. Læg lappesættet på plads i bagagerummet.
14. Tætningsmiddel, som er trængt ud, fjernes med en klud.
15. Anbring mærkaten fra flasken med tætningsmiddel med den tilladte maksimale hastighed i førerens synsfelt.
16. Fortsæt kørslen med det samme, så tætningsmidlet kan fordele sig jævnt i dækket. Stands efter at have kørt ca. 10 km (senest efter 10 minutter), og kontroller dæktrykket. Luftslangen skrues direkte på dækventilen og kompressoren.

    Hvis dæktrykket er over 1,3 bar, korrigeres det til den foreskrevne værdi. Gentag proceduren, indtil der ikke længere forekommer tryktab.

    Hvis dæktrykket er faldet til under 1,3 bar, må bilen ikke længere benyttes. Søg hjælp på et værksted.
17. Læg lappesættet på plads i bagagerummet.

Bemærkninger
Kørselsegenskaberne påvirkes stærkt af det reparerede dæk. Derfor skal dækket udskiftes.

I tilfælde af usædvanlige lyde eller overophedning af kompressoren skal den holdes slukket i mindst 30 minutter.

Den indbyggede sikkerhedsventil åbner, når trykket når 7 bar.

Bemærk sættets udløbsdato. Derefter er tætningsevnen ikke længere sikret. Se holdbarhedsangivelserne på flasken.

Udskift den brugte tætningsmiddelflaske. Flasken bortskaffes i henhold til gældende retsforskrifter.

Kompressoren og tætningsmidlet kan anvendes ved temperaturer ned til ca. -30 °C.

De medfølgende adaptere kan anvendes til oppumpning af andre ting som f.eks. bolde, luftmadrasser, gummibåde. De sidder på undersiden af kompressoren. De tages ud ved at skrue kompressorens luftslange på og tage adapteren ud.

Hjulskift

I stedet for reservehjul kan bilen være forsynet med et lappesæt ⇨ 173.

Træf følgende forberedelser og følg nedennævnte anvisninger:

- Parker bilen på et vandret, jævnt og skridsikkert underlag. Ret forhjulene ligeud.
- Træk parkeringsbremsen, sæt bilen i første gear eller bakgear resp. **P**.
- Tag reservehjulet ud ⇨ 178.
- Udskift aldrig flere hjul ad gangen.
- Benyt kun donkraften til hjulskift.
- Er underlaget blødt, skal der anbringes et stabilt underlag under donkraften (maks. 1 cm /0.4 inches tykt).
- Personer eller dyr må ikke opholde sig i bilen, mens den er løftet.
- Kryb ikke ind under den løftede bil.
- Start ikke bilen, mens den er løftet.
- Inden hjulboltene skrues på, skal de tørres rene, og konussen på alle boltene smøres let med smørefedt.

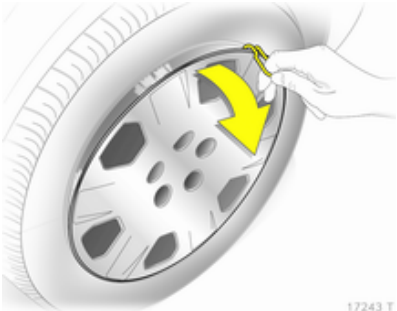

1. Træk hjulkapslen af med krogen. Værktøjssæt ⇨ 168.

   På hjulkapsler med synlige hjulbolte: Hjulkapslen blive siddende på hjulet. Låseskiver på hjulboltene må ikke tages af.

   Letmetalfælge: Frigør hjulboltenes hætter med en skruetrækker og tag dem af. For at beskytte fælgen lægges en blød klud mellem skruetrækker og letmetalfælg.

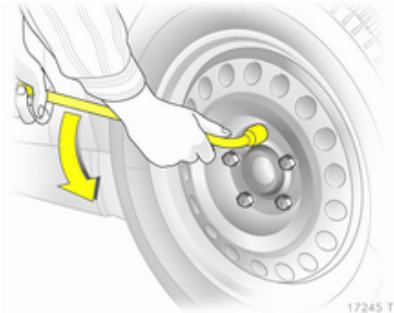

2. Sæt hjulnøglen helt ind og løsn hjulboltene en halv omdrejning.

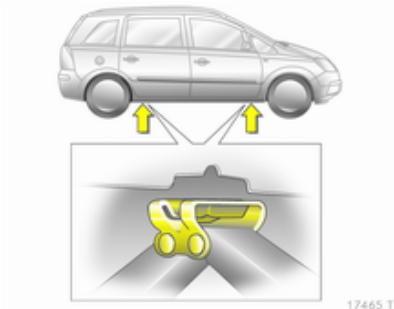

3. Sørg for at donkraften placeres korrekt på bilens løftepunkter.

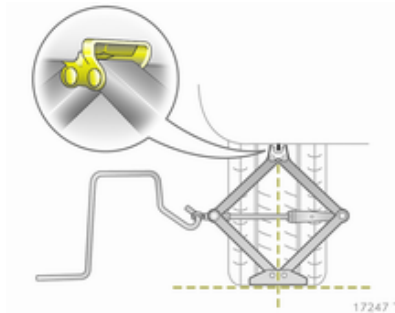

4. Indstil donkraften til den nødvendige højde. Placer donkraften direkte under løftepunktet, så den ikke kan skride ud.

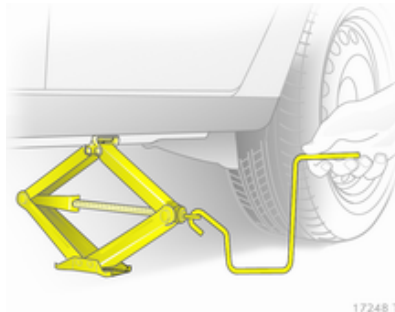

Sæt håndsvinget ind i krogen, kontroller at donkraften står lodret og drej håndtaget, indtil hjulet er frit af underlaget.

5. Skru hjulboltene af.
6. Skift hjulet.
7. Skru hjulboltene i.
8. Sænk bilen.
9. Sæt hjulnøglen helt på og spænd hjulboltene på kryds. Tilspændingsmomentet er 110 Nm.
10. Sørg for at ventilhullet i hjulkapslen flugter med dækventilen inden montering.

    Sæt hjulboltenes hætter på.
11. Læg det udskiftede hjul ⇨ 173 og værktøjssættet på plads ⇨ 168.
12. Kontroller dæktrykket på det nymonterede hjul. Få hjulboltenes tilspændingsmoment kontrolleret så hurtigt som muligt.

Få det defekte dæk udskiftet eller repareret.

Reservehjul

Reservehjulet kan klassificeres som et nødhjul afhængigt af størrelsen i forhold til de øvrige monterede hjul og det pågældende lands bestemmelser.

Reservehjulet har en stålfælg.

Ved brug af reservehjulet kan køreegenskaberne ændre sig, når det er mindre end de øvrige hjul, eller når der er monteret vinterdæk. Få det defekte dæk udskiftet så hurtigt som muligt.

Reservehjulet ligger under vognbunden bagtil.

1. Åbn opbevaringsrummet i bagagerummet ⇨ 168.
2. Drej bolten i bunden af opbevaringsrummet så langt ud med en hjulnøgle, som den kan komme.
3. Løft reservehjulsholderen op.
4. Løsn krogen, og sænk reservehjulsholderen ned.

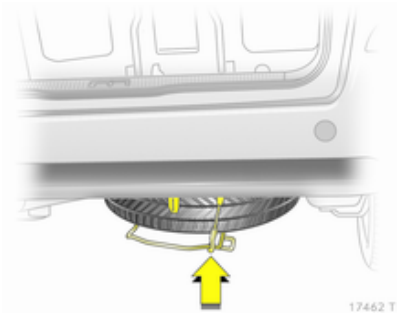

5. Løsn sikkerhedswiren.
6. Sænk holderen helt ned, og tag reservehjulet ud.
7. Skift hjulet.
8. Læg det udskiftede hjul med ydersiden opad i reservehjulsholderen. Der kan kun anbringes hjul på op til 16 tommer.

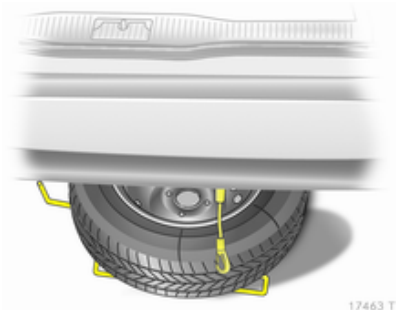

9. Løft reservehjulsholderen op, og anbring sikkerhedswiren.
10. Løft reservehjulsholderen op, og hægt den fast i krogen. Krogens åbne side skal vende mod kørselsretningen.

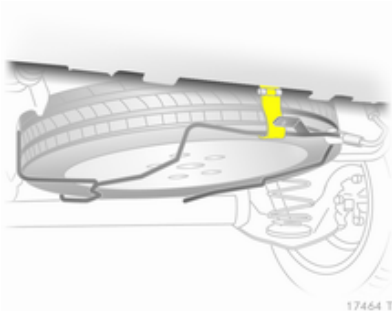

11. Drej bolten i bunden af opbevaringsrummet med uret med en hjulnøgle.
12. Luk og lås opbevaringsrummets dæksel.

Nødhjul

Ved brug af nødhjulet kan køreegenskaberne ændre sig. Få det defekte dæk udskiftet eller repareret så hurtigt som muligt.

Monter kun ét nødhjul. Kør ikke hurtigere end 80 km/h. Kør langsomt i sving. Kør kun midlertidigt på nødhjulet.

Snekæder ⇨ 172.

Dæk med foreskrevet omløbsretning

Monter dæk med omløbsretning så de ruller i køreretningen. Omløbsretningen vises ved hjælp af et symbol (f.eks. en pil) på dækkets side.

Hvis hjulene monteres modsat rotationsretningen:

- Køreegenskaberne kan ændre sig. Få det defekte dæk udskiftet eller repareret så hurtigt som muligt.
- Kør ikke hurtigere end 80 km/h.
- Kør specielt forsigtigt når det regner eller sner.

Start med startkabler

Brug ikke hurtiglader til at starte.

Hvis batteriet er afladet, kan bilen startes ved hjælp af startkabler og et batteri fra en anden bil.

⚠ Advarsel

Der skal udvises stor forsigtighed ved start med startkabler. Afvigelser fra følgende instruktioner kan medføre skader på personer og materiel ved, at batterierne eksploderer, samt til beskadigelse af de elektriske systemer i begge biler.

⚠ Advarsel

Undgå kontakt med øjne, hud, tøj og lakerede overflader. Væsken indeholder svovlsyre, der er skadelig ved direkte kontakt.

- Undgå elektriske gnister eller åben ild i nærheden af batteriet.

- Et fladt batteri kan fryse allerede ved en temperatur på 0 °C. Et frosset batteri skal tøs op, før startkablerne tilsluttes.
- Ved håndtering af batteriet bør der bruges beskyttelsesbriller og beskyttelsesbeklædning.
- Brug et hjælpebatteri med sammen spænding (12 volt). Dets kapacitet (Ah) bør ikke være meget mindre end kapaciteten for det afladede batteri.
- Benyt startkabler med isolerede polklemmer og et tværsnit på mindst 16 mm^2. I biler med dieselmotor skal tværsnittet være 25 mm^2.
- Adskil ikke det afladede batteri fra bilens ledningsnet.
- Sluk for alt unødvendigt elektrisk udstyr.
- Bøj Dem ikke ind over batteriet ved start med startkabler.
- Det ene kabels polklemmer må ikke berøre det andet kabels klemmer.
- Bilerne må ikke være i berøring med hinanden under starthjælpen.
- Træk håndbremsen. Sæt i frigear, automatgear i **P**.

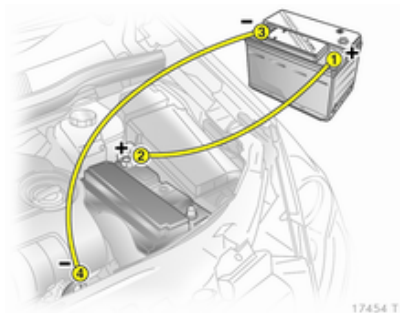

Rækkefølge, når kablerne skal tilsluttes:

1. Tilslut det røde kabel til starthjælpsbatteriets positive pol.
2. Tilslut den anden ende af det røde kabel til det afladede batteris positive pol.
3. Tilslut det sorte kabel til starthjælpsbatteriets negative pol.
4. Tilslut den anden ende af det sorte kabel til bilens stel, f.eks. på motorblokken eller en bolt i motorophænget. Tilsluttes så langt fra det afladede batteri som muligt, dog mindst 60 cm.

Før kablerne på en sådan måde, at roterende dele i motorrummet ikke griber fat i dem.

Start af motoren:

1. Start motoren på den bil, der afgiver strøm.
2. Start den anden motor efter 5 minutter. Forsøg på at starte bør foregå med intervaller på 1 minut og bør ikke vare mere end 15 sekunder ad gangen.
3. Lad begge motorer køre i tomgang i ca. 3 minutter med tilsluttede kabler.
4. Tænd for elektriske forbrugere (for eksempel forlygter, el-bagrude) i den bil, der modtager strøm.
5. Gentag ovennævnte procedure i nøjagtig omvendt rækkefølge, når kablerne skal fjernes.

Bugsering

Bugsering af bilen

Ved udførelse med afdækningsliste: Frigør listen forneden, skub den til siden og tag den af.

Ved udførelse med dæksel: Frigør dækslet forneden og træk det af nedad.

Trækøjet ligger sammen med værktøjssættet ⇨ 168.

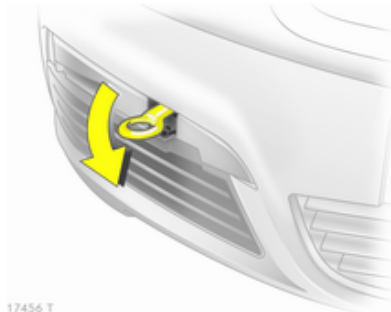

Skru trækøjet i så langt det kan komme, indtil det standser i vandret position.

Anbring slæbetovet - eller helst bugserstangen - i trækøjet.

Trækøjet må kun benyttes til bugsering og ikke til bjergning.

Sæt tændingen til for at frigøre ratlås og muliggøre brug af stoplys, horn og visker.

Open&Start -system ⇨ 28.

Gear i frigear.

Forsigtig
Sæt bilen langsomt i gang. Undgå ryk. For stor trækkraft kan beskadige bilen.

Når motoren ikke er i gang, skal der betydeligt større kraft til at bremse og styre.

Aktiver recirkulationssystemet og rul ruderne op, så udstødningsgasser fra den trækkende bil ikke kan trænge ind.

Biler med automatgear må kun slæbes forlæns og højst med en hastighed på 80 km/h og ikke længere end 100 km. I alle andre tilfælde, og når gearkassen er defekt, skal forhjulene løfte fri af vejbanen.

Søg hjælp på et værksted.

Automatiseret gearkasse ⇨ 131.

Efter bugsering skrues trækøjet ud, og dækslet trykkes i.

Bugsering af en anden bil

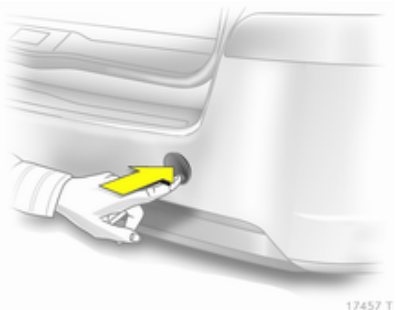

Frigør dækslet forneden og træk det af nedad.

Trækøjet ligger sammen med værktøjssættet ⇨ 168.

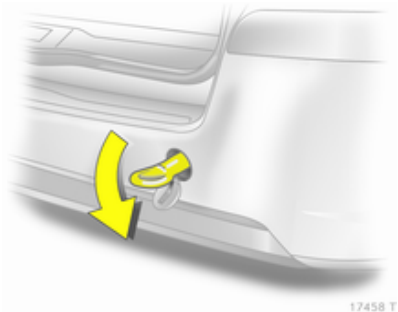

Skru trækøjet i så langt det kan komme, indtil det standser i vandret position.

Fastsurringskrogen under bilen bagtil må under ingen omstændigheder anvendes som trækøje.

Anbring slæbetovet - eller helst bugserstangen - i trækøjet.

Trækøjet må kun benyttes til bugsering og ikke til bjergning.

Forsigtig

Sæt bilen langsomt i gang. Undgå ryk. For stor trækkraft kan beskadige bilen.

Efter bugsering skrues trækøjet ud, og dækslet trykkes i.

Bilpleje

Låse

Låsene er fra fabrikken behandlet med kvalitetslåsecylinderfedt. Brug kun optøningsmiddel, hvis det er absolut nødvendigt. Midlerne er affedtende og påvirker derfor låsenes funktionsdygtighed. Lad et værksted smøre låsene igen, hvis der er brugt optøningsmiddel.

Vask

Miljøet har indflydelse på lakken. Derfor er det nødvendigt regelmæssigt at vaske og vokse lakken på bilen. Benyttes bilvaskeanlæg, vælg da et program med voksbehandling.

Fugleklatter, døde insekter, harpiks fra træerne, pollen og lignende indeholder bestanddele, der kan være skadelige for lakken, og bør derfor fjernes med det samme.

Hvis der benyttes bilvaskeanlæg, skal vaskeanlægsejerens instruktioner følges. Vinduesviskere og bagrudevisker skal være slukket. Antenne og udvendigt tilbehør som f.eks. tagbagagebærer skal skrues af.

Hvis De vasker bilen i hånden, skal hjulkasserne spules rene.

Kanter og ombukninger ved døre, motorhjelm og bagagerum bør også tages med under rengøringen.

Lad et værksted smøre alle dørenes hængsler.

Motorrummet må ikke renses med damp- eller højtryksrenser.

Til slut skal bilen skylles grundigt og aftørres med et vaskeskind. Skyl skindet op jævnligt. Anvend ikke samme vaskeskind til lak og vinduer, da der på den måde kan overføres rester af voks til glasset, hvor det sætter sig som en hinde.

Tjærepletter på lakken må ikke fjernes med hårde genstande. Benyt tjærefjernemiddel på lakerede overflader.

Lygter

Forlygteglassene og andre lygteglas er af plast. Der må ikke benyttes skurende, ætsende eller aggressive midler eller isskraber. Må ikke rengøres i tør tilstand.

Polering og voksbehandling

Voks bilen regelmæssigt (senest når vandet ikke perler på lakken). Ellers vil lakken tørre ud.

Polering er kun påkrævet, hvis lakken er blevet mat, eller hvis der har sat sig faste partikler i den.

Lakpolish med silikone danner en beskyttende film, som gør voksbehandling overflødig.

Karrosseridele af plast må ikke behandles med voks eller poleringsmidler.

Ruder og viskerblade

Rengøres med en blød, fnugfri klud eller et vaskeskind ved brug af ruderens og insektfjerner.

Ved rengøring af en bagrude med varmetråde skal der udvises forsigtighed for ikke at ødelægge varmetrådene på indersiden.

Is fjernes manuelt med en isskraber med skarpe kanter. Isskraberen presses fast mod ruden, så der ikke kommer snavs under skraberen, som kan ridse ruden.

Fedtede viskerblade kan rengøres med ruderens på en blød klud.

Panoramatag

Brug aldrig opløsningsmidler eller slibende midler, brændstoffer, aggressive midler (f.eks. lakrens, acetoneholdige opløsningsmidler), syreholdige eller stærkt alkaliske midler eller skuresvampe til rengøring. Anvend ikke voks eller poleringsmidler på panoramatagets midterste del.

Hjul og dæk

Ingen rengøring med højtryksrenser.

Rengør fælge med et pH-neutralt rengøringsmiddel til fælge.

Lakerede fælge behandles med samme midler som karrosseriet.

Lakskader

Små lakskader udbedres med lakstift, inden der dannes rust. Større lakskader eller rust skal udbedres på et værksted.

Undervogn

Undervognen er delvist forsynet med et beskyttende PVC-lag resp. de kritiske områder er behandlet med beskyttelsesvoks.

Kontroller undervognen efter hver undervognsvask og få den behandlet med voks om nødvendigt.

Bitumen-kautsjuk-materialer kan beskadige PVC-laget. De bør lade et værksted udføre arbejder på undervognen.

Vask undervognen før og efter vinteren og kontroller det beskyttende vokslag.

Motorrum

Overflader i motorrummet, der er lakeret med samme lak som bilen, skal plejes som andre lakerede overflader.

Før og efter vinteren bør motorrummet vaskes og behandles med voks. Før dette gøres, skal generatoren og bremsevæskebeholderen tildækkes med plast.

Når motoren renses med en damprenser, må dampstrålen ikke rettes mod dele af antiblokeringssystemet, klimaanlægget eller drivremme med tilhørende komponenter.

Lad derfor et værksted foretage en ny voksbehandling af alle dele i motorrummet efter rengøring af motoren.

Ingen rengøring med højtryksrenser.

Naturgasanlæg

Damp- eller højtryksrenserens stråle må ikke rettes mod naturgasanlæggets komponenter. Naturgastankene og trykventilerne på undervognen og på torpedoen i motorrummet skal beskyttes.

Disse komponenter må ikke behandles med kemiske rengørings- eller konserveringsmidler.

Lad rengøringen af naturgasanlæggets komponenter udføre af et værksted, der er autoriseret i vedligeholdelsen af naturgasbiler.

Anhængertræk

Kuglestangen må ikke renses med damp- eller højtryksrenser.

Indvendig pleje

Kabine og polstring

Kabinen og instrumentafdækningen inklusive delene af træ rengøres med en tør klud eller kabinerens.

Instrumentbrættet må kun rengøres med en fugtig blød klud.

Rengør polstringen med støvsuger og børste. Pletter fjernes med tekstilrens.

Rengør sikkerhedsseler med lunkent vand eller kabinerens.

Forsigtig
Luk velcrolukninger, da åbne velcrolukninger på tøjet kan skade sædebetrækket.

Dele af plast og gummi

Dele af plast og gummi kan plejes med samme midler som til karrosseriet. Brug eventuelt kabinerens. Anvend ikke andre midler. Undgå specielt opløsningsmidler og benzin. Ingen rengøring med højtryksrenser.

Service og vedligeholdelse

Generelt 186
Planlagt vedligeholdelse 188
Anbefalede væsker, smøremidler og dele 197

Generelt

Serviceinformation

Det er altafgørende for en økonomisk og sikker kørsel samt for at bilen kan holde sin værdi, at alt vedligeholdelsesarbejde udføres med de foreskrevne intervaller.

Europæiske serviceintervaller

For hver 30.000 km eller en gang om året, alt efter hvad der indtræffer først.

Internationale serviceintervaller

For hver 15.000 km eller en gang om året, alt efter hvad der indtræffer først.

Bekræftelser

Bekræftelse af udført servicearbejde noteres i service- og garantihæftet. Dato og kilometertal forsynes med stempel og underskrift fra det værksted, der har udført serviceeftersynet.

Sørg for, at service- og garantihæftet udfyldes korrekt, da det er absolut nødvendigt at have et løbende bevis for service, for at eventuelle garantikrav kan opfyldes, ligesom det er en fordel ved salg af bilen.

Fast serviceinterval

Når det er tid til serviceeftersyn, vises **InSP** i servicedisplayet i ca. 10 sekunder, når tændingen tilsluttes. Få udført serviceeftersynet på et værksted inden en uge, eller inden bilen har kørt 500 km (alt efter hvad der indtræffer først).

Fleksibelt serviceinterval

Serviceintervallet er baseret på flere forskellige brugsrelaterede parametre og beregnes ved hjælp af disse parametre.

Er der mindre end 1500 km til næste eftersyn, vil der stå **InSP** og 1000 km i displayet, når tændingen tilsluttes og afbrydes. Hvis det resterende antal kilometer er mindre end 1000 km, bliver **InSP** stående i flere sekunder. Få udført serviceeftersynet på et værksted inden en uge, eller inden bilen har kørt 500 km (alt efter hvad der indtræffer først).

Visning af antal km til næste eftersyn:

1. Afbryd tændingen.
2. Tryk kort på triptællerens nulstillingsknap. Kilometerdisplayet vises.
3. Tryk på triptællerens nulstillingsknap igen i ca. 2 sekunder, **InSP** og antal kilometer til næste eftersyn vises.

Planlagt vedligeholdelse

Serviceplaner

Europæisk serviceplan

Den europæiske serviceplan gælder følgende lande:

Andorra, Belgien, Cypern, Danmark, Estland, Finland, Frankrig, Grækenland, Grønland, Holland, Irland, Island, Italien, Letland, Litauen, Luxembourg, Malta, Norge, Polen, Portugal, Schweiz, Slovakiet, Slovenien, Spanien, Storbritannien, Sverige, Tjekkiet, Tyskland, Ungarn, Østrig

For alle andre lande gælder den internationale serviceplan.

Servicearbejder	efter år[1)] km (x 1000)	1 30	2 60	3 90	4 120	5 150
Styreenhed, belysningsenhed og blinklysudstyr og airbag kontrolleres visuelt, ratlås og tændingslås kontrolleres		X	X	X	X	X
Batterier til trådløs fjernbetjening udskiftes (glem ikke den anden nøgle)				For hver 2 år		
Forrudeviskere, viskersystem og forlygtevaskere kontrolleres og korrigeres		X	X	X	X	X
Kølevæskestand og frostvæske (orange)[2)] kontrolleres og korrigeres Noter frostbeskyttelsestemperaturen i Service- og garantihæftet (i bekræftelsesfelterne)		X	X	X	X	X
Der kontrolleres for lækager og korrekt placering af kølevæskeslanger		X	X	X	X	X
Bremsevæskestand kontrolleres og korrigeres		X		X		X

1) Alt efter hvad der indtræffer først.
2) I tilfælde af for stort forbrug/utæthed/slitage udføres yderligere arbejde efter aftale med kunden.

	Servicearbejder	efter år[1)] km (x 1000)	1 30	2 60	3 90	4 120	5 150
	Det kontrolleres, at batteriets polklemmer sidder godt fast		X	X	X	X	X
	Bilsystemkontrol med TECH2		X	X	X	X	X
	Pollenfilter eller aktivt kulfilter udskiftes			X		X	
●	Hvis luften er meget forurenet eller har et stort indhold af støv, sand eller pollen, slås klimaanlægget fra		efter aftale med kunden				
	Luftrenserens indlæg udskiftes		For hver 4 år / 60.000 km				
⊕	Tændrør udskiftes						
	Z 16 XE1, Z 16 XER, Z 18 XER, Z 20 LEH, Z 20 LER, Z 16 XNT		For hver 4 år / 60.000 km				
	Z 16 YNG		For hver 2 år / 30.000 km				
	Z 22 YH		For hver 8 år / 120.000 km				
	Ribbet kilerem kontrolleres visuelt			X		X	
	Ribbet kilerem udskiftes		For hver 10 år / 150.000 km				
⊕	Ventilspillerum kontrolleres og indstilles Z 16 XE1, Z 16 XER, Z 18 XER, Z 17 DTJ, A 17 DTJ, A 17 DTR		For hver 150.000 km				
	Z 19 DT, Z 19 DTL		For hver 60.000 km				

	Servicearbejder	efter år[1)] km (x 1000)	1 30	2 60	3 90	4 120	5 150
⊕	Kilerem med tænder og strammer udskiftes, Z 20 LER, Z 20 LEH		For hver 8 år / 120.000 km				
	Z 16 YNG, Z 16 XNT		For hver 6 år / 90.000 km				
	Z 16 XE1, Z 16 XER, Z 16 XNT, Z 18 XER, A 17 DTJ, A 17 DTR, Z 17 DTJ, Z 19 DT, Z 19 DTH, Z 19 DTL		For hver 10 år / 150.000 km				
	Der undersøges for servostyring for lækager, væskestand kontrolleres/korrigeres		X	X	X	X	X
	Elektrohydraulisk servostyring (EHPS) og oliestand kontrolleres (dæksel med pind)		X	X	X	X	X
	Motorolie og filter skiftes		X	X	X	X	X
⊕●	Vand fra brændstoffilter aftappes, diesel (ved høj fugtighed og/eller brændstof af lavere kvalitet)		X	X	X	X	X
	CNG-olieudskilleren aftappes		For hver 4 år / 60.000 km				
	Brændstoffilter udskiftes og drænes, diesel (kvalitet EN 590)			X		X	
	Udskiftning af brændstoffilter, udvendigt, benzin og CNG (kvalitet EN 228)		For hver 4 år / 60.000 km				
	Parkeringsbremse (ingen vægt på hjulene) kontrolleres og indstilles. Foretag visuel kontrol af hjulophæng og ophængningsfjedre for og bag, bremserør, bremseslanger, brændstofrør, gasrør på biler med naturgas, niveauregulering og udstødningen			X		X	
	Karrosseriets/undervognens korrosionsbeskyttelse kontrolleres udvendigt. Enhver skade noteres i Service- og garantihæftet		X	X	X	X	X

	Servicearbejder	efter år[1)] km (x 1000)	1 30	2 60	3 90	4 120	5 150
⊕●	For- og baghjulsbremser kontrolleres visuelt. Hvis der er monteret et overvågningssystem for dæktryktab, må hjulene ikke byttes om		X	X	X	X	X
	Motor, gearkasse (AT, MT), klimaanlæggets kompressor undersøges for lækager		X	X	X	X	X
	Sammenfoldelige dæksler på rat, styrestænger samt drivaksel kontrolleres visuelt		X	X	X	X	X
	Kontrol af styrestænger og støtteled		X	X	X	X	X
⊕	Bremse-/koblingsvæske, automatiseret gearkasse (MTA) skiftes		For hver 2 år				
	Hjulfastgørelsen udløses (pas på, hvis der er monteret et overvågningssystem for dæktryktab). Tilspændingsmomentet spændes til: 110 Nm. Hjulboltens konus skal smøres eller olieres let under montagen. Dækkenes tilstand kontrolleres. Dæktryk (inklusive reservehjul) kontrolleres/korrigeres For lappesæt: kontrolleres sættets udløbsdato og at sættet er helt. Tætningsmiddelflasken udskiftes hvert 4. år.			X		X	
	Visuel kontrol af førstehjælpssæt, (at sættet findes i opbevaringsrummet, at det er helt og dets udløbsdato), fastsurringskroge, advarselstrekant og refleksvest		For hver 2 år				
	Forlygternes indstilling kontrolleres/korrigeres (inkl. hjælpelygter)			X		X	

Servicearbejder	efter år[1)] km (x 1000)	1 30	2 60	3 90	4 120	5 150
Smør dørhængsler, dørstopper, låsecylinder, dørplade, motorhjelmlås, bagklappens hængsler, tør dørstopper af og kontroller bånd før smøring			X		X	
Prøvekørsel, afsluttende tjek (rat- og tændingslås, instrumenter og kontrollamper, hele bremsesystemet, styretøj, klimaanlæg, motor, karrosseri og undervogn kontrolleres), serviceinterval-displayet nulstilles med TECH 2		X	X	X	X	X

⊕ Ekstra arbejder:

● Under ekstreme kørselsforhold og hvis det kræves iht. landespecifikke forhold, er intervallerne kortere.

International serviceplan

Den internationale serviceplan er gældende for de lande, der ikke er opført på den europæiske serviceplan.

Servicearbejder	efter år km (x 1000)	1 15	2 30	3 45	4 60	5 75
Styreenhed, belysningsenhed og blinklysudstyr og airbag kontrolleres visuelt, ratlås og tændingslås kontrolleres		X	X	X	X	X
Batterier til trådløs fjernbetjening udskiftes (glem ikke den anden nøgle)			For hver 2 år			
Forrudeviskere, viskersystem og forlygtevaskere kontrolleres og korrigeres		X	X	X	X	X
Kølevæskestand og frostvæske (orange) kontrolleres, korrigeres Noter frostbeskyttelsestemperaturen i Service- og garantihæftet (i bekræftelsesfelterne)		X	X	X	X	X
Der kontrolleres for lækager og korrekt placering af kølevæskeslanger		X	X	X	X	X

	Servicearbejder	efter år km (x 1000)	1 15	2 30	3 45	4 60	5 75
	Bremsevæskestand kontrolleres og korrigeres		X		X		X
	Det kontrolleres, at batteriets polklemmer sidder godt fast		X	X	X	X	X
	Bilsystemkontrol med TECH2		X	X	X	X	X
	Pollenfilter eller aktivt kulfilter udskiftes			X		X	
●	Hvis luften er meget forurenet eller har et stort indhold af støv, sand eller pollen, slås klimaanlægget fra		efter aftale med kunden				
	Luftrenserens indlæg udskiftes		For hver 4 år / 60.000 km				
⊕	Tændrør udskiftes						
	Z 16 XE1, Z 16 XER, Z 18 XER, Z 20 LEH, Z 20 LER, Z 16 XNT		For hver 4 år / 60.000 km				
	Z 16 YNG		For hver 2 år / 30.000 km				
	Z 22 YH		For hver 8 år / 120.000 km				
	Ribbet kilerem kontrolleres visuelt			X		X	
	Ribbet kilerem udskiftes		For hver 10 år / 150.000 km				
⊕	Ventilspillerum kontrolleres og indstilles Z 16 XE1, Z 16 XER, Z 18 XER, Z 17 DTJ, A 17 DTJ, A 17 DTR		For hver 150.000 km				
	Z 19 DT, Z 19 DTL		For hver 60.000 km				

	Servicearbejder	efter år km (x 1000)	1 15	2 30	3 45	4 60	5 75
⊕	Kilerem med tænder og strammer udskiftes, Z 20 LER, Z 20 LEH		For hver 8 år / 120.000 km				
	Z 16 YNG, Z 16 XNT		For hver 6 år / 90.000 km				
	Z 16 XE1, Z 16 XER, Z 16 XNT, Z 18 XER, A 17 DTJ, A 17 DTR, Z 17 DTJ, Z 19 DT, Z 19 DTH, Z 19 DTL		For hver 10 år / 150.000 km				
	Der undersøges for servostyring for lækager, væskestand kontrolleres/korrigeres		X	X	X	X	X
	Elektrohydraulisk servostyring (EHPS) og oliestand kontrolleres (dæksel med pind)		X	X	X	X	X
	Motorolie og filter skiftes		X	X	X	X	X
⊕●	Vand fra brændstoffilter aftappes, diesel (ved høj fugtighed og/eller brændstof af lavere kvalitet)		X	X	X	X	X
	CNG-olieudskilleren aftappes		For hver 4 år / 60.000 km				
	Brændstoffilter udskiftes og drænes, diesel (kvalitet EN 590)			X		X	
	Udskiftning af brændstoffilter, udvendigt, benzin og CNG (kvalitet EN 228)		For hver 4 år / 60.000 km				
	Parkeringsbremse (ingen vægt på hjulene) kontrolleres og indstilles. Foretag visuel kontrol af hjulophæng og ophængningsfjedre for og bag, bremserør, bremseslanger, brændstofrør, gasrør på biler med naturgas, niveauregulering og udstødningen			X		X	
	Karrosseriets/undervognens korrosionsbeskyttelse kontrolleres udvendigt. Enhver skade noteres i Service- og garantihæftet		X	X	X	X	X

	Servicearbejder	efter år km (x 1000)	1 15	2 30	3 45	4 60	5 75
⊕●	For- og baghjulsbremser kontrolleres visuelt. Hvis der er monteret et overvågningssystem for dæktryktab, må hjulene ikke byttes om		X	X	X	X	X
	Motor, gearkasse (AT, MT), klimaanlæggets kompressor undersøges for lækager		X	X	X	X	X
	Sammenfoldelige dæksler på rat, styrestænger samt drivaksel kontrolleres visuelt		X	X	X	X	X
	Kontrol af styrestænger og støtteled		X	X	X	X	X
⊕	Bremse-/koblingsvæske, automatiseret gearkasse (MTA) skiftes		For hver 2 år				
	Hjulfastgørelsen udløses (pas på, hvis der er monteret et overvågningssystem for dæktryktab). Tilspændingsmomentet spændes til: 110 Nm. Hjulboltens konus skal smøres eller olieres let under montagen. Dækkenes tilstand kontrolleres. Dæktryk (inklusive reservehjul) kontrolleres/korrigeres For lappesæt: kontrolleres sættets udløbsdato og at sættet er helt. Tætningsmiddelflasken udskiftes hvert 4. år.			X		X	
	Visuel kontrol af førstehjælpssæt, (at sættet findes i opbevaringsrummet, at det er helt og dets udløbsdato), fastsurringskroge, advarselstrekant og refleksvest		For hver 2 år				
	Forlygternes indstilling kontrolleres/korrigeres (inkl. hjælpelygter)			X		X	

Servicearbejder	efter år km (x 1000)	1 15	2 30	3 45	4 60	5 75
Smør dørhængsler, dørstopper, låsecylinder, dørplade, motorhjelmlås, bagklappens hængsler, tør dørstopper af og kontroller bånd før smøring			X		X	
Prøvekørsel, afsluttende tjek (rat- og tændingslås, instrumenter og kontrollamper, hele bremsesystemet, styretøj, klimaanlæg, motor, karrosseri og undervogn kontrolleres), serviceinterval-displayet nulstilles med TECH 2		X	X	X	X	X

⊕ Ekstra arbejder:

● Under ekstreme kørselsforhold og hvis det kræves iht. landespecifikke forhold, er intervallerne kortere.

Ekstra servicearbejde

Ekstra arbejder ⊕

Ekstra arbejder er arbejder, der ikke skal udføres ved hver service, men kan udføres i forbindelse med regelmæssig service. Standardtiderne for den slags arbejde er ikke inkluderet i det normale servicearbejde og beregnes særskilt. Det er mere økonomisk, hvis disse arbejder udføres som en del af det planmæssige eftersyn i stedet for at få dem udført separat.

Ekstreme driftsforhold ●

Der er tale om ekstreme driftsforhold, når bilen ofte udsættes for én eller flere af følgende faktorer:

- koldstart
- stop og start
- kørsel med anhænger
- kørsel i bakket og/eller højtliggende terræn
- dårlige veje
- sand og støv
- ekstreme temperatursvingninger

Politibiler, taxier og køreskolebiler anses også for at køre under ekstreme forhold.

Under ekstreme kørselsforhold kan det være nødvendigt at få visse regelmæssige servicearbejder udført hyppigere end med de planmæssige intervaller.

Søg teknisk rådgivning om servicebehovet ud fra de specifikke driftsforhold.

Anbefalede væsker, smøremidler og dele

Anbefalede væsker og smøremidler

Brug kun afprøvede og godkendte produkter. Eventuelle skader som følge af brug af ikke-godkendte materialer dækkes ikke af bilens garanti.

⚠ Advarsel

Væsker og smøremidler er farlige og kan være giftige. Behandles med omhu. Se oplysningerne på beholderne.

Motorolie

Motorolie identificeres ud fra kvalitet og viskositet. Kvaliteten er vigtigere end viskositeten ved valg af den motorolie, der skal bruges.

Den nye motorolie GM-Dexos 2 er af den højeste kvalitet, der kan fås for øjeblikket. Hvis den ikke kan fås, skal der benyttes motorolie af andre anførte kvaliteter.

Motoroliekvalitet til europæiske serviceplaner

GM-Dexos 2	=	Benzin- og diesel-motorer
GM-LL-A-025	=	Benzinmotorer
GM-LL-B-025	=	Dieselmotorer

Motoroliekvalitet til internationale serviceplaner

GM-Dexos 2	=	Benzin- og diesel-motorer
GM-LL-A-025	=	Benzinmotorer
GM-LL-B-025	=	Dieselmotorer
ACEA-A3	=	Benzinmotorer
ACEA-B4	=	Dieselmotorer uden dieselpartikelfilter (DPF)
ACEA-C3	=	Dieselmotorer med DPF

Efterfyldning af motorolie

Motorolie af forskellige fabrikater og mærker kan blandes, forudsat at specifikationerne for motorolien (mht. kvalitet og viskositet) overholdes.

Hvis motorolie af den nødvendige kvalitet ikke kan fås, kan der bruges op til 1 liter olie af kvaliteten ACEA A3/B4 eller A3/B3 (men kun én gang mellem hvert olieskift). Olien skal have den rette viskositet.

Brug af motorolie af kvaliteten ACEA A1/B1 og A5/B5 er strengt forbudt, da en sådan motorolie under visse kørselsforhold kan føre til motorskader på langt sigt.

Motorolieadditiver

Brug af additiver i motorolien kan medføre skader og få garantidækningen til at bortfalde.

Motoroliens viskositet

Brug kun motorolie med viskositet SAE 0W-30, 0W-40, 5W-30 eller 5W-40.

SAE-viskositetstallet angiver oliens flydeevne. Når olie er kold, er den mere tyktflydende, end når den er varm.

Multigrade-olie betegnes med to tal. Det første tal, efterfulgt af et W, angiver viskositeten ved lav temperatur, det andet tal viskositeten ved høj temperatur.

Køle- og frostvæske

Anvend kun silikatfri køle- og frostvæske med lang levetid (LLC).

Systemet er fra fabrikken fyldt med kølevæske, der beskytter mod frost ned til ca. -28°C. Sørg for at frostvæskekoncentrationen altid er tilstrækkelig.

Kølevæskeadditiver, der har til formål at yde ekstra korrosionsbeskyttelse eller tætne mod mindre lækager, kan give funktionsproblemer. Ansvar for eventuelle følgeskader på grund af brug af kølevæskeadditiver vil blive afvist.

Bremse-/koblingsvæske

Brug kun DOT4-bremsevæske.

Med tiden absorberer bremsevæske fugtighed, hvilket reducerer bremsernes effektivitet. Bremsevæsken skal derfor udskiftes med de angivne intervaller.

Bremsevæsken bør opbevares i en forseglet beholder for at undgå, at den absorberer vand.

Sørg for, at bremsevæsken ikke bliver forurenet.

Tekniske data

Identifikation af bilen 199
Bilens data 201

Identifikation af bilen

Chassisnummer (VIN-nummer)

Chassisnummeret er præget på typeskiltet og i vognbunden under et dæksel.

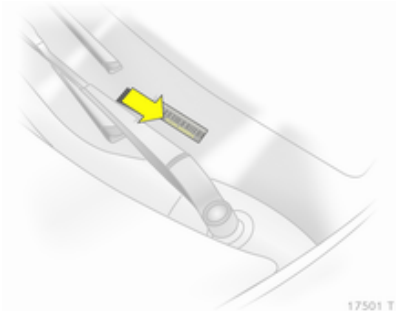

Bilens chassisnummer kan også være præget på instrumentbrættet og være synligt gennem forruden.

Typeskilt

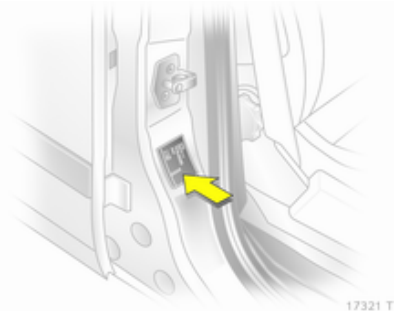

Typeskiltet er placeret i højre fordørsramme.

Oplysninger på typeskiltet:

1 = Producent
2 = Typegodkendelsesnummer
3 = Chassisnummer
4 = Tilladt totalvægt
5 = Tilladt totalvægt for vogntog
6 = Maksimalt tilladt forakseltryk
7 = Maksimalt tilladt bagakseltryk
8 = Bil- eller landespecifikke data

Belastningen på for- og bagaksel må ikke sammenlagt overskride den tilladte totalvægt. Hvis vægten på forakslen f.eks. bliver fuldt udnyttet, må bagakslen kun belastes, indtil den tilladte totalvægt er nået.

De følgende tekniske data er udarbejdet i overensstemmelse med EU-standarder. Ret til ændringer forbeholdes. Hvis bilens papirer ikke stemmer overens med instruktionsbogen, gælder oplysningerne i bilens papirer.

Bilens data

Motordata

Salgsbetegnelse	1.6	1.6	1.6 CNG	1.6 CNG
Motorens typebetegnelse	**Z 16 XER**	**Z 16 XE1**	**Z 16 XNT**	**Z 16 YNG**
Antal cylindre	4	4	4	4
Slagvolumen [cm^3]	1598	1598	1598	1598
Motoreffekt [kW]	85	77	110	69
ved omdr./min.	6000	6000	5000	6200
Drejningsmoment [Nm]	155	150	210	133
ved omdr./min.	4000	3900	2300 - 5000	4200
Brændstoftype	Benzin	Benzin	Naturgas/benzin	Naturgas/benzin
Oktantal RON				
Anbefalet	**95**	**95**	**95**	**95**
Mulig	98	98	98	98
Mulig	91	91	-	–
Olieforbrug [l/1000 km]	0,6	0,6	0,6	0,6

Salgsbetegnelse	**1.8**	**2.0 Turbo**	**2.0 Turbo**	**2.2**
Motorens typebetegnelse	**Z 18 XER**	**Z 20 LER**	**Z 20 LEH**	**Z 22 YH**
Antal cylindre	4	4	4	4
Slagvolumen [cm^3]	1796	1998	1998	2198
Motoreffekt [kW]	103	147	177	110
ved omdr./min.	6300	5400	5600	5600
Drejningsmoment [Nm]	175	262	320	215
ved omdr./min.	3800	4200	2400-5000	4000
Brændstoftype	Benzin	Benzin	Benzin	Benzin
Oktantal RON				
Anbefalet	**95**	**95**	**98**	**95**
Mulig	98	98	95	98
Mulig	91	91	91[1)]	–
Olieforbrug [l/1000 km]	0,6	0,6	0,6	0,6

[1)] Kun muligt, når man undgår høj motorbelastning eller kørsel med fuldt læs samt kørsel op ad bakke med anhænger eller med tung last.

Salgsbetegnelse	1.7	1.7	1.7	1.9 CDTI	1.9 CDTI	1.9 CDTI
Motorens typebetegnelse	A 17 DTJ	A 17 DTR	Z 17 DTJ	Z 19 DTL	Z 19 DT	Z 19 DTH
Antal cylindre	4	4	4	4	4	4
Slagvolumen [cm^3]	1686	1686	1686	1910	1910	1910
Motoreffekt [kW]	81	92	81	74	88	110
ved omdr./min.	3800	4000	3800	3500	3500	4000
Drejningsmoment [Nm]	260	280	260	260	280	320
ved omdr./min.	2300	2300	2300	1700-2500	2000-2750	2000-2750
Brændstoftype	Diesel	Diesel	Diesel	Diesel	Diesel	Diesel
Olieforbrug [l/1000 km]	0,6	0,6	0,6	0,6	0,6	0,6

Præstationer

Motor	Z16XER	Z16XE1	Z16XNT	Z16YNG
Tophastighed[2)] [km/h]				
Manuel gearkasse	185	177	200	165
Automatiseret gearkasse	–	–	–	–
Automatisk gearkasse	–	–	–	–

2) Den angivne tophastighed kan opnås med egenvægt (fører ikke medregnet) plus 200 kg nyttelast. Specialudstyr kan reducere den angivne tophastighed.

Motor	Z18XER	Z20LER	Z20LEH	Z22YH
Tophastighed [km/h]				
Manuel gearkasse	197	225	231	200
Automatiseret gearkasse	197	–	–	–
Automatisk gearkasse	–	–	–	190

Motor	A17DTJ	A17DTR	Z17DTJ	Z19DTL	Z19DT	Z19DTH
Tophastighed [km/h]						
Manuel gearkasse	179	189	180	174	186	202 / 204[3)]
Automatiseret gearkasse	–	–	–	–	–	–
Automatisk gearkasse	–	–	–	–	182	198

[3)] Version med reducerede emissioner.

Brændstofforbrug - CO_2-emission

Dækbredde op til 195 mm med manuel gearkasse / automatiseret gearkasse / automatisk gearkasse.

Motor	Z16XER	Z16XE1	Z18XER	Z20LER	Z20LEH	Z22YH
Bykørsel [l/100 km]	9,2/–/–	9,3/–/–	9,8/9,6/–	-	–	11,3/–/11,6
Landevejs-/motorvejskørsel [l/100 km]	5,7/–/–	5,8/–/–	5,9/5,7/–	–	–	6,4/–/6,7
Samlet [l/100 km]	7,0/–/–	7,1/–/–	7,3/7,1/–	–	–	8,2/–/8,5
CO_2 [g/km]	167/–/–	169/–/–	174/169/-	–	–	197/-/204

Motor	A17DTJ	A17DTR	Z17DTJ	Z19DTL	Z19DT	Z19DTH
Bykørsel [l/100 km]	7,0/–/–	7,0/–/–	6,4/–/–	7,5/–/–	7,5/–/9,5[5)]	7,6 (7,5)[4)]/–/9,7[5)]
Landevejs-/motorvejskørsel [l/100 km]	4,8/–/–	4,8/–/–	4,5/–/–	5,0/–/–	5,0/–/5,4[5)]	5,1 (5,0)[4)]/–/5,6[5)]
Samlet [l/100 km]	5,6/–/–	5,6/–/–	5,2/–/–	5,9/–/–	5,9/–/6,9[5)]	6,0 (5,9)[4)]/–/7,1[5)]
CO_2 [g/km]	149/–/–	149/–/–	138/–/–	156/–/–	156/–/183[5)]	160 (156)[4)]/–/188 [5)]

Dækbredde op til 225 mm med manuel gearkasse / automatiseret gearkasse / automatisk gearkasse.

[5)] Landespecifik vægtreduceret version.
[4)] Version med reducerede emissioner.

Motor	Z16XER	Z16XE1	Z18XER	Z20LER	Z20LEH	Z22YH
Bykørsel [l/100 km]	9,3/–/–	9,4/–/–	9,9/9,7/–	13,3/–/–	13,4/–/–	11,3/–/11,6
Landevejs-/motorvejskørsel [l/100 km]	5,8/–/–	5,9/–/–	6,0/5,8/–	7,3/–/–	7,4/–/–	6,4/–/6,7
Samlet [l/100 km]	7,1/–/–	7,2/–/–	7,4/7,2/–	9,5/–/–	9,6/–/–	8,2/–/8,5
CO_2 [g/km]	169/–/–	172/–/–	177/172/-	228/–/–	230/–/–	197/–/204

Motor	A17DTJ	A17DTR	Z17DTJ	Z19DTL	Z19DT	Z19DTH
Bykørsel [l/100 km]	7,1/–/–	7,1/–/–	6,5/–/–	7,6/–/–	7,6/–/9,6[5)]	7,7 (7,6)[4)]/–/9,8[5)]
Landevejs-/motorvejskørsel [l/100 km]	4,9/–/–	4,9/–/–	4,6/–/–	5,1/–/–	5,1/–/5,5[5)]	5,2 (5,1)[4)]/–/5,7[5)]
Samlet [l/100 km]	5,7/–/–	5,7/–/–	5,3/–/–	6,0/–/–	6,0/–/7,0[5)]	6,1 (6,0)[4)]/–/7,2[5)]
CO_2 [g/km]	152/–/–	152/–/–	139/–/–	159/–/–	159/–/186[5)]	165 (159)[4)]/–/191 [5)]

Dækbredde op til 225 mm med manuel gearkasse.

[5)] Landespecifik vægtreduceret version.
[4)] Version med reducerede emissioner.

Motor	Z16XNT	Z16YNG
Bykørsel [m^3/100km]/[kg/100km]	10,8/7,1	10,1/6,6
Landevejs-/motorvejskørsel [m^3/100km]/[kg/100km]	6,0/3,9	6,4/4,2
Samlet [m^3/100km]/[kg/100km]	7,8/5,1	7,7/5,0
CO_2 [g/km]	139	138

Bilens vægt

Egenvægt basismodel

Zafira	Motor	Manuel gearkasse	Automatiseret gearkasse	Automatisk gearkasse
Uden/med klimaanlæg [kg]	Z16XER, Z16XE1	1505/1520	–/–	–/–
	Z16XNT	–/1735	–/–	–/–
	Z16YNG	1665/1680	–/–	–/–
	Z18XER	1503/1518	1503/1518	–/–
	Z20LER	–/1610	–/–	–/–
	Z20LEH	–/1665	–/–	–/–
	Z22YH	1570/1585	–/–	1595/1610
	A17DTJ, A17DTR	1600/1615	–/–	–/–
	Z17DTJ	1600/1615	–/–	–/–
	Z19DTL, Z19DT	1613/1628	–/–	–/–
	Z19DT[6)]	–/–	–/–	1613/–
	Z19DTH	1613/1628	–/–	–/–
	Z19DTH[6)]	–/–	–/–	1613/–

[6)] Landespecifik vægtreduceret version

Mervægt

Motor	Z16XER	Z16XE1	Z16XNT	Z16YNG	Z18XER	Z20LER	Z20LEH
Edition/Enjoy [kg]	10	10	10	10	10	5	–
Cosmo [kg]	23	23	23	23	23	16	–
Sport [kg]	20	20	–	–	20	13	–

Motor	Z22YH	A17DTJ	A17DTR	Z17DTJ	Z19DTL	Z19DT	Z19DTH
Edition/Enjoy [kg]	5	5	5	5	5	5	5
Cosmo [kg]	16	16	16	16	16	16	16
Sport [kg]	13	13	13	13	13	13	13

Tungt tilbehør

Tilbehør	Panoramatag	Anhængertræk	Forlygtevaskere	Adaptive Forward Lighting (AFL)
Vægt [kg]	35	17	3	4

Bilens dimensioner

	Zafira	Zafira OPC
Længde [mm]	4467	4503
Bredde uden sidespejle [mm]	1801	1801
Bredde med to sidespejle [mm]	2025	2025
Højde (uden antenne) [mm]	1635	1635
Højde med panoramatag (uden antenne) [mm]	1670	1670
Bagagerumslængde ved gulvet [mm]	1088	1088
Bagagerumsbredde [mm]	1071	1071
Bagagerumsåbningens højde [mm]	895	895
Akselafstand [mm]	2703	2703
Vendediameter [m]	11,50	11,85

Kapaciteter

Motorolie

Motor	Z16XE1 Z16XER Z18XER	Z16XNT	Z16YNG	Z20LER	Z20LEH Z22YH	A17DTJ A17DTR	Z17DTJ	Z 19 DTL, Z19DT Z19DTH
inkl. filter [l]	4,5	4,5	3,5	4,25	5,0	5,4	5,4	4,3
Mellem MIN og MAX [l]	1,0	1,0	1,0	1,0	1,0	1,0	1,0	1,0

Brændstoftank

Benzin/diesel, nom. indhold [l]	58
Naturgas, nom. indhold [kg] eller [l]	21 eller 122
Benzin, nom. indhold [l]	14

Dæktryk

Motor	Dæk	Komfort med op til 3 personer		ECO med op til 3 personer		Med fuld last	
		For	Bag	For	Bag	For	Bag
		[kPa/bar] (psi)	[kPa/bar] (psi)	[kPa/bar] (psi)	[kPa/bar] (psi)	[kPa/bar] (psi)	[kPa/bar] (psi)
Z16XER Z16XE1	195/65 R 15, 205/55 R 16, 225/45 R 17	200/2,0 (29)	200/2,0 (29)	250/2,5 (36)	250/2,5 (36)	210/2,1 (30)	260/2,6 (38)
Z18XER	195/65 R 15, 205/55 R 16, 225/45 R 17	200/2,0 (29)	200/2,0 (29)	250/2,5 (36)	250/2,5 (36)	210/2,1 (30)	260/2,6 (38)
	225/40 R 18	220/2,2 (32)	220/2,2 (32)	–	–	230/2,3 (33)	280/2,8 (41)
Z16XNT Z16YNG	205/55 R 16, 225/45 R 17[7)]	230/2,3 (33)	270/2,7 (39)	–	–	240/2,4 (35)	310/3,1 (45)
	205/55 R 16	210/2,1 (30)	250/2,5 (36)	260/2,6 (38)	260/2,6 (38)	230/2,3 (33)	310/3,1 (45)

[7)] Kun for Z16XNT.

Motor	Dæk	Komfort med op til 3 personer		ECO med op til 3 personer		Med fuld last	
		For	Bag	For	Bag	For	Bag
		[kPa/bar] (psi)	[kPa/bar] (psi)	[kPa/bar] (psi)	[kPa/bar] (psi)	[kPa/bar] (psi)	[kPa/bar] (psi)
Z22YH	205/55 R 16, 225/45 R 17	220/2,2 (32)	200/2,0 (29)	260/2,6 (38)	260/2,6 (38)	240/2,4 (35)	290/2,9 (42)
	225/40 R 18	240/2,4 (35)	220/2,2 (32)	–	–	250/2,5 (36)	300/3,0
Z20LER	205/55 R 16, 225/45 R 17	250/2,5 (36)	230/2,3 (33)	–	–	260/2,6 (38)	310/3,1 (45)
	225/40 R 18	260/2,6 (38)	240/2,4 (35)	–	–	280/2,8 (41)	320/3,2 (46)
Z20LEH	205/50 R 17[8)] 225/45 R 17[8) 9)] 225/40 ZR 18, 235/35 ZR 19	250/2,5 (36)	230/2,3 (33)	–	–	270/2,7 (39)	320/3,2 (46)
	225/40 R 18[10)]	260/2,6 (38)	240/2,4 (35)	–	–	280/2,8 (41)	320/3,2 (46)

8) Må kun anvendes som vinterdæk.
9) Speedometret skal omprogrammeres for at sikre, at hastigheden vises korrekt.
10) Kun for Rusland.

Motor	Dæk	Komfort med op til 3 personer		ECO med op til 3 personer		Med fuld last	
		For	Bag	For	Bag	For	Bag
		[kPa/bar] (psi)	[kPa/bar] (psi)	[kPa/bar] (psi)	[kPa/bar] (psi)	[kPa/bar] (psi)	[kPa/bar] (psi)
A17DTJ, A17DTR	195/60 R 16	260/2,6 (38)	240/2,4 (35)	–	–	280/2,8 (41)	320/3,2 (46)
	205/55 R 16, 225/45 R 17	240/2,4 (35)	220/2,2 (32)	–	–	260/2,6 (38)	310/3,1 (45)
	225/40 R 18	250/2,5 (36)	230/2,3 (33)	–	–	270/2,7 (39)	310/3,1 (45)
Z17DTJ	195/60 R 16	260/2,6 (38)	240/2,4 (35)	–	–	280/2,8 (41)	320/3,2 (46)

Motor	Dæk	Komfort med op til 3 personer		ECO med op til 3 personer		Med fuld last	
		For	Bag	For	Bag	For	Bag
		[kPa/bar] (psi)	[kPa/bar] (psi)	[kPa/bar] (psi)	[kPa/bar] (psi)	[kPa/bar] (psi)	[kPa/bar] (psi)
Z19DTL	195/60 R16	260/2,6 (38)	240/2,4 (35)	–	–	280/2,8 (41)	320/3,2 (46)
Z19DT, Z19DTH	205/55 R 16, 225/45 R 17	240/2,4 (35)	220/2,2 (32)	–	–	260/2,6 (38)	310/3,1 (45)
	205/55 R 16[11], 225/45 R 17[9]	250/2,5 (36)	230/2,3 (33)	–	–	260/2,6 (38)	310/3,1 (45)
	225/40 R 18[12]	250/2,5 (36)	230/2,3 (33)	–	–	270/2,7 (39)	310/3,1 (45)
Alle	Nødhjul	420/4,2 (61)	420/4,2 (61)	–	–	420/4,2 (61)	420/4,2 (61)

[11] Z19DTH med automatisk gearkasse og panoramatag.
[9] Speedometret skal omprogrammeres for at sikre, at hastigheden vises korrekt.
[12] Ikke ved Z 19DTL.

Monteringsmål for anhængertræk

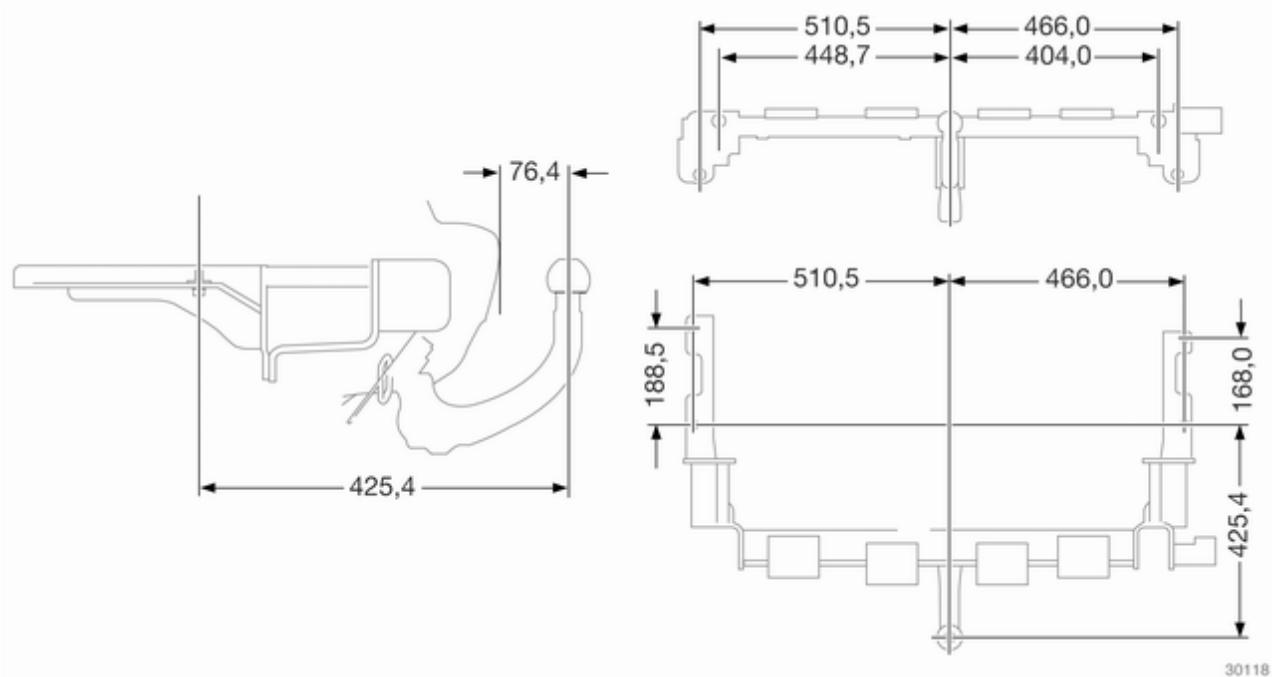

Kundeinformation

Registrering af bilens kørselsdata og fortrolighed 217

Registrering af bilens kørselsdata og fortrolighed

Hændelsesoptagere

Bilen har et antal avancerede systemer, som overvåger og styrer en række af bilens data. Nogle data bliver lagret under normal brug for at lette afhjælpning af registrerede fejl, andre data lagres kun ved kollisioner eller næsten-kollisioner af systemer, der normalt kaldes uheldsdataoptagere.

Systemer vil evt. lagre data om bilens tilstand og dens betjening (f.eks. motorens omdrejningstal, brug af bremserne, brug af sikkerhedsseler). Der kræves specielt udstyr og adgang til bilen til at udlæse disse data. Det sker, når bilen er til service på værkstedet. Visse data sendes elektronisk til GMs globale diagnosesystemer. Fabrikanten vil ikke aflæse informationer om kollisioner eller dele dem med andre, undtagen

- med ejerens samtykke, eller hvis bilen er leaset, leasingtagerens samtykke,
- som svar på en officiel anmodning fra politiet eller lignende offentlig myndighed,
- som en del af fabrikantens forsvar i tilfælde af sagsanlæg,
- hvis det kræves ved lov.

Desuden kan fabrikanten benytte de indsamlede eller modtagne data

- til brug for fabrikantens forskning,
- for at gør dem tilgængelige til forskningsformål, hvor der sikres nødvendig fortrolighed, og der godtgøres et behov,
- for at dele summariske data, som ikke er bundet til et bestemt køretøj, med andre organisationer til forskningsformål.

Stikordsregister

A
Adaptive forlygter 89, 106
Adaptive Forward Lighting (AFL) . 24
Advarselsklokke 97
Advarselstrekant 71
Aftap vandet fra dieselfiltret 97
Airbag og selestrammere 84
Airbagsystem 55
Aktive hovedstøtter på forsæderne 22
Aktiver fodbremsen 89
Anbefalede væsker og smøremidler 197
Anden sæderække 47
Anhænger-stabiliseringsassistent 148
Anhængertræk 145
Antiblokeringssystem 135
Antiblokeringssystem (ABS) 86
Arbejde på bilen 150
Armlæn 47
Askebægre 79
Audiosystem på bagsæderne 23
Automatiseret gearkasse..... 131
Automatisk gearkasse 126
Automatisk klimastyring 116
Automatisk nedblændende bakspejl 39
Automatisk niveauregulering 138
Automatisk tilkobling af nærlys .. 104
AUX-indgang 112

B
Bagagerum 34, 66
Bagagerumsafdækning 66
Baglygter 158
Bagrudevisker/-vasker 76
Bakkestart-assistent 137
Baklygter 108
Barnesæder 60
Barnesæder med transpondere . . 63
Batteri 153
Batterispænding 97
Belysning af instrumentbræt 161
Belysning af midterkonsol 110
Beskyttelse af batteri 110
Betjening 111
Bilens data 3
Bilens dimensioner 210
Bilens meddelelser 97
Bilens vægt 208
Bilpleje 183
Blinklys 84
Blinklys og baneskift-signal 107
Board-Info-Display 90
Bremseassistent 136
Bremser 135, 153
Bremsesystem og kobling 86
Bremsevæske 153

Brilleholder 65
Brug af instruktionsbogen 3
Brændstofforbrug - CO_2-emission 205
Brændstofforbrug - CO_2-emissioner 144
Brændstofmåler 81
Brændstof til benzinmotorer 141
Brændstof til dieselmotorer 141
Brændstof til naturgasdrift 142
Brændstofvælger 81
Bugsering af bilen 181
Bugsering af en anden bil 182
Børnesikkerhedslåse 33

C
Car Pass 26
Centrallås 31
Chassisnummer (VIN-nummer) . 199
Checkkontrol 22
Cigarettænder 78
Cruise control 89, 139

D
Dieselpartikelfilter 25, 124
Duggede lygteglas 108
Dæk 168
Dækbetegnelser 169
Dæktryk 98, 102, 170, 212
Dør åben 89

E
Easytronic..... 131
Ekstra servicearbejde 197
Ekstra varmeapparat..... 120
El-bagrude 41
Elektrisk indstilling 37
Elektronisk dæmpningskontrol . . 138
Elektronisk klimastyring 117
Elektronisk stabilitets program 86, 137
Elektronisk styrede køreprogrammer 129, 133
El-opvarmede sidespejle 38
El-sideruder 39
El-udtag 78

F
Fare, Advarsel, Forsigtig 4
Faste ventilationsspjæld 121
Fastsurringskroge 67
Fejl 130, 134
Fejl i blinklys 85
Fjernlys 89, 105
FlexOrganizer 23, 68
Forlygter ved kørsel i udlandet . . 105
Forrudevasker og -viskere 13
Forrudevisker/vasker 75
Forvarmning og dieselpartikelfilter 87
Frontairbagsystem 56
Førstehjælpsudstyr 71
Få udført service snarest 85

G
Geardisplay 126, 131
Gearvælger 127, 132
Genbrug af bilen 150
Generelle oplysninger 144
Grafisk info-display, farve info-display 93
Gulvafdækning 67

H
Halogenforlygter 155
Handskerum 64
Havariblink 106
Hjulkapsler 172
Hjul og dæk 168
Hjulskift 176
Horn 13, 75
Hovedairbagsystem 58
Hovedstøtter 42
Hændelsesoptagere..... 217
Håndbremse..... 136

I
Indfældning 37
Indstigningslys 110
Indstillelige ventilationsspjæld ... 120

Indstilling af hovedstøtte 8
Indstilling af rat 9, 74
Indvendig pleje 185
Infotainmentsystem på bagsædet 112
Instrumentbelysning 108
Instrumenter 80
Interaktivt dynamisk køresystem 138
Interaktivt kørselssystem, kontinuert dæmperstyring, sportsprogram..... 87
Introduktion 3
Isofix barnesæder 63

J

Justering af forlygternes rækkevidde 105

K

Kabinelys 108, 161
Kapaciteter 211
Katalysator 125
Kilometertæller 80
Klapborde 71
Klimastyring 14
Klimaanlæg 115
Knapper på rattet 74
Kontrollamper..... 82
Kontrol over bilen 122
Kontrolsystem for dæktryk 24
Konvekst glas 37
Kopholdere 64
Kølevæske 152
Kølevæsketemperatur 87
Kørecomputer 22
Kørecomputer i Board-Info-Display 99
Kørecomputer i grafisk info-display eller farve info-display 100
Køreegenskaber og gode råd om kørsel med anhænger 144
Kørelys 106
Kørsel med anhænger 145

L

Ladesystem 85
Lagrede indstillinger..... 28
Lappesæt 173
Lasteinformation 72
Lavt brændstofniveau 88
Luftindtag 121
Lygter 12, 89
Lys 98
Lyskontakt 104
Læselamper 109
Læsseskinner og kroge 67

M

Manuel funktion 128
Manuel gearfunktion 133
Manuel gearkasse 131
Manuel nedblænding 38
Manuelt betjente ruder 39
Mobiltelefoner og CB-radio 112
Montering af andre dæk 172
Monteringsmål for anhængertræk 216
Motordata 201
Motorens kølevæskestand 97
Motorhjelm 150
Motorolie 151
Motoroliestand for lav 88
Motorolietryk 88
Mønsterdybde 171

N

Naturgasdrift 25
Nedfældning af sæde 46
Nummerpladelys 160
Nøgler 26

O

Omdrejningstæller 80
Opbevaring af bilen..... 149
Opbevaringsrum i tagpanelet 65
Opbevaringsrum under passagersædet 65
Open&Start system 28, 88
Oplåsning af bilen 6
Orienteringslys 110

Overhalingsblink 105
Oversigt over instrumentbræt 11
Overvågningssystem for dæktryktab..... 24, 170, 171
Overvågningssystem for dæktryktab og kontrolsystem for dæktryk..... 87

P
Panoramatag 41
Parkering 17, 124
Parkeringsbremse 136
Parkeringslys 108
Parkeringspilot 140
Placering af barnesæder 61
Pollenfilter 121
Positionslys..... 104
Præstationer 203
Påfyldning af brændstof 142
Påløbsafbrydelse 124

Q
Quickheat..... 120

R
Radiomodtagelse 111
Regelmæssig brug 121
Reservehjul 178
RFT-dæk 169

S
Selehusker 84
Service 121, 186
Servicedisplay 82
Serviceinformation 186
Serviceplaner..... 188
Sideairbagsystem 57
Sideblinklys 160
Sikkerhedsnet 69
Sikkerhedssele 8
Sikkerhedsseler 52
Sikringer 162
Sikringsboks i bagagerum 166
Sikringsboks i motorrum 163
Snekæder 172
Solskærme 41
Speedometer 80
Spejlindstilling 9
Spejl med lys i solskærmene 109
Sportsprogram 23, 86, 138
Sprinklervæske 153
Sprinklervæskestand 98
Start 16
Start af motoren 123, 132
Start med startkabler 179
Startspærre 37
Stoplyskontakt 97
Stopur 102
Strømafbrydelse 130, 134
Symboler 4
Sædefølere 59
Sædefølersystem 84
Sæde i anden sæderække 19
Sædeindstilling 7, 44
Sæder i tredje række 49
Sæder i tredje sæderække 20
Sædestilling 44

T
Tagbagagebærer 71
Tilbehør og ændringer af bilen . . 149
Tilkøring 122
Top-Tether-børnesikkerhedssystemer..... 63
Transmission 15
Trepunkts sikkerhedsseler 53
Triple-Info-Display 90
Triptæller 80
Trådløs fjernbetjening 27
Typeskilt 200
Tyverialarm 35, 98
Tyverisikret låsesystem 35
Tændingslåsstillinger 123
Tågebaglygte 89, 107
Tågeforlygter 107, 158
Tågelygter 89

U

Udetemperatur 77
Udluftning af dieselbrændstof-
system 154
Udskiftning af pærer 155
Udskiftning af viskerblad 154
Udstødning 124
Ultralyds-parkeringssensorer 86
Ur 77

V

Varme 47
Varme- og ventilationssystem . . . 114
Ventilation..... 114
Vinterdæk 168
Vinterprogram 86
Værktøj 168

X

Xenon-forlygter 158