INSIGNIA

Instruktionsbog

Indhold

Introduktion 2
Kort og godt 6
Nøgler, døre og ruder 19
Sæder, sikkerhed 43
Opbevaring 69
Instrumenter og betjening 83
Lygter 131
Klimastyring 144
Kørsel og betjening 156
Pleje af bilen 234
Service og vedligeholdelse 279
Tekniske data 282
Kundeinformation 301
Stikordsregister 312

Introduktion

Brændstof	Betegnelse			
Motorolie	Kvalitet			
	Viskositet			
Dæktryk		Dækstørrelse	For	Bag
	Sommerdæk			
	Vinterdæk			
Vægt				
	Beregning af totalvægt			
	- Egenvægt basismodel			
	= Nyttelast			

Modelspecifikke data

Noter Deres bils data på den foregående side, så de er let tilgængelige. Disse oplysninger findes i afsnittene "Service og vedligeholdelse" og "Tekniske data" samt på typeskiltet.

Indledning

Deres bil er en designbaseret kombination af avanceret teknologi, sikkerhed, miljøvenlighed og økonomi.

Denne instruktionsbog giver Dem alle de oplysninger, der er nødvendige, for at De kan køre Deres bil sikkert og effektivt.

Gør Deres passagerer opmærksomme på, at forkert brug af bilen kan føre til uheld og legemsbeskadigelse.

De skal altid overholde gældende love og bestemmelser i det land, De befinder Dem i. Disse kan afvige fra oplysningerne i denne instruktionsbog.

Hvis beskrivelsen i denne instruktionsbog ikke overholdes, kan det gå ud over garantiens dækning.

Når instruktionsbogen angiver, at man bør opsøge et værksted, anbefaler vi, at De opsøger en autoriseret Opel reparatør. Til gasbiler anbefaler vi en Opel-reparatør, der er autoriseret til at udføre service på gasbiler.

Alle autoriserede Opel reparatører yder førsteklasses service til rimelige priser. Værkstedernes erfarne mekanikere, som er uddannet hos Opel, arbejder efter Opels særlige anvisninger.

Kundelitteraturen bør altid opbevares lettilgængelig i bilen.

Brugen af denne håndbog

- I denne håndbog beskrives alt det ekstraudstyr og de funktioner, der kan fås til denne model. **Ikke alle beskrivelser, derunder af display og menufunktioner, gælder for Deres bil, da de vedrører bestemte modeller, landespecifikationer, specialudstyr eller tilbehør.**
- De vil få et indledende overblik ved at læse afsnittet "Kort og godt".
- Indholdsfortegnelsen i begyndelsen af instruktionsbogen og i de enkelte afsnit viser, hvor man kan finde de forskellige oplysninger.
- Ved hjælp af stikordsregisteret kan man søge efter specifikke oplysninger.
- I denne instruktionsbog vises biler med rattet i venstre side. Biler med rattet i højre side betjenes på lignende måde.
- Instruktionsbogen anvender motorens id-kode. De tilsvarende salgsbetegnelser og producentkoden kan findes i afsnittet "Tekniske data".
- Retningsangivelser i beskrivelserne som f.eks. højre og venstre eller for og bag henviser altid til kørselsretningen.
- Displayet understøtter muligvis ikke dit sprog.
- Displaymeddelelser og mærkater i bilen er angivet med **fed** skrift.

Fare, advarsel og forsigtig

⚠Fare

Tekster mærket med ⚠**Fare** angiver, at der er risiko for livstruende skader. Manglende overholdelse af instruktionerne kan være forbundet med livsfare.

⚠Advarsel

Tekster mærket med ⚠**Advarsel** angiver, at der er risiko for ulykker eller personskader. Manglende overholdelse af instruktionerne kan medføre legemsbeskadigelse.

Forsigtig

Tekster mærket med **Forsigtig** angiver, at der kan være risiko for skade på bilen. Manglende overholdelse af instruktionerne kan medføre beskadigelse af bilen.

Symboler

Sidehenvisninger angives med ⇨. ⇨ betyder "se side".

Kronologisk rækkefølge for at vælge menupunkter i bilens individuelle indstillinger er angivet med ➧.

Sidehenvisninger og stikordsregistret henviser til de indrykkede overskrifter i indholdsfortegnelsen.

God tur.

Adam Opel GmbH

Kort og godt

Før kørslen

Oplåsning af bilen

Dørene og lastrummet låses op ved at trykke på 🔓. Dørene åbnes ved at trække i håndtagene. Åbn bagklappen ved at trykke på mærkets symbol og åbne bagklappen.

Elektronisk nøglesystem ⇨ 19, Centrallås ⇨ 21, Lastrum ⇨ 27.

Sædeindstilling

Længdeindstilling

Træk bøjlen opad, forskyd sædet, slip bøjlen. Prøv at bevæge sædet frem og tilbage for at sikre, at det er fastlåst.

Sædestilling ⇨ 45, Manuel sædeindstilling ⇨ 46, Elektrisk sædeindstilling ⇨ 47.

Ryglænets hældning

Drej håndhjulet. Læn Dem ikke mod ryglænet under indstillingen.

Sædestilling ⇨ 45, Manuel sædeindstilling ⇨ 46, Elektrisk sædeindstilling ⇨ 47.

Sædehøjde

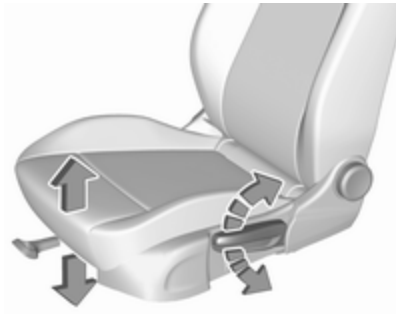

Pumpebevægelser med håndtaget

opad : sædet hæves
nedad : sædet sænkes

Sædestilling ⇨ 45, Manuel sædeindstilling ⇨ 46, Elektrisk sædeindstilling ⇨ 47.

Sædehældning

Tryk på kontakten

opad : forkanten hæves
nedad : forkanten sænkes

Sædestilling ⇨ 45, Manuel sædeindstilling ⇨ 46, Elektrisk sædeindstilling ⇨ 47.

Indstilling af hovedstøtter

Tryk på udløserknappen, indstil højden og lad støtten gå i hak.

Hovedstøtter ⇨ 43.

Sikkerhedssele

Træk sikkerhedsselen ud og klik den på plads i selelåsen. Sikkerhedsselen må ikke være snoet og skal slutte tæt til kroppen. Ryglænet må ikke være lænet for langt bagover (maksimalt ca. 25°).

Sikkerhedsselen udløses ved at trykke på den røde knap i selelåsen.

Sædeposition ⇨ 45, Sikkerhedsseler ⇨ 53, Airbagsystem ⇨ 55.

Spejlindstilling

Bakspejl

Bakspejlet indstilles ved at bevæge spejlhuset i den ønskede retning.

Manuelt nedblændende bakspejl ⇨ 37, Automatisk nedblændende bakspejl ⇨ 38.

Sidespejle

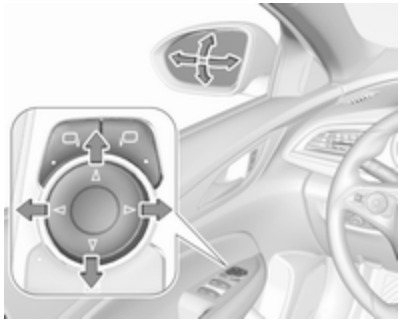

Vælg det relevante sidespejl ved at skubbe spejlknappen til venstre eller højre. Lampen i knappen viser valget.

Spejlet justeres derpå ved at bevæge knappen.

Konvekse sidespejle ⇨ 35, Elektrisk indstilling ⇨ 35, Indfældning af sidespejle ⇨ 36, El-opvarmede sidespejle ⇨ 37.

Indstilling af rat

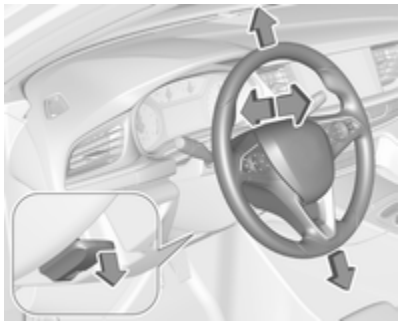

Træk håndtaget nedad, indstil rattet, skub derefter håndtaget opad og kontroller, at det er gået i hak. Indstilling af rattet må kun foretages, når bilen holder stille, og rattet er låst op.

Airbagsystem ⇨ 55.

Oversigt over instrumentpanel

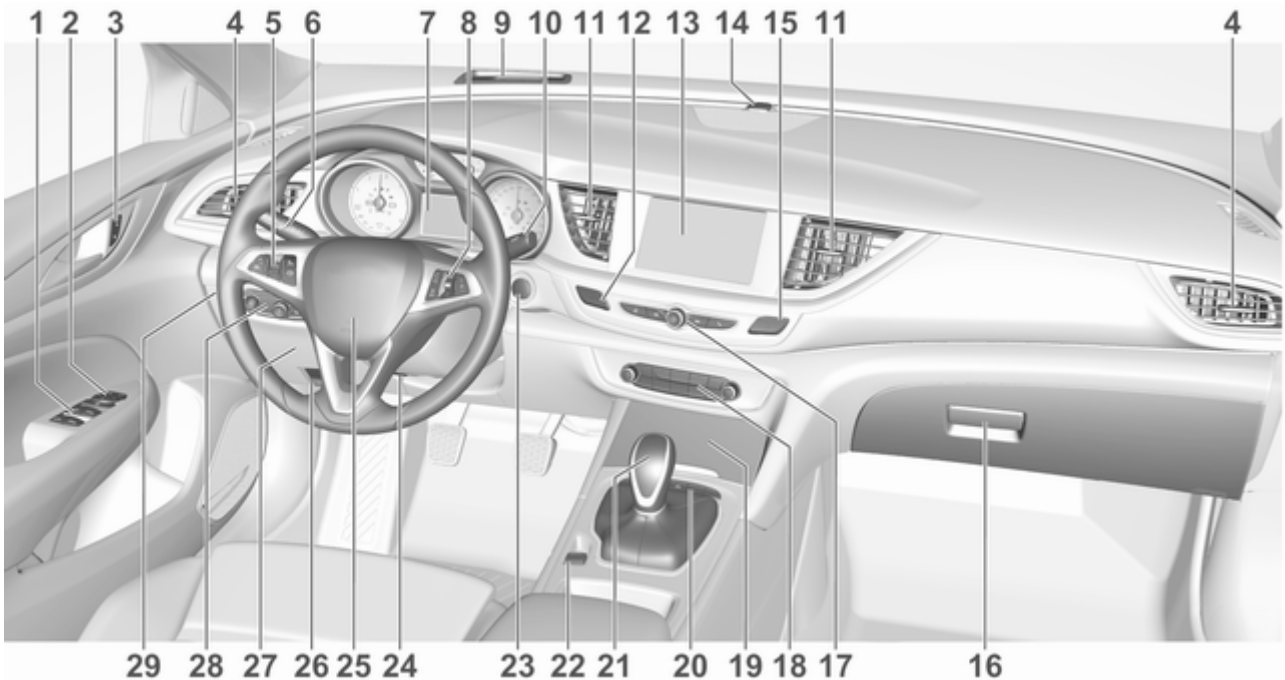

1 El-betjente ruder 38
2 Sidespejle 35
3 Centrallås 21
4 Ventilationsspjæld i siderne 154
5 Cruise control 182
Hastighedsbegrænser 184
Adaptiv cruise control 186
Advarsel, kollision fremme .. 194
6 Blinklys og vognbaneskifte-lys, overhalingsblink, nærlys/ fjernlys, fjernlysassistent 138
Orienteringslys 142
Parkeringslys 139
Knapper til førerinformationscenter 109
7 Instrumenter 98
Førerinformationscenter 109
8 Knapper til førerinformationscenter 109
9 Head-up-display 118
10 Forrudevisker og -vasker, forlygtevasker, bagrudevisker og -vasker 85
11 Midterste ventilationsspjæld 154
12 Havariblink 137
13 Informationsdisplay 116
14 Status-lysdiode for tyverialarm 33
15 Elektronisk stabilitets kontrol 178
Traction Control-system 177
16 Handskerum 69
17 Knapper til betjening af info-display 116
18 Klimastyring 144
19 Opbevaring 69
20 Sportsprogram/ Turprogram 180
Parkeringsassistent/ Avanceret parkeringsassistent 203
Sporholderassistent 224
Eco-knap til stop/start-system 161
21 Manuel gearkasse 173
Automatisk gearkasse 169
22 Elektrisk parkeringsbremse . 175
23 Afbryder 158
24 Indstilling af rat 84
25 Horn 85
26 Greb til åbning af motorhjelm 236
27 Sikringsboks 255
28 Lyskontakt 131
Lyslængderegulering 134
Tågeforlygter, tågebaglygter 138
Instrumentbelysning 140
29 Head-up-display 118

Udvendige lygter

Automatisk tilkobling af nærlys

AUTO : automatisk skift mellem kørelys og nærlys
: parkeringslys
: forlygter

Automatisk tilkobling af nærlys ⇨ 132.

Tågeforlygter

: tågeforlygter
: tågebaglygte

Overhalingsblink, fjernlys og nærlys

overhalingsblink : træk armen mod rattet
fjernlys : tryk armen fremad
nærlys : tryk eller træk i armen

Fjernlys ⇨ 132.

Overhalingsblink ⇨ 133.

LED-forlygter ⇨ 135.

Fjernlysassistent ⇨ 135.

Blinklys og vognbaneskift-signal

arm opad : højre blinklys
arm nedad : venstre blinklys

Blinklys og vognbaneskiftsignal ⇨ 138, Parkeringslys ⇨ 139.

Havariblink

Betjenes ved at trykke på ⚠.

Havariblink ⇨ 137.

Horn

Tryk på 📯.

Viskere og sprinkler

Vinduesviskere

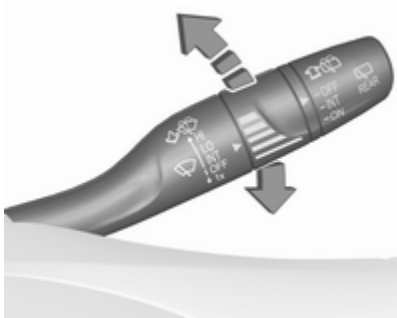

HI : hurtigt
LO : langsomt
INT : intervalfunktion resp. automatisk viskerfunktion med regnsensor
OFF : slukket

Når armen trykkes nedad til position **1x**, kører vinduesviskerne én gang, selv om viskerne er slået fra.

Vinduesvisker ⇨ 85, Udskiftning af viskerblad ⇨ 241.

Forrudevasker

Træk armen mod rattet.

Forrude- og forlygtevaskere ⇨ 85, Sprinklervæske ⇨ 239.

Bagrudevisker

Drej den yderste del af armen for at aktivere bagrudeviskeren:

OFF : slukket
INT : intervalfunktion
ON : konstant funktion

Bagrudevasker

Tryk armen fremad.

Bagrudesprinkleren aktiveres, og viskeren bevæger sig et par gange.

Bagrudevisker/-vasker ⇨ 87.

Klimaanlæg

El-bagrude

Varmen betjenes ved at trykke på REAR.

El-bagrude ⇨ 40.

El-opvarmet forrude

Varmen betjenes ved at trykke på .

El-opvarmet forrude ⇨ 40.

El-opvarmede sidespejle

Tryk på REAR aktiverer også de el-opvarmede sidespejle.

El-opvarmede sidespejle ⇨ 37.

Afdugning og afrimning af ruderne, airconditionsystem

- Tryk på FRONT: blæseren skifter automatisk til højere hastighed og luften ledes mod forruden.
- Sæt temperaturknappen på det varmeste niveau.
- Tænd airconditionsystemet **A/C**, hvis det er nødvendigt.
- Tænd for el-bagruden REAR.
- Åbn eventuelt ventilationsspjældene i siderne, og ret dem mod sideruderne.

Airconditionsystem ⇨ 144.

Afdugning og afrimning af ruderne, elektronisk klimastyring

- Tryk på MAX. Temperatur og luftfordeling indstilles automatisk, og blæseren kører med høj hastighed.
- Tænd airconditionsystemet A/C ON i klimaindstillingsmenuen ved at trykke på **CLIMATE**, hvis det er nødvendigt.
- Tænd for el-bagruden REAR.

Elektronisk klimastyring ⇨ 148.

Gearkasse

Manuel gearkasse

Bakgear: mens bilen står stille, trædes koblingspedalen ned. Derefter trykkes der på udløserknappen på gearvælgeren, og der sættes i gear.

Manuel gearkasse ⇨ 173.

Automatisk gearkasse

P : parkering
R : bakgear
N : frigear
D : automatisk drift
M : manuel funktion
+ : skift op
− : skift ned

Gearvælgeren kan kun føres ud af **P**, når tændingen er slået til, og der trædes på bremsen. Ved skift til **P** eller **R** skal udløserknappen trykkes ind.

Automatisk gearkasse ⇨ 169.

Start

Inden man begynder at køre, skal følgende kontrolleres:

- Dæktryk og dækkenes tilstand ⇨ 259, ⇨ 295.
- Oliestand og væskestande ⇨ 237.
- At samtlige ruder, spejle, lygter og nummerplader virker og er fri for snavs, sne og is.
- At spejle, sæder og sikkerhedsseler er korrekt indstillet ⇨ 35, ⇨ 45, ⇨ 54.
- Bremsernes funktion ved lav hastighed. Det gælder især, hvis der er fugt på bremserne.

Start af motoren

- Manuel gearkasse: træd på koblings- og bremsepedalen.
- Automatisk gearkasse: træd på bremsepedalen, og flyt gearvælgeren til **P** eller **N**.
- Træd ikke på speederen.

- Tryk kort på **Engine Start/Stop**.
- Motoren starter efter en kort forsinkelse.

Start af motoren ⇨ 159.

Stop-start-system

Hvis bilen kører med lav hastighed eller holder stille, og visse betingelser er opfyldt, aktiveres et Autostop.

Et Autostop indikeres af nålen ved **AUTOSTOP**-positionen på omdrejningstælleren.

En genstart indikeres af nålen ved tomgangs-positionen på omdrejningstælleren.

Stop-start-system ⇨ 161.

Parkering

⚠Advarsel

- Parker aldrig bilen på en letantændelig overflade. Udstødningssystemets høje temperatur kan antænde overfladen.
- Aktiver altid parkeringsbremsen. Træk i kontakten Ⓟ i ca. et sekund og se efter, om kontrollampen Ⓟ tænder.

  Den elektriske parkeringsbremse er aktiveret, når kontrollampen Ⓟ lyser ⇨ 104.
- Sluk for motoren.
- Hvis bilen holder på et plant underlag eller en stigning, sættes den i 1. gear, hhv. gearvælgeren sættes i stilling **P**, inden tændingen slås fra. På en stigning drejes forhjulene desuden væk fra kantstenen.

  Hvis bilen holder på en skråning, sættes den i bakgear, eller gearvælgeren sættes i stilling **P**, inden tændingen slås fra. Desuden drejes forhjulene ind mod kantstenen.
- Luk ruderne og soltaget.
- Slå tændingen fra med strømknappen. Rattet drejes, indtil man kan mærke, at ratlåsen aktiveres.

- Lås bilen ved at trykke på knappen på dørhåndtaget.

  Aktiver tyverialarmen ⇨ 33.
- Motorens køleblæsere kan fortsætte med at arbejde, efter at der er blevet slukket for motoren ⇨ 236.

Forsigtig

For at skåne turboladeren skal bilen efter høje motoromdrejningstal eller høj motorbelastning gå et kort stykke tid med lavt omdrejningstal eller i tomgang i ca. 30 sekunder, før motoren slukkes.

Elektronisk nøglesystem ⇨ 19,
Henstillen af bilen i længere tid ⇨ 235.

Nøgler, døre og ruder

Nøgler, låse **19**
Elektronisk nøglesystem 19
Lagrede indstillinger 21
Centrallås 21
Automatisk låsning 25
Børnesikring 26
Døre **27**
Lastrum 27
Bilens sikkerhed **32**
Tyverisikring 32
Tyverialarm 33
Startspærre 35
Sidespejle **35**
Konvekse spejle 35
Elektrisk indstilling 35
Indfældelige spejle 36
Opvarmede spejle 37
Automatisk nedblænding 37
Parkeringsassistent 37
Indvendige spejle **37**
Manuel nedblænding 37
Automatisk nedblænding 38
Ruder **38**
Forrude 38
El-ruder 38
El-opvarmet bagrude 40
El-opvarmet forrude 40
Solskærme 40
Tag **41**
Soltag 41

Nøgler, låse

Elektronisk nøglesystem

Muliggør en nøglefri drift af følgende funktioner:

- centrallås ⇨ 21
- tilslutning af tændingen og start af motoren ⇨ 159

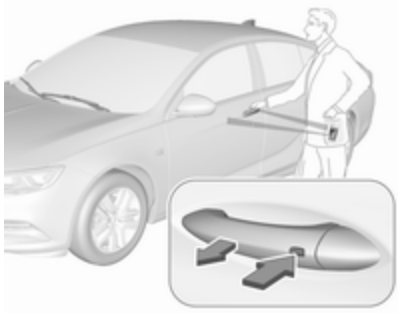

Føreren skal blot have den elektroniske nøgle på sig.

Derudover omfatter den elektroniske nøgle samme funktion som fjernbetjeningen:

- centrallås
- tyverialarm
- el-betjente ruder

Havariblinket aktiveres ved betjening.

Håndter enheden forsigtigt og beskyt mod fugt og høje temperaturer. Undgå unødig betjening.

Bemærkninger
Læg ikke den elektroniske nøgle i bagagerummet.

Udskiftning af batteriet i den elektroniske nøgle

Udskift straks batteriet, når systemet ikke fungerer korrekt, eller rækkevidden forringes. En meddelelse i førerinformationscenteret ⇨ 121 angiver, at batteriet skal udskiftes.

Batterier hører ikke hjemme i husholdningsaffaldet. De skal afleveres i hertil indrettede indsamlingskasser eller på genbrugsstationer.

Udskiftning:

1. Tryk på knappen bag på den elektroniske nøgleenhed, og træk nøglebladet ud af huset.

2. Isæt nøglebladet igen ca. 6 mm og drej nøglen for at åbne huset. Yderligere isætning af nøglebladet kan beskadige huset.
3. Fjern og udskift batteriet. Brug et batteri af typen CR 2032 eller tilsvarende. Læg mærke til batteriets placering.
4. Luk huset og isæt nøglebladet.

Batterier hører ikke hjemme i husholdningsaffaldet. De skal afleveres i hertil indrettede indsamlingskasser eller på genbrugsstationer.

Fejl

Hvis aktivering af centrallåsen ikke er mulig, eller hvis motoren ikke kan startes, kan det skyldes følgende:

- Fejl i elektronisk nøgle.
- Den elektroniske nøgle er uden for modtageområdet.
- Batterispændingen er for lav.
- Centrallåsen er blevet aktiveret gentagne gange umiddelbart efter hinanden, hvorved systemet er blevet overbelastet. Strømforsyningen afbrydes kortvarigt.
- Forstyrrelser på grund af radiobølger fra andre kilder med høj effekt.

Fejlårsagen afhjælpes ved at ændre den elektroniske nøgles position.

Manuel oplåsning ⇨ 21.

Lagrede indstillinger

Når tændingen slås fra, gemmes følgende indstillinger automatisk af den elektroniske nøgle:

- Automatisk klimastyring
- Lygter
- Infotainment-system
- Centrallås
- Sportsfunktionsindstillinger
- Komfortindstillinger

De gemte indstillinger anvendes automatisk, næste gang tændingen slås til med den gemte elektroniske nøgle ⇨ 19.

Det forudsætter, at **Personalisering (fører)** er aktiveret i de personlige indstillinger på info-displayet. Funktionen skal indstilles for hver elektronisk nøgle, der benyttes. Statusændringen er kun tilgængelig efter låsning og oplåsning af bilen.

Elsædets tildelte hukommelsesstilling huskes automatisk, når der sættes tænding på bilen, og **Auto Memory Recall** aktiveres på Informationsdisplayet for den lagrede elektroniske nøgle.

Elektrisk indstilleligt sæde ⇨ 47.

Individuelle indstillinger ⇨ 122.

Centrallås

Oplåsning og låsning af døre, bagagerum og tankklap.

Hvis der trækkes i et indvendigt dørhåndtag, oplåses den pågældende dør. Hvis der trækkes i håndtaget én gang til, åbnes døren.

Bemærkninger
I tilfælde af uheld, hvor airbaggene eller selestrammerne blev udløst, oplåses bilen automatisk.

Bemærkninger
Kort tid efter oplåsning med den elektroniske nøgle, låses dørene automatisk, hvis ingen af dørene er åbnet. Det er en forudsætning, at indstillingen er aktiveret i de individuelle indstillinger ⇨ 122.

Elektronisk nøglesystems funktion

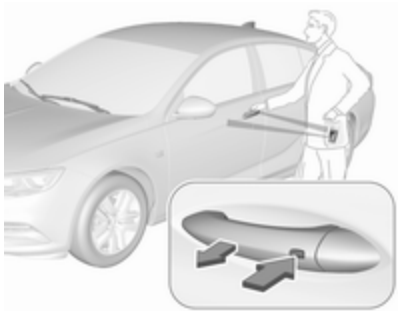

Den elektroniske nøgle skal være uden for bilen, inden for en afstand af ca. en meter i den relevante dørside.

Oplåsning

Tryk på knappen på det pågældende udvendige dørhåndtag, og træk i håndtaget.

Oplåsningsfunktion kan indstilles i menuen for individuelle indstillinger i informationsdisplayet. Der kan vælges to indstillinger:

- Alle døre, lastrummet og tankklappen låses op ved at trykke én gang på knappen på et af de udvendige dørhåndtag.
- Kun førerdøren, lastrummet og tankklappen låses op ved at trykke én gang på knappen på førerdørens udvendige dørhåndtag. Til oplåsning af alle døre skal du trykke to gange på knappen.

Indstillingen kan ændres i menuen **Indstillinger** i info-display. Individuelle indstillinger ⇨ 122.

Låsning

Tryk på knappen på et udvendigt dørhåndtag.

Alle døre, lastrummet og tankklappen låses.

Systemet låser kun, hvis et af følgende gør sig gældende:

- Der er gået mere end fem sekunder siden oplåsning.
- Der er trykket to gange på knappen på et udvendigt håndtag i løbet af fem sekunder for at oplåse bilen.
- En dør er blevet åbnet, og alle døre er nu lukket.

Hvis førerdøren ikke er lukket rigtigt, eller den elektroniske nøgle stadig befinder sig i bilen, eller tændingen ikke er slået fra, vil låsningen ikke blive udført.

Hvis der har været to eller flere elektroniske nøgler i bilen, og tændingen har været tilsluttet én gang, låser funktionen dørene, selvom bare én elektronisk nøgle er taget ud af bilen.

Oplåsning og åbning af bagklap

Bagklappen kan oplåses og betjenes håndfrit ved at bevæge foden under bagkofangeren eller ved at trykke på touchpad-kontakten under logomærket, når den elektroniske nøgle er inden for rækkevidde. Dørene forbliver låst. Bagagerum ⇨ 27.

Betjening med knapper på den elektroniske nøgle

Centrallåsen kan også betjenes med knapperne på den elektroniske nøgle.

Oplåsning

Tryk på 🔓.

Oplåsningsfunktion kan indstilles i menuen for individuelle indstillinger i informationsdisplayet. Der kan vælges to indstillinger:

- Alle døre, lastrummet og tankklappen låses op ved at trykke én gang på 🔓.
- Kun førerdøren og tankklappen låses op, hvis der trykkes én gang på 🔓. Alle døre låses op ved at trykke to gange på 🔓.

Vælg den relevante indstilling i **Indstillinger**, ➧ **Bil** på informationsdisplayet.

Informationsdisplay ⇨ 116.

Individuelle indstillinger ⇨ 122.

Indstillingen kan gemmes i den benyttede nøgle. Lagrede indstillinger ⇨ 21.

Låsning

Lukning af døre, bagagerum og tankklap.

Tryk på 🔒.

Hvis førerdøren ikke er lukket rigtigt, aktiveres centrallåsen ikke.

Passiv låsning

Automatisk låsning ⇨ 25.

Bekræftelse

Centrallåsens funktion bekræftes af havariblinket. Det er en forudsætning, at indstillingen er aktiveret i individuelle indstillinger ⇨ 122.

Centrallåseknapper

Låser eller oplåser alle døre, lastrum og tankklap fra kabinen via en kontakt på førerdørens panel.

Tryk på 🔒 for at låse. Lampen i knappen lyser.

Tryk på 🔓 for at låse op.

Betjening med nøglen i tilfælde af fejl i centrallåsen

I tilfælde af en fejl, f.eks. hvis bilens batteri eller batteriet i den elektroniske nøgle er afladet, kan førerdøren låses eller oplåses med nøglebladet.

Tryk på knappen på den elektroniske nøgle og træk nøglebladet ud.

Låsecylinderen i førerdøren dækkes af et dæksel.

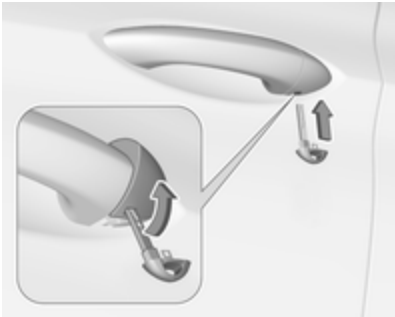

Før nøglebladet ind i fordybningen nederst på dækslet og drej nøglen opad.

Manuel oplåsning

Førerdøren oplåses manuelt ved at sætte nøglebladet i låsecylinderen og dreje det.

De øvrige døre kan åbnes ved at trække to gange i det indvendige håndtag eller ved at trykke på 🔓 i førerdørens panel. Lastrummet og tankklappen oplåses muligvis ikke.

Når tændingen slås til, deaktiveres tyverisikringen.

Manuel låsning

Tryk på den indvendige låseknap på alle døre undtagen førerdøren, henholdsvis tryk på 🔒 i førerdørens panel. Luk derefter førerdøren og lås den udefra ved at dreje nøglen i låsecylinderen. Tankklappen og bagklappen låses muligvis ikke.

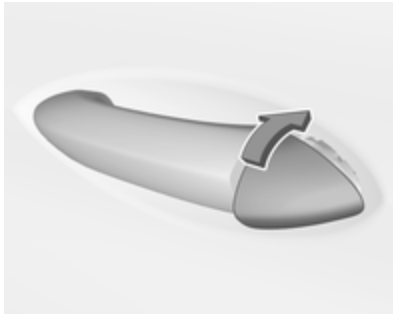

Efter låsning skal dækslet sættes på låsecylinderen igen. Sæt dækslets underside i fordybningerne, drej og tryk på dækslet, indtil dets overside går i indgreb.

Automatisk låsning

Automatisk låsning efter igangsætning

Denne sikkerhedsfunktion kan indstilles til automatisk at låse alle døre, lastrummet og tankklappen, så snart bilen begynder at køre og en vis hastighed overskrides.

Når bilen holder stille efter kørsel, låses den automatisk op, så snart nøglen tages ud af tændingslåsen, eller med det elektroniske nøglesystem, når tændingen afbrydes.

Aktivering og deaktivering af automatisk låsning kan indstilles på menuen **Indstillinger** ➧ **Bil** på informationsdisplayet.

Informationsdisplay ⇨ 116.

Individuelle indstillinger ⇨ 122.

Indstillingen kan gemmes for hver elektronisk nøgle, der benyttes ⇨ 21.

Automatisk genlåsning efter oplåsning

Denne funktion kan indstilles til automatisk at låse alle døre, lastrummet og tankklappen kort tid efter oplåsning med fjernbetjeningen eller den elektroniske nøgle, hvis ingen af dørene er åbnet.

Aktivering og deaktivering af automatisk genlåsning kan indstilles på menuen **Indstillinger ➧ Bil** på informationsdisplayet.

Informationsdisplay ⇨ 116.

Individuelle indstillinger ⇨ 122.

Indstillingen kan gemmes for hver elektronisk nøgle, der benyttes ⇨ 21.

Passiv låsning

Denne funktion låser automatisk bilen efter nogle sekunder, hvis en elektronisk nøgle tidligere er blevet genkendt inde i bilen, alle døre derefter er blevet lukket, og den elektroniske nøgle ikke længere er inde i bilen.

Hvis den elektroniske nøgle stadig befinder sig i bilen, eller tændingen ikke er afbrudt, er passiv låsning ikke mulig.

Hvis der har været to eller flere elektroniske nøgler i bilen, og tændingen har været tilsluttet én gang, låser funktionen bilen, hvis bare én elektronisk nøgle er taget ud af bilen.

For at forhindre passiv låsning af bilen, f.eks. under brændstofpåfyldning, eller hvis der er passagerer i bilen, skal systemet deaktiveres.

Systemet deaktiveres ved at trykke på centrallåseknappen 🔓 i nogle sekunder, mens døren er åben. Et hørbart signal lyder tre gange som bekræftelse af deaktivering. Funktionen forbliver deaktiveret, indtil der trykkes på centrallåseknappen 🔒, eller tændingen slås til.

Aktivering og deaktivering af passiv låsning kan indstilles på menuen **Indstillinger ➧ Bil** på informationsdisplayet.

Informationsdisplay ⇨ 116.

Individuelle indstillinger ⇨ 122.

Indstillingen kan gemmes for hver elektronisk nøgle, der benyttes ⇨ 21.

Børnesikring

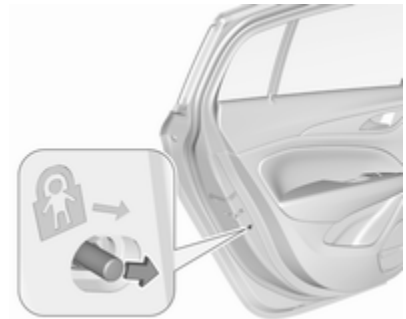

⚠ Advarsel

Brug altid børnesikring, når der sidder børn på bagsæderne.

Før stiften i bagdøren til forreste position. Døren kan ikke åbnes indefra.

Børnesikringen deaktiveres ved at føre stiften bagud.

Døre

Lastrum

Bagklap

Åbning
Grand Sport

Efter oplåsning trykkes på mærkets symbol, og bagklappen åbnes.

Sports Tourer, Country Tourer

Efter oplåsning tryk på touchpad-kontakten under bagklappens pynteliste, og åbn bagklappen manuelt.

Centrallås ⇨ 21.

Lukning

Brug grebet på indersiden.

Centrallås ⇨ 21.

El-bagklap

⚠Advarsel

El-bagklappen skal betjenes med omhu. Der er risiko for legemsbeskadigelse - det er især farligt for børn.

Hold omhyggeligt øje med den bevægelige bagklap, når den betjenes. Kontroller at intet bliver klemt under betjeningen, og at ingen står i bevægelsesområdet.

El-bagklappen kan betjenes ved at:

- Trykke ⚿ to gange på den elektroniske nøgle. For at forhindre utilsigtet åbning af bagklappen skal der trykkes længere på ⚿ end under låsning eller oplåsning.
- Håndfri betjening med bevægelsesføler under bagkofangeren.
- Touchpad-kontakten under bagklappens udvendige pynteliste og ⊂⊃ i den åbne bagklap.
- Kontakten ⊂⊃ på den indvendige side af førerdøren.

På biler med automatisk gearkasse kan bagklappen kun betjenes, når bilen holder stille og med gearvælgeren i **P**.

Blinklyset blinker, og der lyder en ringetone, når el-bagklappen er i funktion.

Bemærkninger
Betjening af el-bagklappen betjener ikke centrallåsen. For at åbne bagklappen med knappen på den elektroniske nøgle eller touchpad-kontakten under bagklappens pynteliste eller via håndfri betjening er det ikke nødvendigt at låse bilen op. En forudsætning er, at den elektroniske nøgle befinder sig uden for bilen, inden for en rækkevidde af ca. en meter fra bagklappen.

Efterlad ikke den elektroniske nøgle i lastrummet.

Lås bilen efter lukning, hvis den tidligere er låst op.

Centrallås ⇨ 21.

Betjening med den elektroniske nøgle

Tryk på ⚿ to gange for at åbne eller lukke bagklappen. For at forhindre utilsigtet åbning af bagklappen skal der trykkes længere på ⚿ end under låsning eller oplåsning.

Håndfri betjening med bevægelsesføler under bagkofangeren

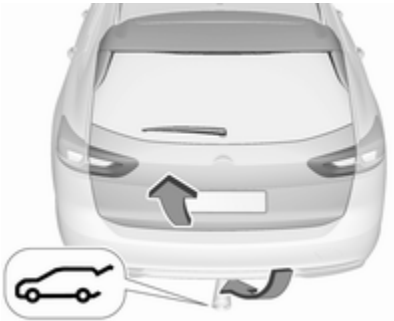

Bagklappen åbnes eller lukkes ved at flytte foden under bagkofangeren tilbage og frem i det område, hvor hologrammet projiceres på jorden. Hold ikke foden i længere tid og bevæg den ikke for langsomt under kofangeren. Den elektroniske nøgle skal være uden for bilen, inden for en afstand af ca. en meter fra bagklappen. Når fodbevægelsen registreres af sensoren, aktiverer systemet bagklappen efter en kort forsinkelse.

⚠ Fare

Berør ingen bildele under bilen under håndfri betjening. Der er risiko for personskade fra varme motordele.

Betjening med touchpad-kontakten under bagklappen udvendige pynteliste

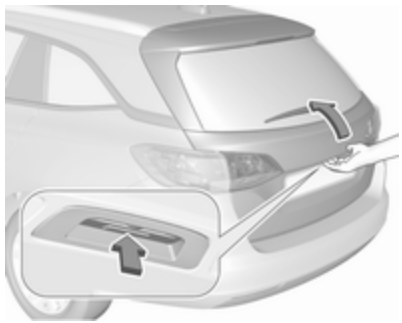

Bagklappen åbnes ved at trykke på berøringsfeltkontakten under bagklapslisten, indtil bagklappen begynder at bevæge sig. Hvis bilen er låst, skal den elektroniske nøgle være uden for bilen, inden for en afstand af ca. en meter fra bagklappen.

Bagklappen lukkes ved at trykke på i den åbne bagklap, indtil bagklappen begynder at bevæge sig.

Betjening med kontakten på den indvendige side af førerdøren

Tryk på ⚟ på den indvendige side af førerdøren, indtil bagklappen begynder at åbne eller lukke.

Standsning eller ændring af bevægelsesretning

Sådan standses bagklappens bevægelse øjeblikkeligt:

- tryk 🔑 en gang på den elektroniske nøgle eller
- tryk på touchpad-kontakten under bagklappens udvendige pynteliste eller
- tryk på ⚟ på den åbne bagklap eller
- tryk på ⚟ på den indvendige side af førerdøren.

Et nyt tryk på en af kontakterne vil omvende retningsbevægelsen.

Betjeningsfunktioner

El-bagklappen har tre betjeningsfunktioner, der styres af kontakten ⚟ i førerdøren. Funktionen ændres ved at dreje på kontakten:

- Normal funktion **MAX**: El-bagklappen åbnes til maksimal højde.
- Mellemfunktion **3/4**: El-bagklappen åbnes til en reduceret højde, der kan indstilles.
- Program **Off**: Bagklappen kan kun åbnes/lukkes manuelt.

Indstilling af reduceret åbningshøjde i mellemfunktion

1. Drej betjeningsfunktionskontakten til **3/4**.
2. Åbn el-bagklappen med én af betjeningskontakterne.
3. Stands bevægelsen i den ønskede højde ved at trykke på én af betjeningskontakterne. Ved behov bevæges den standsede bagklap til ønsket position.

4. Tryk på og hold knappen ⌓ på den indvendige side af den åbne bagklap i 3 sekunder.

Bemærkninger
Justering af åbningshøjde skal programmeres til jordniveau.

En ringetone indikerer den nye indstilling, og blinklyset vil blinke. Den mindskede højde kan kun indstilles ved en åbningsvinkel på over 30°.

Når fingerhjulet i førerdøren drejes til mellemfunktion **3/4**, standser el-bagklappen i den nyindstillede position.

Bagklappen kan kun holdes åben, hvis en minimumshøjde overskrides (minimum åbningsvinkel fra 30°). Åbningshøjden kan ikke programmeres under den højde.

Sikkerhedsfunktion
Hvis el-bagklappen støder på en forhindring ved åbning eller lukning, vendes bevægelsesretningen automatisk lidt i modsat retning. Flere forhindringer under en strømcyklus deaktiverer funktionen. I så fald lukkes eller åbnes bagklappen manuelt.

El-bagklappen har klemmeføler på sidekanterne. Hvis følerne registrerer forhindringer mellem bagklap og chassis, åbnes bagklappen, indtil den aktiveres igen eller lukkes manuelt.

Sikkerhedsfunktionen angives af en advarselsklokke.

Fjern alle forhindringer før normal el-betjening genoptages.

Hvis bilen er udstyret med fabriksmonteret anhængertræk, og en anhænger er forbundet elektrisk, kan el-bagklappen kun åbnes med berøringsfeltkontakten eller lukkes med ⌓ i den åbne bagklap. Sørg for, at der ikke er nogen forhindringer i bevægelsesområdet.

Overbelastning
Hvis el-bagklappen betjenes gentagne gange med kort interval, deaktiveres funktionen i nogen tid. Bevæg bagklappen manuelt til endestillingen for at nulstille systemet.

Generelle anvisninger om betjening af bagklap

⚠ Fare

Ved transport af f.eks. store genstande må man ikke køre med bagklappen åben eller på klem, da giftige udstødningsgasser, der ikke kan ses eller lugtes, kan trænge ind i bilen. Dette kan medføre bevidstløshed og tilmed dødsfald.

Forsigtig

Inden bagklappen åbnes, skal man kontrollere, om der er forhindringer oven over, f.eks. en garageport, for at undgå skader på bagklappen. Kontroller altid bevægelsesområdet oven over og bag bagklappen.

Bemærkninger
Hvis der monteres visse typer tungt tilbehør på bagklappen, kan det betyde, at denne ikke kan holdes i åben position.

Bemærkninger
Betjeningen af el-bagklappen deaktiveres, hvis bilbatteriets opladning er lav. I et sådant tilfælde er det heller ikke sikkert, at bagklappen kan betjenes manuelt.

Bemærkninger
Når el-bagklappen er deaktiveret, og alle døre låst op, kan bagklappen kun betjenes manuelt. I dette tilfælde kræver manuel lukning af bagklappen betydeligt mere kraft.

Bemærkninger
Ved lave udetemperaturer åbner bagklappen muligvis ikke helt af sig selv. I givet fald skal bagklappen løftes manuelt til sin normale slutstilling.

Bilens sikkerhed

Tyverisikring

⚠ Advarsel

Brug ikke denne funktion, hvis der befinder sig personer i bilen! Dørene kan ikke låses op indefra.

Alle døre sikres, så de ikke kan åbnes. Alle døre skal være lukket, ellers kan tyverisikringen ikke aktiveres.

Når bilen låses op, slås den mekaniske tyverisikring fra. Dette er ikke muligt med centrallåsknappen.

Aktivering

Tryk på 🔒 på den elektroniske nøgle to gange i løbet af fem sekunder.

Tyverialarm

Tyverialarmen er kombineret med det tyverisikrede låsesystem.

Den overvåger:

- døre, bagklap, motorhjelm
- kabinen samt det tilgrænsende lastrum
- bilens hældning, f.eks. hvis den er løftet
- tænding

Aktivering

Alle døre skal være lukkede, og den elektroniske nøgle må ikke befinde sig i bilen. Ellers kan systemet ikke aktiveres.

- selvaktiverende 30 sekunder efter låsning af bilen ved at trykke på knappen på et udvendigt dørhåndtag.

- direkte ved to korte tryk på 🔒 i løbet af fem sekunder.
- med passiv låsning aktiveret: aktiveres kortvarigt efter passiv låsning.

Bemærkninger

Ændringer i kabinen, f.eks. brugen af sædebetræk samt åbne ruder eller soltag, kan påvirke kabineovervågningens funktion.

Aktivering uden kabine- og hældningsovervågning

Sluk for kabine- og hældningsovervågningen, når der efterlades dyr i bilen, da store mængder ultralydssignaler eller bevægelser udløser alarmen. Den skal også slukkes, når bilen befinder sig på en færge eller et tog.

1. Luk bagklappen, motorhjelmen, ruderne og soltaget.
2. Tryk på . Lysdioden i knappen lyser i op til 10 minutter.
3. Luk dørene.
4. Aktiver tyverialarmen.

Der vises en statusmeddelelse i førerinformationscentret.

Status-lysdiode

Status-lysdioden er integreret i føleren øverst på instrumentpanelet.

Status i de første 30 sekunder efter aktivering af tyverialarmen:

Diode tændt	:	test, armeringsforsinkelse
Dioden blinker hurtigt	:	døre, bagklap eller motorhjelm ikke lukket korrekt, eller fejl i systemet

Status efter at systemet er armeret:

Dioden blinker langsomt	:	systemet er armeret

Ved fejl søges hjælp på et værksted.

Deaktivering

Ved oplåsning af bilen ved at trykke på knappen på et udvendigt dørhåndtag deaktiveres tyverialarmen.

Den elektroniske nøgle skal være uden for bilen, inden for en afstand af ca. en meter i den relevante dørside.

Systemet deaktiveres ikke ved oplåsning af førerdøren med nøglen eller med centrallåseknappen i kabinen.

Alarm

Når alarmen udløses, lyder alarmhornet, og havariblinket blinker samtidig. Antallet og varigheden af alarmsignalerne er fastlagt i lovgivningen.

Tyverialarmen deaktiveres ved at trykke på , ved at trykke på kontakten på dørhåndtaget med elektronisk nøglesystem eller ved at slå tændingen til.

En udløst alarm, som ikke er blevet afbrudt af føreren, indikeres ved havariblinkene. De blinker hurtigt tre gange, næste gang bilen låses op med den elektroniske nøgle. Desuden vises en advarselsmeddelelse i førerinformationscenteret, når tændingen er blevet slået til.

Fejlmeddelelser ⇨ 121.

Hvis bilens batteri skal frakobles (f.eks. ved vedligeholdelsesarbejde), skal alarmen deaktiveres på følgende måde: Slå tændingen til og derefter fra, og frakobl derefter bilens batteri inden for 15 sekunder.

Startspærre

Startspærren aktiveres automatisk.

Hvis kontrollampen 🔒 blinker, når tændingen er slået til, er der en fejl i systemet. Motoren kan ikke startes. Afbryd tændingen og forsøg at starte igen. Prøv igen med nøglen i senderlommen. Betjening på biler med elektronisk nøglesystem ved svigt ⇨ 158.

Hvis kontrollampen 🔒 fortsat blinker, prøv da at starte motoren med reservenøglen.

Søg hjælp på et værksted.

Bemærkninger
Radiofrekvensidentifikation (RFID)-tags kan gribe forstyrrende ind i nøglens funktion. Den bør ikke befinde sig i nærheden af nøglen under start af bilen.

Bemærkninger
Startspærren låser ikke dørene. Når bilen forlades, skal den derfor altid låses og tyverialarmen ⇨ 21, ⇨ 33 kobles til.

Kontrollampe 🔒 ⇨ 107.

Sidespejle

Konvekse spejle

Det konvekse sidespejl i førersiden indeholder et asfærisk område og reducerer blinde vinkler. Spejlets form får genstande til at se mindre ud, og dette påvirker evnen til at bedømme afstande.

Blindzoneassistent til siden ⇨ 210.

Elektrisk indstilling

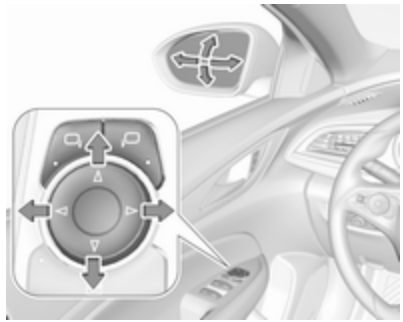

Vælg det relevante sidespejl ved at skubbe på ⊡ for venstre spejl eller ⊡ for højre spejl. Lampen i knappen viser valget.

Spejlet justeres derpå ved at bevæge knappen.

Indfældelige spejle

Af hensyn til fodgængernes sikkerhed vil sidespejlene klappe udad eller indad, hvis en fodgænger kommer til at gå ind i det med tilstrækkelig fart. Spejlet sættes på plads igen ved at trykke let på spejlhuset.

Elektrisk indfældning

Tryk på ⊡. Begge sidespejle fældes ind.

Tryk på ⊡ igen, så begge sidespejle indstilles i udgangspositionen.

Hvis et elektrisk indfældet spejl fældes ud manuelt, er det kun det andet spejl, der fældes ud elektrisk, når der trykkes på knappen ⊡.

Spejlindfældning med elektronisk nøgle

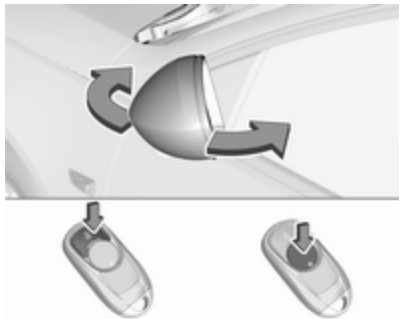

Tryk på 🔒 igen efter låsning i ét sekund for at fælde spejlene ind.

Tryk på 🔓 igen efter oplåsning i ét sekund for at fælde spejlene ud.

Denne funktion kan aktiveres og deaktiveres under Individuelle indstillinger.

Individuelle indstillinger ⇨ 122.

Indstillingerne lagres automatisk i den nøgle, der benyttes ⇨ 21.

Opvarmede spejle

Betjenes ved at trykke på ⊟ sammen med den el-opvarmede bagrude. Lampen i knappen lyser.

Opvarmningen er kun i funktion, når motoren er i gang, og den afbrydes automatisk efter et kort stykke tid.

Automatisk nedblænding

Blænding når man følger køretøjer om natten, reduceres automatisk ved at nedblænde sidespejlet i førersiden.

Parkeringsassistent

På spejle med indstillingshukommelse rettes sidespejlene automatisk mod baghjulene som parkeringshjælp, når der skiftes til bakgear, undtagen når der køres med anhænger.

Indstillingshukommelse ⇨ 47.

Aktivering eller deaktivering af denne funktion kan ændres i individuelle indstillinger.

Individuelle indstillinger ⇨ 122.

Indvendige spejle

Manuel nedblænding

Ved at justere grebet på spejlhusets underside mindskes blændingen.

Automatisk nedblænding

Blænding i mørke fra bagvedkørende trafikanter mindskes automatisk.

Ruder

Forrude

Forrudemærkater

Sæt ikke mærkater som f.eks. betalingsvejsmærkater eller lignende i forruden omkring bakspejlet. Ellers kan sensorens registreringszone og kameraets visningsområde i spejlhuset være begrænset.

Udskiftning af forrude

Forsigtig

Hvis bilen har en fremadvendt kamerasensor til førerhjælpesystemerne, er det meget vigtigt, at enhver forrudeudskiftning foretages nøjagtigt som angivet i Opels specifikationer. Ellers fungerer disse systemer muligvis ikke korrekt, og der er risiko for uventet adfærd og/eller meddelelser fra disse systemer.

Forsigtig

Hvis bilen er udstyret med et Head-up-display, er det meget vigtigt, at en udskiftning af forruden udføres præcist i henhold til Opels specifikationer. Ellers fungerer systemet muligvis ikke korrekt, og billedet kan blive uskarpt.

El-ruder

⚠ Advarsel

El-betjente ruder skal betjenes med omhu. Der er risiko for legemsbeskadigelse - det er især farligt for børn.

Hvis der er børn på bagsæderne, skal børnesikringen for el-ruderne aktiveres.

Hold øje med ruder under lukning. Sørg for, at intet kommer i klemme.

Tænd for tændingen for at betjene el-ruderne. Bibeholdt strøm ved slukket motor ⇨ 159.

De enkelte ruder betjenes med ⊏A⊐ ved at trykke for at åbne eller trække for at lukke.

Træk eller tryk let til første hak: ruden kører op eller ned, så længe kontakten aktiveres.

Et kraftigt tryk eller træk til andet hak, hvorefter kontakten slippes: ruden kører helt ned eller op med sikkerhedsfunktionen aktiveret. Bevægelsen kan standses ved at aktivere kontakten igen i samme retning.

Sikkerhedsfunktion

Hvis ruden møder modstand halvvejs eller længere oppe under automatisk lukning, vil den straks stoppe og åbne automatisk igen.

Udkobling af sikkerhedsfunktion

I tilfælde af problemer med at lukke på grund af frost eller lignende skal du slå tændingen til, og derefter trække kontakten til første hak og holde. Ruden kører op uden aktiveret sikkerhedsfunktion. Bevægelsen standes ved at slippe knappen.

Børnesikring for bagruder

El-ruderne i bagdørene deaktiveres ved at trykke på ⊠, hvorved lysdioden tændes. Ruderne aktiveres ved at trykke på ⊠ igen.

Betjening af ruderne udefra

Ruderne kan fjernbetjenes udefra.

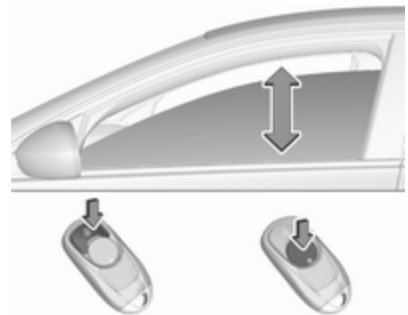

Tryk på 🔒 i mere end to sekunder for at åbne ruderne.

Tryk på 🔓 i mere end to sekunder for at lukke ruderne.

Slip knappen for at standse rudens bevægelse.

Hvis ruderne er helt åbne eller lukkede, blinker havariblinket to gange.

Overbelastning

Hvis ruderne aktiveres hyppigt inden for kort tid, slås ruderne funktion fra i et stykke tid.

Intialisering af el-ruderne

Hvis ruderne ikke kan lukkes automatisk (f.eks. hvis bilens batteri har været frakoblet), vises der en advarselsmeddelelse i førerinformationscentret.

Fejlmeddelelser ⇨ 121.

Rudernes elektronik aktiveres således:

1. Luk dørene.
2. Tilslut tændingen.
3. Træk i kontakten, indtil ruden er lukket, og bliv ved med at trække i yderligere to sekunder.
4. Skub kontakten, indtil ruden er helt åben, og bliv ved med at skubbe i yderligere to sekunder.
5. Gentag dette for alle vinduer.

El-opvarmet bagrude

Betjenes ved at trykke på REAR sammen med el-opvarmede sidespejle. Lampen i knappen lyser.

Opvarmningen er kun i funktion, når motoren er i gang, og den afbrydes automatisk efter et kort stykke tid.

El-opvarmet forrude

Betjenes ved at trykke på . Lampen i knappen lyser.

Opvarmningen er kun i funktion, når motoren er i gang, og den afbrydes automatisk efter et kort stykke tid.

Hvis der trykkes på en gang til i samme tændingscyklus, kan varmen fortsætte med at køre i yderligere tre minutter.

Solskærme

Når solskærmen vippes ned og eventuelt drejes ud mod siden, beskytter den mod blænding.

Spejlenes afdækning bør være lukket under kørsel.

Der findes en billetholder på bagsiden af solskærmen.

Tag

Soltag

⚠ Advarsel

Soltaget skal betjenes med omhu. Der er risiko for legemsbeskadigelse - det er især farligt for børn.

Hold øje med bevægelige dele ved aktiveringen. Sørg for, at intet kommer i klemme.

Tænd for tændingen for at betjene soltaget.

Åbne og lukke

Skub forsigtigt SLIDE eller til første hak: soltaget åbnes eller lukkes, så længe der trykkes på kontakten.

Skub SLIDE eller til andet hak og slip: soltaget åbnes eller lukkes automatisk. Under lukning er sikkerhedsfunktionen aktiveret. Bevægelsen stoppes ved at aktivere knappen igen.

Hæve og sænke

Tryk på TILT eller : soltages hæves eller lukkes automatisk. Under lukning er sikkerhedsfunktionen aktiveret.

Solafskærmning

Solafskærmningen betjenes manuelt.

Solafskærmningen lukkes og åbnes ved at skyde den frem og tilbage. Når soltaget er åbent, er solafskærmningen altid åben.

Generelle anvisninger

Sikkerhedsfunktion

Hvis soltaget møder modstand under den automatiske lukning, stopper det straks og åbner igen.

Udkobling af sikkerhedsfunktion

I tilfælde af problemer, f.eks. som følge af frost, skal knappen 🚗 trykkes ind til andet hak. Soltaget lukker med sikkerhedsfunktionen deaktiveret. Bevægelsen standes ved at slippe knappen.

Lukning af soltag udefra

Soltaget kan lukkes med fjernbetjeningen udefra.

Tryk på 🔒 i mere end to sekunder for at lukke soltaget.

Slip knappen for at standse bevægelsen.

Initialisering efter et strømsvigt

Efter et strømsvigt vil det måske kun være muligt at betjene soltaget i et begrænset omfang. Få systemet initialiseret på et værksted.

Sæder, sikkerhed

Hovedstøtter **43**
Forsæder **45**
Siddestilling 45
Manuel sædeindstilling 46
Elektrisk sædeindstilling 47
Armlæn 51
Sædevarme 51
Ventilation 52
Massage 52
Bagsæder **52**
Armlæn 52
Varme 53
Sikkerhedsseler **53**
Trepunktssele 54
Airbags **55**
Frontairbags 59
Sideairbags 59
Gardinairbags 60
Deaktivering af airbag 60
Barnesæder **62**
Placering af barnesæder 64
Beskyttelsessystem for fodgængere **67**
Aktiv motorhjelm 67

Hovedstøtter

Hovedstøtternes position

⚠ Advarsel

Kør kun med korrekt indstillet hovedstøtte.

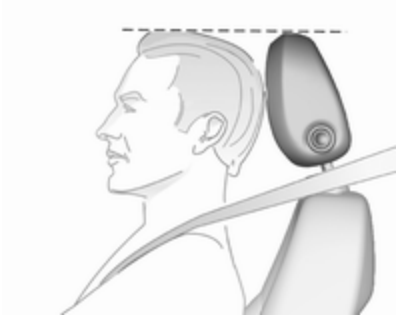

Hovedstøttens øverste kant bør befinde sig ved toppen af hovedet. Hvis personen er for høj til, at dette er muligt, skal hovedstøtten være i højest mulige position, og hvis personen ikke er tilstrækkelig høj til, at hovedstøtten kan være i højde med øjnene, skal hovedstøtten være i lavest mulige position.

Indstilling

Hovedstøtter på forsæderne

Højdeindstilling

Tryk på udløserknappen, indstil højden og lad støtten gå i hak.

Vandret indstilling

Tryk på udløserknappen og træk hovedstøttens polstring langsomt fremad. Den går i hak i flere positioner.

Hovedstøtter på bagsæderne

Højdeindstilling
Træk hovedstøtten opad eller skub den nedad ved at trykke på låsefjedrene.

Afmontering af bageste hovedstøtter
Fx for forlængelse af lastrum ⇨ 71.

Tryk på begge låsefjedre, træk hovedstøtten opad, og tag den af.

Forsæder

Siddestilling

⚠ Advarsel

Kør kun med korrekt indstillede sæder.

⚠ Fare

Af hensyn til sikker airbagudløsning må man ikke sidde tættere på rattet end 25 cm.

⚠ Advarsel

Indstil aldrig sæderne under kørslen. De kan flytte sig mere end tilsigtet.

⚠ Advarsel

Opbevar aldrig nogen genstande under sæderne.

- Skub bagdelen så langt tilbage mod ryglænet som muligt. Indstil afstanden fra sædet til pedalerne således, at benene er let bøjede, når pedalerne trædes helt ned. Skub højre forsæde så langt tilbage som muligt.
- Indstil sædehøjden til den fornødne højde. Der skal sikres frit udsyn til alle sider og alle displayinstrumenter. Der skal være mindst en håndsbredde mellem hoved og tagramme. Lårene skal hvile let på sædet uden at trykke.
- Skub skuldrene så langt tilbage mod ryglænet som muligt. Indstil ryglænshældningen så det er nemt at nå rattet, når armene er let bøjet. Når rattet drejes, skal der stadig være kontakt mellem skuldre og ryglæn. Ryglænene må ikke hælde for langt bagud. Vi anbefaler en maksimal hældningsvinkel på ca. 25°.
- Indstil sædet og rattet på en sådan måde, at håndleddene hviler oven på den øverste del af rattet, mens armen er helt udstrakt og skuldrene mod ryglænet.
- Indstilling af rat ⇨ 84.
- Indstilling af hovedstøtte ⇨ 43.
- Indstil den indstillelige lårstøtte, så der er en afstand på ca. to fingres bredde mellem sædekant og knæhase.
- Indstil lændestøtten, så den understøtter rygsøjlens naturlige form.

Manuel sædeindstilling

Kør kun med sæder og ryglæn sat i hak.

Længdeindstilling

Træk bøjlen opad, forskyd sædet, slip bøjlen. Prøv at bevæge sædet frem og tilbage for at sikre, at det er fastlåst.

Ryglænets hældning

Drej håndhjulet. Læn Dem ikke mod ryglænet under indstillingen.

Sædehøjde

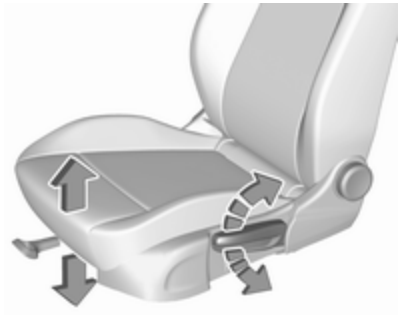

Pumpebevægelser med håndtaget

opad : sædet hæves
nedad : sædet sænkes

Sædehældning

Tryk på kontakten

opad : forkanten hæves
nedad : forkanten sænkes

Lændestøtte

Indstil lændestøtten med firevejs-knappen, så den passer til personen på sædet.

Hæve/sænke lændestøtte: tryk knappen op eller ned.

Større/mindre lændestøtte: tryk knappen fremad eller bagud.

Indstillelig lårstøtte

Træk i grebet og forskyd lårstøtten.

Elektrisk sædeindstilling

⚠Advarsel

Pas på ved betjening af de el-indstillelige sæder. Der er risiko for kvæstelse, især for børn. Genstande kan komme i klemme.

Hold øje med sæderne, når de indstilles. Bilens passagerer bør informeres om dette.

Længdeindstilling

Før kontakten fremad/bagud.

Sædehøjde

Før kontakten opefter/nedefter.

Sædehældning

Vip den forreste del af kontakten opad/nedad.

Ryglænets hældning

Vip kontakten fremad/bagud.

Lændestøtte

Indstil lændestøtten med firevejsknappen, så den passer til personen på sædet.

Hæve/sænke lændestøtte: tryk knappen op eller ned.

Større/mindre lændestøtte: tryk knappen fremad eller bagud.

Indstillelig lårstøtte

Træk i grebet og forskyd lårstøtten.

Sidehynde

Indstil ryglænets bredde efter behov.

Tryk på for at gøre ryglænet smallere.

Tryk på for at gøre ryglænet bredere.

Hukommelse for elektrisk sædeindstilling og sidespejle

Der kan lagres to indstillinger af førersæde og sidespejle.

Lagrede indstillinger ⇨ 21, Individuelle indstillinger ⇨ 122.

Lagring af indstilling i hukommelsen

- Indstil førersæde, og indstil derefter sidespejlene til de ønskede positioner.
- Tryk på **MEM** og **1** eller **2** samtidigt, og hold dem inde, indtil der lyder en klokke.

Fremkaldelse af lagrede positioner

Tryk på knappen **1** eller **2**, og hold knappen inde, indtil de lagrede indstillinger for sæde og sidespejle er nået. Hvis knappen slippes under sædets bevægelse, annulleres fremkaldelsen af den lagrede position.

Automatisk genkaldelse af lagrede positioner

Hukommelsespladser tildeles føreren (1 eller 2) ved brug af den pågældende nøgle og genkaldes automatisk, når tændingen slås til. Desuden angiver en meddelelse på førerinformationscentret førernummeret, som identificeret af den benyttede nøgle. Hvis tændingen slås til mere end tre gange i træk med samme nøgle, vises meddelelsen ikke igen, før der bruges en anden nøgle.

Tryk på en af knapperne for hukommelse, elindstilleligt spejl eller elindstilleligt sæde for at stoppe fremkaldelsesbevægelse.

Forudsætningen er, at **Personlige indstillinger til fører** og **Auto Memory Recall** er aktiveret i de personlige indstillinger på Informationsdisplayet.

Denne funktion kan aktiveres og deaktiveres under Individuelle indstillinger.

Vælg den relevante indstilling i **Bil**-menuen på informationsdisplayet.

Informationsdisplay ⇨ 116.

Individuelle indstillinger ⇨ 122.

Easy exit-funktion

For at kunne stige bekvemt ud af bilen kører det elindstillelige førersæde tilbage, når bilen holder stille.

For at aktivere funktionen til let udstigning:

- sæt gearstangen i stillingen **P** (automatgearkasse)
- træk parkeringsbremsen (manuel gearkasse)
- afbryd tændingen
- udtag nøglen fra tændingskontakten
- åbn førerdøren

Hvis døren allerede er åben, skal tændingen slås fra for at aktivere let udstigning.

Bevægelsen standses ved trykke på en af knapperne til hukommelsen eller elektrisk indstilleligt sæde.

Denne funktion kan aktiveres og deaktiveres under Individuelle indstillinger.

Vælg den relevante indstilling i **Bil**-menuen på informationsdisplayet.

Informationsdisplay ⇨ 116.

Individuelle indstillinger ⇨ 122.

Sikkerhedsfunktion

Hvis førersædet støder på modstand under bevægelsen, kan fremkaldelsen stoppe. Når forhindringen er blevet fjernet, tryk på den relevante hukommelsesknap og hold den inde i to sekunder. Prøv at fremkalde hukommelsespositionen igen. Kontakt et værksted, hvis indstillingen ikke kan kaldes frem igen.

Overbelastning

Hvis den elektriske sædeindstilling overbelastes, afbrydes strømforsyningen automatisk i kort tid.

Bemærkninger

Efter en ulykke, hvor airbaggene har været udløst, er hukommelsesfunktionen for hver positionsknap deaktiveret.

Armlæn

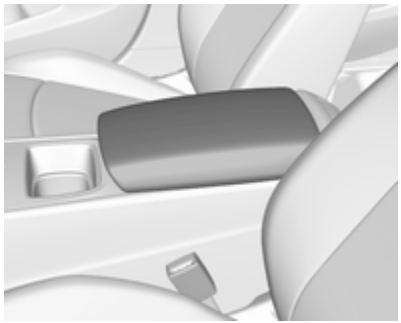

Tryk på knappen og fæld armlænet op. Under armlænet er der et opbevaringsrum og en induktiv oplader.

Induktiv opladning ⇨ 91.

Sædevarme

Indstil varmen som ønsket ved at trykke én eller flere gange på for det pågældende sæde. Kontrollampen i kontakten viser indstillingen.

Længerevarende brug på højeste indstilling anbefales ikke til personer med sart hud.

Sædevarmen reduceres automatisk fra højeste niveau til midterniveau efter 30 minutter.

Sædeopvarmning kan anvendes, når motoren i gang og under et Autostop.

Stop-start-system ⇨ 161.

Automatisk sædevarme

Afhængig af udstyret kan automatisk sædevarme aktiveres på menuen for individuelle indstillinger på informationsdisplayet.

Individuelle indstillinger ⇨ 122.

Når funktionen er aktiveret, tændes der automatisk for sædevarmen ved start af bilen. Dette afhænger af en række parametre, herunder temperaturen i kabinen, solens intensitet og retning samt temperaturindstillingen i det elektroniske klimaanlæg for fører- og passagersiden.

Efterhånden som kabinen opvarmes, reduceres sædevarmen automatisk, inden der til sidst slukkes for den. Sædevarmeniveauet under automatisk drift vises med sædevarmekontrollamper.

Hvis der ikke sidder nogen på passagersædet, tændes automatisk sædevarme ikke for dette sæde.

Man kan til enhver tid trykke på sædevarmeknapperne for at afslutte automatisk sædevarme for det pågældende sæde og i stedet regulere sædevarmen manuelt.

Ventilation

Alt efter ønsket ventilation trykkes én eller flere gange på for det pågældende sæde. Kontrollampen i kontakten viser indstillingen.

Ventilerede sæder kan anvendes, når motoren er i gang og under et Autostop.

Stop-start-system ⇨ 161.

Massage

Tryk på for at slå massagefunktionen til.

Funktionen slås fra ved at trykke på igen. Den aktuelle massageprocedure afsluttes; det kan tage nogle sekunder.

Efter ti minutter slås massagefunktionen automatisk fra.

Bagsæder

Armlæn

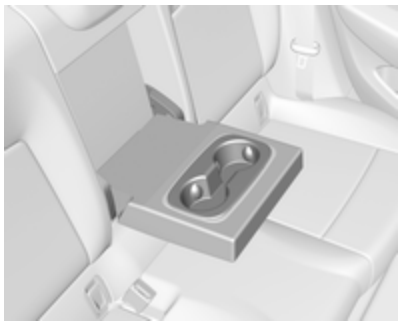

Fæld armlænet ned. Armlænet indeholder kopholdere.

Varme

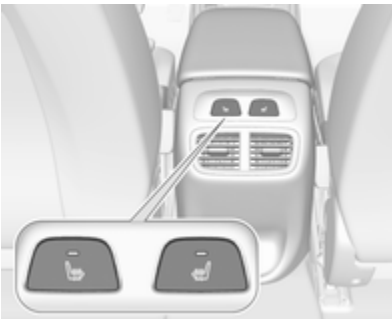

Tænd for sædevarmen ved at trykke på for det relevante udvendige bagsæde. Aktivering angives med lysdioden i knappen.

Tryk endnu en gang på for at slukke for sædevarmen.

Længerevarende brug hos personer med sart hud frarådes.

Sædeopvarmning kan anvendes, når motoren i gang og under et Autostop.

Stop-start-system ⇨ 161.

Sikkerhedsseler

Sikkerhedsselerne låses, hvis kørehastigheden sættes kraftigt op eller ned, så personerne holdes fast i siddestillingen. Dette nedsætter faren for kvæstelser betydeligt.

⚠ Advarsel

Husk altid at spænde sikkerhedsselen.

I tilfælde af et uheld vil personer, der ikke er fastspændt, være til fare for sig selv og andre personer i bilen.

Sikkerhedsselerne er beregnet til at anvendes af én person ad gangen. Autostol ⇨ 62.

Alle dele i selesystemet bør med jævne mellemrum kontrolleres for skader og tilsmudsning for at sikre, at de fungerer, som de skal.

Få beskadigede komponenter udskiftet på et værksted. Efter et uheld skal selerne og aktiverede selestrammere udskiftes af et værksted.

Bemærkninger

Sørg for at selerne ikke bliver beskadiget af sko eller skarpe genstande eller kommer i klemme. Sørg for at der ikke kan komme snavs i selernes oprulningsautomatik.

Sikkerhedssele

Hvert sæde er udstyret med en selehusker, angivet for forsæderne ved kontrollamper og ² eller for bagsæder ved symbolet i førerinformationscentret ⇨ 102.

Selekraftbegrænsere

Belastningen på kroppen reduceres ved, at selen slækkes gradvist under en kollision.

Selestrammere

I tilfælde af et sammenstød med en vis kraft - frontalt, bagfra eller fra siden - strammes for- og bagsædernes sikkerhedsseler. De forreste sikkerhedsseler og de ydre sikkerhedsseler på bagsædet strammes med én seleforstrammer pr. sæde.

⚠ Advarsel
Forkert håndtering (f.eks. aftagning eller påsætning af seler) kan udløse selestrammerne.

Når selestrammerne er aktiveret, lyser kontrollampen uafbrudt ⇨ 103.

Selestrammere, der har været aktiveret, skal udskiftes af et værksted. Selestrammerne kan kun aktiveres én gang.

Bemærkninger
Undlad at fastgøre eller montere tilbehør eller andre genstande, der kan hindre selestrammerne i at fungere ordentligt. Der må ikke foretages ændringer på selestrammerens komponenter, da det vil medføre, at bilens kørselsgodkendelse bliver ugyldig.

Trepunktssele

Spænd

Træk sikkerhedsselen ud af selerullen, før den uden snoninger over kroppen og sæt låsetungen i låsen. Stram hofteselen jævnligt under kørslen ved at trække i skulderselen.

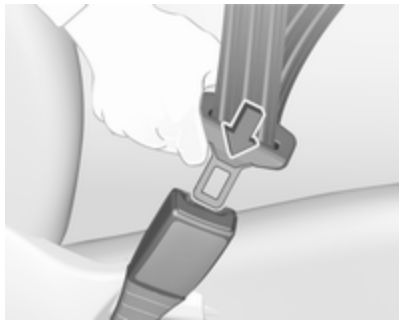

Løst eller kraftigt tøj gør, at sikkerhedsselen ikke slutter helt til. Anbring ikke genstande, for eksempel en håndtaske eller en mobiltelefon, mellem sikkerhedsselen og kroppen.

⚠Advarsel

Selen må ikke ligge hen over lommer med hårde eller skrøbelige genstande.

Sikkerhedsselehusker , ⇨ 102.

Løsn

Sikkerhedsselen udløses ved at trykke på den røde knap i selelåsen.

Brug af sikkerhedssele under graviditet

⚠Advarsel

Hofteselen skal anbringes så lavt som muligt over bækkenet for at forhindre tryk mod underlivet.

Airbags

Airbagsystemet består af et vist antal individuelle systemer, afhængigt af udstyrets omfang.

Når airbaggene udløses, pustes de op på brøkdele af et sekund. De tømmes også så hurtigt, at det ofte ikke bemærkes ved et uheld.

⚠Advarsel

Airbagsystemet udløses eksplosivt, og reparationer må kun udføres af uddannet personale.

⚠Advarsel

Montering af tilbehør, der ændrer bilens ramme, kofangersystem, højde, plademetal foran eller i siden, kan forhindre airbagsystemet i at fungerer korrekt. Airbagsystemets funktion kan også påvirkes af ændring af enhver del af forsæderne, sikkerhedsselerne, aiirbagføler- og diagnosemodulet,

rattet, instrumentpanelet, indvendige dørtætninger, herunder højttalere, ethvert airbagmodul, lofts- eller stolpebeklædning, frontfølere, sidekollisions-følere eller airbagledninger.

Bemærkninger
Elektronikken til styring af airbagsystemer og selestrammere er placeret i midterkonsollen. Anbring ikke magnetiske genstande i dette område.

Påsæt ingen genstande på airbaggenes afdækninger, og dæk dem ikke med andre materialer. Få beskadigede afdækninger udskiftet af et værksted.

Den enkelte airbag kan kun udløses én gang. Når først en airbag har været udløst, skal den udskiftes af et værksted. Desuden kan det være nødvendigt at få rattet, instrumentpanelet, dele af panelerne, dørtætningerne, håndtagene og sæderne udskiftet.

Der må ikke foretages ændringer på airbagsystemet, da det vil medføre, at bilens kørselsgodkendelse bliver ugyldig.

Kontrollampe for airbagsystemer ⇨ 103.

Barnesæder på forsæde i passagersiden med airbags

Advarsel i henhold til ECE R94.02:

EN: NEVER use a rearward-facing child restraint on a seat protected by an ACTIVE AIRBAG in front of it; DEATH or SERIOUS INJURY to the CHILD can occur.

DE: Nach hinten gerichtete Kindersitze NIEMALS auf einem Sitz verwenden, der durch einen davor befindlichen AKTIVEN AIRBAG geschützt ist, da dies den TOD oder SCHWERE VERLETZUNGEN DES KINDES zur Folge haben kann.

FR: NE JAMAIS utiliser un siège d'enfant orienté vers l'arrière sur un siège protégé par un COUSSIN GONFLABLE ACTIF placé devant lui, sous peine d'infliger des BLESSURES GRAVES, voire MORTELLES à l'ENFANT.

ES: NUNCA utilice un sistema de retención infantil orientado hacia atrás en un asiento protegido por un AIRBAG FRONTAL ACTIVO. Peligro de MUERTE o LESIONES GRAVES para el NIÑO.

RU: ЗАПРЕЩАЕТСЯ устанавливать детское удерживающее устройство лицом назад на сиденье автомобиля, оборудованном фронтальной подушкой безопасности, если ПОДУШКА НЕ ОТКЛЮЧЕНА! Это

может привести к СМЕРТИ или СЕРЬЕЗНЫМ ТРАВМАМ РЕБЕНКА.

NL: Gebruik NOOIT een achterwaarts gericht kinderzitje op een stoel met een ACTIEVE AIRBAG ervoor, om DODELIJK of ERNSTIG LETSEL van het KIND te voorkomen.

DA: Brug ALDRIG en bagudvendt autostol på et forsæde med AKTIV AIRBAG, BARNET kan komme i LIVSFARE eller komme ALVORLIGT TIL SKADE.

SV: Använd ALDRIG en bakåtvänd barnstol på ett säte som skyddas med en framförvarande AKTIV AIRBAG. DÖDSFALL eller ALLVARLIGA SKADOR kan drabba BARNET.

FI: ÄLÄ KOSKAAN sijoita taaksepäin suunnattua lasten turvaistuinta istuimelle, jonka edessä on AKTIIVINEN TURVATYYNY, LAPSI VOI KUOLLA tai VAMMAUTUA VAKAVASTI.

NO: Bakovervendt barnesikringsutstyr må ALDRI brukes på et sete med AKTIV KOLLISJONSPUTE foran, da det kan føre til at BARNET utsettes for LIVSFARE og fare for ALVORLIGE SKADER.

PT: NUNCA use um sistema de retenção para crianças voltado para trás num banco protegido com um AIRBAG ACTIVO na frente do mesmo, poderá ocorrer a PERDA DE VIDA ou FERIMENTOS GRAVES na CRIANÇA.

IT: Non usare mai un sistema di sicurezza per bambini rivolto all'indietro su un sedile protetto da AIRBAG ATTIVO di fronte ad esso: pericolo di MORTE o LESIONI GRAVI per il BAMBINO!

EL: ΠΟΤΕ μη χρησιμοποιείτε παιδικό κάθισμα ασφαλείας με φορά προς τα πίσω σε κάθισμα που προστατεύεται από μετωπικό ΕΝΕΡΓΟ ΑΕΡΟΣΑΚΟ, διότι το παιδί μπορεί να υποστεί ΘΑΝΑΣΙΜΟ ή ΣΟΒΑΡΟ ΤΡΑΥΜΑΤΙΣΜΟ.

PL: NIE WOLNO montować fotelika dziecięcego zwróconego tyłem do kierunku jazdy na fotelu, przed którym znajduje się WŁĄCZONA PODUSZKA POWIETRZNA. Niezastosowanie się do tego zalecenia może być przyczyną ŚMIERCI lub POWAŻNYCH OBRAŻEŃ u DZIECKA.

TR: Arkaya bakan bir çocuk emniyet sistemini KESİNLİKLE önünde bir AKTİF HAVA YASTIĞI ile korunmakta olan bir koltukta kullanmayınız. ÇOCUK ÖLEBİLİR veya AĞIR ŞEKİLDE YARALANABİLİR.

UK: НІКОЛИ не використовуйте систему безпеки для дітей, що встановлюється обличчям назад, на сидінні з УВІМКНЕНОЮ ПОДУШКОЮ БЕЗПЕКИ, інакше це може призвести до СМЕРТІ чи СЕРЙОЗНОГО ТРАВМУВАННЯ ДИТИНИ.

HU: SOHA ne használjon hátrafelé néző biztonsági gyerekülést előlről AKTÍV LÉGZSÁKKAL védett ülésen, mert a GYERMEK HALÁLÁT vagy KOMOLY SÉRÜLÉSÉT okozhatja.

HR: NIKADA nemojte koristiti sustav zadržavanja za djecu okrenut prema natrag na sjedalu s AKTIVNIM ZRAČNIM JASTUKOM ispred njega, to bi moglo dovesti do SMRTI ili OZBILJNJIH OZLJEDA za DIJETE.

SL: NIKOLI ne nameščajte otroškega varnostnega sedeža, obrnjenega v nasprotni smeri vožnje, na sedež z AKTIVNO ČELNO ZRAČNO BLAZINO, saj pri tem obstaja nevarnost RESNIH ali SMRTNIH POŠKODB za OTROKA.

SR: NIKADA ne koristiti bezbednosni sistem za decu u kome su deca okrenuta unazad na sedištu sa AKTIVNIM VAZDUŠNIM JASTUKOM ispred sedišta zato što DETE može da NASTRADA ili da se TEŠKO POVREDI.

MK: НИКОГАШ не користете детско седиште свртено наназад на седиште заштитено со АКТИВНО ВОЗДУШНО ПЕРНИЧЕ пред него, затоа што детето може ДА ЗАГИНЕ или да биде ТЕШКО ПОВРЕДЕНО.

BG: НИКОГА не използвайте детска седалка, гледаща назад, върху седалка, която е защитена чрез АКТИВНА ВЪЗДУШНА ВЪЗГЛАВНИЦА пред нея - може да се стигне до СМЪРТ или СЕРИОЗНО НАРАНЯВАНЕ на ДЕТЕТО.

RO: Nu utilizați NICIODATĂ un scaun pentru copil îndreptat spre partea din spate a mașinii pe un scaun protejat de un AIRBAG ACTIV în fața sa; acest lucru poate duce la DECESUL sau VĂTĂMAREA GRAVĂ a COPILULUI.

CS: NIKDY nepoužívejte dětský zádržný systém instalovaný proti směru jízdy na sedadle, které je chráněno před sedadlem AKTIVNÍM AIRBAGEM. Mohlo by dojít k VÁŽNÉMU PORANĚNÍ nebo ÚMRTÍ DÍTĚTE.

SK: NIKDY nepoužívajte detskú sedačku otočenú vzad na sedadle chránenom AKTÍVNYM AIRBAGOM, pretože môže dôjsť k SMRTI alebo VÁŽNYM ZRANENIAM DIEŤAŤA.

LT: JOKIU BŪDU nemontuokite atgal atgręžtos vaiko tvirtinimo sistemos sėdynėje, prieš kurią įrengta AKTYVI ORO PAGALVĖ, nes VAIKAS GALI ŽŪTI arba RIMTAI SUSIŽALOTI.

LV: NEKĀDĀ GADĪJUMĀ neizmantojiet uz aizmuguri vērstu bērnu sēdeklīti sēdvietā, kas tiek aizsargāta ar tās priekšā uzstādītu AKTĪVU DROŠĪBAS SPILVENU, jo pretējā gadījumā BĒRNS var gūt SMAGAS TRAUMAS vai IET BOJĀ.

ET: ÄRGE kasutage tahapoole suunatud lapseturvaistet istmel, mille ees on AKTIIVSE TURVAPADJAGA kaitstud iste, sest see võib põhjustada LAPSE SURMA või TÕSISE VIGASTUSE.

MT: QATT tuża trażżin għat-tfal li jħares lejn in-naħa ta' wara fuq sit protett b'AIRBAG ATTIV quddiemu; dan jista' jikkawża l-MEWT jew ĠRIEĦI SERJI lit-TFAL.

GA: Ná húsáid srian sábháilteachta linbh cúil RIAMH ar shuíochán a bhfuil mála aeir ag feidhmiú os a chomhair. Tá baol BÁIS nó GORTÚ DONA don PHÁISTE ag baint leis.

Ud over den advarsel, der kræves af ECE R94.02 må et fremadvendt barnesæde af sikkerhedsmæssige grunde kun anvendes under iagttagelse af de instruktioner og begrænsninger, der er anført i tabellen ⇨ 64.

Airbagmærkaten er placeret på begge sider af passagerforsædets solskærm.

Deaktivering af airbag ⇨ 60.

Frontairbags

Frontairbagsystemet består af en airbag i rattet og én i instrumentpanelet i højre side. De er mærket med ordet **AIRBAG**.

Frontairbagsystemet udløses i tilfælde af frontalkollision af en vis alvorlighed. Tændingen skal være slået til.

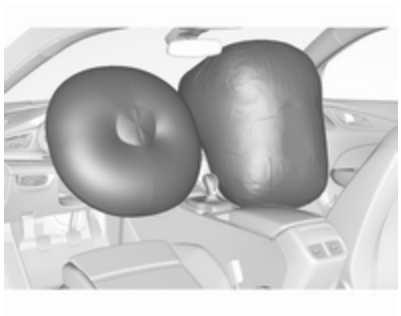

De oppustede airbags dæmper stødet og nedsætter dermed risikoen for kvæstelser af overkrop og hoved betydeligt for personerne, der sidder på forsædet.

⚠ Advarsel

Optimal beskyttelse ydes kun, hvis sædets position er korrekt.

Sædestilling ⇨ 45.

Anbring ikke arme/ben eller genstande i det område, hvor airbaggen kan blive udløst.

Spænd sikkerhedsselen korrekt og lås den korrekt. Dette er en forudsætning for, at airbaggen skal give beskyttelse.

Sideairbags

Sideairbagsystemet består af en airbag i hvert forsæderyglæn og i bagsæderyglænet ved yderpladserne. De er mærket med ordet **AIRBAG**.

Sideairbagsystemet udløses i tilfælde af sidekollision af en vis alvorlighed. Tændingen skal være slået til.

De oppustede airbags dæmper stødet og nedsætter dermed risikoen for kvæstelser af overkrop og bækken betydeligt i tilfælde af sidekollisioner.

⚠Advarsel

Anbring ikke arme/ben eller genstande i det område, hvor airbaggen kan blive udløst.

Bemærkninger
På forsæderne må der kun monteres sædebetræk, der er godkendt til brug i bilen. Airbaggene må ikke tildækkes.

Gardinairbags

Hovedairbagsystemet består af en airbag i hver side af tagrammen. De er mærket med ordet **AIRBAG** på tagstolperne.

Gardinairbagsystemet udløses i tilfælde af sidekollision af en vis alvorlighed. Tændingen skal være slået til.

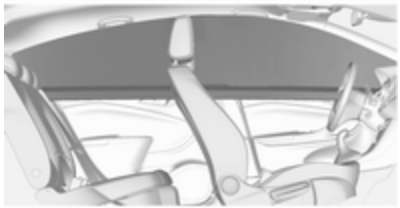

De oppustede airbags dæmper stødet og nedsætter dermed risikoen for hovedkvæstelser betydeligt i tilfælde af sidekollisioner.

⚠Advarsel

Anbring ikke arme/ben eller genstande i det område, hvor airbaggen kan blive udløst.

Krogene på håndtagene i tagrammen må kun bruges til at hænge lette beklædningsgenstande uden bøjler op på. Der må ikke ligge genstande i de ophængte beklædningsgenstande.

Deaktivering af airbag

Forsædepassagerens airbagsystem skal være deaktiveret for et barnesæde på passagersædet i henhold til anvisningerne i tabellen ⇨ 64. Side- og gardinairbag-systemerne, selestrammerne og alle førerens airbags forbliver aktive.

Airbaggen på højre forsæde kan deaktiveres med en nøglebetjent kontakt i passagersiden af instrumentpanelet.

Anvend nøglebladet, der findes i den elektroniske nøgle, til at vælge positionen:

OFF : airbaggen på højre forsæde er deaktiveret og blæses ikke op i tilfælde af sammenstød. Kontrollampen OFF lyser konstant i midterkonsollen

ON : airbaggen på højre forsæde er aktiveret

⚠ Fare

Passagerairbaggen må kun deaktiveres i forbindelse med brug af et barnesæde efter anvisningerne og begrænsningerne i tabellen ⇨ 64.

Ellers er der risiko for livstruende skader for en person på et passagerforsæde med deaktiveret airbag.

Hvis kontrollampen lyser i ca. 60 sekunder, efter at tændingen er slået til, pustes airbaggen på højre forsæde op i tilfælde af en kollision.

Hvis kontrollampen lyser, efter at tændingen er slået til, er forsædepassagerens airbagsystem frakoblet. Lampen forbliver tændt, så længe airbaggen er frakoblet.

Hvis begge kontrollamper lyser samtidigt, er der en fejl i systemet. Det er umuligt at få kendskab til systemets status, derfor må der ikke sidde nogen personer på det højre forsæde. Søg straks hjælp på et værksted.

Ret straks henvendelse til et værksted, hvis ingen af de to kontrollamper lyser.

Status må kun ændres, når bilen holder stille, og tændingen er afbrudt.

Status forbliver uændret, indtil den ændres.

Kontrollampe for deaktiveret airbag ⇨ 103.

Barnesæder

⚠ Fare

Ved brug af et bagudvendt barnesæde på forsædepassagersædet skal passagersædets airbag være deaktiveret. Dette gælder også for visse fremadvendte barnesæder, som angivet i tabellerne ⇨ 64.

Deaktivering af airbag ⇨ 60, airbagmærkat ⇨ 55.

Vi anbefaler et barnesæde fremstillet specielt til bilen. Kontakt dit værksted for at få yderligere informationer.

Når der bruges et barnesæde skal nedenstående anvisninger om brug og montering altid følges, og fabrikantens anvisninger skal overholdes.

Overhold altid lokale og nationale bestemmelser. Nogle lande forbyder brugen af børnesikkerhedssystemer på bestemte siddepladser.

Barnesæder kan fastgøres med:

- Trepunktssele
- ISOFIX-beslag
- Top-tether

Trepunktssele

Barnesæder kan fastgøres ved brug af en trepunktssele. Alt efter størrelsen af de barnesæder, der bruges, kan op til tre barnesæder fastgøres til bagsæderne ⇨ 64.

ISOFIX-beslag

Fastgør et ISOFIX-barnesæde, der er godkendt til bilen, i ISOFIX-beslagene. ISOFIX-barnesædepositioner, der er specifikke for den pågældende bil, er markeret i ISOFIX-tabellen ⇨ 64.

ISOFIX-beslagene er angivet med en mærkat på ryglænet.

Et i-size barnesæde er et universelt ISOFIX-barnesæde i henhold til FN-regulativ nr. 129.

Alle i-size barnesæder kan anvendes på alle bilsæder, der egner sig tili-size, i-size tabel ⇨ 64.

Ud over ISOFIX-beslagene skal der bruges enten en Top-tether rem eller et støtteben.

i-size barnesæder og bilsæder med i-size-godkendelse er mærket med symbolet i-size, se illustration.

Top-tether-forankringer

Top-tether-forankringerne er mærket med symbolet for barnesæde.

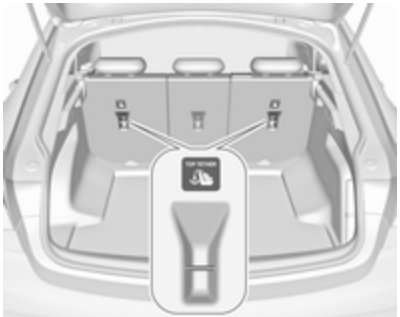

Udover ISOFIX-beslagene skal Top-tether-remmen fastgøres i Top-tether-forankringerne.

Positionerne for universale ISOFIX-barnesæder er markeret i tabellen med IUF ⇨ 64.

Sådan vælges det rette system

Bagsæderne er det mest praktiske sted at fastgøre et barnesæde.

Børn skal sidde med ansigtet modsat køreretningen, så længe dette er muligt. Derved sikres det, at barnets rygsøjle, der stadig er meget svag, udsættes for lavere belastning i tilfælde af uheld.

Sikkerhedssystemer, der overholder gældende UN ECE-bestemmelser, er velegnede til formålet. Kontrollér lokale love og bestemmelser angående obligatorisk brug af barnesæder.

Følgende barnesæder anbefales til følgende vægtklasser:

Maxi Cosi Cabriofix til børn op til 13 kg i gruppe 0 og gruppe 0+, Duo Plus til børn fra 13 kg til 18 kg i gruppe I.

Kontroller, at det barnesæde, der skal monteres, passer til bilen.

Kontrollér, at barnesædet monteres korrekt i kabinen, se følgende tabeller.

Lad kun børn stige ind og ud af bilen i den side, der vender bort fra trafikken.

Når barnesædet ikke er i brug, skal det sikres med en sikkerhedssele, eller det skal tages ud af bilen.

Bemærkninger

Barnesæderne må ikke påklæbes noget eller på anden vis beklædes.

Efter et uheld skal barnesædet altid udskiftes.

Placering af barnesæder

Tilladte alternativer for fastgørelse af et barnesæde med en trepunktssele

	Passagersædet foran			
Vægtklasse	aktiveret airbag	deaktiveret airbag	På bagsædets yderpladser	På bagsædet midtfor
Gruppe 0: indtil 10 kg	X	U[1,2]	U/L[3]	U
Gruppe 0+: indtil 13 kg	X	U[1,2]	U/L[3]	U
Gruppe I: 9 til 18 kg	X	U[1,2]	U/L[3,4]	U[4]
Gruppe II: 15 til 25 kg	U[1,2]	X	U/L[3,4]	U[4]
Gruppe III: 22 til 36 kg	U[1,2]	X	U/L[3,4]	U[4]

U : universelt anvendeligt sammen med trepunktssele
L : passer til særlige barnesæder af kategorierne 'specific-vehicle', 'restricted' eller 'semi-universal'. Barnesædet skal være godkendt til den pågældende biltype (se biltypelisten for barnesædet)
X : barnesæder er ikke tilladt i denne vægtklasse
[1] : flyt sædet fremefter så langt som nødvendigt, og indstil sæderyglænet så langt som nødvendigt mod lodret position for at sikre, at selen løber fremefter fra det øverste forankringspunkt
[2] : flyt sædet opad så langt som nødvendigt, og indstil sæderyglænet så langt som nødvendigt mod lodret position for at sikre, at selen ligger tæt mod spændets side
[3] : flyt forsædet foran barnesædet fremefter så langt som nødvendigt
[4] : indstil hovedstøtten efter behov, eller fjern den, om nødvendigt

Tilladte monteringsmåder for et ISOFIX-barnesæde med ISOFIX-beslag

			Passagersædet foran			
Vægtklasse	Størrelses-klasse	Fastgørelse	aktiveret airbag	deaktiveret airbag	På bagsædets yderpladser	På bagsædet midtfor
Gruppe 0: indtil 10 kg	G	ISO/L2	X	X	X	X
	F	ISO/L1	X	X	X	X
	E	ISO/R1	X	X	IL[3]	X
Gruppe 0+: indtil 13 kg	E	ISO/R1	X	X	IL[3]	X
	D	ISO/R2	X	X	IL[3]	X
	C	ISO/R3	X	X	IL[3]	X
Gruppe I: 9 til 18 kg	D	ISO/R2	X	X	IL[3,4]	X
	C	ISO/R3	X	X	IL[3,4]	X
	B	ISO/F2	X	X	IL, IUF[3,4]	X
	B1	ISO/F2X	X	X	IL, IUF[3,4]	X
	A	ISO/F3	X	X	IL, IUF[3,4]	X
Gruppe II: 15 til 25 kg			X	X	IL[3,4]	X
Gruppe III: 22 til 36 kg			X	X	IL[3,4]	X

IL : egner sig til særlige ISOFIX-barnesæder i kategorierne 'specific-vehicle', 'restricted' eller 'semi-universal'. ISOFIX-barnesædet skal være godkendt til den pågældende biltype (se biltypelisten for barnesædet)
IUF : egner sig til fremadvendte ISOFIX-barnesæder i universalkategorien, der er godkendt til brug i denne vægtklasse
X : ingen ISOFIX-barnesæder godkendt i denne vægtklasse
1 : flyt sædet fremefter så langt som nødvendigt, og indstil sæderyglænets hældning så langt som nødvendigt mod lodret position for at sikre, at selen løber fremefter fra det øverste forankringspunkt
2 : flyt sædets højdeindstilling opefter så langt som nødvendigt, og indstil sæderyglænets hældning så langt som nødvendigt mod lodret position for at sikre, at selen er stram på selelåssiden
3 : flyt forsædet foran barnesædet fremefter så langt som nødvendigt
4 : indstil hovedstøtten efter behov, eller fjern den, om nødvendigt

ISOFIX størrelsesklasse og sædetype

A - ISO/F3 : fremadvendt barnesæde til børn af maksimal størrelse i vægtklassen 9 til 18 kg
B - ISO/F2 : fremadvendt barnesæde til mindre børn i vægtklassen 9 til 18 kg
B1 - ISO/F2X : fremadvendt barnesæde til mindre børn i vægtklassen 9 til 18 kg
C - ISO/R3 : bagudvendt barnesæde til børn af maksimal størrelse i vægtklassen op til 18 kg
D - ISO/R2 : bagudvendt barnesæde til mindre børn i vægtklassen op til 18 kg
E - ISO/R1 : bagudvendt barnesæde til små børn i vægtklassen op til 13 kg
F- ISO/L1 : venstrevendt barnesæde (babylift)
G - ISO/L2 : højrevendt barnesæde (babylift)

Tilladte monteringsmåder for et i-Size barnesæde på med ISOFIX-beslag

	Passagersædet foran			
	aktiveret airbag	deaktiveret airbag	På bagsædets yderpladser	På bagsædet midtfor
i-Size barnesæder	X	X	i - U	X

i - U : egner sig til i-Size 'universale' fremad- og bagudvendte barnesæder
X : siddepladsen egner sig ikke til i-Size 'universale' barnesæder

Beskyttelsessystem for fodgængere

Aktiv motorhjelm

Beskyttelsessystemet for fodgængere kan være med til at begrænse personskader i tilfælde af en frontalkollision.

Når sensorerne i forkofangeren registrerer et bestemt anslag inden for et hastighedsområde på 25 km/t til 50 km/t, løftes den bageste del af motorhjelmen for at begrænse hovedskader på fodgængere.

Desuden er forkofangeren konstrueret til at begrænse benskader på fodgængere.

Den aktive motorhjelm kan kun udløses én gang og forbliver i løftet position. Der vises en meddelelse i førerinformationscenteret.

Søg hjælp på et værksted så hurtigt som muligt for at få aktuatorer, hængsler og motorhjelm udskiftet, og tilpas kørestilen indtil da.

⚠ Advarsel

Kør ikke med motorhjelmen åben.

⚠ Advarsel

Efter en frontalkollision kan forkofangeren se uberørt ud, men sensorerne kan være beskadiget. Kontakt et værksted for at få sensorerne efterprøvet.

Systemet aktiveres muligvis ikke under følgende forhold:

- Anslaget er uden for sensorområdet.
- Sensorerne er beskadiget eller blokeret af tilbehørsdele.
- Motorhjelmen er blokeret af sne eller is.
- Bilen kører for langsomt eller for hurtigt.
- Genstanden er for lille.

Manuel sænkning af motorhjelmen

⚠ Advarsel

Når systemet er blevet udløst, er hængslerne på motorhjelmen varme. Undgå berøring.

Sådan sænkes den aktiverede motorhjelm manuelt, så du kan køre videre til værkstedet:

1. Træk i motorhjelmens udløserarm.
2. Skub sikkerhedslåsen mod bilens venstre side.
3. Åbn motorhjelmen ca. 20 cm, og sænk den langsomt, uden at den låses.
4. Tryk ned på motorhjelmen med begge hænder i de bageste hjørner i små trin, skiftevis i højre og venstre side.

⚠Advarsel

Sørg for at holde afstand til kanten af motorhjelmen for at undgå personskader.

5. Kontrollér, at motorhjelmen låses bagtil.
6. Luk motorhjelmen ned foran, og kontrollér, at den er låst ⇨ 236.

Opbevaring

Opbevaringsrum **69**
Handskerum 69
Kopholdere 69
Frontopbevaring 70
Solbrilleholder 70
Opbevaringsrum i armlæn 70
Opbevaringsrum midt på konsollen 70
Lastrum **71**
Lastrumsdækken 74
Gulvafdækning 75
Opbevaringsrum bag 76
Surrekroge 76
Lastorganiseringssystem 76
Sikkerhedsnet 77
Advarselstrekant 79
Førstehjælpskasse 80
Tagbagagebærer **81**
Læsseinformation **81**

Opbevaringsrum

⚠ Advarsel

Opbevar ikke tunge eller skarpe genstande i opbevaringsrummene. Ellers kan fører og passagerer komme til skade på grund af genstande, der bliver kastet rundt i kabinen, i tilfælde af at opbevaringsrummets dæksel åbnes ved en kraftig opbremsning, en pludselig ændring i kørselsretningen eller en ulykke.

Handskerum

Under kørslen bør handskerummet være lukket.

Kopholdere

Der er kopholdere i midterkonsollen bag et dæksel. Åbn dækslet.

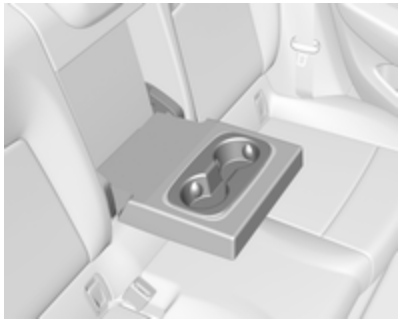

Der er ekstra kopholdere i armlænet på bagsædet. Fæld armlænet ned.

Frontopbevaring

Der er et opbevaringsrum i midterkonsollen. Skub dækslet fremad.

Solbrilleholder

Holderen åbnes ved at vippe den ned.

Må ikke anvendes til at opbevare tunge genstande.

Opbevaringsrum i armlæn

Opbevaring i armlæn foran

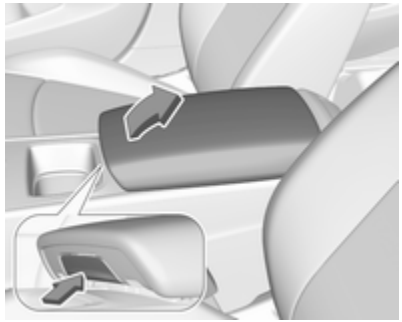

Tryk på knappen og åbn armlænet.

Opbevaringsrum midt på konsollen

Opbevaringsbeholderen kan bruges til at opbevare små genstande.

På nogle versioner er opbevaringsrummet placeret under et dæksel.

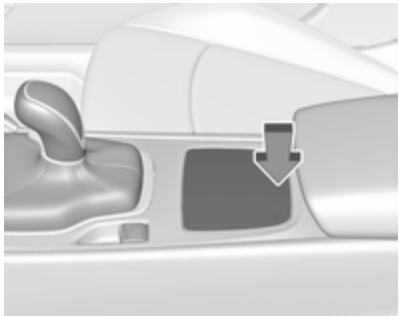

Tryk bagest på dækslet for at åbne.

Lastrum

Alt efter udstyr er bagsæderyglænet inddelt i to eller tre dele. Alle dele kan fældes ned.

Før bagsæderyglænene foldes, gør om nødvendigt følgende:

- Afmontering af bagagerumsafdækning ⇨ 74.
- Pres krogen ned og hold fast i den for at presse hovedstøtterne ned ⇨ 43.
- Afmonter de bageste hovedstøtter, så ryglænene hviler helt på sædehynderne ⇨ 43.

Lastrumsudvidelse (todelt bagsæderyglæn)

- Træk i udløsergrebet på den ene eller begge ydersider, og fæld ryglænene ned på sædehynden.
- Ryglænene fældes op ved at løfte dem til en opret stilling og trykke dem hørbart i lås. Kontrollér, at selerne sidder rigtigt og hold afstand til fældningsområdet.

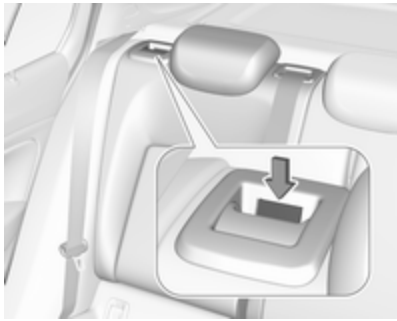

Ryglænene er ordentligt låst, når den røde markering ved udløsergrebet ikke længere er synlig.

⚠ Advarsel

Når ryglænene slås op, sørg da for, at de er forsvarligt låst i korrekt position, før du kører af sted. Hvis du undlader at gøre dette, kan der i tilfælde af en kraftig bremsning eller en kollision opstå personskader eller beskadigelse af bilens last.

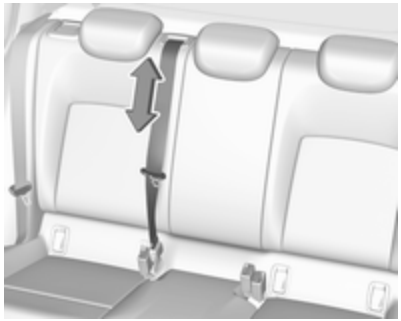

Sikkerhedsselen på midtersædet kan blive blokeret, når ryglænet fældes for hurtigt op. For at frigøre selerullen skal sikkerhedsselen skubbes ind eller trækkes ca. 20 mm ud og derefter slippes.

Lastrumsudvidelse (tredelt bagsæderyglæn)

- Klap armlænet op.

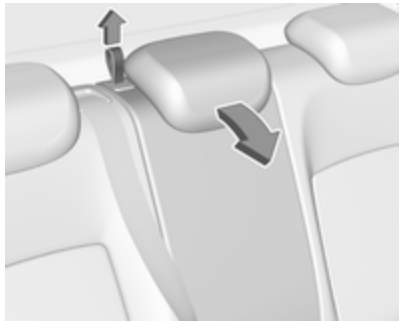

- Træk i løkken, og fold midtersædets ryglæn ned.
- Træk i udløsergrebet på den ene eller begge ydersider, og fæld ryglænene ned på sædehynden.

⚠ Advarsel

Vær forsigtig ved nedfældning af højre ydersædes ryglæn, hvis midtersædets ryglæn allerede er nedfældet. Der er risiko for at komme til skade på grund af bolten, der stikker ud fra den indvendige side af ryglænet.

- Træk i udløsergrebet på den ene eller begge ydersider, og fæld ryglænene ned på sædehynden.

⚠ Advarsel

Vær forsigtig ved nedfældning af højre ydersædes ryglæn, hvis midtersædets ryglæn allerede er nedfældet. Der er risiko for at komme til skade på grund af bolten, der stikker ud fra den indvendige side af ryglænet.

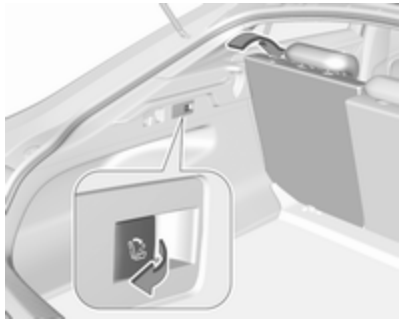

- Fold alternativt sædets ryglæn fra lastrummet: træk kontakten i lastrummets venstre eller højre sidevæg, for at folde den tilsvarende del af bagsædets ryglæn.

⚠ Advarsel

Pas på ved betjening af de bageste ryglæn fra lastrummet. Ryglænet klappes sammen med betydelig kraft. Der er risiko for legemsbeskadigelse - det er især farligt for børn.

Kontroller, at intet er sat fast på bagsæderne, og at intet er placeret på sædehynden.

- Ryglænene fældes op ved at løfte dem til en opret stilling og trykke dem hørbart i lås. Kontrollér, at selerne sidder rigtigt og hold afstand til fældningsområdet.

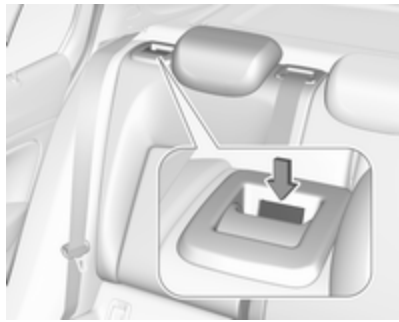

Ryglænene er ordentligt låst, når den røde markering ved udløsergrebet ikke længere er synlig.

⚠ Advarsel

Når ryglænene slås op, sørg da for, at de er forsvarligt låst i korrekt position, før du kører af sted. Hvis du undlader at gøre dette, kan der i tilfælde af en kraftig bremsning

eller en kollision opstå personskader eller beskadigelse af bilens last.

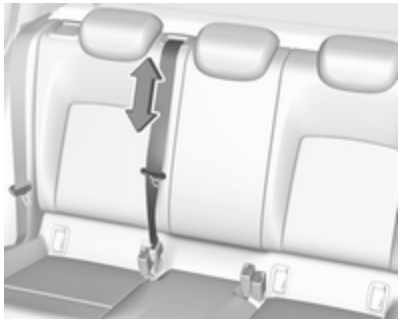

Sikkerhedsselen på midtersædet kan blive blokeret, når ryglænet fældes for hurtigt op. For at frigøre selerullen skal sikkerhedsselen skubbes ind eller trækkes ca. 20 mm ud og derefter slippes.

Lastrumsdækken

Der må ikke anbringes genstande på dækkenet.

Grand Sport

Fjerne dækkenet

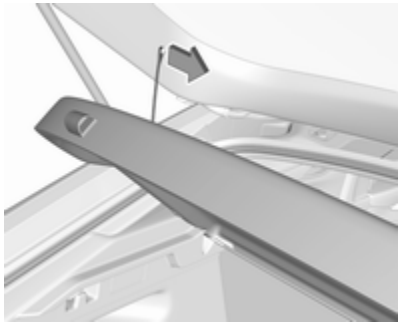

Frigør stropperne fra bagklappen.

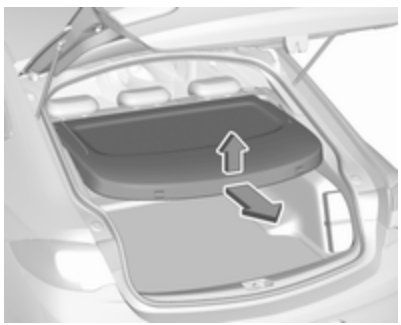

Løft dækslet bagtil og foran.

Tag dækslet af.

Anbringe dækkenet

Sæt dækkenet i sidestyrene og fæld det ned. Fastgør stropperne til bagklappen.

Sports Tourer, Country Tourer

Lukning af rullegardinet

Træk i rullegardinet med håndtaget imod bagenden og opefter, indtil det går i indgreb i sidevæggens holdere.

Åbning af rullegardinet

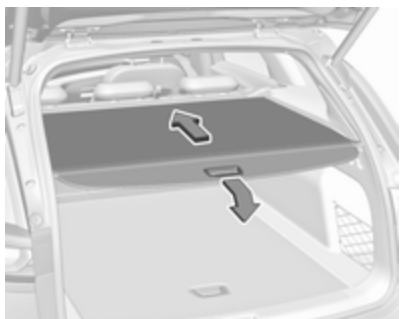

Træk rullegardinets håndtag bagud og nedad. Den ruller automatisk op.

Åbning af rullegardin i lastposition

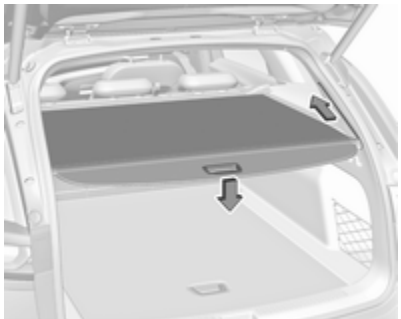

Tryk på rullegardinets håndtag.

Rullegardinets bagside føres automatisk opad.

Afmontering af rullegardinet

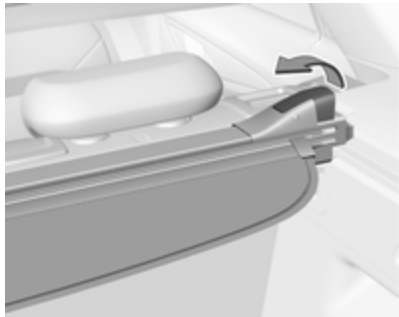

Åbn rullegardinet.

Træk op i udløseren på højre side, og hold den oppe. Løft først rullegardinet i højre side, og tag det ud af holderne.

Montering af rullegardin

Sæt rullegardinets venstre side i fordybningen og træk derefter udløseren op.

Hold og isæt højre side af rullegardinet i fordybningen og lad det gå i hak.

Gulvafdækning

Grand Sport

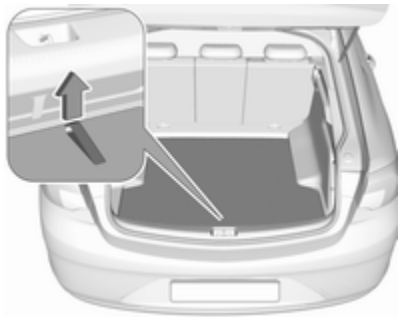

Gulvafdækningen kan fjernes. Løft dækslet med stroppen, og tag det af.

Sports Tourer, Country Tourer

Gulvafdækningen kan fjernes. Løft dækslet med stroppen, og tag det af.

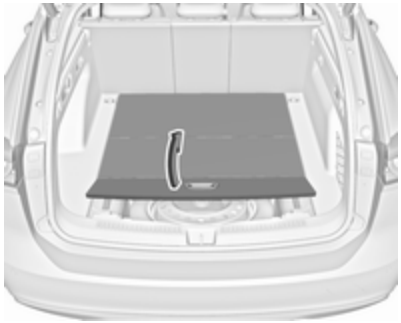

Træk i håndtaget og fold den bageste del af afdækningen fremad.

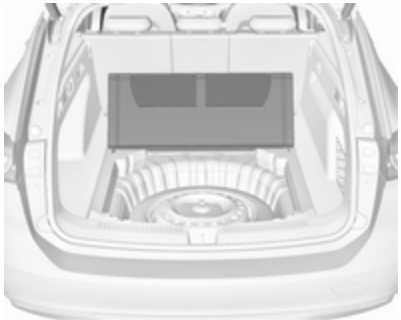

Opsæt den foldede afdækning bag bagsædets ryglæn.

Opbevaringsrum bag

Opbevaringsboks

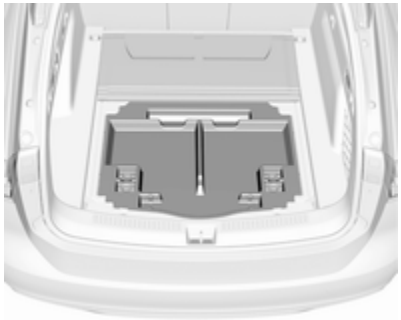

Der er en opbevaringsboks i lastrummet. Fjern dækslet for at få adgang til opbevaringsboksen.

Surrekroge

Fastsurringskrogene i bagagerummet er beregnet til sikring af transportgenstande mod at forskubbe sig, f.eks. med remme eller bagagenet.

Lastorganiseringssystem

Lastskinnesystemet er et flytbart system, der sikrer, at genstande på lastrummets gulv ikke forskubber sig.

Montering af befæstelseselementer i skinnen

Isæt befæstelseselementer i skinnerne på lastrummets gulv. Brug fordybningen i skinnen og tryk på knappen på befæstelseselementet, mens det sættes i.

Brug af surrekrogene

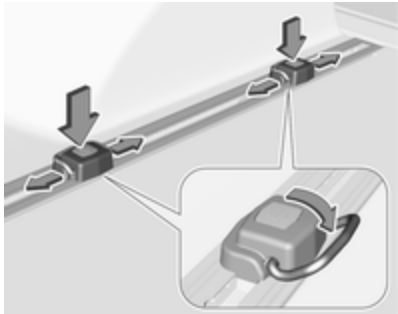

Tryk på knappen på et befæstelseselement og skyd det til ønsket position. Vip surrekrogene op for at bruge dem.

Afmontering

Vip surrekrogene ned. Tryk på knappen på et befæstelseselement og fjern det fra skinnen via fordybningen.

Sikkerhedsnet

Sikkerhedsnettet kan monteres bag bagsæderne. Hvis bagsæderyglænene er fældet ned, kan sikkerhedsnettet monteres bag forsæderne.

Der må ikke transporteres personer, som befinder sig bag sikkerhedsnettet.

Bag bagsæderne

Montering

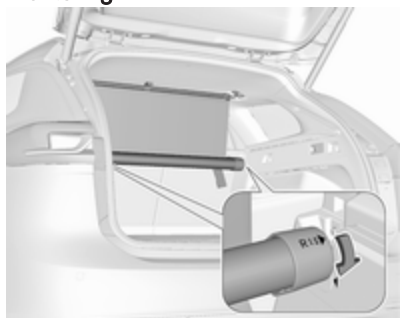

- Isæt kassetten i holderne på venstre og højre side. Læg mærke til bogstaverne **L** (venstre side) og **R** (højre side) på kassetten som monteringsanvisning.

  Lås kassetten ved at dreje den en lille smule fremad, indtil pilene står over for hinanden.

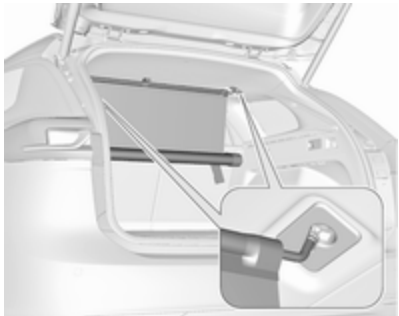

- Træk sikkerhedsnettets stang ud af kassetten. Ophæng sikkerhedsnettets stang og sæt den i hak i monteringsåbningen på den ene side af tagrammen. Tryk stangen sammen, hæng den op og sæt den i hak i den anden side.

Afmontering af lastrumsdækken ⇨ 74

Afmontering

- Afmonter og sammentryk den ene side af sikkerhedsnettets stang fra monteringsåbningen.
- Afmonter den anden side af sikkerhedsnettets stang fra monteringsåbningen.
- Rul sikkerhedsnettet op.

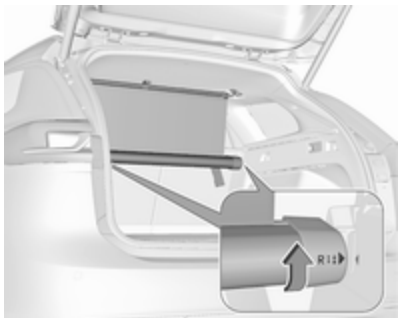

- Drej kassetten en lille smule bagud for at oplåse og fjerne den fra holderne.

Bag forsæderne

Montering

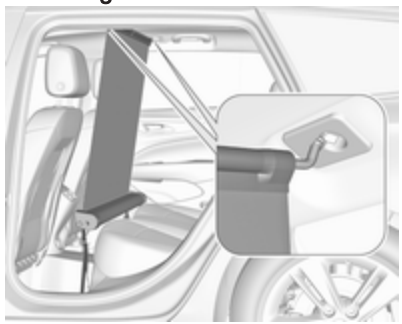

- Ophæng sikkerhedsnettets stang og sæt den i hak i monteringsåbningen på den ene side af tagrammen. Tryk stangen sammen, hæng den op og sæt den i hak i den anden side. Træk sikkerhedsnettets stang ud af kassetten.

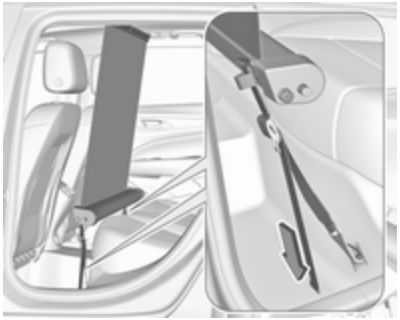

- Fastgør krogene på sikkerhedsnettets kassette i surrekrogene i gulvet foran bagsæderne. For at få adgang til surrekrogene trykkes krogene i de perforerede dele i gulvafdækningen ind i begge sider.
- Spænd begge stropper ved at trække i den løse ende.
- Skub hovedstøtterne ned og fold bagsæderyglænene ned ⇨ 71.

Afmontering

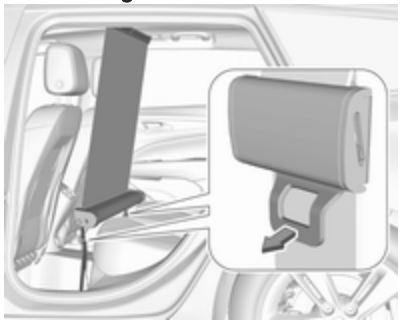

- Træk i flappen ved strammeren i begge sider for at udløse stropperne.
- Afmonter og sammentryk den ene side af sikkerhedsnettets stang fra monteringsåbningen. Afmonter den anden side af sikkerhedsnettets stang fra monteringsåbningen.
- Rul sikkerhedsnettet op.
- Frigør krogene fra surrekrogene.

Advarselstrekant

Grand Sport

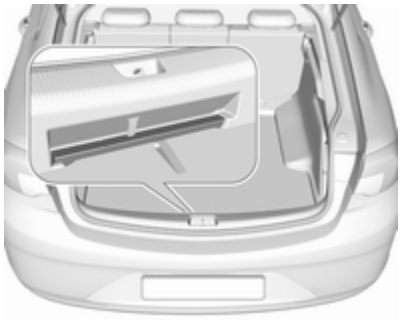

Advarselstrekanten opbevares i rummet bagest i lastrummet.

Sports Tourer, Country Tourer

Opbevar advarselstrekanten med stropperne i bagklappens inderpanel.

Førstehjælpskasse

Grand Sport

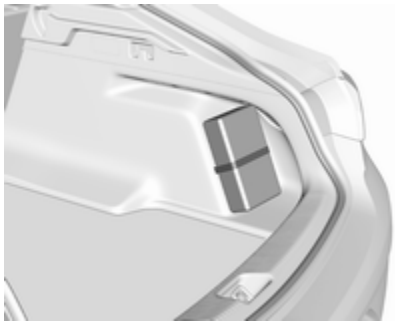

Anbring førstehjælpskassen i højre side af lastrummet, og fastgør den med stroppen.

Sports Tourer, Country Tourer

Opbevar førstehjælpskassen med stropperne i bagklappens inderpanel.

Tagbagagebærer

Af hensyn til sikkerheden og for at undgå beskadigelse af taget anbefaler vi, at De bruger et tagbagagebærersystem, der er godkendt til bilen. Kontakt dit værksted for at få yderligere informationer.

Montering af tagbagagebærer

Grand Sport

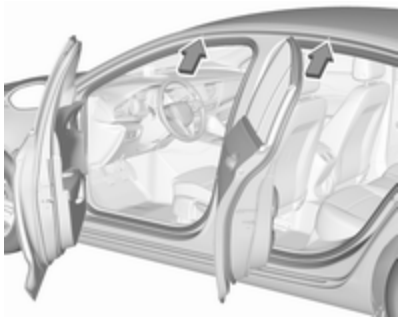

Luk alle dørene op.

Der er monteringspunkter i døråbningerne.

Fastgør tagbagagebæreren i henhold til de medfølgende anvisninger.

Når tagbagagebæreren ikke skal bruges, bør den afmonteres.

Sports Tourer, Country Tourer

Der er monteringspunkter i hver tagræling.

Fastgør tagbagagebæreren på de to første monteringspunkter som angivet i de medfølgende anvisninger.

Når tagbagagebæreren ikke skal bruges, bør den afmonteres.

Læsseinformation

- Tunge genstande placeres i bagagerummet op mod ryglænene på bagsæderne. Sørg for, at ryglænene er gået sikkert i hak, dvs. så der ikke længere ses nogen røde markeringer på siden i nærheden af grebet. Hvis det er nødvendigt at stable genstandene, skal de tungeste genstande anbringes nederst.
- Genstande fastgøres ved hjælp af fastgøringsremme, der hægtes fast i fastsurringskroge ⇨ 76.

- Løse genstande i bagagerummet sikres, så de ikke rutsjer rundt.
- Ved transport af genstande i bagagerummet må bagsæderyglænene ikke være fældet fremover.
- Lasten må ikke rage op over ryglænene.
- Læg aldrig genstande på bagagerumsafdækningen eller på instrumentpanelet, og tildæk ikke føleren oven på instrumentpanelet.
- Bagage etc. må ikke hindre førerens betjening af pedalerne, parkeringsbremsen og gearskiftet eller hans/hendes bevægelsesfrihed. Der må ikke være løse genstande i kabinen.
- Kør ikke med åben bagklap.

⚠Advarsel

Kontroller altid, at bagagen i bilen er forsvarligt anbragt. Ellers kan genstande blive kastet rundt inde i bilen og forårsage personskader eller skader på bagagen eller bilen.

- Nyttelasten er forskellen mellem den tilladte totalvægt (se typeskilt ⇨ 282) og egenvægten ifølge EU.

  Nyttelasten beregnes ved at indskrive dataene for bilen i vægttabellen forrest i denne håndbog.

  Køreklar vægt ifølge EF omfatter førerens vægt (68 kg), bagage (7 kg) og alle væsker (brændstoftank 90 % fyldt).

  Specialudstyr og tilbehør øger egenvægten.
- Kørsel med taglast øger bilens følsomhed over for sidevind og gør bilen vanskeligere at manøvrere på grund af dens højere tyngdepunkt. Lasten skal fordeles jævnt og fastgøres forsvarligt med remme. Dæktrykket og bilens hastighed tilpasses efter belastningstilstanden. Kontroller med jævne mellemrum, om lasten sidder fast, og efterspænd remmene.

  Kør ikke hurtigere end 120 km/t.

  Den tilladte taglast er 100 kg. Tagbelastningen er den samlede vægt af tagbagagebærer og last.

Instrumenter og betjening

Betjening **84**
Indstilling af rat 84
Knapper på rattet 84
Opvarmet rat 84
Horn 85
Forrudevisker/-sprinkler 85
Bagrudevisker/-sprinkler 87
Udetemperatur 88
Ur 88
Stikdåser 90
Induktiv opladning 91
Askebægre 92
Advarselslamper, instrumenter og kontrollamper **93**
Instrumentgruppe 93
Speedometer 98
Km-tæller 99
Triptæller 99
Omdrejningstæller 100
Brændstofmåler 100
Kølevandstermometer 101
Servicedisplay 101
Kontrollamper 102
Blinklys 102
Selehusker 102
Airbag og selestrammere 103
Deaktivering af airbag 103
Ladesystem 104
Fejlkontrollampe 104
Bremse og kobling 104
Elektrisk parkeringsbremse 104
Fejl i elektrisk parkeringsbremse 104
Blokeringsfri bremser (ABS) 105
Gearskifte 105
Afstand til forankørende 105
Sporholderassistent 105
Elektronisk stabilitetskontrol slået fra 105
Elektronisk stabilitetskontrol og Traction Control-system 105
Traction Control-system slået fra 106
Kølevæsketemperatur 106
Forvarmning 106
AdBlue 106
Dæktrykovervågningssystem . . 106
Motorolietryk 106
Brændstofreserve 107
Startspærre 107
Udvendige lygter 107
Fjernlys 107
Fjernlysassistent 107
LED-forlygter 107
Tågelys 108
Tågebaglys 108
Cruise control 108
Adaptiv cruise control 108
Bil registreret foran 108
Detektering af fodgængere 108
Hastighedsbegrænser 108
Vejskiltassistent 108
Dør åben 108
Informationsdisplays **109**
Førerinformationscenter 109
Informationsdisplay 116
Head-up-display 118
Fejlmeddelelser **121**
Advarselsklokke 121
Batterispænding 122
Individuelle indstillinger **122**
Telematic-service **127**
OnStar 127

Betjening

Indstilling af rat

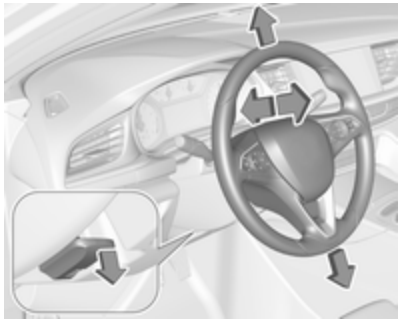

Træk håndtaget nedad, indstil rattet, skub derefter håndtaget opad og kontroller, at det er gået i hak.

Indstilling af rattet må kun foretages, når bilen holder stille, og rattet er låst op.

Knapper på rattet

Førerinformationscenteret, nogle førerhjælpesystemer, Infotainment-systemet og en tilsluttet mobiltelefon kan betjenes med ratknapperne.

Illustrationerne viser forskellige modeller.

Førerinformationscenter ⇨ 109.

Førerhjælpesystemer ⇨ 182.

Yderligere anvisninger findes i vejledningen til Infotainment.

Opvarmet rat

Aktivér opvarmningen ved at trykke på ♨. Aktivering angives med lysdioden i knappen.

Opvarmning kan anvendes, når motoren i gang og under et Autostop.

Stop-start-system ⇨ 161.

Horn

Tryk på ⚠.

Forrudevisker/-sprinkler

Forrudevisker med justerbart viskeinterval

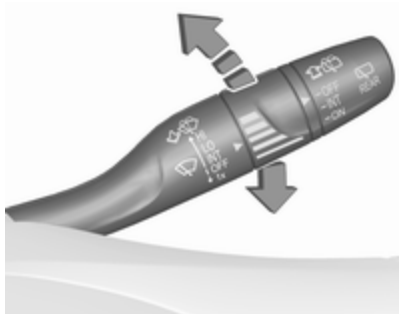

HI : hurtigt
LO : langsomt
INT : intervalviskning
OFF : slukket

Når armen trykkes nedad til position **1x**, slår viskerne ét slag, selv om viskerne ellers er slået fra.

Må ikke aktiveres, hvis forruden er belagt med is.

Afbrydes i bilvaskeanlæg.

Indstilleligt viskerinterval

Viskerarm i stilling **INT**.

Viskningshyppigheden indstilles ved at dreje på fingerhjulet.

Forrudevisker med regnsensor

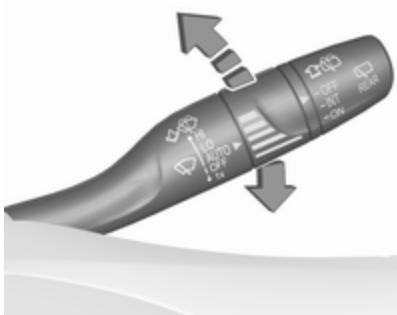

HI	:	hurtigt
LO	:	langsomt
AUTO	:	automatisk viskerfunktion med regnsensor
OFF	:	slukket

I positionen **AUTO** registrerer regnsensoren vandmængden på forruden og regulerer automatisk forrudeviskerens frekvens.

Når armen trykkes nedad til position **1x**, slår viskerne ét slag, selv om viskerne ellers er slået fra.

Må ikke aktiveres, hvis forruden er belagt med is.

Afbrydes i bilvaskeanlæg.

Indstilling af regnsensorens følsomhed

Viskerarm i stilling **AUTO**.

Drej justerhjulet for at indstille regnsensorens følsomhed.

Hold sensoren fri for støv, snavs og is.

Regnsensorfunktionen kan aktiveres og deaktiveres under Individuelle indstillinger.

Vælg den relevante indstilling i **Indstillinger**, ➧ **Bil** på informationsdisplayet.

Informationsdisplay ⇨ 116.

Individuelle indstillinger ⇨ 122.

Forrudevasker

Træk armen mod rattet. Forrudesprinkleren aktiveres, og viskeren bevæger sig et par gange.

Sprinklervæske ⇨ 239.

Bagrudevisker/-sprinkler

Bagrudevisker

Drej den yderste del af armen for at aktivere bagrudeviskeren:

OFF : slukket
INT : intervalfunktion
ON : konstant funktion

Må ikke aktiveres, hvis bagruden er belagt med is.

Afbrydes i bilvaskeanlæg.

Bagrudeviskeren tændes automatisk, når forrudesviskerne er aktiveret, og der sættes i bakgear.

Aktivering og deaktivering af denne funktion kan ændres i menuen **Indstillinger** i info-displayet.

Individuelle indstillinger ⇨ 122.

Bagrudevasker

Tryk armen fremad.

Bagrudesprinkleren aktiveres, og viskeren bevæger sig et par gange.

Bagrudesprinklersystemet deaktiveres, når sprinklervæsken er ved at være brugt op.

Sprinklervæske ⇨ 239.

Udetemperatur

Et fald i temperaturen vises omgående, og en stigning i temperaturen vises med en vis forsinkelse.

Illustrationen viser et eksempel.

Hvis udetemperaturen falder til 3 °C, vises en advarsel i førerinformationscentret.

⚠Advarsel

Kørebanen kan allerede være isglat, selv om displayet viser, at temperaturen ligger et par grader over 0 °C.

Ur

Klokkeslæt og dato vises i info-displayet.

Informationsdisplay ⇨ 116.

7" Farve-info-display

Tryk på ⌂, og vælg derefter **Indstillinger**.

Vælg **Klokkeslæt og dato** for at få vist den relevante undermenu.

Indstil tidsformat
Det ønskede klokkeslætformat vælges ved at berøre en af skærmknapperne **12 h** eller **24 h**.

Indstil datoformat
Det ønskede datoformat vælges ved at trykke på **Indstil datoformat** og vælge en af valgmulighederne på undermenuen.

Auto Indstil

Vælg **Auto Indstil** for at afgøre, om klokkeslæt eller dato skal indstilles automatisk eller manuelt.

For automatisk indstilling af klokkeslæt og dato vælges **Til - RDS**.

For manuel indstilling af klokkeslæt og dato vælges **Fra - Manuel**. Hvis **Auto Indstil** indstilles til **Fra - Manuel**, bliver undermenupunkterne **Indstil klokkeslæt** og **Indstil dato** tilgængelige.

Indstil klokkeslæt og dato

Indstillingerne for klokkeslæt og dato justeres ved at vælge **Indstil klokkeslæt** eller **Indstil dato**.

Indstillingerne justeres ved at berøre **+** og **-**.

8" Farve-info-display

Tryk på ⌂ og vælg derefter ikonet **Indstillinger**.

Vælg **Tid og dato**.

Indstil klokkeslæt

Vælg **Indstil tid** for at komme ind i den relevante undermenu.

Vælg **Auto Set** nederst i skærmbilledet. Aktivér enten **On - RDS** eller **Off - Manuel**.

Hvis **Off - Manuel** vælges, skal timer og minutter indstilles ved at berøre ∧ eller ∨.

Berør **12-24 t** i højre side af billedet for at vælge et klokkeslætformat.

Hvis 12-timers er valgt, vises en tredje kolonne til indstilling af AM og PM. Vælg den ønskede option.

Indstil dato

Vælg **Indstil dato** for at komme ind i den relevante undermenu.

Bemærkninger

Hvis der automatisk leveres datoinformation, er dette menupunkt ikke tilgængeligt.

Vælg **Auto Set** nederst i skærmbilledet. Aktivér enten **On - RDS** eller **Off - Manuel**.

Hvis **Off - Manuel** vælges, skal datoen indstilles ved at berøre ∧ eller ∨.

Visning af ur

Vælg **Urdisplay** for at komme ind i den relevante undermenu.

Visning af det digitale ur i menuerne slås fra ved at vælge **Off**.

Stikdåser

Der findes en 12 V-stikkontakt i midterkonsollen.

Sports Tourer, Country Tourer: Der sidder en 12 Volt-stikkontakt på venstre sidevæg i bagagerummet.

Effektforbruget må ikke overstige 120 watt.

Når tændingen er afbrudt, er stikdåsen deaktiveret. Desuden deaktiveres stikkontakten, hvis bilbatteriets spænding er lav.

Elektrisk tilbehør, der tilsluttes eludtaget, skal opfylde standarden DIN VDE 40 839 (krav om elektromagnetisk kompatibilitet).

Der må ikke tilsluttes tilbehør, som afgiver strøm, for eksempel elektriske opladere eller batterier.

Ødelæg ikke stikkontakterne ved at bruge stik, der ikke passer.

Stop-start-system ⇨ 161.

USB-ladeport

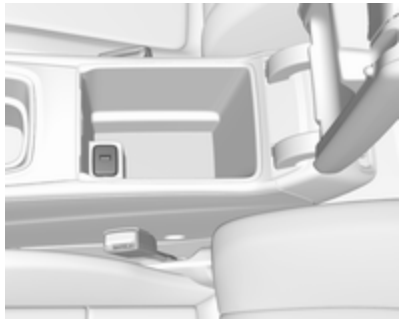

En USB-port til opladerenheder er placeret under det vipbare armlæn. USB-porten har også en dataforbindelse til Infotainment-systemet. Yderligere oplysninger fremgår af instruktionsbogen til Infotainment.

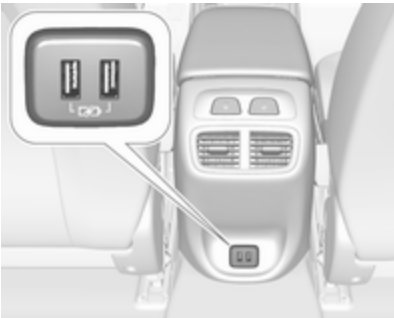

I den bageste del af midterkonsollen findes der to USB-porte, der kun er til opladning af enheder.

Bemærkninger
Stikkene skal altid holdes rene og tørre.

Induktiv opladning

⚠Advarsel

Induktiv opladning kan påvirke funktionen af indopererede pacemakere eller andet medicinsk udstyr. Søg lægehjælp, hvis relevant, før du bruger den induktive oplader.

⚠Advarsel

Fjern eventuelle metalgenstande fra opladeren før opladning af en mobiltelefon, da disse genstande kan blive meget varme.

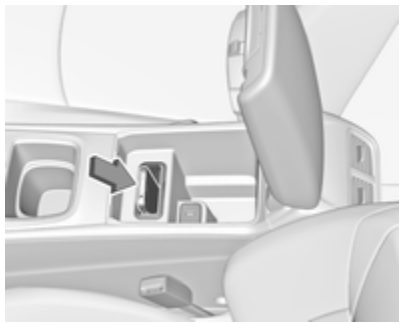

Tændingen skal være tilsluttet, for at du kan oplade en enhed.

Opladningsstikket er placeret under det forreste armlæn.

Sådan oplades en mobilenhed:

1. Fjern alle genstande fra opladningsstikket, da systemet ellers muligvis ikke lader.
2. Isæt mobilenheden, så displayet vender bagud, i opladningsstikket. Opladningsstatus angives på informationsdisplayet ⚡ og viser, om mobilenheden sidder korrekt.

Hvis ⚡ ikke vises, fjernes mobilenheden fra stikket. Drej mobilenheden 180 grader og vent i tre sekunder, før mobilenheden sættes i igen.

PMA- og Qi-kompatible mobilenheder kan oplades induktivt.

Det kan være nødvendigt med et dæksel med en integreret spole (som på Samsung 4 og 5) eller et omslag (på nogle iPhone-modeller), for at mobilenheden kan oplades

Mobilenheden skal være mindre end 8 cm bred og 15 cm lang, for at den passer til opladeren.

Beskyttelsesdæksel til mobiltelefon kan have indvirkning på den induktive opladning.

Askebægre

Forsigtig
Må kun benyttes til aske og ikke til brændbart affald.

Der kan anbringes et flytbart askebæger i kopholderne.

Advarselslamper, instrumenter og kontrollamper

Instrumentgruppe

Afhængigt af versionen kan man vælge mellem tre instrumentgrupper:

- Basisniveau
- Midterniveau
- Topniveau

Topniveau instrumentgruppen kan vises i sports- eller turprogram.

Basisniveau instrumentgruppe

Midterniveau instrumentgruppe

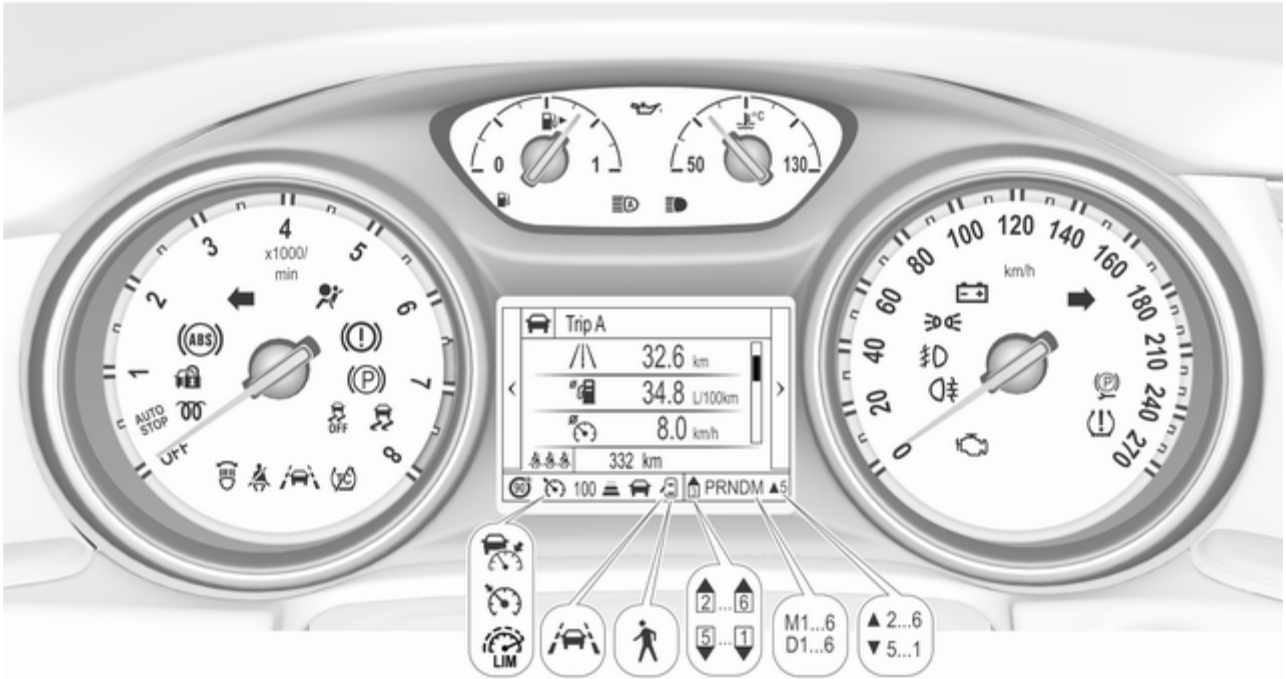

Topniveau instrumentgruppe, sportsprogram

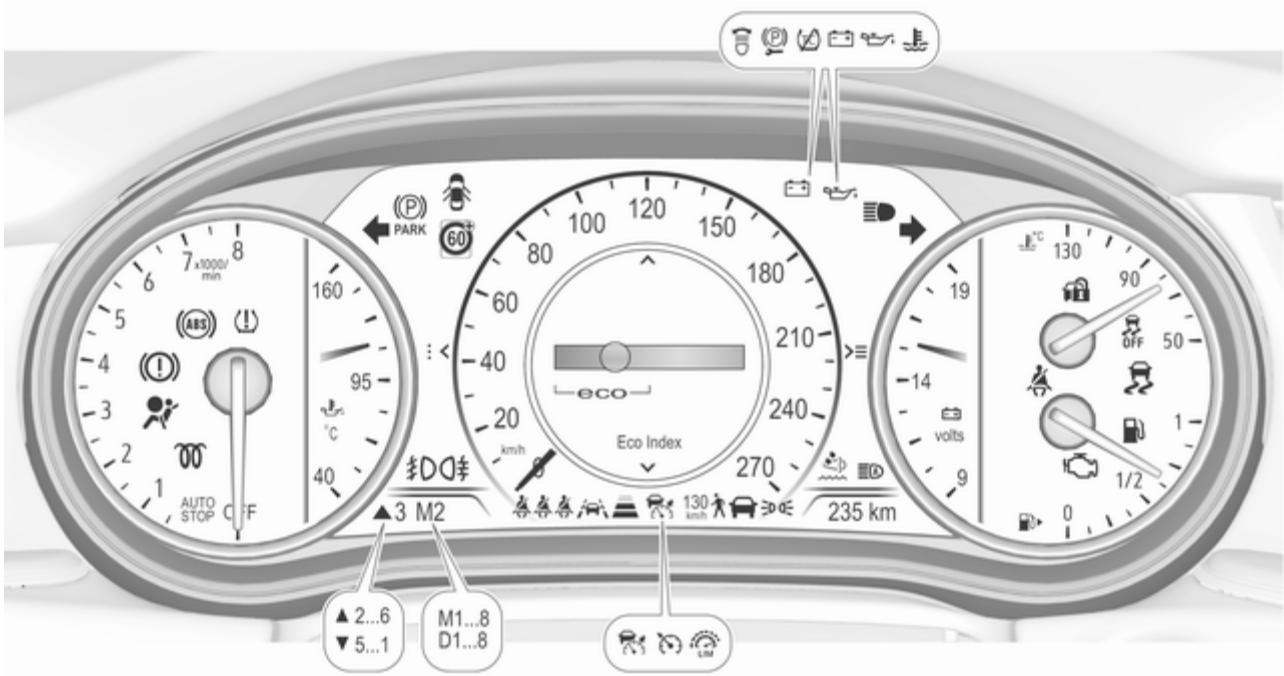

Topniveau instrumentgruppe, turprogram

Oversigt

- Blinklys ⇨ 102
- Selehusker ⇨ 102
- Airbag og selestrammere ⇨ 103
- Deaktivering af airbag ⇨ 103
- Ladesystem ⇨ 104
- Fejlkontrollampe ⇨ 104
- Bremse- og koblingssystem ⇨ 104
- Elektrisk parkeringsbremse ⇨ 104
- Elektrisk parkeringsbremsefejl ⇨ 104
- Blokeringsfri bremser (ABS) ⇨ 105
- Gearskifte ⇨ 105
- Afstand til forankørende ⇨ 105
- Sporholderassistent ⇨ 105
- Elektronisk stabilitetskontrol slået fra ⇨ 105
- Elektronisk stabilitetskontrol og Traction Control-system ⇨ 105
- Traction Control-system slået fra ⇨ 106
- Kølevæsketemperatur ⇨ 106
- Forvarmning ⇨ 106
- AdBlue ⇨ 106
- Dæktrykovervågningssystem ⇨ 106
- Motorolietryk ⇨ 106
- Brændstofreserve ⇨ 107
- Startspærre ⇨ 107
- Udvendige lygter ⇨ 107
- Fjernlys ⇨ 107
- Fjernlysassistent ⇨ 107
- LED-forlygter ⇨ 107
- Tågelys ⇨ 108
- Tågebaglygte ⇨ 108
- Cruise control ⇨ 108
- Adaptiv cruise control ⇨ 108
- Bil registreret foran ⇨ 108
- Fodgænger registreret foran ⇨ 200
- Hastighedsbegrænser ⇨ 108
- Vejskiltassistent ⇨ 108
- Dør åben ⇨ 108

Speedometer

Viser hastigheden.

Km-tæller

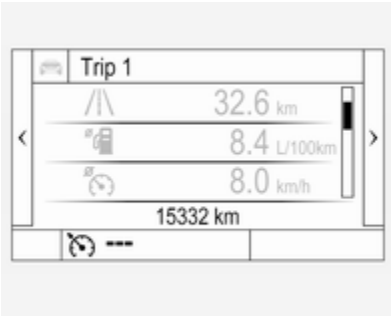

Den samlede registrerede afstand vises i km.

Triptæller

Den registrerede afstand siden sidste nulstilling vises på siden Kørecomputer.

Triptælleren tæller op til 9.999 km og genstarter derefter ved 0.

Der kan vælges to triptællersider til forskellige ture.

Basisniveau instrumentgruppe

Vælg /i\ ved at trykke på **Menu** på blinklysarmen. Drej justeringshjulet på blinkerarmen og vælg /i\1 eller /i\2. Hver triptællerside kan nulstilles separat ved at trykke på **SET/CLR** på blinkerarmen i nogle sekunder på den pågældende menu.

Midterniveau instrumentgruppe

Vælg **Info** siden 🚗 på hovedmenuen. Vælg siden **Tur A** eller **Tur B** ved at trykke på ∨ på rattet.

Hver triptæller kan nulstilles separat, når tændingen er slået til. Vælg den respektive side, og tryk på >. Bekræft ved at trykke på ✔.

Førerinformationscenter ⇨ 109.

Uplevel-instrumentgruppe

Vælg **Info** siden på hovedmenuen. Vælg siden **Tur A** eller **Tur B** ved at trykke på ∨ på rattet.

Hver triptæller kan nulstilles separat, når tændingen er slået til. Vælg den respektive side, og tryk på >. Bekræft ved at trykke på ✔.

Omdrejningstæller

Viser motorens omdrejningstal.

Kør så vidt muligt i det nederste omdrejningsområde i alle gear.

Forsigtig

Hvis nålen befinder sig i det røde advarselsfelt, er det højest tilladte omdrejningstal overskredet. Der er risiko for motorskader.

Brændstofmåler

Viser niveauet i brændstoftanken.

Pilen viser, på hvilken side af bilen tankklappen befinder sig.

Kontrollampen ⛽ lyser, hvis niveauet i tanken er lavt. Hvis den blinker, skal der tankes straks.

Kør aldrig brændstoftanken tom.

På grund af eventuelle brændstofrester i tanken kan efterfyldningsmængden være mindre end den angivne kapacitet for brændstoftanken.

Kølevandstermometer

Angiver temperaturen på motorens kølevæske.

50°	:	motorens driftstemperatur endnu ikke nået
90° (midterområde)	:	normal driftstemperatur
130°	:	kølevæsketemperaturen er for høj

Bemærkninger
Hvis kølevæsketemperaturen er for høj, skal du standse bilen og lade motoren gå i tomgang. Fare for motoren. Kontroller kølevæskestand.

Servicedisplay

Motorolielevetidssystemet giver besked om, hvornår motorolien og filtret skal skiftes. Alt efter kørselsforholdene kan det interval, der angives for skift af motorolie og filter, variere markant.

Den resterende levetid for olien vises i førerinformationscenteret ⇨ 109.

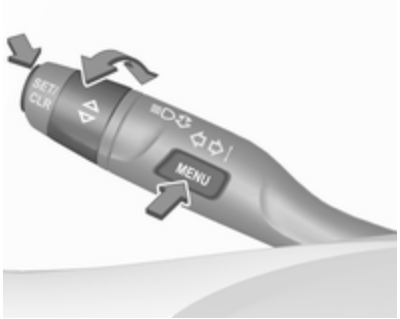

På Baselevel-displayet skal du vælge 🚗 ved at trykke på **MENU** på blinklysarmen. Drej på fingerhjulet for at vælge siden **Resterende olielevetid**.

På Mid- og Uplevel-displayet skal du vælge **Info** ved at trykke på ⊲ på rattet. Tryk på ⊽ for at vælge siden **Resterende olielevetid**.

Den resterende levetid for olien angives i procent.

Nulstil

På basisniveau displayet skal du trykke på **SET/CLR** på blinklysarmen i flere sekunder for at nulstille. Tændingen skal være slået til, men uden at motoren går.

På Mid- og Uplevel-displayet skal du trykke på ⊳ på rattet for at åbne undermappen. Vælg **Nulstil**, og bekræft ved at trykke på ✔ i flere sekunder. Tændingen skal være slået til, men uden at motoren går.

Hver gang der skiftes motorolie, skal systemet nulstilles for at tillade korrekt funktion. Søg hjælp på et værksted.

Næste service

Når systemet har beregnet, at motorolie levetid er udløbet, vises **Skift snarest motorolie** i førerinformationscentret. Få motorolie og filter skiftet på et værksted inden for en uge eller 500 km (alt efter hvad der indtræffer først).

Serviceinformation ⇨ 279.

Kontrollamper

De kontrollamper, der beskrives her, findes ikke i alle biler. Beskrivelserne dækker alle instrumentversioner. Afhængigt af udstyret kan kontrollampernes placering variere. Når tændingen slås til, tændes de fleste kontrollamper kortvarigt som en funktionstest.

Kontrollampernes farver betyder:

Rød : Fare, vigtig information
Gul : Advarsel, henvisning, fejl
Grøn : Bekræftelse af aktivering
Blå : Bekræftelse af aktivering
Hvid : Bekræftelse af aktivering

Se alle kontrollamper på de forskellige instrumentgrupper ⇨ 93.

Blinklys

⇦⇨ lyser eller blinker grønt.

Lyser kortvarigt

Parkeringslysene er tændt.

Blinker

Et blinklys eller havariblinket er aktiveret.

Hurtigt blink: fejl i et blinklys eller tilhørende sikring, fejl i blinklys på anhænger.

Udskiftning af pære ⇨ 242, Sikringer ⇨ 252.

Blinklys ⇨ 138.

Selehusker

Selehusker på forsæder

for førersædet lyser eller blinker rødt i instrumentgruppen.

for højre forsæde lyser eller blinker rødt i loftskonsollen, når der sidder nogen på sædet.

Lyser
Fra tændingen er blevet sluttet til, til sikkerhedsselen er blevet spændt.

Blinker
Fra motoren har været startet i højst 100 sekunder, til sikkerhedsselen er blevet spændt.

Status for sikkerhedsselerne på bagsædet (biler med Baselevel-display)

lyser eller blinker hvidt eller gråt i førerinformationscenteret efter start af motoren.

Lyser hvidt
Sikkerhedsselen er ikke spændt.

Lyser gråt
Sikkerhedsselen er blevet spændt.

Blinker hvidt eller gråt
Fastspændt sikkerhedssele er blevet spændt op.

Sådan spændes sikkerhedsselen ⇨ 54.

Status for sikkerhedsselerne på bagsædet (biler med Mid- og Uplevel-display)

lyser grønt eller gråt eller blinker gult i førerinformationscenteret efter start af motoren.

Lyser gråt
Sikkerhedsselen er ikke spændt.

Lyser grønt
Sikkerhedsselen er blevet spændt.

Blinker gult
Fastspændt sikkerhedssele er blevet spændt op.

Sådan spændes sikkerhedsselen ⇨ 54.

Airbag og selestrammere

lyser rødt.

Når tændingen slås til, lyser kontrollampen i ca. fire sekunder. Hvis den ikke tændes, ikke slukker efter fire sekunder eller tændes under kørsel, er der en fejl i airbagsystemet. Søg hjælp på et værksted. Der er risiko for, at airbaggene og selestrammerne ikke udløses ved en ulykke.

Udløste selestrammere eller airbags vises ved, at lyser konstant.

⚠Advarsel

Fejlårsagen skal omgående afhjælpes på et værksted.

Selestrammere, airbagsystem ⇨ 53, ⇨ 55.

Deaktivering af airbag

lyser gult.

Passagerairbaggen er aktiveret.

lyser gult.

Airbaggen på højre forsæde er deaktiveret.

Deaktivering af airbag ⇨ 60.

Ladesystem

⊟ lyser rødt.

Lyser, når tændingen er slået til og slukker kort efter, at motoren er startet.

Kontrollampen tændes, mens motoren kører

Stop bilen, stands motoren. Bilbatteriet oplades ikke. Motorkølingen kan være afbrudt. Bremseforstærkerenhedens funktion kan ophøre. Søg hjælp på et værksted.

Fejlkontrollampe

⚙ lyser eller blinker gult.

Lyser, når tændingen er slået til og slukker kort efter, at motoren er startet.

Kontrollampen tændes, mens motoren kører

Der er fejl i det system, der renser udstødningsluften. De tilladte grænseværdier for udstødningsgasser kan være overskredet.

På dieselmotorer kan rengøringsprocessen for dieselpartikelfiltret muligvis ikke udføres.

Søg omgående hjælp på et værksted.

Kontrollampen blinker, mens motoren er i gang

Fejl, der kan føre til beskadigelse af katalysatoren. Slip gaspedalen indtil kontrollampen holder op med at blinke. Søg omgående hjælp på et værksted.

Bremse og kobling

(!) lyser rødt.

Bremse-/koblingsvæskestanden er for lav.

⚠ Advarsel

Stands bilen. Afbryd straks kørslen. Søg hjælp på et værksted.

Elektrisk parkeringsbremse

Ⓟ lyser eller blinker rødt.

Lyser

Den elektriske parkeringsbremse er aktiveret ⇨ 175.

Blinker

Den elektriske parkeringsbremse er ikke fuldt aktiveret eller deaktiveret. Træd bremsepedalen ned, og forsøg at nulstille systemet ved først at udløse og derefter aktivere den elektriske parkeringsbremse. Hvis Ⓟ stadig blinker: afslut kørslen og tilkald assistance fra et værksted.

Fejl i elektrisk parkeringsbremse

Ⓟ lyser eller blinker gult.

Lyser

Den elektriske parkeringsbremse fungerer med nedsat virkning ⇨ 175.

Blinker

Den elektriske parkeringsbremse er i servicefunktion. Stands bilen, nulstil den elektriske parkeringsbremse ved at aktivere den og frigøre den igen.

⚠ Advarsel

Fejlårsagen skal omgående afhjælpes på et værksted. Undgå at parkere på skråninger, indtil årsagen til fejlen er afhjulpet.

Blokeringsfri bremser (ABS)

(ABS) lyser gult.

Lyser i nogle sekunder efter, at tændingen er tilsluttet. Systemet er funktionsklart, når kontrollampen er slukket.

Slukker kontrollampen ikke efter et par sekunder, eller lyser den svagt under kørsel, er der fejl i systemet.

Bremsesystemet er stadigvæk funktionsdygtigt, men uden ABS-regulering.

Blokeringsfri bremser ⇨ 175.

Gearskifte

▲ eller ▼ med nummeret på et højere eller lavere gear vises, når det anbefales at geare op eller ned af hensyn til brændstoføkonomien.

Afstand til forankørende

viser indstillingen for afstand til forankørende i følsomhed for advarsel, kollision fremme i form af udfyldte afstandsfelter.

Advarsel, kollision fremme ⇨ 194.

Sporholderassistent

lyser grønt eller gult eller blinker gult.

Lyser grønt

Systemet er slået til og funktionsklart.

Lyser gult

Systemet nærmer sig en registreret vognbanemarkering, uden at blinklyset i den pågældende retning bruges.

Blinker gult

Systemet registrerer, at vognbanen er forladt i væsentlig grad.

Sporholderassistent ⇨ 224

Elektronisk stabilitetskontrol slået fra

OFF lyser gult.

Systemet er deaktiveret.

Elektronisk stabilitetskontrol og Traction Control-system

lyser eller blinker gult.

Lyser

Der er en fejl i systemet. Kørslen kan fortsættes. Kontrollen over bilen kan dog blive reduceret, hvis kørebanens beskaffenhed er dårlig.

Få årsagen til fejlen udbedret af et værksted.

Blinker

Systemet er aktivt indkoblet. Motorydelsen vil muligvis blive reduceret, og en mindre opbremsning af bilen kan finde sted.

Elektronisk stabilitetskontrol ⇨ 178, Traction Control-system ⇨ 177.

Traction Control-system slået fra

lyser gult.

Systemet er deaktiveret.

Kølevæsketemperatur

lyser rødt.

Kontrollampen tændes, mens motoren kører

Stop bilen, stands motoren.

Forsigtig
Kølevæsketemperaturen er for høj.

Kontroller straks kølervæskestanden ⇨ 238.

Ved tilstrækkelig kølevæskestand søges hjælp på et værksted.

Forvarmning

lyser gult.

Forvarmning af dieselmotoren er aktiveret. Slår kun til ved lav udetemperatur. Start motoren, når kontrollampen slukkes.

AdBlue

blinker gult.

AdBlue-niveauet er lavt. Påfyld snarest AdBlue for at undgå, at motoren ikke kan startes.

AdBlue ⇨ 166.

Dæktrykovervågningssystem

lyser eller blinker gult.

Lyser

Dæktryktab. Stands omgående, og kontroller dæktrykket.

Blinker

Fejl i systemet eller der er monteret et hjul uden trykføler (f.eks. reservehjul). Efter 60-90 sekunder lyser kontrollampen konstant. Søg hjælp på et værksted.

Motorolietryk

lyser rødt.

Lyser, når tændingen er slået til og slukker kort efter, at motoren er startet.

Kontrollampen tændes, mens motoren kører

Forsigtig

Motorsmøringen kan være afbrudt. Dette kan føre til beskadigelse af motoren og/eller blokering af drivhjulene.

1. Træd på koblingen.
2. Vælg frigear.
3. Styr så hurtigt som muligt væk fra trafikken uden at genere andre trafikanter.
4. Afbryd tændingen.

⚠Advarsel

Når motoren er slukket, skal der betydeligt mere kraft til at bremse og styre.

Under et Autostop vil bremseforstærkeren stadig virke.

Nøglen må ikke tages ud. før bilen holder stille, ellers kan ratlåsen gå uventet i indgreb.

Kontroller oliestanden, før der søges hjælp på værksted ⇨ 237.

Brændstofreserve

⛽ lyser eller blinker gult.

Lyser

Det er for lidt brændstof i tanken.

Blinker

Tankindhold opbrugt. Påfyld straks brændstof. Kør aldrig tanken tom.

Brændstofpåfyldning ⇨ 228.

Katalysator ⇨ 165.

Udluftning af dieselbrændstofsystemet ⇨ 241.

Startspærre

🔒 blinker gult.

Fejl i startspærresystemet. Motoren kan ikke startes.

Startspærre ⇨ 35.

Udvendige lygter

≡D lyser grønt.

Lygterne er tændt ⇨ 131.

Fjernlys

≡D lyser blåt.

Den lyser, når fjernlyset er tændt, eller når overhalingsblinket aktiveres ⇨ 132.

Fjernlysassistent

≡D lyser grønt.

Fjernlysassistenten er aktiveret, se LED-forlygter ⇨ 135.

LED-forlygter

🌡 lyser eller blinker gult.

Lyser

Fejl i systemet.

Søg hjælp på et værksted.

Blinker

Systemet er omstillet til symmetrisk nærlys.

Kontrollampen blinker i ca. fire sekunder, efter at tændingen er slået til, som en påmindelse om symmetriske forlygter ⇨ 134.

Tågelys

lyser grønt.

Tågeforlygterne er tændt ⇨ 138.

Tågebaglys

lyser gult.

Tågebaglygten er tændt ⇨ 139.

Cruise control

lyser hvidt eller grønt.

Lyser hvidt

Systemet er slået til.

Lyser grønt

Cruise control er aktiv. Den indstillede hastighed vises i førerinformationscentret.

Cruise control ⇨ 182.

Adaptiv cruise control

lyser i førerinformationscentret.

lyser hvidt

Systemet er slået til.

lyser grønt

Adaptiv cruise control er aktiv.

Adaptiv cruise control ⇨ 186.

Bil registreret foran

lyser grønt eller gult.

Lyser grønt

En forankørende bil er registreret i den samme vognbane.

Lyser gult

Afstanden til et forankørende køretøj bliver for lille, eller man nærmer sig et andet køretøj for hurtigt.

Adaptiv cruise control ⇨ 186, Advarsel, kollision fremme ⇨ 194.

Detektering af fodgængere

lyser gult.

Der detekteres en fodgænger foran bilen.

Hastighedsbegrænser

lyser hvidt eller grønt.

Lyser hvidt

Systemet er slået til.

Lyser grønt

Hastighedsbegrænseren er aktiv. Den indstillede hastighed vises ved symbolet .

Hastighedsbegrænser ⇨ 184.

Vejskiltassistent

viser detekterede vejskilte som kontrollamper.

Vejskiltassistent ⇨ 220.

Dør åben

lyser rødt.

En dør eller bagklappen er åben.

Informationsdisplays

Førerinformationscenter

Førerinformationscentret befinder sig i instrumentgruppen.

Afhængig af versionen og instrumentgruppen fås førerinformationscenteret med basisniveau display, midterniveau display eller topniveau display.

Alt efter udstyr viser førerinformationscentret:

- samlet km-tæller og triptæller
- bilinformationer og -indstillinger
- trip/brændstofinformation
- informationer om kørselsøkonomi
- beskeder fra førerhjælpesystemer
- advarselsmeddelelser
- oplysninger om lyd- og Infotainment-system
- telefonoplysninger
- navigationsoplysninger

Basisniveau display

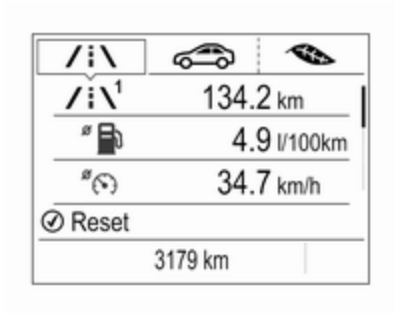

Alt efter version vælges menusiderne for basisniveaudisplayet ved at trykke på:

- **MENU** på blinklysarmen

  eller
- ⊲ og ⊽ på rattet.

Hovedmenuens symboler vises på øverste linje af displayet:

- Trip-/brændstofinformationer vises på /i\, se beskrivelsen herunder.
- Bilinformationer vises på 🚗, se beskrivelsen herunder.
- Eco-informationer vises på 🍃, se beskrivelsen herunder.

Nogle af de viste funktioner er forskellige, alt efter om bilen kører eller holder stille. Nogle funktioner er kun tilgængelige, når bilen kører.

Valg af menuer og funktioner

Blinklysarm med MENU-knap

Menuerne og funktionerne kan vælges med knapperne på blinkerarmen.

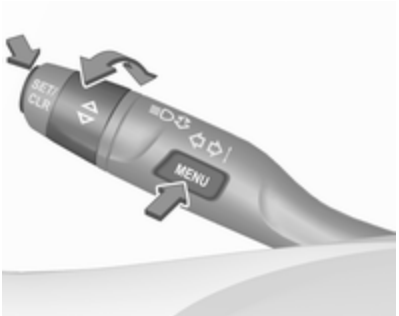

Tryk på **MENU** for at skifte mellem hovedmenuerne eller komme tilbage fra en undermenu til nærmeste højere menu.

Drej på hjulet for at vælge en underside i undermenuen eller indstille en talværdi.

Tryk på **SET/CLR** for at vælge og bekræfte en funktion.

Når det er nødvendigt, fremkommer fejl- og servicemeddelelser i førerinformationscentret. Bekræft en meddelelse ved at trykke på **SET/CLR**. Fejlmeddelelser ⇨ 121.

Kontakter på rattet

Menuer og funktioner kan vælges med knapperne til højre for rattet.

Tryk på ⊲ eller ⊳ for at skifte mellem hovedmenuerne eller komme tilbage fra en undermenu til nærmeste højere menuniveau.

Tryk på ∇ eller Δ for at vælge en undermenu i hovedmenuen eller indstille en talværdi.

Tryk på ✔ for at vælge og bekræfte en funktion.

Om nødvendigt, fremkommer fejl- og servicemeddelelser i førerinformationscentret. Bekræft en meddelelse ved at trykke på ✔. Fejlmeddelelser ⇨ 121.

Midlevel-display

Menusiderne vælges ved at trykke på ⊲ og ∇ på rattet.

Hovedmenuer:

- Trip-/brændstofinformationer vises på **Info**, se beskrivelsen herunder.
- Lydinformationer vises på **Audio**, se beskrivelsen herunder.

- Telefoninformationer vises på **Telefon**, se beskrivelsen herunder.
- Navigationsinformationer vises på **Navigation**, se beskrivelsen herunder.
- Bilinformationer vises på **Indstillinger**, se beskrivelsen herunder.

Nogle af de viste funktioner afviger, når bilen køres eller holder stile, og visse funktioner er kun aktive, når bilen køres.

Valg af menuer og funktioner

Menuer og funktioner kan vælges med knapperne til højre for rattet.

Tryk på ⊲ for at åbne hovedmenusiden.

Vælg en hovedmenuside med ∆ eller ∇.

Bekræft en hovedmenuside med ✔.

Når en hovedmenuside er valgt, skal du trykke på ∆ eller ∇ for at vælge undersider.

Tryk på ⊳ for at åbne den næste mappe på den valgte underside.

Tryk på ∆ eller ∇ for at vælge funktioner eller indstille en talværdi, hvis det kræves.

Tryk på ✔ for at vælge og bekræfte en funktion.

Når en hovedmenuside er valgt, forbliver dette valg gemt, indtil en anden hovedmenuside vælges. Undersider ændres ved at trykke på ∇ eller ∆.

Om nødvendigt, fremkommer fejl- og servicemeddelelser i førerinformationscentret. Bekræft en meddelelse ved at trykke på ✔. Fejlmeddelelser ⇨ 121.

Uplevel-display

Menusiderne vælges ved at trykke på ⊲ og ∇ på rattet.

Hovedmenuer:

- Trip-/brændstofinformationer vises på **Info**, se beskrivelsen herunder.
- Lydinformationer vises på **Audio**, se beskrivelsen herunder.
- Telefoninformationer vises på **Telefon**, se beskrivelsen herunder.

- Navigationsinformationer vises på **Navigation**, se beskrivelsen herunder.
- Bilinformationer vises på **Indstillinger**, se beskrivelsen herunder.

Nogle af de viste funktioner afviger, når bilen køres eller holder stile, og visse funktioner er kun aktive, når bilen køres.

Topniveau instrumentgruppen kan vises i sports- eller turprogram. Se nedenfor: Menuen Indstillinger, displaytemaer.

Valg af menuer og funktioner

Menuer og funktioner kan vælges med knapperne til højre for rattet.

Tryk på ⊲ for at åbne hovedmenusiden.

Vælg en hovedmenuside med ∆ eller ∇.

Bekræft en hovedmenuside med ✔.

Når en hovedmenuside er valgt, skal du trykke på ∆ eller ∇ for at vælge undersider.

Tryk på ⊳ for at åbne den næste mappe på den valgte underside.

Tryk på ∆ eller ∇ for at vælge funktioner eller indstille en talværdi, hvis det kræves.

Tryk på ✔ for at vælge og bekræfte en funktion.

Når en hovedmenuside er valgt, forbliver dette valg gemt, indtil en anden hovedmenuside vælges. Undersider ændres ved at trykke på ∇ eller ∆.

Om nødvendigt, fremkommer fejl- og servicemeddelelser i førerinformationscentret. Bekræft en meddelelse ved at trykke på ✔. Fejlmeddelelser ⇨ 121.

Trip/ brændstofinformationsmenu, /i\ eller Info

Følgende liste indeholder alle de mulige sider i Info-menuen. Nogle er måske ikke til rådighed for din bilmodel. Afhængigt af displayet vises nogle funktioner med symboler.

Drej på hjulet, eller tryk på ∆ eller ∇ for at vælge en side:

- triptæller 1 eller A

  gennemsnitligt brændstofforbrug 1 eller A

gennemsnitshastighed 1 eller A
- triptæller 2 eller B

gennemsnitligt brændstofforbrug 2 eller B

gennemsnitshastighed 2 eller B
- digital hastighed
- brændstofrækkevidde
- aktuelt brændstofforbrug
- resterende olielevetid
- dæktryk
- timer
- vejskiltassistent
- afstand til forankørende
- tom side

På Baselevel-displayet vises siderne Resterende olielevetid, Dæktryk, Vejskiltassistent og Afstand til forankørende i menuen Bilinformationer, vælg 🚗 ved at trykke på **MENU**.

Triptæller 1/A eller 2/B

Triptælleren viser den aktuelle afstand siden nulstilling.

Triptælleren tæller op til en strækning på 9.999 km og genstarter så med 0.

Du kan nulstille basisniveau displayet ved at trykke på **SET/CLR** i nogle sekunder. Nulstil midterniveau og topniveau displayet ved at trykke på ⊳, og bekræft med ✔.

Oplysningerne på siden Triptæller 1 og 2 kan nulstilles separat for km-tæller, gennemsnitligt forbrug og gennemsnitshastighed, mens det respektive display er aktivt.

Gennemsnitligt brændstofforbrug 1/A eller 2/B

Visning af gennemsnitligt forbrug. Målingen kan nulstilles til enhver tid og starter med en standardværdi.

Du kan nulstille basisniveau displayet ved at trykke på **SET/CLR** i nogle sekunder. Nulstil midterniveau og topniveau displayet ved at trykke på ⊳, og bekræft med ✔.

Gennemsnitshastighed 1/A eller 2/B

Visning af gennemsnitlig hastighed. Målingen kan nulstilles når som helst.

Du kan nulstille basisniveau displayet ved at trykke på **SET/CLR** i nogle sekunder. Nulstil midterniveau og topniveau displayet ved at trykke på ⊳, og bekræft med ✔.

Digital hastighed

Digital visning af den øjeblikkelige hastighed.

Brændstofrækkevidde

Rækkevidden beregnes ud fra tankniveauet og det aktuelle forbrug. Tallet er baseret på gennemsnitsværdier.

Efter brændstofpåfyldning aktualiseres rækkevidden automatisk efter kort tid.

Når brændstofniveauet i tanken er lavt, vises en meddelelse på displayet og kontrollampen ⛽ i brændstofmåleren lyser.

Når der skal fyldes brændstof på tanken med det samme, vises en advarselsmeddelelse konstant på displayet. Desuden blinker kontrollampe ⛽ i brændstofmåleren ⇨ 107.

Aktuelt brændstofforbrug

Visning af aktuelt forbrug.

Resterende olielevetid
Viser et skøn over oliens levetid. Tallet i % viser den resterende del af oliens aktuelle levetid ⇨ 101.

Dæktryk
Kontrollerer dæktrykket i alle hjul under kørsel ⇨ 260.

Timer
Start og stop ved at trykke på ✔. Nulstil ved at trykke på ⊳, og bekræft Nulstil.

Vejskiltassistent
Viser de registrerede vejskilte for det aktuelle vejafsnit ⇨ 220.

Afstand til forankørende
Viser afstanden i sekunder til et forankørende køretøj i bevægelse ⇨ 196. Hvis den adaptive cruise control er aktiv, vises indstillingen for afstand til forankørende i stedet for på denne side.

Tom side
Der kan vælges en tom side, når der ikke anmodes om DIC-informationer.

Eco-informationsmenu

- Største forbrugere
- Økonomitendens
- Øko-indeks

På Mid- og Uplevel-displayet vises siderne Største forbrugere, Økonomitendens og Øko-indeks i menuen Trip/brændstofinformation, vælg **Info**.

Største forbrug.
Liste over topkomfortforbrugere, som er tændt, vises i nedadgående rækkefølge. Potentialet for brændstofbesparelse vises.

Under sporadiske kørselsforhold aktiverer motoren automatisk den el-opvarmede bagrude for at øge motorbelastningen. I givet fald vises bagrudeopvarmning som en af de største forbrugere, uden aktivering af føreren.

Økonomitendens

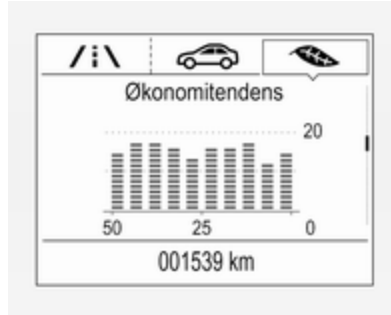

Viser den gennemsnitlige forbrugsudvikling over en distance på 50 km. Fyldte segmenter viser forbruget i trin på 5 km og viser effekten af topografi eller kørselsadfærd på brændstofforbrug.

Økonomi-indeks
Det aktuelle brændstofforbrug vises på en økonomiskala. For at køre økonomisk skal kørestilen tilpasses for at holde de fyldte segmenter inden for Eco-området. Jo flere fyldte segmenter, desto større brændstofforbrug.

Samtidigt vises det gennemsnitlige forbrugstal.

Audio menuen

I menuen Lyd kan du søge efter musik, vælge blandt favoritter og skifte lydkilde.

Se instruktionsbogen til Infotainment.

Telefon menuen

I menuen Telefon kan du håndtere og foretage telefonopkald, rulle gennem kontaktpersoner og betjene håndfrie telefonsamtaler.

Se instruktionsbogen til Infotainment.

Navigation menuen

I navigationsmenuen kan du vælge vejvisning.

Se instruktionsbogen til Infotainment.

Bilinformationsniveau, 🚗 eller Ekstraudstyr

Følgende liste indeholder alle de mulige sider i Options-menuen. Nogle er måske ikke til rådighed for din bilmodel. Afhængigt af displayet vises nogle funktioner med symboler.

Drej på hjulet, eller tryk på ∆ eller ∇ for at vælge en side, og følg anvisningerne i undermenuerne:

- enheder
- displaytemaer
- infosider
- hastighedsadvarsel
- dækbelastning
- lommemåleinstrumenter
- softwareinformationer

Enheder

Tryk på ⊳, mens enheder-siden vises. Vælg britiske eller metriske enheder ved at trykke på ✔.

Displaytemaer

Tryk på ⊳, mens displaytemaerne vises. Vælg sports- eller turprogram ved at trykke på ✔. Sportsprogrammet omfatter flere oplysninger om bilen, og turprogrammet omfatter flere medieoplysninger.

Denne indstilling er kun tilgængelig med topniveau displayet.

Infosider

Tryk på ⊳, mens infosiderne vises. En liste over alle elementer i menuen Info vises. Vælg de funktioner, der skal vises på siden Info, ved at trykke på ✔. De valgte sider har en ✔ i et afkrydsningsfelt. For ikke-synlige funktioner er afkrydsningsfeltet tomt. Se **menuen Info** ovenfor.

Hastighedsadvarsel

På displayet Hastighedsadvarsel kan du indstille den hastighed, som ikke skal overskrides.

Du kan indstille hastighedsadvarslen ved at trykke på ⊳, mens siden vises. Tryk på ∆ eller ∇ for at indstille værdien. Tryk på ✔ for at indstille hastigheden. Når hastigheden er indstillet, kan denne funktion slukkes ved at trykke på ✔, mens du ser denne side. Hvis den valgte hastighedsgrænse overskrides, vises en pop-up-advarsel, og en klokke ringer.

Dækbelastning

Dæktrykkategorien i henhold til det faktiske dæktryk kan vælges ⇨ 260.

Lommemåleinstrumenter
Afhængigt af bilens udstyr kan lommemåleinstrumenter vises i yderste venstre og højre kant ved siden af speedometeret. Der kan konfigureres forskellige måleinstrumenttyper.

Tryk på ⊳, mens lommemåleinstrumenterne vises. Vælg venstre eller højre lomme ved at trykke på ⊳ eller ⊲. Vælg måleinstrumenttype for hver lomme ved at trykke på ∇. Bekræft med ✔.

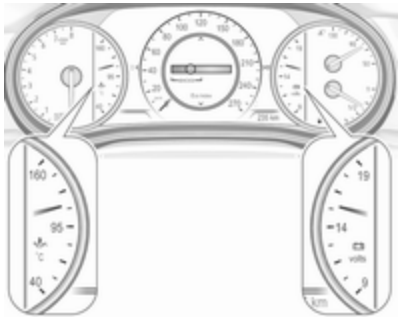

Der kan vælges følgende måleinstrumenttyper:

- **Batterispænding**
  Viser bilbatteriets spænding (V). Mens motoren er i gang, kan spændingen variere mellem 12 V og 15,5 V. En midlertidig spænding under 12 V er mulig, når der anvendes en høj elektrisk belastning.
- **Olietemperatur**
  Viser olietemperaturen i grader Celsius.
- **Olietryk**
  Viser olietrykket i kPa.
- **Motorkraftforøgelse**
  Viser turboladerens boost i kPa.

Lommemåleinstrumenter er kun tilgængelig med Uplevel-displayet.

Softwareinformationer
Viser informationer om open source-softwaren.

Informationsdisplay

Informationsdisplayet er placeret i instrumentpanelet i nærheden af instrumentgruppen.

Alt efter bilens konfiguration har den enten et

- **7" farve-info-display** med berøringsskærmfunktion

  eller
- **8" farve-info-display** med berøringsskærmfunktion

Informationsdisplayene kan vise:

- tid ⇨ 88
- udetemperatur ⇨ 88
- dato ⇨ 88

- Infotainment-system, se beskrivelsen i Infotainment-håndbogen
- indstillinger for klimaanlæg ⇨ 148
- bakkamera ⇨ 216
- panoramaudsynssystem ⇨ 214
- instruktioner fra parkeringsassistent ⇨ 203
- tværgående trafik bag ⇨ 218
- Flex Ride visualiseringsmenu ⇨ 180
- navigation, se beskrivelsen i Infotainment-håndbogen
- systemmeddelelser
- individuelle indstillinger ⇨ 122

7" Farve-info-display

Valg af menuer og indstillinger

Menuerne og indstillingerne nås via displayet.

Tryk på ⏻ for at tænde displayet.

Tryk på ⌂ for at vise startsiden.

Tryk på det ønskede menu-displayikon med en finger.

Tryk på det pågældende ikon for at bekræfte et valg.

Tryk på ↩ for at komme tilbage til det næste højere menuniveau.

Tryk på ⌂ for at vende tilbage til startsiden.

Yderligere oplysninger fremgår af instruktionsbogen til Infotainment.

Individuelle indstillinger ⇨ 122.

8" Farve-info-display

Valg af menuer og indstillinger

Der er tre måder at betjene displayet på:

- med knapper under displayet
- ved at berøre berøringsskærmen med fingeren
- via talegenkendelse

Betjening med knapper

Tryk på ⏻ for at tænde displayet.

Tryk på ⌂ for at vise startsiden.

Tryk på **BACK** for at afslutte en menu uden at ændre en indstilling.

Yderligere oplysninger fremgår af instruktionsbogen til Infotainment.

Betjening med berøringsskærm
Displayet skal være tændt ved at trykke på ⏻. Tryk på ⌂ for at vælge startsiden.

Tryk på det ønskede menudisplayikon, eller vælg en funktion med fingeren.

Rul op eller ned i en længere undermenuliste med fingeren.

Bekræft en ønsket funktion eller et valg ved at trykke.

Tryk på ⮌ på displayet for at afslutte en menu uden at ændre en indstilling.

Tryk på ⌂ for at vende tilbage til startsiden.

Yderligere oplysninger fremgår af instruktionsbogen til Infotainment.

Talegenkendelse
Beskrivelse se instruktionsbogen til Infotainment.

Individuelle indstillinger ⇨ 122.

Parkeringsvagtprogram

Visse funktioner i førerinformationscentret og på informationsdisplayet kan begrænses for nogle førere. Lastrummet låses og kan ikke oplåses.

Yderligere oplysninger fremgår af instruktionsbogen til Infotainment.

Head-up-display

Head-up-displayet viser førerinformationer fra instrumentgruppen på forruden i førersiden.

Informationerne vises som et billede, der projiceres af en linse i instrumentpanelet på forruden, lige i førerens synsfelt. Billedet vises fokuseret ud mod bilens forende.

Afhængigt af udstyret kan head-up-displayet vise:

- generelle kørselsinformationer
- beskeder fra førerhjælpesystemer
- den automatiske gearkasses gearvælgerposition
- gearskifteindikation
- audio/telefoninformationer
- trinvise navigationsinformationer, hvis bilen er udstyret med navigation infotainment.

Der er tre knapper over lyskontakten til at betjene head-up-displayet.

Displayvisninger

Du kan vælge mellem forskellige visninger på head-up-displayet ved at trykke på knappen INFO. For hvert tryk skiftes displayets visning.

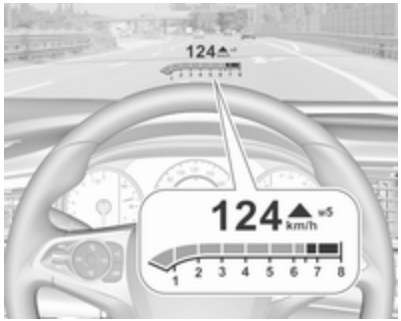

Hastighedsvisning

Viser

- speedometer: digital hastighedsvisning
- vejskilte: visning af hastighedsgrænser

Ydelsesvisning

Viser

- speedometer: digital hastighedsvisning
- omdrejningstæller: motoromdrejningstal i omdrejninger pr. minut
- automatisk gearkasse: gearvælgerposition
- manuel/automatisk gearkasse: visning af gearskifte
- autostop visning

Audiovisning

Viser

- speedometer: digital hastighedsvisning
- informationer om faktisk audioafspilning

Navigationsvisning

Viser

- speedometer: digital hastighedsvisning
- trinvise navigationsinformationer

Kontrollamper for aktiv sikkerhed

På alle visninger vises kontrollamper for følgende førerhjælpesystemer på den øverste linje i displayet

- bil registreret foran : genkendelse af bil
- sporholderassistent : status og advarsel
- adaptiv cruise control : indstillet hastighed og status
- fodgænger registreret foran : genkendelse af fodgænger

Pop-up beskeder

Følgende liste indeholder blot et uddrag af mulige beskeder. Nogle findes måske ikke i din bilmodel, og andre vises afhængigt af bilens konfiguration.

Beskederne vises på hver side, hvis nødvendigt

- besked om fodgængerbeskyttelse
- advarsel, kollision fremme
- besked om op-/nedgearing
- indkommende opkald

Beskeder med lav prioritet kan nulstilles ved at trykke på ✓, og beskeder med høj prioritet vises, så længe faren er til stede. Systemmeddelelser eller advarsler om bilen kan kræve omgående handling. Søg hjælp på et værksted.

Juster positionen for head-up-displayets billede

1. Indstil førersædet.
2. Start motoren.
3. Tryk ned på eller løft op i knappen for at centrere billedet. Det kan kun justeres op og ned, ikke fra side til side.

⚠Advarsel

Hvis head-up-display-billedet er for lyst eller for højt i dit synsfelt, kan det hindre dit udsyn, når det er mørkt udenfor. Sørg for at holde head-up-display-billedet dæmpet og anbragt lavt i dit synsfelt.

Indstil lysstyrken

Lysstyrken på head-up-displayets billede indstilles automatisk i forhold til belysningen udenfor. Lysstyrken kan også indstilles manuelt efter behov:

Løft op for at øge lysstyrken på displayet. Tryk ned for at dæmpe lysstyrken på displayet.

Billedet kan midlertidigt blive lysere, afhængigt af vinklen og sollyset.

Deaktivering

Hold nede for at slukke head-up-displayet.

Sprog

Det foretrukne sprog kan indstilles i menuen Individuelle indstillinger ⇨ 122.

Enheder

Enheder kan ændres i indstillingsmenuen for Førerinformationscentret ⇨ 109.

Vedligeholdelse af head-up-displayet

Rengør indersiden af forruden efter behov for at fjerne eventuel snavs eller fedt, der gør head-up-displayets billede uskarpt eller utydeligt.

Rengør head-up-displayets linse i instrumentpanelet med en blød klud fugtet med ruderens. Tør linsen forsigtigt af, og tør efter.

Systembegrænsninger

Head-up-displayet fungerer muligvis ikke korrekt, når:

- Linsen i instrumentpanelet er dækket af objekter, eller forruden og linsen ikke er rene.
- Displayets lysstyrke er for svagt eller for skarpt.
- Billedet ikke er indstillet i rette højde.
- Føreren bruger polariserede solbriller.

Hvis Head-up-displayets billede ikke er korrekt af andre grunde, skal du kontakte et værksted.

Forruden er en del af head-up-displayets system. Udskiftning af forruden ⇨ 38.

Fejlmeddelelser

Meddelelserne vises i førerinformationscenteret, i nogle tilfælde sammen med en advarsel og en summer.

Tryk på **SET/CLR** på blinklysarmen for at bekræfte en meddelelse på Baselevel-displayet.

Tryk på ✔ for at bekræfte en meddelelse på Midlevel- og Uplevel-displayet.

Fejl- og servicemeddelelser

Fejlmeddelelserne vises som tekst. Følg anvisningerne i meddelelserne.

Meddelelser i farve-info-displayet

Nogle vigtige meddelelser kan endvidere vises på farve-info-displayet. Tryk på multifunktionsknappen for at bekræfte en meddelelse. Nogle meddelelser vises kun ganske få sekunder.

Advarselsklokke

Ved start af motor hhv. under kørslen

Der lyder kun én advarselslyd ad gangen.

Advarselslyden for sikkerhedssele ikke spændt går forud for alle andre advarselslyde.

- Når sikkerhedsselen ikke er spændt.
- Når kørslen påbegyndes, og dørene eller bagklappen ikke er lukket korrekt.
- Når en bestemt hastighed overskrides, mens parkeringsbremsen er aktiveret.
- Hvis adaptiv cruise control deaktiveres automatisk.
- Hvis man kommer for tæt på en forankørende bil.
- Hvis man kommer for tæt på en fodgænger foran bilen.
- Hvis en programmeret hastighed eller fartgrænsen overskrides.

- Når der vises en advarselsmeddelelse i førerinformationscentret.
- Hvis den elektroniske nøgle ikke er i kabinen.
- Hvis parkeringsassistenten registrerer en forhindring.
- Hvis der sker et utilsigtet vognbaneskift.
- Hvis dieselpartikelfiltret har nået det maksimale fyldeniveau.

Ved parkering af bilen og/eller førerdøren åbnes

- Ved tændt parkeringslys eller nærlys.
- Hvis trækkrogen ikke er i indgreb.

Under et autostop

- Hvis førerdøren åbnes.
- Hvis en betingelse for Autostop ikke er opfyldt.

Batterispænding

Når bilbatteriets spænding er ved at løbe tør, vises en advarselsmeddelelse i førerinformationscentret.

1. Sluk alt elektrisk udstyr, som ikke er nødvendigt for sikker kørsel, f.eks. sædevarme, el-opvarmet bagrude eller andet udstyr, der bruger meget strøm.
2. Oplad bilbatteriet ved at køre uafbrudt i et stykke tid eller ved hjælp af en oplader.

Advarselsmeddelelsen slukker, når motoren er startet to gange uden spændingsfald.

Hvis bilbatteriet ikke kan genoplades, skal årsagen til fejlen udbedres af et værksted.

Individuelle indstillinger

Bilens funktioner kan indstilles individuelt ved at ændre indstillingerne i info-displayet.

Nogle af de personlige indstillinger for forskellige førere kan lagres individuelt på hver bilnøgle. Lagrede indstillinger ⇨ 21.

Afhængigt af bilens udstyr og de nationale forskrifter er visse af nedenstående funktioner muligvis ikke til disposition.

Nogle funktioner vises kun eller er kun aktive, mens motoren kører.

Personlige indstillinger

7" Farve-info-display

Tryk på ⌂, vælg **Indstillinger** og dernæst **Bil** på berøringsskærmen.

Følgende indstillinger kan ændres i de tilhørende undermenuer:

Bil

- **Klima & Luftkvalitet**

  Automatisk blæser maks. hastighed: Regulerer luftstrømsniveauet i kabinen fra klimaanlægget i automatisk funktion.

  Automatisk sædevarme: Automatisk aktivering af sædevarme.

  Automatisk afdugning: Understøtter afdugning af forruden ved automatisk at vælge de nødvendige indstillinger og automatisk aircondition.

  Automatisk afdugning bag: Automatisk aktivering af el-opvarmet bagrude.

- **Kollisions-/registreringssystemer**

  Advarsel om frontalkollision: Aktivering eller deaktivering af advarsel, kollision fremme.

  Automatisk forberedelse for kollision: Aktiverer eller deaktiverer bilens automatiske bremsefunktion i tilfælde af overhængende kollisionsfare. Følgende kan vælges: Systemet overtager bremsestyringen, advarer kun med en klokketone eller er helt deaktiveret.

  Forward Collision-system: Ændring af indstillingerne for Advarsel, kollision fremme.

  Fodgængerbeskyttelse foran: Aktiverer eller deaktiverer og ændrer indstillingerne for fodgængerbeskyttelsen foran.

  Alarm – Tværgående trafik bag: Aktiverer eller deaktiverer alarmen for tværgående trafik bag.

  Parkeringshjælp: Aktiverer eller deaktiverer ultralydsparkeringsassistenten. Aktivering kan vælges med eller uden påmonteret anhængerkobling.

  Fri bane!: Aktiverer/deaktiverer påmindelsen om at genoptage kørslen, når adaptiv cruise control holder bilen stille.

  Advarsel fra blind vinkel i siden: Aktiverer eller deaktiverer alarmen for blindvinkel i siden.

- **Komfort og bekvemmelighed**

  Automatisk hukommelse: Ændring af indstillinger for genkaldelse af lagrede indstillinger for elektrisk sæde.

  Førersæde til nem udstigning: Aktiverer eller deaktiverer easy exit-funktion for det el-indstillelige sæde.

  Klokkelydstyrke: Ændrer lydstyrken af advarselsklokken.

  Vipning af spejl ved bakning: Aktivering/deaktivering af parkeringsassistent-funktionen for sidespejlene.

  Automatisk spejlindfældning: Aktiverer eller deaktiverer

indfældning af sidespejle med fjernbetjeningen.

Personlige indstillinger til fører: Aktiverer eller deaktiverer individualiserings-funktion.

Regnføler for viskere: Aktiverer eller deaktiverer automatisk rudevisk med regnsensor.

Automatisk viskefunktion i bakgear: Aktiverer eller deaktiverer automatisk start af bagrudevisker ved skift til bakgear.

- **Belysning**

  Placeringslys for bil: Aktiverer eller deaktiverer indstigningslys.

  Udstigningslys: Aktiverer eller deaktiverer og ændrer varigheden af orienteringslys.

  Venstre- eller højrekørsel: Skift mellem lys for højre- eller venstrekørsel.

  Adaptive forlygter: Ændring af indstillinger for LED-forlygternes funktioner.

- **El-dørlåse**

  Dør låst op, udelåsningsbeskyttelse: Aktivering/deaktivering af dørlåsningsfunktionen, mens en dør er åben.

  Automatisk dørlåsning: Aktivering / deaktivering af den automatiske dørlåsefunktion, efter at tændingen er slået til.

  Forsinket dørlåsning: Aktiverer eller deaktiverer forsinket dørlåsningsfunktion. Denne funktion udsætter låsningen af dørene, indtil samtlige døre er lukket.

- **Fjernbetjent låsning, oplåsning, start**

  Lyssignal for fjernoplåsning: Aktiverer eller deaktiverer havariblinkkvittering ved oplåsning.

  Feedback fjernlåsning: Ændrer hvilken form for feedback der gives ved låsning af bilen.

  Fjernbetjent døroplåsning: Ændrer konfigurationen til at oplåse kun førerdøren eller hele bilen ved oplåsning.

  Lås fjernoplåste døre igen: Aktiverer eller deaktiverer automatisk genlåsefunktion efter oplåsning uden at åbne bilen.

  Fjernbetjening af ruder: Aktivering/deaktivering af betjening af el-ruderne med elektronisk nøgle.

  Passiv oplåsning af døre: Ændring af konfigurationen til at oplåse enten kun førerdøren eller hele bilen ved oplåsning.

  Passiv dørlåsning: Aktivering / deaktivering af passiv låsefunktion. Denne funktion låser automatisk bilen efter nogle sekunder, hvis alle døre er lukket, og en elektronisk nøgle er taget ud af bilen.

  Glemt fjernbetjening-alarm: Aktivering/deaktivering af advarselsklokken, når den elektroniske nøgle bliver i bilen.

Personlige indstillinger

8" Farve-info-display

Tryk på ⌂, og vælg derefter ikonet **INDSTILLINGER**.

Følgende indstillinger kan ændres i de tilhørende undermenuer:

Bil

- **Klima og luftkvalitet**

  Automatisk ventilatorhastighed: Regulerer luftstrømsniveauet i kabinen fra klimaanlægget i automatisk funktion.

  Automatisk sædevarme: Automatisk aktivering af sædevarme.

  Automatisk afrimning: Understøtter afdugning af forruden ved automatisk at vælge de nødvendige indstillinger og automatisk aircondition.

  Automatisk afrimning bagrude: Automatisk aktivering af el-opvarmet bagrude.

- **Kollisions-/detektionssystemer**

  Advarsel frontkollision: Aktivering eller deaktivering af advarsel, kollision fremme.

  Auto kollisionsforberedelse: Aktiverer eller deaktiverer bilens automatiske bremsefunktion i tilfælde af overhængende kollisionsfare. Følgende kan vælges: Systemet overtager bremsestyringen, advarer kun med en klokketone eller er helt deaktiveret.

  Frontkollisionssystem: Ændring af indstillingerne for Advarsel, kollision fremme.

  Fodgængerbeskyttelse foran: Aktiverer eller deaktiverer og ændrer indstillingerne for fodgængerbeskyttelsen foran.

  Trafikalarm baglænskørsel: Aktiverer eller deaktiverer alarmen for tværgående trafik bag.

  Parkeringsassistent: Aktiverer eller deaktiverer ultralydsparkeringsassistenten. Aktivering kan vælges med eller uden påmonteret anhængerkobling.

  Fri bane!: Aktiverer eller deaktiverer påmindelsesfunktionen for adaptiv cruise control.

  Advarsel død vinkel: Aktiverer eller deaktiverer alarmen for blindvinkel i siden.

- **Komfortindstillinger**

  Auto Memory Recall: Ændring af indstillinger for genkaldelse af lagrede indstillinger for elektrisk sæde.

  Easy Exit Førersæde: Aktiverer eller deaktiverer easy exit-funktion for det el-indstillelige sæde.

  Klanglydstyrke: Ændrer lydstyrken af advarselsklokken.

  Vip spejl, når der bakkes: Aktivering/deaktivering af parkeringsassistent-funktionen for sidespejlene.

  Automatisk spejl indklap: Aktiverer eller deaktiverer indfældning af sidespejle med fjernbetjeningen.

Personalisering (fører): Aktiverer eller deaktiverer individualiserings-funktion.

Visker med regnsensor: Aktiverer eller deaktiverer automatisk rudevisk med regnsensor.

Visker aktiv i bakgear: Aktiverer eller deaktiverer automatisk start af bagrudevisker ved skift til bakgear.

- **Lys**

  Find bil via lyssignal: Aktiverer eller deaktiverer indstigningslys.

  Udstigningslys: Aktiverer eller deaktiverer og ændrer varigheden af orienteringslys.

  Venstre- eller højrekørsel: Skift mellem lys for højre- eller venstrekørsel.

  Adaptivt nærlys: Ændring af indstillinger for LED-forlygternes funktioner.

- **Elektrisk dørlåsning**

  Ingen låsning af åbne døre: Aktivering/deaktivering af dørlåsningsfunktionen, mens en dør er åben.

  Automatisk dørlåsning: Aktivering / deaktivering af den automatiske dørlåsefunktion, efter at tændingen er slået til.

  Forsinket dørlåsning: Aktiverer eller deaktiverer forsinket dørlåsningsfunktion. Denne funktion udsætter låsningen af dørene, indtil samtlige døre er lukket.

- **Låsning, åbning, start via FB**

  Fjernåbning Lyssignal: Aktiverer eller deaktiverer havariblinkkvittering ved oplåsning.

  Feedback fjernlåsning: Ændrer hvilken form for feedback der gives ved låsning af bilen.

  Fjernåbning af døre: Ændrer konfigurationen til at oplåse kun førerdøren eller hele bilen ved oplåsning.

  Genlåsning af fjernåbnede døre: Aktiverer eller deaktiverer automatisk genlåsefunktion efter oplåsning uden at åbne bilen.

  Fjernstyring af ruder: Aktivering/deaktivering af betjening af elruderne med elektronisk nøgle.

  Passiv oplåsning af døre: Ændring af konfigurationen til at oplåse enten kun førerdøren eller hele bilen ved oplåsning.

  Passiv dørlåsning: Aktivering / deaktivering af passiv låsefunktion. Denne funktion låser automatisk bilen efter nogle sekunder, hvis alle døre er lukket, og en elektronisk nøgle er taget ud af bilen.

  Alarm: FB ligger i bilen: Aktivering/deaktivering af advarselsklokken, når den elektroniske nøgle bliver i bilen.

Telematic-service

OnStar

OnStar er en personlig tilslutnings- og serviceassistent med et indbygget wi-fi-hotspot. OnStar er til rådighed 24 timer i døgnet alle ugens dage.

Bemærkninger
OnStar kan ikke fås på alle mærker. Kontakt dit værksted for at få yderligere informationer.

Bemærkninger
For at være tilgængelig og funktionsdygtig skal OnStar have et gældende OnStar-abonnement, et fungerende el-system i bilen, mobiltjeneste og GPS-satellitlink.

OnStar aktiveres, og man opretter en konto, ved at trykke på og tale med en medarbejder.

Alt efter bilens udstyr, er følgende tjenester til rådighed:

- Hjælp i nødsituationer og i tilfælde af havari
- Wi-Fi-hotspot
- Smartphone-app
- Fjernbetjening, f.eks. lokalisering af bilen, aktivering af horn og lygter, betjening af centrallås
- Assistance ved biltyveri
- Bildiagnose
- Hent destination

Bemærkninger
Bilens OnStar-modul deaktiveres, hvis tændingen ikke har været tilsluttet i ti dage. Funktioner, der kræver en dataforbindelse, vil igen være til rådighed efter tilslutning af tændingen.

OnStar-knapper

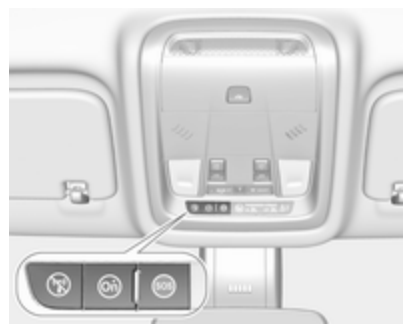

Knappen Privat
Tryk på og hold den inde, indtil der høres en meddelelse om at aktivere eller deaktivere udsendelse af bilposition.

Tryk på for at besvare et opkald eller afslutte et opkald til en medarbejder.

Tryk på for at få adgang til Wi-Fi-indstillingerne.

Knappen Service
Tryk på for at oprette forbindelse til en medarbejder.

Knappen SOS
Tryk på for at oprette prioriteret nødforbindelse til en nødrådgiver med specialuddannelse.

Status-lysdiode
Grøn: Systemet er klart med aktiveret udsendelse af bilens position.

Grønt blink: Systemet er i gang med et opkald.

Rød: Der er opstået et problem.

Slukket: Systemet er klart med deaktiveret udsendelse af bilens position, eller systemet står i standby.

Rødt/grønt blink i et kort stykke tid: Udsendelse af bilens position er blevet deaktiveret.

OnStar-tjenester

Generelle serviceydelser

Hvis du har brug for oplysninger f.eks. åbningstider, interessepunkter og destinationer, eller hvis du har brug for hjælp, f.eks. i tilfælde af havari, punktering eller du er løbet tør for brændstof, skal du trykke på ⓞ for at oprette forbindelse til en medarbejder.

Beredskabstjenester

I tilfælde af en nødsituation skal du trykke på SOS og tale med en medarbejder. Medarbejderen kontakter derefter nød- eller redningstjenester og dirigerer dem til bilen.

I tilfælde af en ulykke med udløsning af airbags eller selestrammere oprettes automatisk et nødopkald. Medarbejderen forbindes omgående med bilen for at finde ud af, om der er brug for hjælp.

Bemærkninger
Etablering af et nødopkald er måske ikke muligt i områder, hvor netværkets dækning ikke er tilstrækkelig eller på grund af hardwareskader under en ulykke.

Wi-Fi-hotspot

Bilens wi-fi-hotspot giver internetforbindelse med en maksimal hastighed på 4G/LTE.

Bemærkninger
Wi-Fi-hotspotfunktionen fås ikke på alle markeder.

Der kan tilsluttes op til syv enheder.

Sådan tilsluttes en mobil enhed til wi-fi-hotspottet:

1. Tryk på ⊛, og vælg derefter Wi-Fi-indstillinger på informationsdisplayet. De viste indstillinger omfatter bl.a. Wi-Fi-hotspottets navn (SSID), adgangskode og tilslutningstype.
2. Start en Wi-Fi-søgning på den mobile enhed.
3. Vælg bilens hotspot (SSID), når det fremkommer på listen.
4. Indtast adgangskoden på den mobile enhed, når der anmodes om det.

Bemærkninger
SSID eller password ændres ved at trykke på ⓞ og tale med en medarbejder eller logge på sin konto.

Wi-fi-hotspottets funktioner deaktiveres ved at trykke på ⓞ, hvis du skal ringe til en medarbejder.

Smartphone-app

Med smartphone-appen myOpel kan visse bilfunktioner fjernbetjenes.

Der er følgende funktioner til rådighed:

- Låsning og oplåsning af bilen.
- Brug af horn eller blinklys.
- Kontrol af brændstofstand, motoroliens levetid og dæktryk (kun med dæktrykovervågningssystem).

- Sending af navigationsdestination til bilen, hvis den er udstyret med et indbygget navigationssystem.
- Lokalisering af bilen på et kort.
- Administration af Wi-Fi-indstiller.

For at du kan bruge disse funktioner, skal du hente appen i App Store® eller Google Play™ Store.

Fjernbetjening

Du kan bruge en hvilken som helst telefon til at ringe til en medarbejder, som derefter kan fjernbetjene visse bilfunktioner. Du kan finde det relevante OnStar-telefonnummer på dit landespecifikke websted.

Der er følgende funktioner til rådighed:

- Låsning og oplåsning af bilen.
- Oplysninger om bilposition.
- Brug af horn eller blinklys.

Assistance ved biltyveri

Meld tyveriet til myndighederne, hvis bilen er stjålet, og anmod om OnStars assistance ved biltyveri. Brug en hvilken som helst telefon til at ringe til en medarbejder. Du kan finde det relevante OnStar-telefonnummer på dit landespecifikke websted.

OnStar kan hjælpe med at lokalisere og hente bilen.

Tyverialarm

Når tyverialarmen udløses, sendes en besked til OnStar. Du underrettes derefter om det skete pr. tekstmeddelelse eller e-mail.

Spærring af bilstart

Ved at sende signaler kan OnStar forhindre, at bilen startes igen, når tændingen er blevet afbrudt.

Diagnosticering efter behov

Du kan når som helst trykke på ⓞ for at kontakte en medarbejder og anmode om en komplet diagnosekontrol i realtid for at finde frem til problemet, f.eks. hvis bilen viser en fejlmeddelelse. Afhængig af resultatet, vil medarbejderen tilbyde mere støtte.

Diagnoserapport

Bilen sender automatisk diagnosedata til OnStar, som sender en månedlig rapport pr. e-mail til dig dit foretrukne værksted.

Bemærkninger
Værkstedsbeskedfunktionen kan være deaktiveret på din konto.

Rapporten indeholder oplysninger om tilstanden af bilens centrale driftssystemer, herunder motoren, gearkassen, airbags, ABS og andre vigtige systemer. Den giver også oplysninger om mulige vedligeholdelseselementer og dæktryk (kun med dæktrykovervågningssystem).

Du kan se mere detaljerede oplysninger ved at vælge linket i e-mailen og logge ind på din konto.

Hent destination

En ønsket destination kan downloades direkte til navigationssystemet.

Tryk på ⓞ for at ringe til en medarbejder, og beskriv destinationen eller interessepunktet.

Medarbejderen kan slå enhver adresse og ethvert interessepunkt op og sende destinationen direkte til det indbyggede navigationssystem.

OnStar-indstillinger

OnStar PIN-kode

For at få fuld adgang til alle OnStar-tjenester har du brug for en firecifret PIN-kode. PIN-koden skal personliggøres, første gang du taler med en medarbejder.

PIN-koden ændres, når du trykker på ⓞ for at ringe til en medarbejder.

Kontodata

En OnStar-abonnent har en konto hvor alle dataene lagres. Du kan anmode om ændring af kontooplysningerne ved at trykke på ⓞ og tale med en medarbejder eller logge på din konto.

Hvis OnStar bruges på en anden bil, tryk da på ⓞ og anmod om at få kontoen overført til den nye bil.

Bemærkninger
Hvis bilen afhændes, sælges eller på anden måde overdrages, skal OnStar under alle omstændigheder informeres omgående om ændringerne, og OnStar-tjenesten skal afsluttes på denne bil.

Bilposition

Bilposition sendes til OnStar ved anmodning om eller udløsning af en tjeneste. En meddelelse på informationsdisplayet informerer herom.

Transmissionen af bilposition aktiveres eller deaktiveres ved at tryk på ⓣ og holde den inde, indtil der høres en lydmeddelelse.

Deaktivering angives ved, at statuslampen blinker rødt og grønt i et kort stykke tid og hver gang, bilen startes.

Bemærkninger
Hvis transmissionen af bilens position er deaktiveret, er visse tjenester ikke længere tilgængelige.

Bemærkninger
Bilens position vil altid være tilgængelig for OnStar i en nødsituation.

Du kan finde fortrolighedspolitikken i din konto.

Software-opdateringer

OnStar foretager fjernopdateringer af software uden yderligere varsel eller samtykke. Disse opdateringer har til formål at forbedre eller opretholde bilens sikkerhed og funktion.

Opdateringerne vedrører muligvis problemer omkring fortroligheden. Du kan finde fortrolighedspolitikken i din konto.

Lygter

Udvendige lygter **131**
Lyskontakt 131
Automatisk tilkobling af nærlys 132
Fjernlys 132
Fjernlysassistent 132
Overhalingsblink 133
Lyslængderegulering 134
Forlygter ved kørsel i udlandet 134
Kørelys 134
LED-forlygter 135
Havariblink 137
Blinklys og vognbaneskifte-lys 138
Tågeforlygter 138
Tågebaglygte 139
Parkeringslys 139
Baklygter 139
Dug på lygteglassene 139
Kabinelys **140**
Lysstyrke for instrumentlys 140
Læselamper 141
Lys i solskærme 141
Lysfunktioner **141**
Belysning af midterkonsol 141
Indstigningslys 141
Follow-me-home-lys 142
Beskyttelse mod afladning af batteriet 142

Udvendige lygter

Lyskontakt

Lyskontakten har følgende positioner:

AUTO : automatisk skift mellem kørelys og nærlys
⇛⇚ : parkeringslys
≣D : forlygter

Når tændingen slås til, er automatisk tilkobling af nærlys aktiv.

Kontrollampe ⇛⇚ ⇨ 107.

Baglygter

Baglygter tændes sammen med nærlys/fjernlys og positionslys.

Automatisk tilkobling af nærlys

Når funktionen for automatisk tilkobling af nærlys er slået til, og motoren er i gang, veksler systemet automatisk mellem kørelys og forlygter, afhængig af de udvendige lysforhold og informationerne fra viskersystemet.

Kørelys ⇨ 134.

Automatisk tænding af forlygter

Under dårlige lysforhold tænder forlygterne.

Desuden tændes forlygterne, hvis forrudeviskerne har udført flere viskerslag.

LED-forlygter ⇨ 135.

Registrering af tunnel

Når man kører ind i en tunnel, tænder forlygterne med det samme.

Fjernlys

Skub til armen for at skifte fra nærlys til fjernlys.

Træk i armen for at slukke fjernlyset.

Fjernlysassistent ⇨ 135.

Fjernlysassistent

Beskrivelse for version med halogenforlygter. Fjernlysassistent med LED-forlygter ⇨ 135.

Denne funktion gør det muligt at benytte fjernlyset som hovedkørelys om natten, og når bilens hastighed overstiger 40 km/t.

Det skifter automatisk til nærlys, når:

- En sensor registrerer lyset fra modkørende eller forankørende biler.
- Der køres i byområder.
- Bilens hastighed er mindre end 20 km/t.
- Det er tåget eller snevejr.
- Tågelygterne for eller bag tændes.

Hvis der ikke registreres begrænsninger, skifter systemet tilbage til fjernlys.

Aktivering

Blinklysarm med MENU-knap

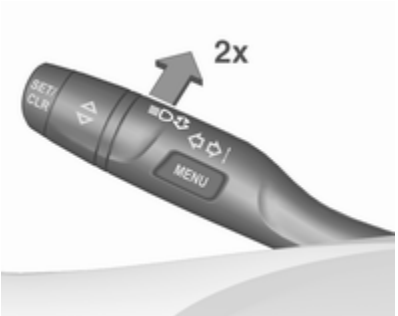

Fjernlysassistenten aktiveres ved at trykke to gange på blinklysarmen ved en hastighed over 40 km/t.

Blinklysarm med ≡D-knap

Den grønne kontrollampe ≡D lyser konstant, når assistenten er aktiveret, den blå ≡D lyser, når fjernlyset er tændt.

Kontrollampe ≡D ⇨ 107.

Deaktivering

Mens fjernlyset er tændt, deaktiveres fjernlysassistenten ved at trække én gang i blinklysarmen. Hvis et overhalingsblink aktiveres, mens fjernlyset er slukket, forbliver fjernlysassistenten aktiveret.

Hvis der skubbes til blinklysarmen for at tænde fjernlyset manuelt, deaktiveres fjernlysassistenten. Den deaktiveres også, når tågelygterne tændes.

Blinklysarm med **MENU**-knap: Når fjernlyset er slukket, deaktiveres fjernlysassistenten ved at trykke to gange på armen.

Blinklysarm med ≡D-knap: Tryk én gang på ≡D for at deaktivere fjernlysassistenten.

Den seneste indstilling af fjernlysassistenten gemmes og er stadig indstillet, når tændingen slås til igen.

Overhalingsblink

Overhalingsblink aktiveres ved at trække armen ind mod rattet.

Ved at trække i armen slukkes fjernlyset.

LED-forlygter ⇨ 135.

Lyslængderegulering

Manuel lyslængderegulering

Tilpasning af forlygternes rækkevidde efter bilens lastniveau for at undgå blænding: tryk på ⇶, og drej til den ønskede stilling.

0 : Personer på forsæderne
1 : Personer på alle sæder
2 : Personer på alle sæder og last i bagagerummet
3 : Kun fører og last i bagagerummet

Dynamisk automatisk lyslængderegulering ⇨ 135.

Forlygter ved kørsel i udlandet

Det asymmetriske nærlys forbedrer visibiliteten i højre side af kørebanen (ved højrekørsel).

Ved kørsel i lande, hvor man kører i modsat side af vejen, vil modkørende trafikanter imidlertid blive blændet, hvilket kan undgås på følgende måde.

Biler med halogenforlygter

Det er ikke nødvendigt at justere forlygterne.

Biler med LED-forlygter

Forlygterne kan indstilles til kørsel i den modsatte side af vejen. Dette gøres på informationsdisplayet, i menuen for individuelle indstillinger.

Vælg den relevante indstilling i **Indstillinger**, ➧ **Bil**.

Informationsdisplay ⇨ 116.

Individuelle indstillinger ⇨ 122.

Hver gang tændingen slås til, blinker ⇶ i ca. fire sekunder som en påmindelse.

Deaktivering sker ved at følge samme fremgangsmåde som ovenfor. ⇶ blinker ikke, når funktionen er deaktiveret.

Kontrollampe ⇶ ⇨ 107.

Kørelys

Kørelys gør bilen lettere at se i dagslys.

Det tændes automatisk i dagslys, når motoren er i gang.

Systemet skifter automatisk mellem kørelys og forlygter, alt efter lysforholdene. Automatisk tilkobling af nærlys ⇨ 132.

LED-forlygter

LED-lygtesystemet omfatter forskellige specielle lysdioder i hver forlygte, hvilket gør det muligt at bruge forskellige lysprogrammer.

Lysfordelingen og lysintensiteten udløses på forskellige måder, alt efter lysforholdene, vejtypen og kørselssituationen. Bilen tilpasser automatisk forlygterne til situationen for at give bilisten optimalt lys.

Visse funktioner i LED-forlygterne kan deaktiveres/aktiveres på menuen for individuelle indstillinger. Vælg den relevante indstilling i **Indstillinger**, ➧ **Bil** på informationsdisplayet. Individuelle indstillinger ⇨ 122.

Fjernlysassistent kan ikke deaktiveres.

Nedenstående lysfunktioner er tilgængelige med lyskontakten i position **AUTO** eller ≡D.

Bylys

Aktiveres automatisk ved hastigheder op til ca. 55 km/t, og hvor der er omgivende lys. Lyset er bredt og symmetrisk. Det særlige strålemønster har til formål at undgå, at andre trafikanter blændes.

Landevejslys

Aktiveres automatisk ved hastigheder over ca. 55 km/t under kørsel i landområder. Giver bedre belysning af den aktuelle vognbane og vejsiden. Modkørende og forankørende trafikanter blændes ikke.

Kurvelys

Baseret på styrevinkel og hastighed tændes særlige lysdioder for at forbedre belysningen i kurver. Funktionen aktiveres ved hastigheder mellem 40 og 70 km/t og reagerer på styrevinklen.

Drejelys

Når man drejer af, og alt efter styrevinklen og brug af blinklyset, tændes særlige lysdioder, der oplyser kørselsretningen. Det aktiveres ved hastigheder op til 40 km/t.

Parkeringsbakning

Som en hjælp til orientering for føreren ved parkering tændes begge drejelys og baklyset, hvis forlygterne er tændt og bakgearet er valgt. De bliver ved med at lyse i et kort stykke tid efter skift fra bakgear, eller indtil hastigheden overstiger 7 km/t i et fremadgående gear.

Fjernlysassistent

Med denne funktion fungerer fjernlyset som hovedlys i mørke.

Kameraet i forruden registrerer lyset fra modkørende eller forankørende biler. Hver enkelt lysdiode i højre og venstre side kan tænde eller gradvist slukke, alt efter trafiksituationen. Dette giver den bedste lysfordeling uden at blænde andre trafikanter. Når Fjernlysassistent er aktiveret, er funktionen altid aktiv og tænder/slukker for fjernlyset efter forholdene i omgivelserne. Den sidste indstilling for fjernlysassistenten vil forblive aktiveret, når tændingen slås til igen.

I Fjernlysassistent indgår en særlig motorvejsfunktion. Ved kørsel med over 115 km/t på motorveje bliver lysstrålen mindre for ikke at blænde modkørende trafik. For forankørende og overhalende køretøjer reduceres spejlblænding.

Aktivering
Blinklysarm med MENU-knap

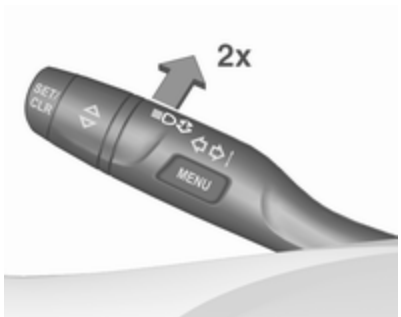

Fjernlysassistenten aktiveres ved at skubbe til blinklysarmen to gange. Fjernlyset tændes automatisk ved en hastighed over 50 km/t. Fjernlyset slukkes ved en hastighed under 35 km/t, men Fjernlysassistent er stadig aktiveret.

Blinklysarm med ≡D-knap

Fjernlysassistent aktiveres ved at trykke på ≡D en gang. Fjernlyset tændes automatisk ved en hastighed over 50 km/t. Fjernlyset slukkes ved en hastighed under 35 km/t, men Fjernlysassistent er stadig aktiveret.

Den grønne kontrollampe ≡Ⓐ lyser konstant, når Fjernlysassistent er aktiveret, og den blå lampe ≡D lyser, når fjernlyset er tændt.

Kontrollampe ≡Ⓐ ⇨ 107, ≡D ⇨ 107.

Når der trykkes en gang på blinklysarmen, tændes fjernlyset manuelt uden Fjernlysassistent.

Fjernlysassistent skifter automatisk til nærlys under følgende omstændigheder:

- Der køres i byområder.
- Kameraet registrerer kraftig tåge.
- Tågelygterne for eller bag tændes.

Hvis der ikke registreres begrænsninger, skifter systemet tilbage til fjernlys.

Deaktivering

Blinklysarm med eller uden MENU-knap

Hvis Fjernlysassistent er aktiveret, og fjernlyset er tændt, trækkes én gang i blinklysarmen for at deaktivere Fjernlysassistent.

Hvis Fjernlysassistent er aktiveret, og fjernlyset er slukket, skubbes to gange til blinklysarmen for at deaktivere Fjernlysassistent.

Hvis der skubbes til blinklysarmen for at tænde fjernlyset manuelt, deaktiveres Fjernlysassistent også.

Blinklysarm med ≡Ⓐ-knap

Hvis Fjernlysassistent er aktiveret, og fjernlyset er tændt, tryk på ≡Ⓐ en gang eller træk en gang i blinklysarmen for at deaktivere Fjernlysassistent.

Hvis Fjernlysassistent er aktiveret, og fjernlyset er slukket, tryk en gang på ≡Ⓐ for at deaktivere Fjernlysassistent.

Hvis der skubbes til blinklysarmen for at tænde fjernlyset manuelt, deaktiveres Fjernlysassistent også.

Overhalingsblink sammen med fjernlysassistent

Ved brug af overhalingsblink ved at trække én gang i blinklysarmen deaktiveres Fjernlysassistent ikke, når fjernlyset er slukket.

Ved brug af overhalingsblink ved at trække én gang i blinklysarmen deaktiveres Fjernlysassistent, når fjernlyset er tændt.

Dynamisk automatisk lyslængderegulering

For at undgå at blænde modkørende trafik, reguleres lysets højde automatisk på basis af information om bilens hældning, der måles ved for- og bagaksel, acceleration eller bremsning samt kørselshastigheden.

Forlygter ved kørsel i udlandet

⇨ 134.

Fejl i LED-forlygtesystemet

Når der opstår en fejl i LED-forlygtesystemet, vælges en forudvalgt stilling for at undgå at blænde modkørende trafikanter. Der vises en advarsel i førerinformationscentret.

Havariblink

Betjenes ved at trykke på ⚠.

I tilfælde af uheld med udløsning af airbags aktiveres havariblinkene automatisk.

Blinklys og vognbaneskiftelys

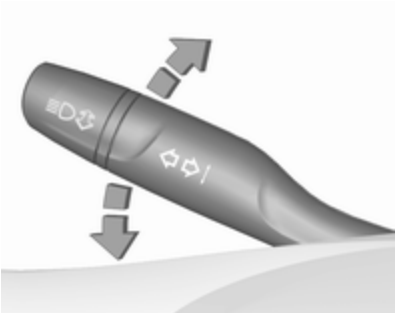

arm opad : højre blinklys
arm nedad : venstre blinklys

Et modstandspunkt kan føles ved at flytte grebet.

Konstant blinkning aktiveres, når armen flyttes forbi modstandspunktet. Konstant blinkning deaktiveres, når rattet bevæges i modsat retning, eller når armen manuelt flyttes tilbage til udgangspositionen.

Aktivér midlertidig blinkning ved at holde armen lige før modstandspunktet. Blinklyset er aktiveret, indtil armen slippes.

Du kan aktivere tre blink ved at trykke kort på armen uden at gå forbi modstandspunktet. Med en anhænger tilkoblet blinker blinklyset seks gange, og tonefrekvensen ændres.

Tågeforlygter

Betjenes ved at trykke på ≢D.

Lyskontakten i stilling **AUTO**: når tågeforlygterne tændes, tændes forlygterne også automatisk.

Tågebaglygte

Betjenes ved at trykke på ⌀.

Lyskontakten i stilling **AUTO**: når tågebaglygten tændes, tændes forlygterne også automatisk.

Lyskontakten i stilling ⌀: tågebaglygten kan kun tændes sammen med tågeforlygterne.

Tågebaglyset fungerer ikke under kørsel med påhæng, eller når der sidder et stik i stikdåsen, f.eks. ved brug af en cykelholder.

Parkeringslys

Parkeringslyset kan tændes i den ene side ved parkering:

1. Afbryd tændingen.
2. Blinklyskontakten sættes helt oppe (højre parkeringslys) eller helt nede (venstre parkeringslys).

Bekræftes med lydsignal og kontrollampen for det respektive blinklys.

Baklygter

Baklygterne tændes, når tændingen er sluttet til, og bilen sættes i bakgear.

Dug på lygteglassene

Den indvendige side af lygtehusene kan kortvarigt dugge til ved ugunstige, råkolde vejrforhold, kraftig regn eller efter bilvask. Duggen forsvinder af sig selv efter kort tid og forsvinder hurtigere, hvis lygterne tændes.

Kabinelys

Lysstyrke for instrumentlys

Lysstyrken i følgende funktioner kan reguleres i positionen **AUTO**, når lyssensoren registrerer mørke, og i positionerne ≣D eller ≣D.

- instrumentlys
- Informationsdisplay
- oplyste knapper og betjenings-elementer

Skub og drej, indtil den ønskede lysstyrke er opnået.

Kabinelys

De forreste og bageste kabinelys tænder automatisk, når døren åbnes, og slukkes med forsinkelse, når den lukkes.

Bemærkninger
I tilfælde af uheld med udløsning af airbaggene tændes der automatisk for kabinelyset.

Forreste kabinelys

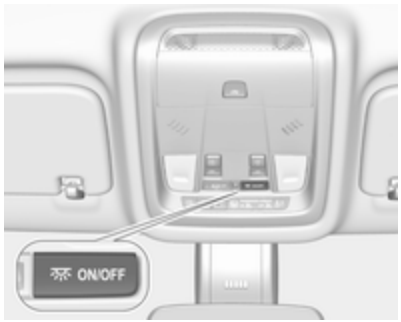

Tryk på ON/OFF : kabinelyset tændes og slukkes manuelt

Tryk på OFF : kabinelyset tænder ikke automatisk, når en dør åbnes. Deaktivering angives med lysdioden i kontakten.

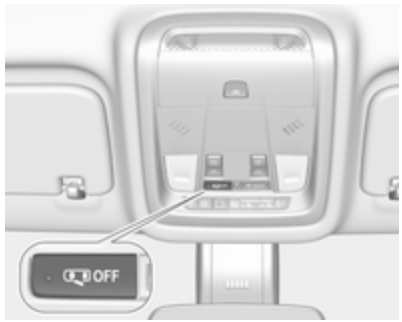

Bageste kabinelys

Tænder samtidig med det forreste kabinelys.

Læselamper

Betjenes ved at trykke på den respektive læselampe.

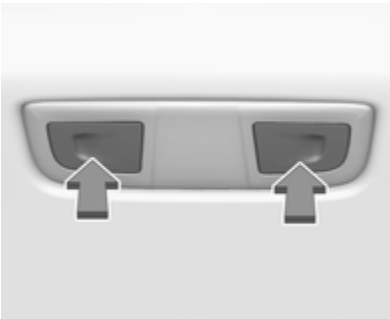

På illustrationen vises den bageste læselampe.

Lys i solskærme

Tænder, når dækslet åbnes.

Lysfunktioner

Belysning af midterkonsol

Spotlamper i kabinelyset tændes, når forlygterne tændes.

Indstigningslys

Velkomstlys

Følgende lygter tænder kortvarigt ved oplåsning af bilen med den elektroniske nøgle:

- forlygter
- udstigningslys i begge sidespejle
- baglygter
- nummerpladelys
- instrumentlys
- kabinelys

Visse funktioner kan kun benyttes, når det er mørkt udenfor for at gøre det lettere at lokalisere bilen.

Lygterne slukker med det samme, når tændingen tilsluttes. Igangsætning ⇨ 17.

Denne funktion kan aktiveres og deaktiveres under Individuelle indstillinger.

Vælg den relevante indstilling i **Indstillinger**, ➧ **Bil** på informationsdisplayet.

Informationsdisplay ⇨ 116.

Individuelle indstillinger ⇨ 122.

Indstillingerne kan gemmes i den benyttede nøgle ⇨ 21.

Følgende lys tændes derudover, når førerdøren åbnes:

- Oplysning af nogle kontakter
- Førerinformationscenter
- Dørlommelys

Follow-me-home-lys

Følgende lys tændes, når tændingen afbrydes:

- kabinelys
- instrumentlys
- udstigningslys i begge sidespejle

De slukkes automatisk efter en vis tid. Denne funktion fungerer kun i mørke. Teaterlyset aktiveres, hvis førerdøren åbnes i dette tidsrum.

Rutelys

Forlygter, baglygter og nummerpladelys oplyser det omgivende område i et indstilleligt tidsrum, når bilen forlades.

Aktivering

Halogenforlygter

1. Afbryd tændingen.
2. Åbn førerdøren.
3. Træk blinkerarmen mod rattet.
4. Luk førerdøren.

Lukkes førerdøren ikke, slukker lyset efter to minutter.

Orienteringslyset slukkes med det samme, hvis blinkerarmen trækkes op mod rattet, mens førerdøren er åben.

LED-forlygter

Rutelyset tændes, når tændingen er afbrudt, og førerens dør åbnes.

Denne funktion kan aktiveres og deaktiveres under Individuelle indstillinger.

Vælg den relevante indstilling i **Indstillinger**, ➧ **Bil** på informationsdisplayet.

Informationsdisplay ⇨ 116.

Individuelle indstillinger ⇨ 122.

Indstillingerne kan gemmes i den benyttede nøgle ⇨ 21.

Beskyttelse mod afladning af batteriet

Bilbatteriets ladetilstand

Denne funktion garanterer længst mulig levetid for bilbatteriet ved hjælp af en generator med styret effekt og optimeret effektafgivelse.

For at undgå at bilbatteriet aflades under kørsel, reduceres følgende systemer automatisk i to trin og slås derefter fra:

- supplerende varmeapparat
- el-opvarmet bagrude og forrude
- opvarmet rat
- opvarmede spejle
- el-varme i sæderne
- blæser

På andet trin vises en meddelelse i førerinformationscentret, der bekræfter aktivering af beskyttelse mod afladning af bilbatteriet.

Frakobling af elektriske lys

For at undgå at bilbatteriet aflades, når tændingen er afbrudt, slukkes visse kabinelamper automatisk efter nogen tid.

Klimastyring

Klimastyringssystemer **144**
Airconditionsystem 144
Elektronisk klimastyring 148
Supplerende varmeapparat 153
Ventilationsspjæld **154**
Justerbare ventilationsspjæld .. 154
Faste ventilationsspjæld 154
Vedligeholdelse **155**
Luftindtag 155
Normal brug af aircondition 155
Service 155

Klimastyringssystemer

Airconditionsystem

På illustrationen vises funktioner, som måske ikke findes på din bilmodel.

Betjeningselementer for:

- Blæserhastighed
- Temperatur **TEMP**
- Luftfordeling , og
- Aircondition **A/C**
- Afdugning og afisning FRONT
- Recirkulation
- Friskluftsindtag
- El-opvarmet bagrude og el-opvarmede sidespejle REAR
- El-opvarmet forrude
- El-opvarmede sæder

Nogle ændringer af indstillingerne vises kortvarigt på informationsdisplayet. Aktiverede funktioner vises med lampen i den respektive knap.

Blæserhastighed

Indstil luftstrømmen ved at dreje til den ønskede hastighed.

med uret : højere
mod uret : lavere

Temperatur TEMP

Indstil temperaturen ved at dreje **TEMP** til den ønskede temperatur.

rødt område : varmere
blåt område : koldere

Den ønskede varmeeffekt opnås først, når motoren har nået sin normale driftstemperatur.

Luftfordeling

Tryk på:

- : til forruden og de forreste sideruder
- : til hovedområdet og bagsæderne med justerbare ventilationsspjæld
- : til forreste og bageste fodrum og forruden

Kombinationer er mulige.

Aircondition A/C

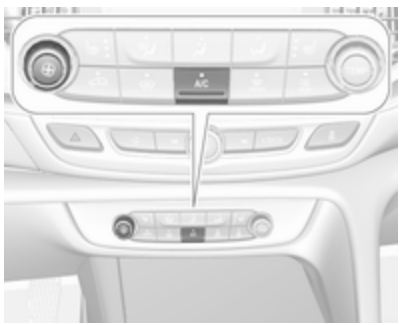

Tryk på **A/C** for at slå køling til. Aktivering angives med lysdioden i knappen. Kølingen fungerer kun, mens motoren kører, og klimaanlæggets blæser er slået til.

Tryk på **A/C** igen for at slå køling fra.

Airconditionsystemet afkøler og affugter (tørrer) luften, så snart udetemperaturen er lidt over frysepunktet. Der kan derfor dannes kondensvand, som ledes ud under bilen.

Spar på brændstoffet ved at slå kølesystemet fra, så snart der ikke længere er brug for køling eller affugtning.

Aktiveret køling kan forhindre Autostop. Stop-start-system ⇨ 161.

Afdugning og afisning af ruder

- Tryk på : blæseren skifter automatisk til højere hastighed og luften ledes mod forruden.
- Indstil temperaturknappen **TEMP** på det varmeste niveau.
- Tænd airconditionsystemet **A/C**, hvis det er nødvendigt.
- Tænd for el-bagruden .
- Tænd den el-opvarmede forrude , hvis funktionen er monteret.

- Åbn eventuelt ventilationsspjældene i siderne, og ret dem mod sideruderne.
- For at opnå maksimal afdugning og defrosting skal blæserhastigheden indstilles på det højeste niveau.

Bemærkninger

Hvis der trykkes på FRONT, mens motoren er i gang, bliver et Autostop forhindret, indtil der trykkes på FRONT igen.

Hvis der trykkes på knappen FRONT, mens motoren er i Autostop, starter motoren automatisk igen.

Stop-start-system ⇨ 161.

Recirkulation

Tryk på for at aktivere luftrecirkulation, der vises med kontrollampen.

Vælg luftrecirkulation for at bidrage til afkøling af kabinen eller for at forhindre indtrængen af lugt og udstødning udefra.

Tryk på igen for at deaktivere luftrecirkulation.

På versioner uden el-opvarmet forrude skal du trykke på for at deaktivere luftrecirkulation. Friskluftsindtag er aktiveret.

⚠ Advarsel

Ved recirkulation kommer der praktisk talt ikke nogen luft ind udefra. Når kølingen er slået fra, stiger luftfugtigheden, og ruderne kan begynde at dugge indvendigt. Kvaliteten af luften i kabinen falder, og det kan gøre personerne i bilen døsige.

Når udeluften er varm og meget fugtig, kan forruden dugge udvendigt, når der rettes kold luft mod den. Hvis forruden dugger udefra, skal du aktivere vinduesviskeren og deaktivere .

Friskluftsindtag

Tryk på for at aktivere friskluftsindtag, der vises med kontrollampen.

Tryk på for at aktivere luftrecirkulation. Friskluftsindtag er deaktiveret.

Maksimal køling

Åbn ruderne kortvarigt, så den varme luft hurtigt kan slippe ud.

- Tænd for aircondition **A/C**.
- Tryk på for at tænde luftrecirkulation.
- Tryk på for luftfordeling.
- Indstil temperaturknappen **TEMP** på det koldeste niveau.
- Sæt blæserhastigheden på højeste niveau.
- Åbn alle ventilationsspjæld.

Version med el-opvarmet forrude

Hvis bilen er udstyret med en el-opvarmet forrude, er knappen erstattet med knappen .

El-opvarmet bagrude og el-opvarmede sidespejle

⇨ 40

El-opvarmet forrude

⇨ 40.

El-opvarmede sæder

⇨ 51.

Elektronisk klimastyring

To-zone klimastyring gør det muligt at vælge forskellige temperaturer i fører- og passagersiden.

I automatisk funktionsmåde reguleres temperatur, ventilatorhastighed og luftfordeling automatisk.

På illustrationen vises funktioner, som måske ikke findes på din bilmodel.

Betjeningselementer for:

- Temperaturindstilling i førersiden
- Temperaturindstilling i passagersiden
- **CLIMATE** åbner klimaindstillingsmenuen i informationsdisplayet
- Højere og lavere blæserhastighed
- Klimaanlæg **ON/OFF** eller
- Automatisk drift **AUTO**
- Manuel recirkulation
- Afdugning og afisning
- El-opvarmet bagrude og el-opvarmede sidespejle
- El-opvarmet forrude
- El-opvarmede sæder
- Ventilerede sæder

Aktiverede funktioner angives ved hjælp af lysdioden i den relevante betjeningsknap.

Den elektroniske klimastyring kan kun betjenes, når motoren er i gang.

Klimaindstillingsmenu CLIMATE

Indstillinger for

- Luftfordeling
- Blæserhastighed
- Temperaturen i fører- og passagersiden **23°/25°**
- Tozone temperatursynkronisering **SYNC**
- Aircondition **ON/OFF**

kan aktiveres manuelt i klimaindstillingsmenuen. Tryk på **CLIMATE** for at åbne menuen, og følg touch-knapperne.

Klimaindstillingsmenuen kan også vises ved at trykke på knappen ⊙ i informationsdisplayet ⇨ 116.

Ændringer af indstillingerne med betjeningsknapperne vises med pop-up i informationsdisplayet.

Automatisk drift AUTO

Basisindstillinger for automatisk styring med maksimal komfort:

- Tryk på knappen **AUTO**, luftfordeling og blæserhastighed reguleres automatisk.
- Åbn alle ventilationsspjæld for at muliggøre optimeret luftfordeling i atomatisk drift.
- Køling skal aktiveres i klimaindstillingsmenuen for optimal køling og afdugning. Tryk på **Climate** for at åbne menuen, og følg touch-knappen for at tænde airconditionanlægget A/C.
- Indstil de forvalgte temperaturer separat for fører og forsædepassager med hhv. venstre og højre drejeknap. Den anbefalede temperatur er 22 °C. Temperaturen vises kortvarigt på displayet ved siden af betjeningsknapperne og i klimaindstillingsmenuen.
- Luftrecirkulation skal være deaktiveret. Når den er deaktiveret, lyser lysdioden i knappen ikke.

Manuel indstilling

Klimastyringssystemets indstillinger kan ændres ved at aktivere følgende funktioner som beskrevet nedenfor.

Blæserhastighed

Tryk på den øverste knap for at vælge en højere blæserhastighed eller den nederste knap for at vælge en lavere blæserhastighed. Blæserhastigheden vises som pop-up i informationsdisplayet. Blæserhastigheden kan også ændres med touch-knapper på klimaindstillingsdisplayet. Tryk på **Climate** for at åbne menuen.

Tryk på den nederste knap i længere tid: blæseren og kølingen slås fra.

Tryk på knappen **AUTO** for at vende tilbage til automatisk drift.

Luftfordeling

Tryk på **Climate** for at åbne menuen.

Berør:

- : til forruden og de forreste sideruder
- : til hovedområdet og bagsæderne med justerbare ventilationsspjæld
- : til forreste og bageste fodrum og forruden

Tryk på **AUTO** for at gå tilbage til automatisk luftfordeling.

Temperaturforvalg

Indstil de forvalgte temperaturer separat for fører og forsædepassager til den ønskede værdi med hhv. venstre og højre drejeknap. Med knappen i passagersiden ændres temperaturen i passagersiden. Med knappen i førersiden ændres temperaturen i førersiden eller i begge sider, afhængig af aktivering af synkronisering **SYNC**. Den anbefalede temperatur er 22 °C. Temperaturen vises på displayet ved siden af betjeningsknapperne og som pop-up på informationsdisplayet.

Hvis minimumtemperaturen **Lo** er indstillet, kører klimastyringen med maksimal køling, hvis køling **A/C** er tændt.

Hvis maksimumstemperaturen **Hi** er indstillet, kører klimastyringen med maksimal opvarmning.

Bemærkninger
Hvis **A/C** tændes, kan nedbringelse af den indstillede kabinetemperatur få motoren til at genstarte efter et autostop eller forhindre et autostop.

Stop-start-system ⇨ 161.

Tozone temperatursynkronisering SYNC

Tryk på **Climate** for at åbne menuen. Tryk på SYNC for at kæde passagersidens temperaturindstilling sammen med førersidens.

Når drejeknappen i passagersiden indstilles, deaktiveres synkroniseringen.

Aircondition A/C

Tryk på **Climate** for at åbne menuen, og følg touch-knappen for at indstille airconditionanlægget på A/C ON eller A/C OFF.

Kølingen fungerer kun, mens motoren kører, og klimaanlæggets blæser er slået til.

Airconditionsystemet køler og affugter (tørrer) den indstrømmende luft over en bestemt udetemperatur. Der kan derfor dannes kondensvand, som ledes ud under bilen.

Spar på brændstoffet ved at slå kølesystemet fra, så snart der ikke længere er brug for køling eller affugtning.

Manuel recirkulation

Tryk på for at aktivere luftrecirkulation. Lysdioden i knappen lyser for at vise, at den er aktiveret.

Tryk på igen for at deaktivere luftrecirkulation.

⚠Advarsel

Ved recirkulation kommer der praktisk talt ikke nogen luft ind udefra. Når kølingen er slået fra, stiger luftfugtigheden, og ruderne kan begynde at dugge indvendigt. Kvaliteten af luften i kabinen falder, og det kan gøre personerne i bilen døsige.

Når udeluften er varm og meget fugtig, kan forruden dugge udvendigt, når der rettes kold luft mod den. Hvis forruden dugger udefra, skal du aktivere vinduesviskeren og deaktivere .

Automatisk recirkulation

En luftfugtighedsføler skifter automatisk til udeluft, hvis den indvendige luftfugtighed er for høj.

Afdugning og afisning af ruder

- Tryk på MAX. Lysdioden i knappen lyser for at vise, at den er aktiveret.
- Temperatur og luftfordeling indstilles automatisk, og blæseren kører med høj hastighed.
- Tænd airconditionsystemet A/C ON i klimaindstillingsmenuen ved at trykke på **Climate**, hvis det er nødvendigt.
- Tænd for el-bagruden REAR.
- Tænd den el-opvarmede forrude, hvis funktionen er monteret.
- Tryk på MAX igen for at gå tilbage til den forrige funktion, og tryk på **AUTO** for at gå tilbage til automatisk funktion.

Bemærkninger

Hvis der trykkes på MAX, mens motoren er i gang, bliver et Autostop forhindret, indtil der trykkes på MAX igen.

Hvis der trykkes på knappen MAX, mens motoren er i Autostop, starter motoren automatisk igen.

Stop-start-system ⇨ 161.

Deaktivering eller aktivering af den elektroniske klimastyring ON/OFF

Køling, blæser og automatisk funktion kan slås fra ved at trykke på **ON/OFF**. Når systemet er deaktiveret, lyser lysdioden i knappen **ON/OFF** ikke.

Aktivering ved at trykke på **ON/OFF** igen eller **AUTO**. Lysdioden i knappen lyser for at vise, at den er aktiveret.

Version med el-opvarmet forrude

Hvis bilen er udstyret med en el-opvarmet forrude, er knappen **ON/OFF** erstattet med knappen .

Klimaanlægget kan herefter slukkes med knappen . Tænd det ved at trykke på .

Grundindstillinger

Følgende indstillinger kan ændres i menuen for individuelle indstillinger på informationsdisplayet:

- regulering af blæserhastighed i automatisk drift.
- indstillinger for automatisk el-opvarmning af bagruden.
- indstillinger for automatisk affugtning af forruden
- indstillinger for automatisk el-opvarmning af sæder

Individuelle indstillinger ⇨ 122.

El-opvarmet bagrude og el-opvarmede sidespejle

⇨ 40

El-opvarmet forrude

⇨ 40.

El-opvarmede sæder

⇨ 51.

Ventilerede sæder

⇨ 52

Supplerende varmeapparat

Luftvarmer

Quickheat er en elektrisk, ekstra luftvarmer, der automatisk opvarmer kabinen hurtigere.

Ventilationsspjæld

Justerbare ventilationsspjæld

Mindst ét ventilationsspjæld skal være åbent, mens køling er aktiveret.

På illustrationen vises de midterste ventilationsspjæld i instrumentpanelet.

På illustrationen vises de yderste ventilationsspjæld i instrumentpanelet.

På illustrationen vises ventilationsspjæld for bagsædepassagerer.

Indstil luftstrømmens retning ved at vippe og dreje lamellerne.

Drej lamellerne sidelæns for at lukke ventilationsspjældet.

⚠ Advarsel

Fastgør ikke genstande til luftspjældenes lameller. Risiko for materiel skade og personskader ved en ulykke.

Faste ventilationsspjæld

Under forruden og de forreste sideruder samt i fodrummet er der anbragt yderligere ventilationsspjæld.

Vedligeholdelse

Luftindtag

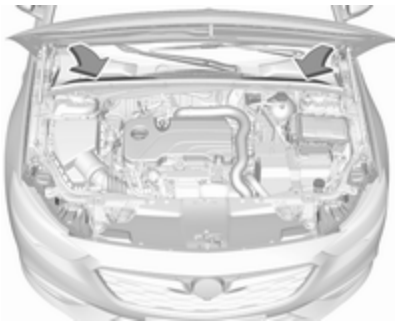

Det udvendige luftindtag foran forruden skal holdes frie af hensyn til luftgennemstrømningen. Fjern eventuelle blade, snavs eller sne.

Kabineluftfilter

Udskift filteret jævnligt for at opnå maksimal virkning.

Normal brug af aircondition

For at sikre konstant god funktion, skal sættes i gang nogle minutter en gang om måneden, uanset vejrforhold og årstid. Brug af kølefunktion er ikke mulig ved for lave udetemperaturer.

Service

For at opnå optimal kølevirkning anbefales det at kontrollere klimastyringen årligt, første gang tre år efter første indregistrering. Kontrollen bør bl.a. omfatte:

- funktions- og tryktest
- varmesystemets funktion
- tæthedsprøve
- kontrol af drivremme
- rengøring af kondensator og kondensafløb
- effektkontrol
- kontrol af kabineluftfilteret

Kørsel og betjening

Kørselstips **157**
Kontrol over bilen 157
Styring 157
Start og betjening **157**
Tilkørsel af ny bil 157
Strømknap 158
Reststrøm fra 159
Start af motor 159
Påløbs-afbrydelse 160
Stop/start-system 161
Parkering 163
Udstødning **164**
Dieselpartikelfilter 164
Katalysator 165
AdBlue 166
Automatisk gearkasse **169**
Manuel gearkasse **173**
Kørselssystemer **174**
Firehjulstræk 174
Bremser **175**
Blokeringsfri bremser 175
Parkeringsbremse 175
Bremseassistent 177
Igangsætnings-assistent 177
Kørselskontrolsystemer **177**
Traction Control 177
Elektronisk stabilitetskontrol 178
Interaktivt kørselssystem 180
Førerhjælpesystemer **182**
Cruise control 182
Hastighedsbegrænser 184
Adaptiv cruise control 186
Advarsel, kollision fremme 194
Angivelse af afstand fremme ... 196
Aktiv nødbremsning 197
Fodgængerbeskyttelse foran ... 200
Parkeringsassistent 203
Blindzoneassistent til siden 210
Vognbaneskiftalarm 212
Panoramaudsynssystem 214
Bakkamera 216
Alarm for tværgående trafik bag 218
Trafikskiltassistent 220
Sporholderassistent 224
Brændstof **226**
Brændstof til benzinmotorer 226
Dieselbrændstof 227
Brændstofpåfyldning 228
Anhængertræk **230**
Generel information 230
Kørselsforhold og tips til kørsel med påhæng 230
Kørsel med påhæng 230
Trækkrog 231
Påhængsstabiliserings-assistent 233

Kørselstips

Kontrol over bilen

Bilen må aldrig rulle af sted med slukket motor

Mange systemer fungerer ikke i denne situation (f.eks. bremseforstærker, servostyring). Kørsel på denne måde udgør en fare for både føreren og andre.

Alle systemer fungerer under et Autostop.

Stop-start-system ⇨ 161.

Lynopladning

Hvis opladning af bilbatteriet er nødvendig, skal generatorens udgangseffekt øges. Dette opnås med en lynopladning, der kan høres.

Der vises en meddelelse i førerinformationscentret.

Pedaler

Der bør ikke ligge en tyk måtte under pedalen, da det vil bevirke, at hele pedalens vandring ikke kan udnyttes.

Brug kun gulvmåtter, der passer godt og fastholdes af holderne i førersiden.

Styring

Hvis servostyringsassistenten går tabt, fordi motoren stopper eller på grund af en systemfejl, kan bilen fortsat styres, men det kan kræve ekstra kræfter.

Start og betjening

Tilkørsel af ny bil

Foretag ingen unødvendige kraftige opbremsninger på de første ture med bilen.

Der kan udvikle sig røg under den første køretur som følge af, at voks og olie på udstødningssystemet fordamper. Efter den første tur bør man lade bilen stå et stykke tid i det fri. Undgå at indånde dampene.

Under tilkørselsperioden kan forbruget af brændstof og motorolie være højere.

Desuden kan rengøringsprocessen for dieselpartikelfilteret finde sted oftere.

Dieselpartikelfilter ⇨ 164.

Autostop er muligvis afbrudt for at give mulighed for opladning af bilbatteriet.

Strømknap

Den elektroniske nøgle skal være inde i bilen.

Hjælpeudstyrsstrømtilstand
Tryk én gang på **Engine Start/Stop** uden at bruge koblings- eller bremsepedalen. Den gule lysdiode i knappen lyser. Ratlåsen frigøres, og nogle elektriske funktioner kan betjenes. Tændingen er afbrudt.

Strømtilstanden tænding slået til
Hold **Engine Start/Stop** inde i seks sekunder uden at bruge koblings- eller bremsepedalen. Den grønne lysdiode i knappen lyser, og dieselmotoren forvarmer. Kontrollamper lyser, og de fleste elektriske funktioner fungerer.

Motorstart
Tryk kort på **Engine Start/Stop**, mens:

- manuel gearkasse: koblingspedalen bruges,
- automatgearkasse: bremsepedalen bruges med gearvælgeren i **P** eller **N.**

Start af motoren ⇨ 159.

Tænding fra
Tryk kort på **Engine Start/Stop**, når Autostop er aktiveret, eller når motoren er i gang og bilen holder stille. Automatgearkasse: aktivér parkeringsbremsen og vælg **P**.

Tryk kort på **Engine Start/Stop** uden at træde på koblings- eller bremsepedalen, med tændingen i strømtilstand.

Visse funktioner er fortsat aktive, indtil førerdøren åbnes, hvis tændingen var tilsluttet tidligere.

Nødafbrydelse af motoren under kørsel
Tryk på **Engine Start/Stop** i mere end to sekunder, eller tryk kort to gange i løbet af fem sekunder ⇨ 159.

Ratlås

Ratlåsen aktiveres automatisk, når:

- Bilen holder stille.
- Tændingen er afbrudt.
- Førerdøren åbnes.

Åbn og luk førerdøren, og tænd tilbehørsfunktionen, eller start motoren direkte for at frigøre ratlåsen.

⚠ Advarsel

Hvis bilbatteriet er afladet, må bilen ikke bugseres, skubbes eller trækkes i gang, da ratlåsen ikke kan låses op.

Betjening på biler med elektronisk nøglesystem ved svigt

Hvis enten den elektroniske nøgle svigter, eller batteriet i den elektroniske nøgle er svagt, kan førerinformationscenteret vise **Ingen fjernbetjening fundet** eller **Skift batteri i fjernbetjening**, når du forsøger at starte bilen.

Åbn dækslet til midterkonsollen foran gearstangen. Læg den elektroniske nøgle med knapperne opad i senderlommen ved siden af stikkontakten, som vist på illustrationen.

Andre genstande, såsom nøgler, transponder, tags, mønter osv. skal fjernes fra lommen.

Træd på koblingspedalen (manuel gearkasse) eller bremsepedalen (automatisk gearkasse), og tryk på **Engine Start/Stop**.

Motoren slukkes ved at trykke på **Engine Start/Stop** igen. Tag den elektroniske nøgle ud af senderlommen.

Denne mulighed er kun til brug i nødstilfælde. Udskift batteriet i den elektroniske nøgle så hurtigt som muligt ⇨ 19.

Med hensyn til oplåsning eller låsning af dørene henvises til fejl i det elektroniske nøglesystem ⇨ 21.

Reststrøm fra

Følgende elektroniske systemer virker, indtil førerdøren åbnes, eller i op til 10 minutter efter, at tændingen er slået fra:

- el-betjente ruder
- soltag
- stikdåser

Start af motor

Biler med strømknap

Manuel gearkasse: træd på koblings- og bremsepedalen.

Automatisk gearkasse: træd på bremsepedalen, og flyt gearvælgeren til **P** eller **N**.

Træd ikke på speederen.

Tryk kort på **Engine Start/Stop**: en automatisk proces driver starteren efter en kort forsinkelse, indtil motoren er i gang.

Når bilen holder stille, standses motoren ved at trykke kort på **Engine Start/Stop**.
Automatgearkasse: aktivér parkeringsbremsen og vælg **P**.

Manuel gearkasse: Under et Autostop kan motoren startes ved at træde på koblingspedalen ⇨ 161.

Automatisk gearkasse: Under et Autostop kan motoren startes ved at slippe bremsepedalen ⇨ 161.

Nødafbrydelse af motoren under kørsel

Hvis det er nødvendigt at slukke for motoren under kørsel i en nødsituation, skal der trykkes på **Engine Start/Stop** i mere end to sekunder, eller kort to gange i løbet af fem sekunder.

⚠ Fare

Hvis der slukkes for motoren under kørsel, kan det medføre tab af servostøtte til bremse- og styresystemer. Hjælpesystemer og airbags deaktiveres. Belysning og bremselygter slukkes. Derfor må der kun slukkes for motor og tænding under kørsel, hvis det er påkrævet i en nødsituation.

Starte bilen ved lave temperaturer

Start af motoren uden ekstra varmeapparater er muligt ned til -25 °C for dieselmotorer og -30 °C for benzinmotorer. Der kræves en motorolie med den korrekte viskositet, det korrekte brændstof, udført service og et tilstrækkeligt opladet bilbatteri. Ved temperaturer under -30 °C skal den automatiske gearkasse have en opvarmningsfase på ca. fem minutter. Gearvælgeren skal være i position **P**.

Automatisk starterstyring

Denne funktion styrer proceduren ved start af motoren. Føreren behøver ikke holde **Engine Start/Stop** trykket ind. Når funktionen er aktiveret, vil systemet blive ved med at starte automatisk, indtil motoren starter. Som følge af kontrolproceduren starter motoren efter en kort forsinkelse.

Mulige grunde for en motor, der ikke starter:

- Koblingspedalen er ikke trådt ned (manuel gearkasse).
- Bremsepedalen er ikke trådt ned, eller gearvælgeren er ikke i **P** eller **N** (automatisk gearkasse).
- Timeout er indtrådt.

Opvarmning af turbomotor

Ved start kan det tilgængelige motormoment være begrænset i kort tid, især når motortemperaturen er kold. Begrænsningen har til formål at lade smøringssystemet beskytte motoren fuldt ud.

Påløbs-afbrydelse

Ved påløb, det vil sige kørsel med bilen i gear uden at træde på gaspedalen, afbrydes brændstoftilførslen.

Afhængig af kørselsforholdene aktiveres påløbs-afbrydelse muligvis.

Stop/start-system

Stop-start-systemet hjælper med at spare brændstof og reducere udstødningsemissioner. Når forholdene tillader det, slukker det motoren, så snart bilen kører ved en lav hastighed eller holder stille, f.eks. ved et lyskryds eller i en trafikprop.

Aktivering

Stop-start-systemet er til rådighed, så snart motoren er startet, bilen starter og betingelserne anført nedenfor i dette afsnit er opfyldt.

Deaktivering

Deaktivér stop-start-systemet manuelt ved at trykke på Ⓐ OFF. Deaktiveringen vises ved, at lysdioden i knappen tændes.

Autostop

Biler med manuel gearkasse

Et autostop kan aktiveres, når bilen holder stiller eller kører med lav hastighed op til 14 km/t.

Et konventionelt autostop aktiveres som følger:

- Træd på koblingspedalen.
- Sæt gearvælgeren i neutral.
- Slip koblingspedalen.

Motoren bliver slukket, mens tændingen forbliver tændt.

Indikation

Et Autostop indikeres af nålen ved **AUTOSTOP**-positionen på omdrejningstælleren.

Efter genstart vises tomgangshastigheden.

Under et Autostop opretholdes opvarmnings- og bremsefunktionen.

Betingelser for et autostop

Stop-start-systemet kontrollerer, om hver af følgende betingelser er opfyldt.

- Stop-start-systemet er ikke deaktiveret manuelt.
- Motorhjelmen er helt lukket.

- Førerdøren er lukket, eller førerens sikkerhedssele er spændt.
- Bilens batteri er tilstrækkeligt opladet og i god stand.
- Motoren er varmet op.
- Kølevæsketemperaturen er ikke for høj.
- Motorens udstødningstemperatur er ikke for høj, f.eks. efter kørsel med høj motorbelastning.
- Udetemperaturen er over -5 °C.
- Klimastyringen tillader et autostop.
- Bremsevakuummet er tilstrækkeligt.
- Dieselpartikelfilterets selvrensende funktion er ikke aktiv.
- Bilen er blevet kørt i mindst ganghastighed siden sidste autostop.

Ellers hindres et Autostop.

Visse indstillinger af klimaanlægget kan hindre et Autostop. Se kapitlet Klimastyring for at få yderligere oplysninger ⇨ 144.

Lige efter kørsel på motorvej kan et autostop være forhindret.

Tilkørsel af ny bil ⇨ 157.

Beskyttelse mod afladning af bilbatteriet

Stop-start-systemet har flere funktioner til beskyttelse mod afladning af batteriet for at sikre pålidelig genstart af motoren.

Strømbesparende foranstaltninger

Under et autostop er flere elektriske funktioner, f.eks. elektrisk hjælpevarmer eller el-opvarmet bagrude, deaktiveret eller befinder sig i en strømbesparende tilstand. Klimastyringens blæserhastighed er nedsat for at spare strøm.

Sådan kan føreren genstarte motoren

Biler med manuel gearkasse

Konventionel genstart

Alle motorer har konventionel genstart.

Træd på koblingspedalen uden at træde på bremsepedalen for at starte motoren igen.

På motorer med sen genstart, er en konventionel genstart kun mulig uden at træde på bremsepedalen.

Sen genstart

Alle motorer har sen genstart som supplement til konventionel genstart. Sen genstart er kun aktiv på hældninger op til 5 %.

- Træd på bremsepedalen.
- Træd på koblingspedalen.
- Vælg 1. gear.
- Slip bremsepedalen for at genstarte motoren.

Biler med automatisk gearkasse

Slip bremsepedalen eller flyt gearvælgeren væk fra **D** til **N** eller **P** for at starte motoren igen.

Genstart af motoren med stop-start-systemet

Gearvælgeren skal være i neutral, for at automatisk genstart er mulig.

Hvis et af følgende forhold opstår under et Autostop, bliver motoren genstartet automatisk af stop-start-systemet:

- Stop-start-systemet deaktiveres manuelt.
- Motorhjelmen åbnes.
- Førerens sikkerhedssele udløses, og førerdøren åbnes.
- Motortemperaturen er for lav.
- Bilbatteriets opladningsniveau er under det definerede niveau.
- Bremsevakuummet er ikke tilstrækkeligt.
- Bilen er blevet kørt i mindst ganghastighed.
- Klimaanlægget kræver en motorstart.
- Airconditionsystemet tændes manuelt.

Hvis motorhjelmen ikke er helt lukket, vises en advarselsmeddelelse i DIC.

Hvis et elektrisk udstyr, f.eks. en bærbar cd-afspiller, er tilsluttet til stikkontakten, kan der måske bemærkes et kortvarigt fald i strømtilførslen under genstart.

Parkering

⚠ Advarsel

- Parker aldrig bilen på en letantændelig overflade. Udstødningssystemets høje temperatur kan antænde overfladen.
- Aktiver altid parkeringsbremsen. Træk i kontakten Ⓟ i ca. et sekund og se efter, om kontrollampen Ⓟ tænder.

  Den elektriske parkeringsbremse er aktiveret, når kontrollampen Ⓟ lyser ⇨ 104.
- Sluk for motoren.
- Hvis bilen holder på et plant underlag eller en stigning, sættes den i 1. gear, hhv. gearvælgeren sættes i stilling **P**, inden tændingen slås fra. På en stigning drejes forhjulene desuden væk fra kantstenen.

  Hvis bilen holder på en skråning, sættes den i bakgear, eller gearvælgeren sættes i stilling **P**, inden tændingen slås fra. Desuden drejes forhjulene ind mod kantstenen.
- Luk ruderne og soltaget.
- Slå tændingen fra med strømknappen. Rattet drejes, indtil man kan mærke, at ratlåsen aktiveres.

- Lås bilen med knappen på dørhåndtaget.

  Aktiver tyverialarmen ⇨ 33.
- Motorens køleblæsere kan fortsætte med at arbejde, efter at der er blevet slukket for motoren ⇨ 236.

Forsigtig

For at skåne turboladeren skal bilen efter høje motoromdrejningstal eller høj motorbelastning gå et kort stykke tid med lavt omdrejningstal eller i tomgang i ca. 30 sekunder, før motoren slukkes.

Bemærkninger
I tilfælde af en ulykke med airbagudløsning, slukkes der automatisk for motoren, hvis bilen standser i løbet af en bestemt tid.

Udstødning

⚠ Fare

Udstødningsgasser fra motorer indeholder kulilte, der er yderst giftig, og som samtidig er lugtfri og farveløs. Indånding af kulilte kan være livsfarligt.

Hvis der trænger udstødningsgasser ind i kabinen, skal De straks åbne alle vinduerne. Få fejlen og årsagen til den udbedret på et værksted.

Desuden skal De undgå at køre med åbent bagagerum, idet der kan trænge udstødningsgasser ind i bilen.

Dieselpartikelfilter

Automatisk rengøringsproces

Dieselpartikelfiltersystemet filtrerer skadelige sodpartikler fra udstødningsgasserne. Systemet har en selvrensningsfunktion, der afvikles automatisk under kørslen uden varsel. Filteret renses ved regelmæssig forbrænding af de bortfiltrerede sodpartikler ved høj temperatur. Denne proces foregår automatisk ved bestemte kørselsforhold og kan vare op til 25 minutter. Den varer typisk mellem 7 og 12 min. I denne periode er Autostop ikke til rådighed, ligesom brændstofforbruget kan være højere. Der kan udvikles lugt og røg, hvilket er normalt.

Systemet kræver en rengøringsprocedure

Under visse kørselsforhold, fx småture, kan systemet ikke rense sig selv automatisk.

Hvis der kræves rensning af filtret, og hvis tidligere kørselsforhold ikke har muliggjort automatisk rensning, lyser

kontrollampen ⇒, ligesom der vises en advarselsmeddelelse i førerinformationscentret.

⇒ lyser sammen med en advarselsmeddelelse, når partikelfilteret er fuldt. Start rensningsprocessen så hurtigt som muligt.

Når partikelfiltret har nået det maksimale fyldeniveau, blinker ⇒ sammen med en advarselsmeddelelse. Start rensningsprocessen med det samme for at undgå motorskader.

Aktivér selv-renseprocessen

For at aktivere renseprocessen skal man blive ved med at køre og opretholde et motoromdrejningstal på over 2000 omdr. min. Skift evt. til et lavere gear. Rensningen af dieselpartikelfiltret startes.

Rensningen foregår hurtigst ved høje omdrejningstal og høj belastning.

Kontrollampen ⇒ slukkes, så snart selvrensningsfunktionen er færdig. Fortsæt med at køre, indtil selvrensningen er gennemført.

Forsigtig

Undgå så vidt muligt at afbryde renseprocessen. Kør, indtil rensningen er gennemført, for at undgå, at bilen skal serviceres eller repareres af et værksted.

Renseproces er ikke mulig

Hvis rensning af en eller anden grund ikke er mulig, tændes kontrollampen ⚙, og en advarselsmeddelelse vises i førerinformationscentret. Motorydelsen kan reduceres. Søg omgående hjælp på et værksted.

Katalysator

Katalysatoren reducerer de skadelige stoffer i udstødningen.

Forsigtig

Andre brændstofkvaliteter end dem, der nævnes på side ⇨ 226, ⇨ 287 kan beskadige katalysatoren eller dele af elektronikken.

Uforbrændt benzin forårsager overophedning og skade på katalysatoren. De bør derfor undgå at aktivere starteren unødvendigt længe, at løbe tør for brændstof og at skubbe eller trække motoren i gang.

I tilfælde af tændingsfejl, ujævn motorgang, reduktion i motorydelsen eller andre usædvanlige problemer skal De så snart som muligt få fejlen og årsagen til den udbedret på et værksted. Kørslen kan om nødvendigt kortvarigt fortsættes med lav hastighed og med lavt omdrejningstal.

AdBlue

Generelt

Selektiv katalysatorreduktion (BlueInjection) er en metode til at opnå en væsentlig reduktion af kvælstofilter i udstødningen. Dette opnås ved at sprøjte dieseludstødningsvæske (DEF) ind i udstødningssystemet. Den ammoniak, der frigøres af væsken, reagerer med kvælstofgasser (NO_x) fra udstødningen, og omdanner den til kvælstof og vand.

Betegnelsen på denne væske er AdBlue ®. Den er ikke-toksisk, ikke-brændbar, farveløs og duftløs og består af 32 % urea og 68 % vand.

⚠ Advarsel

Pas på, at øjne og hud ikke kommer i kontakt med AdBlue.

Hvis stoffet kommer i kontakt med øjne eller hud, skal der straks skylles med vand.

Forsigtig

AdBlue bør ikke komme i kontakt med lakken.

I givet fald skal stoffet skylles af med vand.

AdBlue fryser ved en temperatur på ca. -11 °C. Da bilen er udstyret med en forvarmer for AdBlue, er emissionsreduktionen ved lave temperaturer sikret. AdBlue-forvarmeren fungerer automatisk.

Det typiske AdBlue-forbrug er ca. to liter pr. 1000 km, men kan også være højere afhængigt af kørselsadfærd (f.eks. høj belastning eller kørsel med påhæng).

AdBlue-tank

Ved en resterende mængde på ca. fem liter er der en væskeniveaukontakt. Advarselsmeddelelser vises kun under den grænse. Tankvolumen ⇨ 294.

Niveauadvarsler

Afhængigt af den beregnede kørselsstrækning for AdBlue vises forskellige meddelelser i førerinformationscenteret. Meddelelserne og begrænsningerne er et lovmæssigt krav.

Den første mulige advarsel er **AdBlueområde: 2400 km**.

Denne advarsel vises kortvarigt én gang med den beregnede kørselsstrækning. Det er muligt at køre uden begrænsninger.

Næste advarselsniveau nås, når kørselsstrækningen er under 1750 km. Meddelelsen med den aktuelle kørselsstrækning vises altid, når tændingen er slået til, og skal bekræftes ⇨ 109. Påfyld AdBlue før næste advarselsniveau nås.

Ved en AdBlue-kørselsstrækning på under 900 km vises følgende advarselsmeddelelser skiftevis og kan ikke slettes:

- **AdBlue lav. Fyld op nu**
- **Motor genstart forhindret om 900 km**.

Desuden blinker kontrollampen konstant.

Bemærkninger
Hvis AdBlue-forbruget er højt, kan førerinformationscenteret vise denne advarsel uden de tidligere advarselstrin.

Sidste advarselsniveau nås, når AdBlue-tanken er tom. Motoren kan ikke startes igen. Følgende advarselsmeddelelser vises skiftevis og kan ikke slettes:

- **AdBlue tom. Fyld op nu**
- **Motoren vil ikke genstart**.

Desuden blinker kontrollampen konstant.

Med aktiv forhindring af motorstart bliver følgende meddelelse vist:

Fyld op med AdBlue for at starte køretøj.

Tanken skal fyldes helt op med AdBlue, da det ellers ikke er muligt at starte motoren igen.

Advarsler om høj emission

Hvis udstødningsemissionerne stiger over en vis værdi, vises advarsler svarende til advarsler for kørselsstrækning i førerinformationscenteret.

Der vises anmodninger om at få udstødningssystemet kontrolleret og til sidst en meddelelse om forhindring af genstart af motoren. Disse begrænsninger er et lovmæssigt krav.

Henvend dig til et værksted for assistance.

Genopfyldning af AdBlue

Forsigtig

Brug kun AdBlue, der overholder de europæiske standarder DIN 70 070 og ISO 22241-1.

Brug ikke additiver.

AdBlue må ikke fortyndes.

I givet fald kan det selektive katalysator-system tage skade.

Bemærkninger
Når der ikke findes en påfyldningspumpe med dyse til personbiler på en tankstation, må der kun anvendes AdBlue-flasker eller -dunke med en forseglet påfyldningsadapter til påfyldning, for at forhindre at væsken stænker og løber over, og for at sikre at dampene fra tanken tilbageholdes og ikke slipper ud. AdBlue i flasker eller dunke kan fås på mange tankstationer og kan købes f.eks. hos Opel-forhandlere og i andre detailforretninger.

Da AdBlue har begrænset holdbarhed, bør udløbsdatoen kontrolleres inden påfyldning.

Bemærkninger
Påfyldning af AdBlue registreres kun af systemet, når ovennævnte væskeniveaukontakt i tanken er aktiveret.

Hvis efterfyldning af AdBlue ikke er registreret:

1. Kør bilen konstant i 10 minutter, idet det sikres, at bilens hastighed hele tiden er højere end 20 km/t.
2. Hvis efterfyldning af AdBlue er registreret, forsvinder de AdBlue-forsyningsbestemte begrænsninger.

Hvis AdBlue-efterfyldningen stadig ikke registreres, bør der søges hjælp på et værksted.

Hvis der skal påfyldes AdBlue ved temperaturer under -11 °C, registreres påfyldningen muligvis ikke af systemet. I givet fald skal bilen parkeres et sted med en højere omgivelsestemperatur, indtil AdBlue er blevet flydende.

Bemærkninger
Når beskyttelsesdækslet skrues af påfyldningsstudsen, trænger der muligvis ammoniakdampe ud. Undgå at indånde dem, da de har en skarp lugt. Dampene er dog ikke farlige at indånde.

AdBlue-tanken skal fyldes helt op. Dette skal gøres, hvis advarselsmeddelelsen om forhindring af genstart af motoren allerede vises.

Bilen skal være parkeret på et plant underlag.

Påfyldningsstudsen til AdBlue findes bag tankklappen, som sidder til højre bagtil på bilen.

Tankklappen kan kun åbnes, når bilen er låst op.

1. Tag nøglen ud af tændingskontakten.
2. Luk alle døre for at undgå, at der kommer ammoniakdampe ind i kabinen.
3. Åbn tankklappen ved at trykke på den ⇨ 228.

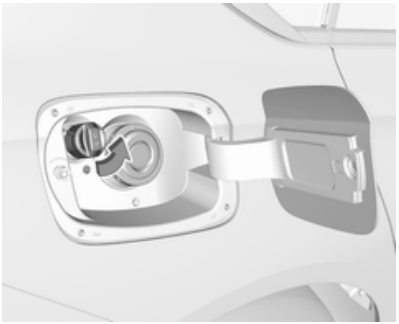

4. Skru beskyttelsesdækslet af påfyldningsstudsen.
5. Åbn AdBlue-beholderen.
6. Slut den ene ende af slangen til beholderen, og skru den anden ende på påfyldningsstudsen.
7. Løft dunken, indtil den er tom, eller indtil der ikke længere løber væske ud af dunken. Det kan tage op til fem minutter.
8. Stil beholderen på jorden for at tømme slangen, og vent i 15 sekunder.

9. Skru slangen af påfyldningsstudsen.
10. Sæt beskyttelsesdækslet på, og drej det højre om, indtil det går i indgreb.

Bemærkninger
AdBlue-beholderen skal bortskaffes i henhold til miljøbestemmelserne. Slangen kan genbruges. Skyl den med rent vand, før AdBlue-indholdet tørrer ud.

Automatisk gearkasse

Den automatiske gearkasse giver mulighed for automatisk gearskift (automatisk funktion) eller manuelt gearskift (manuel funktion).

Manuel skift er mulig i manuel funktion ved at trykke på gearvælgeren til **+** eller **-** eller trække i ratgrebene.

Geardisplay

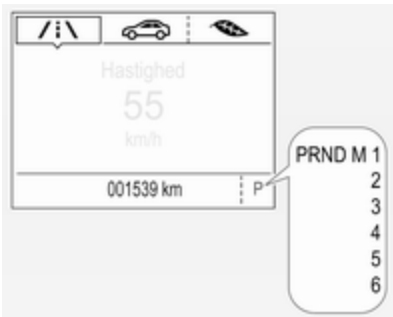

Illustrationerne viser forskellige versioner.

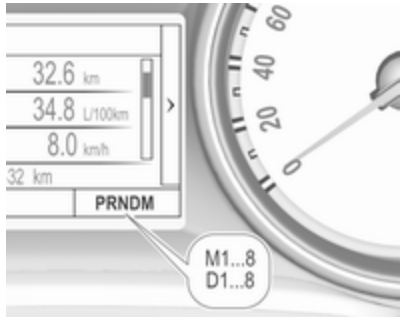

Gearfunktionen eller det valgte gear vises i førerinformationscenteret.

Ved automatisk drift vises kørselsprogrammet af **D**.

I manuel funktion vises **M** og nummeret på det valgte gear.

R angiver bakgear.

N angiver frigearsposition.

P angiver parkeringsposition.

Gearvælger

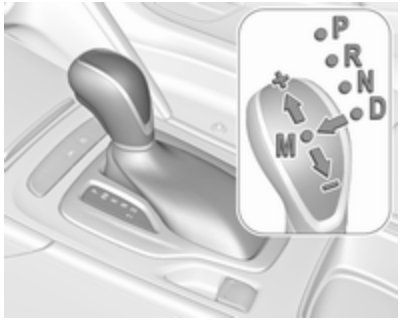

P : parkeringsposition, hjulene er blokeret, må kun vælges, når bilen holder stille
R : bakgear, må kun vælges, når bilen holder stille
N : neutral position
D : automatisk drift
M : manuel funktion
+ : opgearing i manuel funktion
− : nedgearing i manuel funktion

Gearvælgeren låst i **P** og kan kun bevæges, når tændingen er slået til, udløserknappen på gearvælgeren er trykket ind og der trædes på bremsepedalen.

Når der ikke trædes på bremsen, lyser kontrollampen ⊘.

Hvis gearvælgeren ikke står i stilling **P**, når tændingen afbrydes, blinker kontrollampen ⊘.

Ved skift til **P** eller **R** skal udløserknappen trykkes ind.

Motoren kan kun startes med gearvælgeren i stilling **P** eller **N**. Når gearvælgeren flyttes til stilling **N**, skal der trædes på bremsen, eller parkeringsbremsen skal aktiveres, inden start.

Træd ikke på speederen, når der vælges gear. Træd aldrig samtidigt på speeder og bremse.

Når bilen sættes i gear, og bremsen slippes, begynder bilen at køre fremad.

Bremsning med hjælp fra motoren

Udnyt motorens bremseeffekt ved at sætte i et lavere gear i ordentlig tid ved kørsel ned ad bakke, se manuel funktion.

"Rokning" af bilen

Kun hvis bilen er kørt fast i sand, mudder eller sne, må man forsøge at rokke bilen fri. Flyt gearvælgeren frem og tilbage mellem **D** og **R** gentagne gange. Motorens omdrejningstal holdes så lavt som muligt, og man bør undgå at give gas rykvist.

Parkering

Aktiver parkeringsbremsen og sæt i **P**.

Manuel gearfunktion

Gearvælger

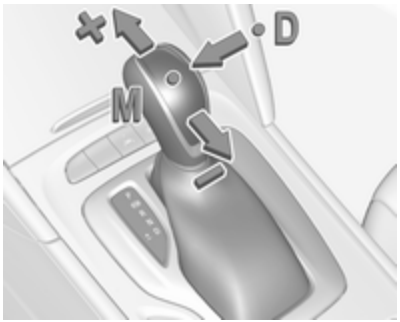

Flyt gearvælgeren ud af **D** mod venstre i position **M**.

Manuel funktion **M** kan aktiveres fra position **D** i alle kørselssituationer og ved alle hastigheder.

Skub gearvælgeren opad **+** for at skifte til et højere gear.

Skub gearvælgeren nedad **-** for at skifte til et lavere gear.

Det valgte gear vises i instrumentgruppen.

Ratgreb

Flyt gearvælgeren ud af **D** mod venstre i position **M**.

Manuel funktion **M** kan aktiveres fra position **D** i alle kørselssituationer og ved alle hastigheder.

Træk i ratgrebene for at vælge gear manuelt.

Træk i højre ratgreb **+** for at skifte til et højere gear.

Træk i venstre ratgreb **-** for at skifte til et lavere gear.

Hvis der trækkes flere gange, kan man springe et gear over.

Det valgte gear vises i instrumentgruppen.

Midlertidig manuel funktion i driftsform D

Manuelt gearskift med ratgrebene er også muligt i automatfunktion **D**. Ved afslutningen af en manuel gearskiftehandling skifter gearkassen til automatisk funktion **D** efter et defineret tidsrum.

Manuel funktion afbrydes, og der skiftes til **D**, ved at udføre én af følgende handlinger:

- Tryk på grebet **+** i 1 sekund.
- Flyt gearvælgeren til venstre til manuel funktion og tilbage til position **D**.

Hvis bilen holder stille, og motoren arbejder i tomgang, vil gearkassen forblive i midlertidig manuel funktion. Den skifter til automatisk funktion, når speederen aktiveres i et defineret tidsrum, uden at ratgrebene bruges.

Generelt

Hvis der vælges et for højt gear i forhold til kørehastigheden, eller hvis der vælges et for lavt gear i forhold til kørehastigheden, gennemføres gearskiftet ikke. Dette kan medføre, at der vises en meddelelse i førerinformationscentret.

I manuel funktion skiftes der ikke automatisk til et højere gear ved høje omdrejningstal, undtagen når kickdown-funktionen aktiveres.

Gearskifteindikation

Symbolet ▲ eller ▼ med et tal ved siden af vises, når det anbefales at skifte gear for at spare brændstof.

Skifteindikation vises kun i manuel funktion.

Elektronisk styrede køreprogrammer

- Arbejdstemperaturprogrammet sørger efter koldstart for, at katalysatoren hurtigt når op på den nødvendige temperatur ved at øge omdrejningstallet.
- Når SPORT er aktiveret, skiftes der gear ved højere omdrejningstal (medmindre Cruise Control er sluttet til). SPORT-program ⇨ 180.
- Specialprogrammer tilpasser automatisk gearskiftepunkterne, når der køres op eller ned ad bakke.
- Når underlaget er glat, f.eks. på grund af sne eller is, sætter det elektroniske gearkassestyresystem føreren i stand til at vælge 1., 2. eller 3. gear manuelt ved start.

Kickdown

Hvis speederen trædes længere ned end til kickdown-stoppet, medfører det maksimal acceleration, også i manuel funktion. Gearkassen skifter til et lavere gear afhængigt af motorens omdrejningstal og skifter til et højere gear ved høje omdrejningstal.

Overophedningsbeskyttelse

Ved overophedning af gearkassen på grund af høje udetemperaturer eller en sportslig kørestil kan drejningsmomentet og motorens maksimale omdrejningstal være midlertidigt nedsat.

Fejl

I tilfælde af en fejl vises en meddelelse i førerinformationscentret. Fejlmeddelelser ⇨ 121.

6-gears automatisk gearkasse: den elektroniske gearkassestyring aktiverer kun 4. gear; 8-gears automatisk gearkasse: den elektroniske gearkassestyring aktiverer kun 3. gear. Gearet skifter ikke længere automatisk.

Få årsagen til fejlen udbedret af et værksted.

Strømafbrydelse

Ved en strømafbrydelse kan gearvælgeren ikke flyttes fra position **P**. Tændingsnøglen kan ikke tages ud af tændingslåsen.

Hvis bilbatteriet er afladet, skal bilen startes med startkabler ⇨ 272.

Hvis fejlen ikke skyldes bilbatteriet, skal gearvælgeren frigøres.

1. Aktiver parkeringsbremsen.

2. Frigør gearvælgerbeklædningen fra midterkonsollen. Stik en finger ind i lædersoklen under gearvælgeren og skub beklædningen opad. Drej beklædningen til venstre.

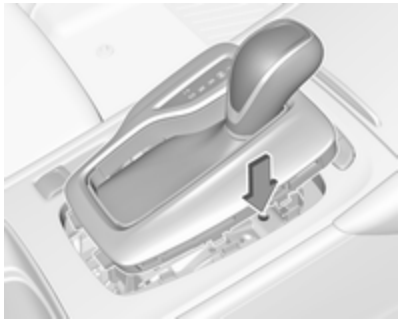

3. Før en lille spids genstand (f.eks. en pen eller en skruetrækker) ind i åbningen ved gearvælgeren. Skub genstanden lodret ned, og flyt gearvælgeren ud af **P**. Hvis denne position vælges igen, låses gearvælgeren igen. Få årsagen til strømafbrydelsen udbedret på et værksted.
4. Monter afdækningen ved gearvælgeren på midterkonsollen igen.

Manuel gearkasse

Bilen sættes i bakgear ved at træde koblingspedalen ned og derefter trykke på udløserknappen på gearvælgeren og sætte i bakgear.

Hvis det ikke lykkes at sætte bilen i gear: Sæt gearvælgeren på frigear, slip koblingen helt, og træd på koblingen igen. Sæt derefter gearvælgeren i gear igen.

Lad ikke koblingen glide unødigt.

Træd altid koblingspedalen helt i bund. Lad i øvrigt ikke foden hvile på pedalen.

Hvis der kan registreres glidning af koblingen i en bestemt periode, reduceres motorens effekt. Der vises en advarsel i førerinformationscentret. Slip koblingen.

Forsigtig
Det kan ikke anbefales at køre med hånden hvilende på gearvælgeren.

Gearskifteindikation ⇨ 105.

Stop-start-system ⇨ 161.

Kørselssystemer

Firehjulstræk

Firehjulstrækket forøger kørestabiliteten og hjælper til at opnås den bedst mulige kørbarhed uanset underlaget. Systemet er altid aktivt og kan ikke deaktiveres.

Momentet fordeles trinløst mellem hjulene på den forreste og bageste aksel op til et delt drejningsmoment på 50/50. Afhængigt af kørselsforholdene, dvs. kørsel i stationær tilstand, overfører firehjulstræksystemet det lavest mulige drejningsmoment af hensyn til brændstofeffektivitet. Derudover fordeles drejningsmomentets vektorisering mellem baghjulene i henhold til bilens dynamik og overfladen.

Det er muligt, fordi firehjulstræksystemet arbejder med to koblinger, én i hver side.

Af hensyn til optimal funktion af systemet bør dækkene ikke være uens slidt.

Hvis der vises en servicemeddelelse i førerinformationscentret kan systemets funktioner være nedsat (eller være helt deaktiveret i visse tilfælde, dvs. at bilen skifter til forhjulstræk). Søg hjælp på et værksted.

Bugsering af bilen ⇨ 274.

Bremser

Bremsesystemet har to uafhængige bremsekredse.

Hvis en bremsekreds svigter, kan bilen fortsat bremses med den anden bremsekreds. Bremsevirkningen opnås dog først, når bremsepedalen trædes hårdt ned. Det kræver betydeligt større kraft. Bremselængden øges. Søg hjælp på et værksted, inden turen fortsættes.

Når motoren står stille, ophører bremseforstærkerens virkning, når man har trådt på bremsen én eller to gange. Bremsevirkningen forringes ikke af dette, men der kræves en betydeligt større kraft for at bremse. Dette skal man være særlig opmærksom på ved bugsering.

Kontrollampe ⓘ ⇨ 104.

Aktiv nødbremsning ⇨ 197.

Blokeringsfri bremser

ABS-systemet forhindrer, at hjulene blokerer.

Regulering af bremsevirkningen ved ABS træder i funktion, så snart et hjul har tendens til blokering. Bilen kan hele tiden styres, selv under katastrofeopbremsning.

Regulering af bremsevirkningen med ABS kan mærkes som en pulseren i bremsepedalen og ved reguleringslyde.

Optimal bremsevirkning opnås kun, hvis bremsepedalen under hele opbremsningen trædes kraftigt ned, også når pedalen pulserer. Trykket på pedalen må aldrig lettes.

Når man er begyndt at køre, gennemfører systemet en selvtest, som kan høres.

Kontrollampe (ABS) ⇨ 105.

Adaptivt bremselys

Ved en kraftig opbremsning blinker alle tre stoplygter under ABS-reguleringen.

Fejl

⚠ Advarsel

Hvis der er en fejl i ABS-systemet, kan hjulene have tilbøjelighed til at blokere ved en brat opbremsning. Fordelene ved ABS-systemet virker ikke mere. Bilen kan ikke længere styres under kraftige opbremsninger og kan skride ud.

Få årsagen til fejlen udbedret af et værksted.

Parkeringsbremse

⚠ Advarsel

Inden bilen forlades, bør parkeringsbremsens status kontrolleres. Kontrollampen (P) skal lyse konstant.

Elektrisk parkeringsbremse

Aktivering når bilen holder stille

⚠Advarsel

Træk i kontakten Ⓟ i mindst et sekund, indtil kontrollampen Ⓟ lyser konstant, og den elektriske parkeringsbremse er aktiveret ⇨ 104. Den elektriske parkeringsbremse fungerer automatisk med tilstrækkelig kraft.

Inden bilen forlades, bør den elektriske parkeringsbremses status kontrolleres. Kontrollampe Ⓟ ⇨ 104.

Den elektriske parkeringsbremse kan altid aktiveres, også selv om tændingen er afbrudt.

Den elektriske parkeringsbremse bør ikke aktiveres for ofte, uden at motoren er i gang, da det vil aflade bilbatteriet.

Slækning

Tilslut tændingen. Hold bremsepedalen trykket ned, og tryk derefter på kontakten Ⓟ.

Igangsætningsfunktion

Biler med manuel gearkasse: Når du træder på koblingspedalen og derefter slipper den lidt og træder lidt på gaspedalen, frigøres den elektriske parkeringsbremse automatisk. Dette er ikke muligt, når der samtidig trækkes i Ⓟ kontakten.

Biler med automatisk gearkasse: Indkobl **D** og træd derefter på gaspedalen for automatisk at frigøre den elektriske parkeringsbremse. Dette er ikke muligt, når der samtidig trækkes i Ⓟ kontakten.

Dynamisk bremsning under kørslen

Når bilen er i bevægelse, og der trækkes konstant i kontakten Ⓟ, vil den elektriske parkeringsbremse bremse bilen, men den aktiveres ikke permanent.

Når knappen Ⓟ slippes, ophører den dynamiske bremsning.

Automatisk anvendelse

Hvis bilen er udstyret med en automatisk gearkasse, og adaptiv cruise control er aktiv, aktiveres den elektriske parkeringsbremse automatisk, når bilen standses af systemet i mere end to minutter.

Parkeringsbremsen frigøres automatisk, når bilen begynder at køre.

Funktionskontrol
Når bilen ikke kører, kan den elektriske parkeringsbremse aktiveres automatisk. Dette gøres for at kontrollere systemet.

Fejl
En fejlfunktion i den elektriske parkeringsbremse vises med kontrollampen ⓟ samt en fejlmeddelelse, der vises i førerinformationscentret. Fejlmeddelelser ⇨ 121.

Aktivering af den elektriske parkeringsbremse: træk i kontakten ⓟ, og hold den i mere end fem sekunder. Hvis kontrollampen ⓟ lyser, er den elektriske parkeringsbremse aktiveret.

Udløsning af den elektriske parkeringsbremse: tryk på kontakten ⓟ, og hold den inde i mere end to sekunder. Hvis kontrollampen ⓟ slukker, er den elektriske parkeringsbremse ikke aktiveret.

Kontrollampen ⓟ blinker: den elektriske parkeringsbremse er ikke fuldt aktiveret eller deaktiveret. Hvis lampen blinker konstant: frigør den elektriske parkeringsbremse, og forsøg at aktivere den igen.

Bremseassistent

Hvis bremsepedalen trædes ned hurtigt og med stor kraft, opnås der automatisk maksimal bremsekraft.

Betjeningen af bremseassistenten kan vise sig som en impuls i bremsepedalen og større modstand, når bremsepedalen trædes ned.

Bevar et konstant tryk på bremsepedalen, så længe der kræves fuld bremsning. Den maksimale bremsekraft nedsættes automatisk, når bremsepedalen slippes.

Igangsætnings-assistent

Systemet hjælper med til at forhindre utilsigtet bevægelse ved igangsætning op ad bakke.

Når bremsepedalen slippes efter standsning på en bakke, er bremserne fortsat aktiveret i yderligere to sekunder. Bremserne deaktiveres automatisk, så snart bilen begynder at accelerere.

Kørselskontrolsystemer

Traction Control

Traction Control (TC) er en komponent i den elektroniske stabilitetskontrol (ESC).

TC forbedrer kørselsstabiliteten, når det er påkrævet, uanset kørebanens beskaffenhed eller dækkenes vejgreb, ved at forhindre de trækkende hjul i at spinne.

Så snart de trækkende hjul begynder at spinne, reduceres motorydelsen, og de hjul, der spinner mest, bremses separat. Det giver langt større kontrol over bilen på glatte veje.

TC kan betjenes efter hver motorstart, så snart kontrollampen ⚠ slukker.

Når TC er aktiv, blinker ⚠.

⚠Advarsel

Lad ikke dette sikkerhedselement friste Dem til at tage chancer, når De kører.

Afpas hastigheden efter vejforholdene.

Kontrollampe ⩊ ⇨ 105.

Deaktivering

TC kan deaktiveres, hvis hjulspin er nødvendigt: tryk kort på ⩊.

Kontrollampen ⩊ tænder.

Der vises en statusmeddelelse i førerinformationscentret, når TC er deaktiveret.

Når TC deaktiveres, forbliver ESC aktivt, men med en højere funktionstærskel.

TC genaktiveres ved at trykke på ⩊ igen. Der vises en statusmeddelelse i førerinformationscentret, når TC er genaktiveret.

TC genaktiveres også, næste gang tændingen tilsluttes igen.

Fejl

Hvis der er en fejl i systemet, lyser kontrollampen ⩊ konstant, og der vises en meddelelse i førerinformationscentret. Systemet fungerer ikke.

Få årsagen til fejlen udbedret af et værksted.

Elektronisk stabilitetskontrol

Den elektroniske stabilitetskontrol (ESC) forbedrer bilens stabilitet under kørslen, uanset kørebanens beskaffenhed og dækkenes vejgreb.

I samme øjeblik bilen begynder at slingre (understyring/overstyring), reduceres motorydelsen, og hjulene bremses separat.

ESC fungerer i kombination med Traction Control-systemet (TC). Systemet forhindrer de trækkende hjul i at spinne.

Momentfordeling er en specialfunktion, som tildeler moment til drivhjulene, før ESC griber ind. Under svingning bremses hjulene på inderkurven individuelt. Endvidere vil der blive leveret moment til drivhjulet på den udvendige kurve. Derved mindskes tendensen til understyring, ligesom vejgrebet forbedres under hurtig kørsel i sving.

ESC kan betjenes efter hver motorstart, så snart kontrollampen slukker.

Når ESC er aktiv, blinker .

⚠Advarsel

Lad ikke dette sikkerhedselement friste Dem til at tage chancer, når De kører.

Afpas hastigheden efter vejforholdene.

Kontrollampe ⇨ 105.

Deaktivering

ESC og TC deaktiveres som følger:

- Hold inde i mindst fem sekunder: både ESC og TC deaktiveres. og tændes, og der vises statusmeddelelser i førerinformationscentret.

- Hvis det kun er Traction Control-system, der skal deaktiveres, trykkes kort på knappen : TC er inaktiv, men ESC er stadig aktiv, lyser. Der vises en statusmeddelelse i førerinformationscentret, når TC er deaktiveret.

ESC genaktiveres ved at trykke på knappen igen. Hvis TC-systemet tidligere var deaktiveret, reaktiveres både TC og ESC. og slukker, når TC og ESC reaktiveres.

ESC genaktiveres også, næste gang tændingen tilsluttes igen.

Fejl

Hvis der er en fejl i systemet, lyser kontrollampen konstant, og der vises en meddelelse i førerinformationscentret. Systemet fungerer ikke.

Få årsagen til fejlen udbedret af et værksted.

Interaktivt kørselssystem

Flex Ride

Flex Ride kørselssystemet giver føreren mulighed for at vælge mellem tre kørselsprogrammer:

- SPORT-program: tryk på **SPORT**, lysdioden tændes.
- TOUR-program: tryk på **TOUR**, lysdioden tændes.
- AUTO-funktion: der trykkes hverken på **SPORT** eller **TOUR**, ingen lysdiode lyser.

SPORT-program og TOUR-program deaktiveres ved at trykke på den pågældende knap igen.

I hvert af kørselsprogrammerne tilpasser Flex Ride følgende systemer:

- elektronisk styring af dæmpning
- styring af speederen
- elektronisk servostyring
- automatisk gearkasse
- adaptiv cruise control
- firehjulstræk
- motorlydforbedring
- instrumentgruppetema

Sportsprogram

Systemets indstillinger tilpasses til en mere sportslig køremåde:

- Støddæmperne er konfigureret til øget manøvredygtighed og smidighed.
- Motoren reagerer mere spontant på speederændringer.
- Servostyringen er mere sportslig.
- Den automatiske gearkasses skiftepunkter er optimeret til sportslig kørsel.
- Den adaptive cruise control indstilles til en mere sportslig kørestil.
- Firehjulstræksystemet understøtter bilens aktive sportslige kørestil.
- Motorlydforbedringen intensiverer den indvendige motorlyd på en sportslig måde.
- Instrumentgruppens tema skifter til sport.

TOUR program

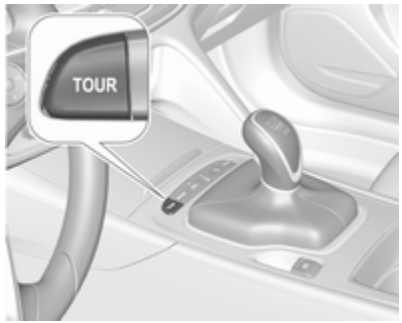

TOUR programmet justerer indstillingerne for systemerne til en behagelig kørestil.

- Støddæmpernes indstilling tilpasses en højere kørekomfort.
- Styretøjets aktiveringskraft reduceres.
- Den adaptive cruise control indstilles til en mere afslappet kørestil.

AUTO program

Alle indstillinger af systemerne er forudindstillet til standardværdier optimeret til daglig kørsel (standard). Dette er den fuldt adaptive funktion, hvor systemerne tilpasses til både komfort og sportsindstillinger, afhængigt af kørestil og kørselssituation.

Tilpasning af kørselsprogram

Inden for hvert manuelt valgte kørselsprogram SPORT, TOUR eller AUTO, registrerer og analyserer Drive Mode Control (DMC) løbende kørselssituationen og førerens kørestil. Hvis nødvendigt tilpasser DMC automatisk dæmpning og styring efter den forekommende situations varighed.

Hvis for eksempel normale indstillinger er aktive i AUTO-programmet, og DMC detekterer en sportslig kørestil, skifter funktionen automatisk systemerne til sportslige indstillinger, medmindre føreren fravælger sportsdæmpning eller -styring i **Tilpasning til sportmodus**.

Eller hvis komfortindstillingerne er aktive i TOUR-program, og der under kørsel på en snoet vej pludselig skal bremses kraftigt, vil DMC detektere de dynamiske forhold for bilen og ændre indstillingerne for affjedringen til standardindstillingen for at forbedre bilens stabilitet.

Når kørselsforholdene eller bilens dynamiske tilstand vender tilbage til den tidligere status, skifter DMC til de forvalgte indstillinger.

Flex Ride visualiseringsmenu

På det 8"-informationsdisplay kan der vises en Flex Ride-menu ved at trykke på ⚙ på skærmen. På denne side vises det valgte kørselsprogram og den aktive opsætning.

Systemindstillinger er fremhævet med rødt for sport, blåt for komfort og gult for normal.

Derudover kan de personlige indstillinger for den adaptive følsomhed i AUTO-program og de personlige indstillinger for Sportsprogram vises i visualiseringsmenuen ved at vælge den respektive knap på informationsdisplayet.

Personlig tilpasning af følsomhed i AUTO-program

Føreren kan ændre følsomheden af det adaptive AUTO-program i tre trin med Flex Ride-visualiseringsmenuen.

- Normal: standardindstilling.
- Sportsfølsom: systemerne skifter hurtigere til sportsindstillinger under sportslig kørsel.
- Komfortfølsom: systemerne skifter hurtigere til komfortindstillinger ved marchhastighed.

Derudover kan alle tilpasninger af kørselsprogrammet deaktiveres.

Flex Ride-visualiseringsmenuen åbnes ved at trykke på 🏎 på det 8" informationsdisplay.

Vælg **Tilpasning til auto-modus**, og skift de relevante indstillinger.

Indstillingerne kan også ændres i menuen Individuelle indstillinger på informationsdisplayet, ➧ **Indstillinger** ⇨ 122.

Informationsdisplay ⇨ 116.

Personlig tilpasning af indstillinger i Sportsprogram

Føreren kan tilpasse indstillingerne for Sportsprogram i Flex Ride-visualiseringsmenuen.

Flex Ride-visualiseringsmenuen åbnes ved at trykke på 🏎 på det 8" informationsdisplay, når Sportsprogrammet er valgt.

Vælg **Tilpasning til sportmodus**, og vælg derefter de relevante indstillinger.

Indstillingerne kan også ændres i menuen Individuelle indstillinger på informationsdisplayet, ➧ **Indstillinger** ⇨ 122.

Informationsdisplay ⇨ 116.

Førerhjælpesystemer

⚠ Advarsel

Førerhjælpesystemer er udviklet til at støtte føreren, ikke til at erstatte førerens opmærksomhed.

Føreren bevarer fuld kontrol over bilen og påtager sig det fulde ansvar under kørsel.

Ved brug af førerhjælpesystemer skal føreren altid tilpasse sin kørsel efter den aktuelle trafiksituation og følge gældende færdselsregler.

Cruise control

Med cruise control kan hastigheder fra ca. 30 km/t til bilens maksimumshastighed lagres og holdes konstant. Afvigelser fra de lagrede hastigheder kan forekomme ved kørsel op eller ned ad bakke.

Det er ikke muligt at aktivere i første gear.

Cruise Control bør ikke benyttes, hvor trafikforholdene ikke tillader konstant hastighed.

Illustrationerne viser forskellige versioner.

Kontrollampe ⏲ ⇨ 108.

Aktivering

Tryk på ⏲; kontrollampen ⏲ i instrumentgruppen lyser hvidt.

Aktivering

Accelerer op til den ønskede hastighed og drej fingerhjulet til **SET/-**, så lagres og holdes den aktuelle hastighed. Kontrollampen ⏲ i instrumentgruppen lyser grønt. På Mid- og Uplevel-display lyser ⏲ grønt, og den indstillede hastighed vises. Gaspedalen kan slippes.

Hastigheden kan sættes op ved at træde på speederen. Når speederen slippes, føres bilen automatisk tilbage til den lagrede hastighed.

Cruise control forbliver aktiveret under gearskifte.

Hastighedsforøgelse

Med aktiveret cruise control holdes fingerhjulet drejet til **RES/+**, eller det drejes kortvarigt til **RES/+** flere gange: hastigheden øges kontinuerligt eller i små trin.

Eller der accelereres til den ønskede hastighed, der lagres ved at dreje til **SET/-**.

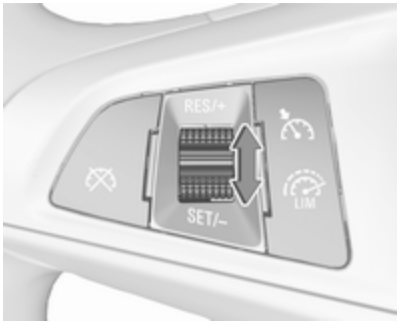

Hastighedssænkning

Med aktiveret cruise control holdes fingerhjulet drejet til **SET/-** eller det drejes kortvarigt til **SET/-** flere gange: hastigheden reduceres kontinuerligt eller i små trin.

Deaktivering

Tryk på ⚠; kontrollampen ⚠ i instrumentgruppen lyser hvidt.

På Mid- eller Uplevel-displayet skifter ⚠ til hvidt.

Cruise control er deaktiveret, men ikke slået fra. Den sidst lagrede hastighed bliver i hukommelsen for at kunne genoptages senere.

Automatisk deaktivering:

- Bilens hastighed er under ca. 30 km/t.
- Hastigheden falder mere end 25 km/t under den indstillede hastighed.
- Der trædes på bremsen.
- Koblingspedalen trædes ned i nogle få sekunder.
- Gearvælgeren står i **N**.
- Motorens omdrejningstal er i et meget lavt omdrejningsområde.
- Traction Control-systemet eller den elektroniske stabilitetskontrol er i funktion.
- Parkeringsbremsen aktiveres.
- Hvis der trykkes på **RES/+** og samtidig trædes på bremsepedalen, deaktiveres cruise control, og den lagrede hastighed slettes.

Genoptagelse af lagret hastighed

Drej fingerhjulet til **RES/+** ved en hastighed over 30 km/t. Den lagrede hastighed genoptages.

Deaktivering

Tryk på ⚠. Kontrollampen ⚠ i instrumentgruppen slukkes. Den lagrede hastighed slettes.

Hvis der trykkes på ⚙ for at aktivere hastighedsbegrænseren eller slå tændingen fra, slås også cruise control fra, og den lagrede hastighed slettes.

Hastighedsbegrænser

Hastighedsbegrænseren forhindrer, at bilen overskrider en forudindstillet maksimal hastighed.

Maksimumshastigheden kan indstilles ved hastigheder over 25 km/t, op til 200 km/t.

Føreren kan kun accelerere op til den forudindstillede hastighed. Afvigelser fra den begrænsede hastighed kan forekomme ved kørsel ned ad bakke.

Den forudindstillede hastighedsbegrænsning vises i førerinformationscenteret, når systemet er aktiveret.

Aktivering

Illustrationerne viser forskellige versioner.

Tryk på , hvorved symbolet lyser i førerinformationscenteret.

Hvis cruise control er blevet aktiveret før, slås den fra, når hastighedsbegrænseren er aktiveret og kontrollampen slukker.

Indstilling af hastighedsbegrænsning

Accelerér til den ønskede hastighed, og drej fingerhjulet kortvarigt til **SET/-**. Den aktuelle hastighed lagres som maksimumshastighed.

På Baselevel-display og hastighedsgrænsen vises.

På Mid- og Uplevel-displayet skifter til grønt.

Skift hastighedsbegrænsning

Med hastighedsbegrænseren aktiveret skal fingerhjulet holdes eller kortvarigt drejes til **RES/+** for at øge, henholdsvis til **SET/-** for at mindske den ønskede maksimumshastighed.

Overskridelse af hastighedsbegrænsningen

Hvis hastighedsbegrænsningen overskrides uden førerens indgriben, blinker hastigheden i førerinformationscentret, og der lyder samtidig en klokke.

I nødstilfælde er det muligt at overskride hastighedsgrænsen ved at træde kraftigt på speederen, næsten ned til slutpunktet. I givet fald lyder der ingen klokke.

Slip speederen, så genaktiveres hastighedsbegrænserfunktionen, når der opnås en hastighed under grænsehastigheden.

Deaktivering

Tryk på : Hastighedsbegrænseren deaktiveres, og bilen kan køres uden hastighedsbegrænsning.

På Baselevel-display angives den gemte hastighedsgrænse i parentes.

På Mid- eller Uplevel-displayet skifter 🚘 til hvidt.

Derudover vises en tilsvarende meddelelse.

Hastighedsbegrænser er deaktiveret, men ikke slået fra. Den sidst lagrede hastighed bliver i hukommelsen for at kunne genoptages senere.

Genoptag grænsehastighed

Drej fingerhjulet til **RES/+**. Den gemte hastighedsbegrænsning fås og vises uden parentes i førerinformationscenteret.

Deaktivering

Tryk på 🚘; indikationen af hastighedsbegrænsning i førerinformationscentret slukkes. Den lagrede hastighed slettes.

Ved at trykke på 🕓 for at aktivere cruise control eller adaptiv cruise control deaktiveres hastighedsbegrænseren også, og den lagrede hastighed slettes.

Ved at slå tændingen fra deaktiveres hastighedsbegrænseren også, men hastighedsbegrænsningen gemmes til næste aktivering af hastighedsbegrænseren.

Adaptiv cruise control

Adaptiv cruise control er en udvidelse af traditionel cruise control med den ekstra funktion til at holde en bestemt afstand til det forankørende køretøj.

Adaptiv cruise control sætter automatisk bilens hastighed ned, når du nærmer dig en langsommere kørende bil. Den tilpasser derefter bilens hastighed til at følge den forankørende bil med den valgte afstand til forankørende. Bilens hastighed øges eller mindskes for at følge den forankørende bil, men vil ikke overskride den indstillede hastighed. Det kan anvende begrænset bremsning med aktiverede bremselygter.

For at gøre det lettere at overhale et køretøj på motorvej, mindsker aktivering af blinklyset følgeafstanden i kort tid. Denne funktion er kun implementeret i den respektive førerside alt efter om bilen er konfigureret til venstre- eller højrestyring.

Den adaptive fartpilot kan gemme en indstillet hastighed over 30 km/t med en manuel gearkasse. På biler med automatisk gearkasse kan systemet bremse, til bilen holder helt stille og starte efter et stop.

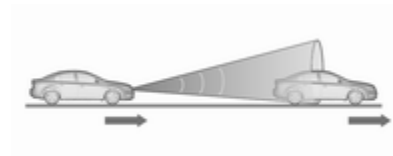

Adaptiv cruise control anvender radar- og kamerasensorer til at registrere forankørende køretøjer. Hvis der ikke registreres et køretøj på kørebanen, vil den adaptive cruise control virke som en traditionel cruise control.

Adaptiv cruise control anbefales primært til brug på lange, lige veje som motorveje eller landeveje med stabil trafik. Systemet bør ikke benyttes, hvor trafikforholdene ikke tillader en konstant hastighed.

Kontrollampe ⇨ 108, ⇨ 108.

⚠Advarsel

Førerens fulde opmærksomhed er altid påkrævet under kørsel med adaptiv cruise control. Føreren har stadig fuld kontrol over bilen, fordi bremsepedalen, speederen og annuller-kontakten har prioritet over adaptiv cruise control.

Aktivering

Illustrationerne viser forskellige versioner.

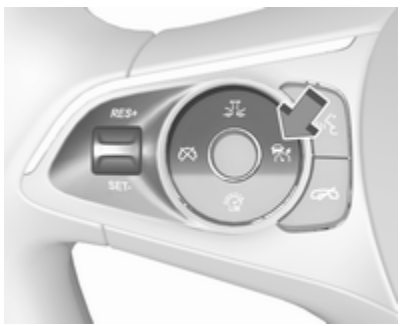

Tryk på for at slå adaptiv cruise control til. fremkommer på førerinformationscentret.

Aktivering ved at indstille hastighed

Adaptiv cruise control kan aktiveres ved hastigheder over 25 km/t, hvis bilen har automatgear, henholdsvis 30 km/t, hvis bilen har manuel gearkasse. Den øverste hastighedsgrænse er 180 km/t.

Accelerer op til den ønskede hastighed og drej fingerhjulet til **SET/-**, så lagres og holdes den aktuelle hastighed.

Adaptiv cruise control-symbolet , indstilling af afstand til forankørende og den indstillede hastighed er angivet i førerinformationscenteret.

Speederen kan slippes. Adaptiv cruise control forbliver aktiveret under et gearskifte.

Overskridelse af den indstillede hastighed

Det er altid muligt at køre hurtigere end den valgte indstillede hastighed ved at træde ned på speederen. Når speederen slippes, vender bilen tilbage til den ønskede afstand, hvis der er en langsommere bil foran. Ellers vender den tilbage til den lagrede hastighed.

Når systemet aktiveres, sagtner eller bremser adaptiv cruise control, hvis den registrerer en forankørende bil, som er langsommere eller tættere på end den ønskede afstand til forankørende.

⚠ Advarsel

Når føreren accelererer, deaktiverer systemet automatisk bremserne. Dette er angivet som en pop-op-advarsel i førerinformationscenteret eller ved, at symbolet for adaptiv cruise control bliver blåt.

Overtage aktuel hastighed

Hvis der trædes på gaspedalen, overføres bilens aktuelle hastighed som en gemt hastighed. Denne er også gyldig, hvis den aktuelle vognhastighed er lavere end den indstillede hastighed.

Hastighedsforøgelse

Med adaptiv cruise control aktiv, hold **RES/+** for at øge hastigheden løbende. Tryk på **RES/+** gentagne gange for at øge hastigheden i små ryk.

Hastighedssænkning

Med adaptiv cruise control aktiv, hold **SET/-** for at mindske hastigheden løbende. Tryk på **SET/-** gentagne gange for at mindske hastigheden i små ryk.

Genoptagelse af lagret hastighed

Hvis en hastighed var lagret tidligere, og systemet tændes, men er inaktivt, drej fingerhjulet til **RES/+** ved en hastighed over 5 km/t (med automatgear) eller over 30 km/t (med manuel gearkasse) for at genoptage den lagrede hastighed.

Adaptiv cruise control for hele hastighedsområdet i biler med automatisk gearkasse

Adaptiv cruise control for hele hastighedsområdet opretholder en afstand bag et detekteret køretøj og sætter bilens hastighed ned, til den standser, bag dette køretøj.

Når bilen foran accelererer efter et kort stop, vil adaptiv cruise control køre af sted automatisk uden handling fra føreren. Tryk om nødvendigt på **RES/+** eller speederen for at genoptage adaptiv cruise control. Hvis der trædes på gaspedalen efter at være kørt af sted opnås mere kontrol over accelerationen. Bemærk, at automatisk bremsning er deaktiveret under brug af gaspedalen.

Hvis det standsede køretøj foran standser i længere tid og derefter begynder at bevæge sig fremad, blinker den grønne kontrollampe for køretøj foran 🚗, og der høres en klokke som en påmindelse om at kontrollere trafikken, før der køres videre.

⚠ Advarsel

Når den adaptive cruise control for fuldt hastighedsområde er deaktiveret eller annulleret, holdes bilen ikke længere ved et stop og kan begynde at køre. Vær altid forberedt på selv at træde på bremsepedalen for at bilen ikke skal sætte sig i bevægelse.

Forlad ikke bilen, mens den ved et stop holdes af den adaptive cruise control for fuldt hastighedsområde. Bevæg altid gearvælgeren til parkeringsposition **P** og slå tændingen fra, inden bilen forlades.

Indstilling af afstand til forankørende

Når adaptiv cruise control registrerer en langsommere kørende bil i kørebanen justerer den bilens hastighed for at opretholde den afstand til forankørende, som føreren har valgt.

Afstanden til forankørende kan indstilles til kort, mellemlang eller lang.

Tryk på ⛐. Den aktuelle indstilling vises i førerinformationscenteret. Tryk på ⛐ igen for at ændre afstanden til forankørende. Indstillingen vises også i førerinformationscenteret.

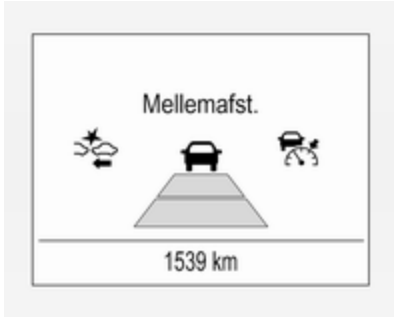

Den valgte afstand til forankørende angives med udfyldte afstandsfelter på adaptiv cruise control-siden.

Bemærk, at indstillingen af afstand til forankørende deles med indstillingen af følsomheden for advarsel, kollision fremme ⇨ 194.

Eksempel: Hvis indstilling 3 (lang) er valgt, advares føreren tidligere, før en mulig kollision, også hvis adaptiv cruise control ikke er aktiveret eller er slået fra.

⚠Advarsel

Føreren tager fuldt ansvar for at køre med den relevante følgeafstand baseret på trafik, vejr, synlighed og lokal lovgivning. Afstanden til forankørende skal tilpasses, eller systemet skal slukkes, når det kræves af de fremherskende forhold.

Adaptiv cruise control i Sportsprogram

I biler med Flex Ride-kørselsprogram kan føreren øge den adaptive cruise controls acceleration lidt, når sportsprogrammet er valgt. Denne funktion kan deaktiveres i Flex Ride-visualiseringsmenuen ⇨ 180

Registrere den forankørende bil

Kontrollampen 🚗 for forankørende køretøj lyser grøn, når systemet registrerer et køretøj i kørebanen. Sensorernes funktionsområde er mellem 25 og 150 meter, afhængig af kørehastigheden.

Advarsel, kollision fremme ⇨ 194.

Hvis dette symbol ikke vises, eller vises kort, reagerer adaptiv cruise control ikke på køretøjer foran.

Deaktivering

Adaptiv cruise control deaktiveres af føreren, når:

- Der trykkes på 🏎.
- Bremsepedalen anvendes.
- Der trædes på koblingspedalen i mere end fire sekunder.
- Den automatiske gearkasses gearvælger flyttes til **N**.

Systemet deaktiveres også automatisk, når:

- Bilens hastighed accelererer over 190 km/t eller sættes ned under 25 km/t i biler med automatisk gearkasse sættes den ned, til bilen holder stille, hvis der ikke foretages en deaktivering inden fem minutter.
- Traction Control-systemet er deaktiveret eller i brug.
- Elektronisk stabilitetskontrol er deaktiveret eller i brug.
- Der er ingen trafik, og der registreres ingenting på vejsiderne i ca. et minut. I dette tilfælde er der ingen radarekkoer, og sensoren kan angive, at den er blokeret.
- Det aktive nødbremsningssystem aktiverer bremserne.
- Kørsel på stejle hældninger.
- Radarsensoren er blokeret af en is- eller vandfilm.

- Der er registreret en fejl i radar, kamera, motor eller bremsesystem.
- Bremserne skal afkøle.

Desuden deaktiveres systemet automatisk i biler med automatisk gearkasse (adaptiv cruise control for hele hastighedsområdet) når:

- Hældningen opad eller nedad er større end 20%.
- Den elektriske parkeringsbremse er aktiveret.
- Bilen holdes stille af systemet i over fem minutter.
- Bilen standser, førerens sikkerhedssele spændes op, og førerens dør åbnes.

Når adaptiv cruise control deaktiveres, ændres kontrollampen fra grønt til hvidt, og der vises en meddelelse i førerinformationscenteret.

Den lagrede hastighed holdes.

På Midlevel-display angives den gemte hastighed i parentes på førerinformationscentret, når systemet er deaktiveret, men ikke slået fra.

På Uplevel-display skifter symbolet for adaptiv cruise control fra grønt til hvidt, når systemet deaktiveres, men ikke slås fra.

⚠ Advarsel

Når adaptiv cruise control er deaktiveret, skal føreren med det samme overtage fuld styring af bremsesystem og motor.

Deaktivering

Tryk på for at slå adaptiv cruise control fra. Kontrollampen i førerinformationscenteret slukker. Den lagrede hastighed slettes.

Hvis tændingen slås fra, slås også cruise control fra, og den lagrede hastighed slettes.

Førerens opmærksomhed

- Brug adaptiv cruise control forsigtigt i sving og på bjergveje, da det kan tabe den forankørende bil af syne og behøver tid til at registrere den igen.
- Brug ikke systemet på glatte veje, da det kan skabe hurtige ændringer i dækkets trækkraft (hjulet spinner), så du kan miste kontrollen over bilen.
- Brug ikke adaptiv cruise control i regn, sne eller kraftig snavs, da radarsensoren kan tildækkes af en vandfilm, støv, is eller sne. Dette forringer eller reducerer helt sigtbarheden. I tilfælde af blokering af sensoren skal sensorens dæksel rengøres.

Systembegrænsninger

⚠Advarsel

Systemets automatiske bremsekraft giver ikke mulighed for en hård opbremsning, og bremseniveauet er muligvis ikke tilstrækkeligt til at undgå en kollision.

- Efter et pludseligt vognbaneskift skal systemet have en vis tid at registrere det næste forankørende køretøj. Hvis en ny bil registreres, kan systemet derfor accelerere i stedet for at bremse.
- Adaptiv cruise control ignorerer modkørende trafik.
- Adaptiv cruise control tager ikke hensyn til fodgængere og dyr, når systemet bremser eller begynder at køre.
- Adaptiv cruise control tager kun hensyn til standsede køretøjer ved lav hastighed.
- Adaptiv cruise control må ikke bruges under kørsel med påhæng.
- Brug ikke adaptiv cruise control på veje med en hældning på mere end 10%.

Sving

Adaptiv cruise control beregner en forventet bane ud fra centrifugalkraften. Denne forventede bane tager hensyn til det nuværende svings egenskaber, men kan ikke tage hensyn til en fremtidig ændring i sving. Systemet kan tabe den aktuelle forankørende bil af syne eller tage hensyn til en bil som ikke er i den aktuelle bane. Dette kan ske, når man kører ind i eller ud af et sving, eller hvis svinget bliver mere eller mindre skarpt. Kameraet anvender en vis korrektion på grundlag af registrerbare vognbanemarkeringer. Kontrollampen 🚗 vil slukke, hvis en bil foran ikke længere registreres.

Hvis centrifugalkraften er for stor i et sving, bremser systemet bilen lidt op. Dette bremseniveau er ikke beregnet til at undgå at køre af svinget. Føreren er ansvarlig for at sætte den valgte hastighed ned, før han kører ind i et sving, og generelt tilpasse hastigheden efter vejtypen og de eksisterende hastighedsgrænser.

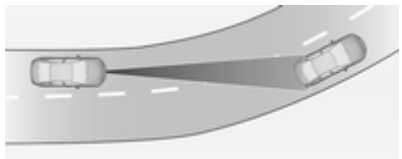

Motorveje

På motorveje skal den indstillede hastighed tilpasses til situationen og vejret. Tag altid hensyn til, at adaptiv cruise control har en begrænset sigtbarhed, et begrænset bremseniveau og en vis reaktionstid for at kontrollere, om der er en bil på kørebanen eller ej. Adaptiv cruise control blev endvidere designet til at bremse så

sent som muligt for at tillade vognbaneskift før den automatiske bremsning. Adaptiv cruise control vil ikke altid kunne bremse bilen i tide til at undgå en kollision med en meget langsommere bil eller efter et vognbaneskift.Dette gælder især under høj kørselshastighed, eller hvis sigtbarheden er nedsat på grund af vejrforholdene.

Når du kører til eller fra en motorvej, kan adaptiv cruise control tabe den forankørende bil af syne og accelerere op til den indstillede hastighed. Derfor skal du sænke den indstillede hastighed før frakørsel eller før tilkørsel.

Skift af bilens bane

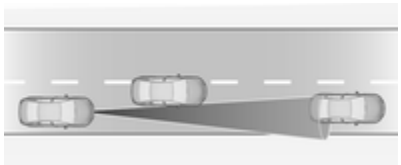

Hvis en anden bil kommer ind på din kørebane, vil adaptiv cruise control først tage hensyn til bilen, når den er helt inde på din bane. Vær klar til at skride til handling og træde på bremsepedalen, hvis du har brug for at bremse hurtigere.

Vedrørende bakker og anhænger

⚠Advarsel

Benyt ikke adaptiv cruise control på veje med stejle bakker.

Systemets ydeevne afhænger af bilens hastighed, bilens belastning, trafikforholdene og vejens hældning. Det registrerer ikke altid en bil på din bane, mens du kører på bakker. Fuldhastighedsområdet for adaptiv kontrol deaktiveres automatisk, når bilen stopper op ad bakke eller på en hældning på mere end 10%. Vær i dette tilfælde parat til at tage kontrol over bilen.

Bemærk, at anvendelse af bremsen deaktiverer systemet.

Radarenhed

Radarenheden er monteret bag kølergitteret, bag eller under mærkeemblemet.

⚠Advarsel

Radarenheden er justeret omhyggeligt fra fabrikken. Derfor må systemet ikke benyttes i tilfælde af et frontalsammenstød. Den forreste kofanger kan se ud til at være intakt, men sensoren bagved kan

alligevel godt være ude af position og reagere forkert. Kontakt et værksted efter en ulykke for at kontrollere og justere radarenhedens position.

Indstillinger

Indstillingerne kan ændres i menuen for individuelle indstillinger på informationsdisplayet.

Vælg den relevante indstilling i **Indstillinger**, ➧ **Bil** på informationsdisplayet.

Informationsdisplay ⇨ 116.

Individuelle indstillinger ⇨ 122.

Fejl

Hvis adaptiv cruise control ikke fungerer på grund af midlertidige forhold (fx blokering af is, overophedede bremser eller manøvrer med lav hastighed), eller hvis der er en permanent systemfejl, vises en meddelelse i førerinformationscentret.

Fejlmeddelelser ⇨ 121.

Advarsel, kollision fremme

Advarsel, kollision fremme kan hjælpe med at undgå eller mindske skader forårsaget af frontalkollisioner.

Hvis bilen er udstyret med traditionel cruise control benytter advarsel, kollision fremme frontkameraet i forruden til at registrere et køretøj lige foran i din vognbane.

Hvis bilen er udstyret med adaptiv cruise control benytter Advarsel, kollision fremme radarsensoren og frontkameraet til at detektere et køretøj lige foran bilen, i samme vognbane.

Et køretøj foran angives af kontrollampen 🚗.

Hvis man nærmer sig for hurtigt til en bil lige foran, lyder der en advarselsklokke, og der vises en meddelelse i førerinformationscentret.

Derudover informeres føreren med en blinkende rød LED-stribe eller et pop-up-symbol på Head-up-displayet, der projiceres på forruden inden for førerens synsfelt.

En forudsætning er, at Advarsel, kollision fremme ikke er deaktiveret i menuen Individuelle indstillinger ⇨ 122.

Aktivering

Advarsel, kollision fremme med frontkamera registrerer køretøjer inden for en afstand af ca. 60 meter og fungerer automatisk ved alle hastigheder over ganghastighed.

Advarsel, kollision fremme med radarsensor registrerer biler inden for en afstand af ca. 150 meter og fungerer automatisk ved alle hastigheder over ganghastighed.

Advarsel af føreren

Kontrollampen for forankørende bil 🚗 lyser grønt i instrumentgruppen, når systemet har registreret et køretøj i kørebanen. På biler med Head-up-display vises 🚗 på forruden.

Kontrollampen 🚗 skifter til gult, når afstanden til et køretøj i bevægelse foran bilen bliver for lille.

Forsigtig

Lysfarven af denne kontrollampe svarer ikke til lokale færdselsregler om afstand til forankørende. Føreren har til enhver tid det fulde ansvar for at holde sikker afstand til forankørende i overensstemmelse med gældende færdselsregler, vejr- og vejforhold mv.

Når tiden til en potentiel kollision med et forankørende køretøj bliver for kort, og der er umiddelbar fare for kollision, fremkommer advarselssymbolet i førerinformationscentret. Desuden gøres føreren opmærksom herpå med en blinkende rød LED-stribe eller et pop-up-symbol på Head-up-displayet, der projiceres på forruden inden for førerens synsfelt.

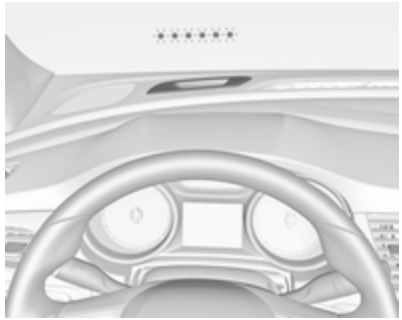

Samtidigt lyder der en advarselsklokke. Træd på bremsepedalen og styr bilen, hvis situationen kræver det.

Vælge følsomhed for advarsel

Tryk på 🚗 for at indstille advarslens følsomhed til nær, middel eller lang afstand.

Første tryk på knappen viser den aktuelle indstilling på førerinformationscenteret. Flere knaptryk ændrer denne indstilling. Den valgte indstilling gælder, indtil den ændres. Alarmens timing varierer afhængigt af bilens hastighed. Jo hurtigere bilen kører, desto længere væk vil advarslen forekomme. Tag højde for trafik- og vejrforhold ved valg af advarslens timing.

Bemærk, at indstillingen af følsomhed for timingen af advarsel deles med indstillingen af afstand til forankørende for adaptiv cruise control. Ændring af følsomhed for timingen af advarsel ændrer indstillingen af afstand til forankørende for adaptiv cruise control.

Deaktivering

Systemet kan deaktiveres i menuen Individuelle indstillinger ⇨ 122.

Hvis Advarsel, kollision fremme er deaktiveret, indstilles alarmfølsomheden til "mellemlang", næste gang tændingen slås til.

Den sidst valgte indstilling gemmes, når tændingen slås fra.

Generelt

⚠ Advarsel

Advarsel, kollision fremme er kun et varslingssystem - det anvender ikke bremserne. Når du nærmer dig et forankørende køretøj for hurtigt, vil det ikke altid give dig tilstrækkelig tid til at undgå en kollision.

Føreren påtager sig det fulde ansvar for at overholde relevant afstand til forankørende køretøjer baseret på trafik-, vejr- og sigtbarhedsforhold.

Førerens fulde opmærksomhed er altid påkrævet under kørsel. Føreren skal altid være klar til at gribe ind og træde på bremsen.

Systembegrænsninger

Advarsel, kollision fremme er kun beregnet til at advare på køretøjer, men kan også reagere på andre genstande.

I følgende tilfælde kan Advarsel, kollision fremme ikke altid detektere et forankørende køretøj, eller sensorens ydelse er begrænset:

- Kørsel på snoede eller bakkede veje.
- Ved kørsel om natten.
- Sigtbarheden begrænses af vejrforholdene, f.eks. tåge, regn og sne
- Sensoren på forruden er blokeret af sne, is, slud, mudder, snavs, skader på forruden eller er påvirket af fremmedlegemer, f.eks. klæbemærker.

Angivelse af afstand fremme

Angivelse af afstand fremme viser afstanden til et forankørende køretøj. Frontkameraet i forruden bruges til at registrere afstanden til et køretøj lige foran i køretøjets bane. Det er aktivt ved hastigheder over 40 km/t.

Når en forankørende bil er registreret, angives afstanden i sekunder, og vises på en side i førerinformationscenteret.

Vælg **Info**-menuen via **MENU** på blinklysarmen på Baselevel-displayet. Drej derefter fingerhjulet for at vælge siden om angivelse af afstand fremme, ⇨ 109

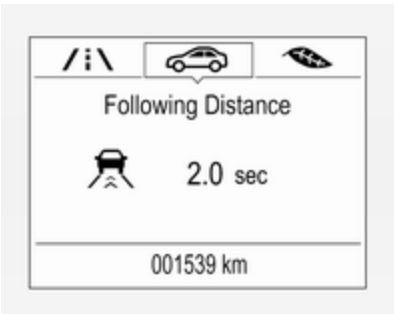

Vælg **Info**-menuen med ratknapperne på Mid- og Uplevel-displayet. Tryk derefter på ∇ for at vælge angivelse af afstand fremme ⇨ 109.

Den mindste indikerede afstand er 0,5 sekunder.

Hvis der ikke er nogen forankørende bil, eller den forankørende bil er uden for rækkevidde, vises to streger.- sek.

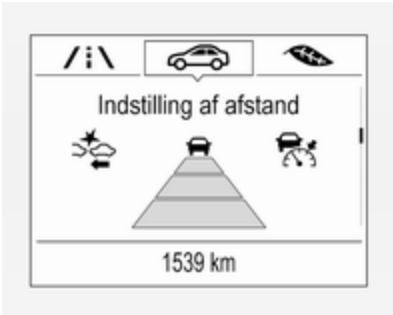

Hvis adaptiv cruise control er aktiv, viser denne side indstillingen for alarmens følsomhed i stedet for indstillingen for afstand til forankørende. ⇨ 186.

Systembegrænsninger

I følgende tilfælde har sensoren for angivelse af afstand fremme begrænset ydeevne:

- Kørsel på snoede eller bakkede veje.
- Ved kørsel om natten.
- Sigtbarheden begrænses af vejrforholdene, f.eks. tåge, regn og sne.
- Sensoren er blokeret af sne, is, slud, mudder, snavs, skader på forruden eller er påvirket af fremmedlegemer, f.eks. klæbemærker.

Aktiv nødbremsning

Aktiv nødbremsning kan bidrage til at reducere materielle og personskader ved sammenstød med køretøjer, fodgængere og forhindringer lige foran, når en kollision ikke længere kan undgås enten ved manuel bremsning eller ved at styre. Før den aktive nødbremsning aktiveres, advares føreren med Advarsel, kollision fremme ⇨ 194 eller advarsel for Fodgængerbeskyttelse foran ⇨ 200.

Funktionen bruger forskellige informationskilder (f.eks. kamerasensor, radarsensor, bremsetryk, kørehastighed) til at beregne sandsynligheden for en frontalkollision.

⚠Advarsel

Dette system er ikke beregnet til at erstatte førerens ansvar for at køre bilen og se fremad. Dets funktion er udelukkende et supplement, der blot nedsætter bilens hastighed før en kollision.

Systemet reagerer muligvis ikke på dyr. Efter et pludseligt vognbaneskift skal systemet have en vis tid at registrere det næste foregående køretøj.

Føreren skal altid være klar til at gribe ind og aktivere bremsesystemet og styretøjet for at undgå en kollision.

Funktion

Hvis bilen kun er udstyret med frontkamera, fungerer den aktive nødbremsning i fremadgående gear over ganghastighed op til 85 km/t.

Med radarsensor fungerer aktiv nødbremsning i fremadgående gear ved alle hastigheder over ganghastighed.

Det er en forudsætning, at Advarsel, kollision fremme med frontkamerasystem ikke er deaktiveret i menuen Individuelle indstillinger ⇨ 122.

Systemet omfatter:

- Bremsesystem
- Automatisk nødbremsning
- Fremadrettet bremseassistent
- Intelligent bremseassistent (kun med radarsensor)
- Systemet Fodgængerbeskyttelse foran

Bremsesystem

Når bilen nærmer sig et forankørende køretøj eller en fodgænger så hurtigt, at en kollision er sandsynlig, aktiverer bremseforberedelsessystemet bremsesystemet let. Dette reducerer reaktionstiden, når en manuel eller automatisk bremsning ønskes.

Bremsesystemet er forberedt, så bremsning kan ske hurtigere.

Hvis bilen er udstyret med frontkamera, fungerer systemet op til en hastighed af 80 km/t.

Automatisk nødbremsning

Efter aktivering af bremseforberedelsessystemet og lige før den forestående kollision bruger denne funktion automatisk begrænset bremsning for at reducere hastigheden ved kollisionen eller for at undgå en ulykke. Afhængigt af situationen kan bilen bremse automatisk i moderat udstrækning eller hårdt. Denne automatiske frontbremsning kan kun forekomme, hvis der er registreret et forankørende køretøj, som angives af bilens indikator for forankørende køretøj 🚗 ⇨ 194. På biler med Fodgængerbeskyttelse foran kan automatisk bremsning foran også aktiveres, når en fodgænger detekteres foran bilen, og det angives med kontrollampen for fodgænger foran bilen 🚶.

Hvis bilen er udstyret med frontkamera, fungerer systemet op til en hastighed af 80 km/t.

Under en hastighed på 40 km/t kan systemet udløse fuld bremsning.

Automatisk nødbremsning kan opbremse bilen fuldstændigt for at forsøge at undgå et eventuelt sammenstød. Hvis det sker, kan den automatiske nødbremsning aktivere den elektriske parkeringsbremse for at holde bilen bremsesikret. Udløsning sker ved at trykke på knappen for den elektriske parkeringsbremse eller ved at træde hårdt på gaspedalen.

⚠Advarsel

Automatisk nødbremsning er en nødfunktion til forberedelse af en kollision og er ikke beregnet til at undgå kollisioner. Du kan ikke regne med, at systemet bremser bilen. Automatisk nødbremsning bremser ikke uden for systemets driftshastighedsinterval og reagerer kun på detekterede køretøjer og fodgængere.

Fremadrettet bremseassistent

Ud over bremsesystemet og automatisk nødbremsning gør den fremadrettede bremseassistentfunktion bremseassistenten mere følsom. Når der trædes mindre hårdt på bremsepedalen, udløser det derfor en øjeblikkelig hård opbremsning. Denne funktion hjælper føreren til at bremse hurtigere og hårdere, før den forestående kollision.

Hvis bilen er udstyret med frontkamera, fungerer systemet op til en hastighed af 85 km/t.

⚠Advarsel

Aktiv nødbremsning er ikke beregnet til kraftig, selvstændig bremsning eller til automatisk at undgå en kollision. Funktionen er beregnet til at reducere bilens hastighed før en kollision. Det reagerer muligvis ikke på dyr. Efter et pludseligt vognbaneskift skal systemet have en vis tid at registrere det næste foregående køretøj.

Førerens fulde opmærksomhed er altid påkrævet under kørsel. Føreren skal altid være klar til at gribe ind og aktivere bremsesystemet og styretøjet for at undgå en kollision.

Systemet er beregnet til at virke for alle passagerer, der anvender sikkerhedssele.

Intelligent bremseassistent

Hvis bilen er udstyret med radarsensor kan den intelligente bremseassistent aktiveres, når der trædes hurtigt på bremsepedalen ved at give en forstærkning til bremsningen baseret på hastigheden, hvormed man nærmer sig forankørende, og afstanden til et forankørende køretøj.

Mindre pulseringer i bremsepedalen eller pedalbevægelse er normalt i denne forbindelse, og bremsepedalen skal fortsat anvendes efter behov. Den intelligente bremseassistent frakobles først automatisk, når bremsepedalen slippes.

⚠Advarsel

Den intelligente bremseassistent kan øge bilens bremsning i situationer, hvor det ikke er nødvendigt. Du kan dermed blokere trafikken.

Hvis dette sker, skal du tage foden fra bremsepedalen og derefter aktivere bremserne efter behov.

Fodgængerbeskyttelse foran ⇨ 200.

Deaktivering

Automatisk nødbremsning kan deaktiveres i menuen Individuelle indstillinger ⇨ 122. Hvis den er deaktiveret, vises der en meddelelse i førerinformationscentret.

Systembegrænsninger

I nogle tilfælde kan systemet aktiv nødbremsning aktivere en kort automatisk bremsning i situationer, hvor det virker unødvendigt, f.eks. i et parkeringshus, på grund af vejskilte i et sving eller på grund af biler i en anden vognbane. Dette er normal drift, og bilen har ikke brug for service. Træd fast på speederen for at tilsidesætte den automatiske bremsning, hvis situationen og omgivelserne tillader det.

I følgende tilfælde er det aktive nødbremsesystems ydelse begrænset:

- Kørsel på snoede eller bakkede veje.
- Detektering af alle køretøjer, især køretøjer med anhænger, traktorer, mudrede køretøjer osv.
- Detektering af et køretøj, når vejret begrænser sigtbarheden, som f.eks. i tåge, regn eller sne.
- Ved kørsel om natten.
- Sigtbarheden begrænses af vejrforholdene, f.eks. tåge, regn og sne.
- Sensoren på forruden er blokeret af sne, is, slud, mudder, snavs, skader på forruden eller er påvirket af fremmedlegemer, f.eks. klæbemærker.

For at undgå fejlfunktioner skal områderne for kamerasensoren på forruden og radarsensoren i kølergitteret altid holdes rene for snavs, støv, is og sne.

Der kræves fuldstændig opmærksomhed under kørsel, og du skal være klar til at gribe ind og bremse og/eller styre bilen for at undgå sammenstød.

Fejl

Hvis systemet kræver service, vises en meddelelse i førerinformationscenteret.

Hvis systemet ikke fungerer, som det skal, vises der fejlmeddelelser i førerinformationscentret.

Fejlmeddelelser ⇨ 121.

Fodgængerbeskyttelse foran

Fodgængerbeskyttelse foran kan være med til at undgå eller begrænse skader forårsaget af frontalkollisioner med fodgængere ved kørsel i et fremadgående gear.

Systemet bruger frontkameraet i forruden til at detektere en fodgænger lige foran, i bilens bane.

Fodgængerbeskyttelsen foran kan registrere og advare om fodgængere, når bilen er i et fremadgear og kører med en hastighed mellem 8 km/t og 80 km/t. Derudover kan fodgængerbeskyttelsen foran booste bremsning eller automatisk bremse bilen.

Ved kørsel i dagtimerne registrerer systemet fodgængere på en afstand op til ca. 40 meter. Ved kørsel om natten er systemets ydeevne begrænset.

Fodgængerbeskyttelsen foran kan indstilles til Slukket, Advarsel eller Advarsel og brems under Individuelle indstillinger ⇨ 122.

⚠ Fare

Bremsesystemet for fodgænger foran giver ikke nogen advarsel og bremser ikke bilen automatisk, medmindre systemet detekterer en fodgænger.

Systemet detekterer muligvis ikke fodgængere, herunder børn, medmindre de er lige foran bilen, er fuldt synlig eller står oprejst.

Systemet detekterer muligvis ikke fodgængere, der er en del af en gruppe.

Fodgængerbeskyttelse foran omfatter:

- registrere fodgængere foran bilen
- advarsel om fodgænger foran bilen
- automatisk bremsning

Registrere fodgængere foran bilen

En fodgænger foran bilen, i en afstand på op til ca. 40 m, angives med kontrollampen 🚶 i instrumentgruppen. På biler med Head-up-display vises 🚶 på forruden.

Advarsel om fodgænger foran bilen

Når bilen nærmer sig en detekteret fodgænger for hurtigt, vises en rød blinkende LED-advarsel, eller pop-up symbolet 🚶 på Head-up-displayet vises på forruden i førerens synsfelt. En advarselsklokke høres. Bremsesystemet kan forberede, at føreren bremser hurtigere, hvilket kan forårsage en kort, mild deceleration. Fortsæt med at træde på bremsepedalen efter behov.

Cruise control eller Adaptiv cruise control kan blive frakoblet, når advarslen om en fodgænger foran aktiveres.

Automatisk bremsning

Hvis en kollision med en fodgænger lige foran bilen er nært forestående, og bremserne ikke er aktiveret, kan funktionen Automatisk bremsning automatisk bremse bilen moderat eller kraftigt. Det kan hjælpe til at undgå kollision med fodgængere ved meget lav hastighed eller begrænse personskader på fodgængere.

Automatiske bremseniveauer kan reduceres under visse forhold, som f.eks. højere hastigheder.

Hvis det sker, kan den automatiske bremsning aktivere den elektriske parkeringsbremse for at holde bilen bremsesikret. Frigør parkeringsbremsen. Når der trædes med et fast tryk på speederen, frigives Automatisk bremsning og den elektriske parkeringsbremse samtidig ⇨ 175.

Systemet omfatter Intelligent bremseassistent, og det automatiske nødbremsesystem kan også reagere på fodgængere. Se Aktiv nødbremsning ⇨ 197.

Automatisk bremsning kan deaktiveres i menuen Individuelle indstillinger ⇨ 122.

Generelt

⚠ Advarsel

Føreren skal altid være klar til at gribe ind og aktivere bremsesystemet og styretøjet for at undgå en kollision.

⚠ Advarsel

Bremsesystemet for fodgænger foran kan advare eller pludselig bremse bilen automatisk i situationer, hvor det er uventet og uønsket. Det kan udsende en falsk alarm eller bremse for genstande, der har en tilsvarende form eller størrelse som fodgængere, herunder skygger. Dette er normalt, og bilen skal ikke til service. Automatisk bremsning kan tilsidesættes ved at træde fast på speederen under sikre forhold.

⚠ Advarsel

Brug af Bremsesystemet for fodgænger foran under kørsel med påhæng kan medføre, at bilen kommer ud af kontrol, og at der sker en ulykke. Indstil systemet på Advarsel eller Fra i menuen Individuelle indstillinger under kørsel med anhænger. Individuelle indstillinger ⇨ 122.

Systembegrænsninger

I følgende tilfælde registrerer Fodgængerbeskyttelse foran ikke altid en fodgænger foran bilen, eller sensorens ydelse er begrænset:

- Bilens hastighed er uden for intervallet mellem 8 km/t og 80 km/t i et fremadgear.
- Afstanden til en fodgænger foran bilen er mere end 40 meter.

- Kørsel på snoede eller bakkede veje.
- Ved kørsel om natten.
- Sigtbarheden begrænses af vejrforholdene, f.eks. tåge, regn og sne.
- Sensoren på forruden er blokeret af sne, is, slud, mudder, snavs, skader på forruden eller er påvirket af fremmedlegemer, f.eks. klæbemærker.

Parkeringsassistent

Generelt

Når anhængertrækket er påmonteret, ændres konfigurationsindstillingerne i menuen for individuelle indstillinger i Informationsdisplayet. Individuelle indstillinger ⇨ 122.

Når der kobles en anhænger eller cykelholder til anhængertrækket, deaktiveres Parkeringsassistent.

Bageste parkeringsassistent

⚠ Advarsel

Det er føreren, der har det fulde ansvar for parkeringsmanøvren.

Kontroller altid området omkring bilen, når du bakker og bruger parkeringsassistentsystemet bag.

Den bageste parkeringsassistent gør det lettere at parkere, idet den måler afstanden mellem bil og forhindringer bagude. Den informerer og advarer føreren ved hjælp af akustiske signaler og indikationer på displayet.

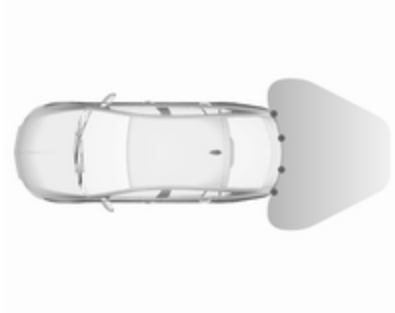

Systemet har fire ultralydparkeringsfølere i bagkofangeren.

Aktivering

Når tændingen slås til, aktiveres den bageste parkeringsassistent.

Når lysdioden i parkeringsassistentknappen P⁾⁾⁾▲ lyser, indikerer det, at systemet er funktionsklart.

Indikation

Systemet advarer føreren med hørbare signaler om potentielt farlige forhindringer bag bilen i en afstand på op til 50 cm, når et fremadgående gear er valgt, henholdsvis op til 1,5 meter, når bakgear er valgt.

Afhængigt af hvilken side der er tættest på en forhindring, vil du høre advarselssignaler i bilen i den pågældende side. Intervallet mellem tonerne bliver kortere, jo mindre afstanden til denne forhindring bliver. Når afstanden er under ca. 30 cm, lyder tonen konstant.

Desuden vises afstanden til forhindringer bag bilen ved hjælp af afstandslinjer, der ændrer sig, i førerinformationscentret ⇨ 109.

Afstandsvisningen kan tilsidesættes af fejlmeddelelser med en højere prioritet. Når meddelelsen slettes, fremkommer afstandsvisningen igen.

Deaktivering

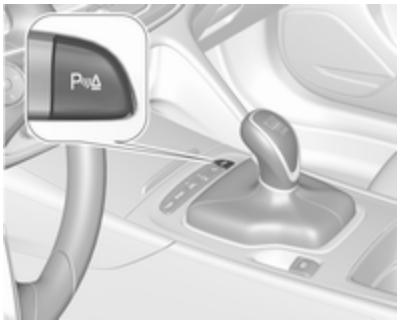

Tryk på parkeringsassistentknappen P⁾⁾⁾▲ for at deaktivere, hvorefter lysdioden i knappen slukkes.

Fejl

I tilfælde af en fejl, eller hvis systemet er midlertidigt ude af drift, f.eks. på grund af et højt støjniveau uden for bilen, eller andre forstyrrende faktorer, blinker dioden i knappen i tre sekunder og slukkes dernæst. Der vises en meddelelse i førerinformationscentret.

Forreste/bageste parkeringsassistent

⚠ Advarsel

Føreren har det fulde ansvar for parkeringen.

Kontroller altid området omkring bilen, når du bakker og kører fremad og benytter parkeringsassistentsystemet.

Forreste/bageste parkeringsassistent måler afstanden mellem bilen og forhindringerne foran og bagved bilen. Den informerer og advarer føreren ved hjælp af akustiske signaler og indikationer på displayet.

Det anvender to forskellige signaler for de forreste og de bageste overvågningsområder, hver med en forskellig tonefrekvens.

Systemet har fire ultralydsparkeringsfølere i både bagkofangeren og forkofangeren.

Aktivering

Systemet aktiveres automatisk ved en hastighed på op til 11 km/t.

Når lysdioden i parkeringsassistentknappen P⋙▲ lyser, indikerer det, at systemet er funktionsklart.

Hvis P⋙▲ slås fra i en tændingscyklus, deaktiveres den forreste parkeringsassistent. Hvis bilens hastighed forudgående har været højere end 25 km/t, aktiveres Parkeringsassistent igen, når hastigheden kommer under 11 km/t.

Når systemet er deaktiveret, slukker lysdioden i knappen, og **Parkeringshjælp deaktiveret** vises i førerinformationscentret.

Indikation

Systemet advarer føreren med hørbare signaler om potentielt farlige forhindringer foran bilen i en afstand af op til 80 cm og om potentielt farlige forhindringer bag bilen i en afstand af op til 50 cm, når et fremadgående gear er valgt, henholdsvis op til 1,5 meter, når bakgear er valgt.

Afhængigt af hvilken side der er tættest på en forhindring, vil du høre advarselssignaler i bilen i den pågældende side. Intervallet mellem tonerne bliver kortere, jo mindre afstanden til denne forhindring bliver. Når afstanden er under ca. 30 cm, lyder tonen konstant.

Desuden vises afstanden til forhindringer foran og bag bilen ved hjælp af afstandslinjer, der ændrer sig, i førerinformationscentret ⇨ 109 eller, afhængigt af versionen, på informationsdisplayet ⇨ 116.

Afstandsvisningen kan tilsidesættes af fejlmeddelelser med en højere prioritet. Når meddelelsen slettes, fremkommer afstandsvisningen igen.

Lydsignalet slås fra, når parkeringsbremsen aktiveres, eller gearvælgeren i den automatiske gearkasse er i **N**.

Deaktivering

Systemet deaktiveres automatisk, når bilens hastighed er højere end 11 km/t.

Manuel deaktivering er også mulig ved at trykke på parkeringsassistentknappen P⋙▲.

Når systemet deaktiveres manuelt, slukkes lysdioden i knappen, og **Parkeringshjælp deaktiveret** fremkommer i førerinformationscentret.

Efter manuel deaktivering aktiveres forreste/bageste parkeringsassistent igen, hvis der trykkes på P, eller der vælges bakgear.

Hele systemet kan deaktiveres manuelt i menuen for individuelle indstillinger i Informationsdisplayet. Det bliver ved med at være deaktiveret under tændingscyklussen, eller indtil det aktiveres igen i menuen for individuelle indstillinger. Individuelle indstillinger ⇨ 122.

Fejl

Hvis der foreligger en fejl, eller hvis systemet er midlertidigt ude af drift, f.eks. på grund af et højt støjniveau uden for bilen eller andre forstyrrende faktorer, vises en meddelelse i førerinformationscentret.

Fejlmeddelelser ⇨ 121.

Avanceret parkeringsassistent

⚠ Advarsel

Føreren har det fulde ansvar for at acceptere den parkeringsbås, som systemet foreslår, og parkeringsmanøvren.

Kontrollér altid området omkring bilen i alle retninger under brug af den avancerede parkeringsassistent.

Den avancerede parkeringsassistent måler en passende parkeringsbås, når bilen kører forbi, og styrer automatisk bilen ind på en parallel eller vinkelret parkeringsbås.

Der vises instruktioner i førerinformationscentret ⇨ 109 eller, afhængigt af versionen, på informationsdisplayet ⇨ 116, understøttet af lydsignaler.

I biler med manuel gearkasse skal føreren styre acceleration, bremsning og gearskifte, mens styringen sker automatisk.

I biler med automatisk gearkasse skal føreren styre acceleration og gearskifte, mens bremsning og styring sker automatisk.

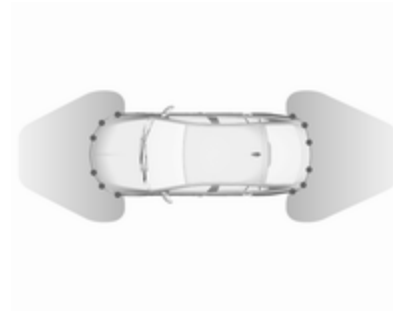

Avanceret parkeringsassistent kombineres altid med forreste/bageste parkeringsassistent. Begge systemer bruger samme følere i forreste og bageste kofanger.

Systemet har seks ultralydsparkeringsfølere i både bagkofangeren og forkofangeren.

Aktivering af avanceret parkeringsassistent

Den avancerede parkeringsassistent kan kun aktiveres ved fremadkørsel.

Når systemet leder efter en parkeringsbås, bliver det funktionsklart med et kort tryk på P.

Systemet genkender og husker (10 meter for parallelle parkeringsbåse eller seks meter for vinkelrette parkeringsbåse) i parkeringsassistentfunktion.

Systemet kan kun aktiveres ved en hastighed på op til 30 km/t, og systemet søger efter en parkeringsbås med en hastighed på op til 30 km/t.

Den maksimalt tilladte parallelle afstand mellem bilen og en række parkerede biler, er 1,8 meter for parallelparkering og 2,5 meter for vinkelret parkering.

Funktion

Søgning efter parkeringsbås, visning i førerinformationscentret

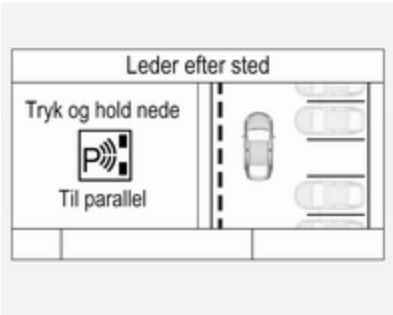

Vælg en parallel eller vinkelret parkeringsbås i førerinformationscentret med et langt tryk på P.

Systemet er som standard konfigureret til at registrere parkeringsbåse i passagersiden. For at registrere parkeringsbåse på førersiden skal blinklyset i førersiden tændes.

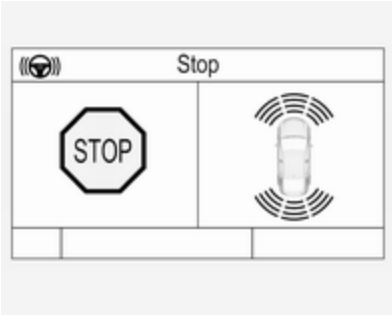

Når systemet finder en parkeringsbås, gives en visuel feedback i førerinformationscentret, og der høres et lydsignal.

Visning på farve-info-displayet

Vælg en parallel eller vinkelret parkeringsbås ved at banke på den tilsvarende ikon på displayet.

Vælg parkeringsside ved at banke let på den tilsvarende ikon på displayet.

Når systemet finder en parkeringsbås, gives en visuel feedback på farve-info-displayet, og der høres et lydsignal.

Hvis føreren ikke standser bilen, efter at en parkeringsbås er foreslået, begynder systemet at søge efter en anden passende parkeringsbås.

Funktion for parkeringsguide
Systemets forslag til en parkeringsbås accepteres, når føreren standser bilen inden for 10 meter for parallelle parkeringsbåse, eller seks meter for vinkelrette parkeringsbåse, efter at meddelelsen **Stop** er givet. Systemet beregner den optimale rute ind i parkeringsbåsen.

En kortvarig vibration i rattet, efter at der er sat i bakgear, indikerer, at styringen kontrolleres af systemet. Dernæst styres bilen med manuel gearkasse automatisk ind i båsen ved at give føreren detaljerede instruktioner om, hvornår denne skal bremse, accelerere eller skifte gear. Med automatisk gearkasse styres bilen automatisk ind i båsen ved at give føreren detaljerede instruktioner om at accelerere og skifte til et fremadgear eller bakgear. Føreren skal holde hænderne væk fra rattet. Under parkeringsvejledningen er manøvreringshastigheden begrænset.

Vær altid opmærksom på lyden fra forreste/bageste parkeringsassistent. En vedvarende lyd angiver, at afstanden til en genstand er mindre end ca. 30 cm.

Hvis føreren af en eller anden grund skal overtage styringen af bilen, skal rattet kun holdes i yderkanten. Den automatiske styring annulleres i dette tilfælde.

Displayvisning

Instruktionerne på displayet viser:

- Generelle anvisninger og advarselsmeddelelser.
- En påmindelse ved kørsel med over 30 km/t under søgning efter en parkeringsbås.
- Krav om at standse bilen, når en parkeringsbås er fundet.
- Kørselsretningen under parkeringen.
- Styring af skift til bakgear eller første gear eller **R** eller **D** med automatisk gearkasse.
- Krav om at standse eller køre langsomt.
- For nogle af instruktionernes vedkommende vises der en statuslinje i førerinformationscentret.
- Den vellykkede gennemførelse af parkeringsmanøvren indikeret ved et pop-op-symbol og en klokketone.
- Afbrydelsen af en parkeringsmanøvre.

Visning af prioriteter

Visnngen af den avancerede parkeringsassistent i førerinformationscentret kan hindres af køretøjsmeddelelser med en højere prioritet. Efter godkendelse af meddelelsen ved at trykke på **SET/CLR** på blinklysarmen eller på ✔ på rattet vises instruktionerne for avanceret parkeringsassistent igen, og parkeringsmanøvren kan fortsættes.

Deaktivering

Systemet deaktiveres ved:

- et kort tryk på P
- gennemført parkering med ønsket resultat
- hurtigere kørsel end 30 km/t under søgningen efter en parkeringsbås
- hurtigere kørsel end 8 km/t under parkeringsvejledning
- registreret indgreb fra føreren
- overskridelse af maksimalt antal gearskift:
  otte parkeringscyklusser ved parallelparkering og
  fem parkeringscyklusser ved vinkelret parkering
- at afbryde tændingen

Deaktivering fra førerens eller systemets side under manøvrering angives med **Parkering deaktiveret** på displayet. Derudover høres et lydsignal.

Fejl

En meddelelse vises, når:

- Der er en fejl i systemet.
- Føreren ikke lykkedes at gennemføre parkeringen.
- Systemet fungerer ikke.
- En hvilken som helst af de ovenfor beskrevne grunde til deaktivering foreligger.

Hvis en genstand registreres under parkeringsinstruktionerne, vises **Stop** på displayet. Fjernelse af objektet genoptager parkeringen. Hvis objektet ikke fjernes, deaktiveres systemet. Et langt tryk på P aktiverer systemet og søgningen efter en ny parkeringsbås.

Grundlæggende bemærkninger til parkeringsassistentsystemer

⚠Advarsel

Under visse omstændigheder kan systemet være ude af stand til at registrere hindringer i tilfælde af reflekterende overflader på genstande eller klæder samt eksterne støjkilder.

Vær særligt opmærksom på lave hindringer, der kan beskadige den nederste del af kofangeren.

Forsigtig

Systemets ydelse kan være nedsat, hvis sensorerne er tildækket, f.eks. af is eller sne.

Parkeringsassistentsystemets funktion kan være nedsat på grund af tung belastning.

Der gælder særlige betingelser, hvis der er højere køretøjer i nærheden (f.eks. off-road køretøjer, MPV'er, varevogne). Registrering af genstande og korrekt afstandsindikering i den øverste del af disse køretøjer kan ikke garanteres.

Genstande med et meget lille reflekteringstværsnit, f.eks. meget smalle genstande, eller genstande i bløde materialer, registreres muligvis ikke af systemet.

Parkeringsassistentsystemerne registrerer ikke objekter uden for registreringsområdet.

Bemærkninger

Det er muligt, at sensoren registrerer et ikke-eksisterende objekt forårsaget af ekkoforstyrrelse fra ekstern akustisk støj eller mekaniske uoverensstemmelser (sporadisk falske advarsler kan forekomme).

Sørg for, at den forreste nummerplade er ordentligt fastgjort (ikke bøjet og ingen mellemrum til kofangeren i venstre eller højre side) og sensorerne sidder godt fast.

Systemet for avanceret parkeringsassistent reagerer muligvis ikke på ændringer i den ledige parkeringsplads, efter at en parkering er indledt. Systemet kan evt. genkende en indkørsel, en port, en gårdsplads eller selv et gadekryds som en parkeringsbås. Efter skift til bakgear starter systemet en parkeringsmanøvre. Vær opmærksom på, om den foreslåede parkeringsbås er ledig.

Lave kantsten og ujævnheder i overfladen, f.eks. i områder med vejarbejde, registreres ikke af systemet. Føreren accepterer ansvaret.

Bemærkninger

På nye biler skal systemet kalibreres ved brug første gang. For at opnå optimal parkeringsvejledning kræves en køreafstand på mindst 10 km, inklusive en række sving.

Systemet er kalibreret til fabriksmonterede hjul. Ydeevnen under parkering ændres med andre dæk eller hjulstørrelser.

Blindzoneassistent til siden

Systemet Blindzoneassistent til siden registrerer og rapporter genstande på begge sider af bilen, inden for en bestemt "blindvinkelzone". Systemet viser en visuel advarsel i begge

sidespejle, når der registreres genstande, der måske ikke er synlige i bakspejlet og sidespejlene.

Radarsensorerne til Blindzoneassistent til siden er placeret i bagkofangeren.

⚠ Advarsel

Blindzoneassistent til siden erstatter ikke førerens udsyn.

Systemet registrerer ikke:

- køretøjer uden for de blinde vinkler, der kan nærme sig hurtigt
- fodgængere, cyklister eller dyr

Før du skifter vognbane, skal du altid kigge i alle spejle, kigge over skulderen og bruge blinklyset.

Når systemet registrerer et køretøj i blindvinkelzonen under kørsel fremad, enten når man overhaler eller bliver overhalet, tændes det gule advarselssymbol i det relevante sidespejl. Hvis føreren derefter aktiverer blinklyset, begynder advarselssymbolet at blinke gult for at advare om ikke at skifte vognbane.

Bemærkninger

Hvis det overhalende køretøj kører mindst 10 km/t hurtigere end køretøjet, der overhales, lyser symbolet muligvis ikke i det relevante sidespejl.

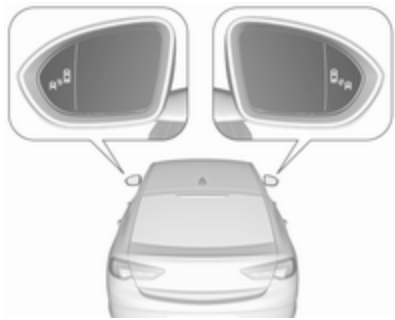

Når bilen startes, tændes displayet for begge sidespejle kortvarigt for at angive, at systemet er aktiveret.

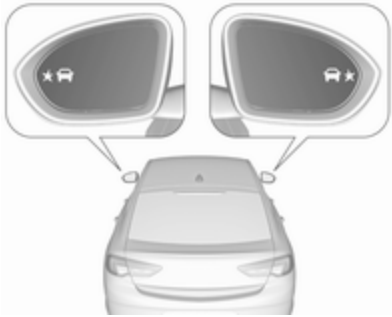

Hvis bilen er udstyret med vognbaneskiftalarm ⇨ 212, vises symbolet ★🚗 i spejlene.

Deaktivering

Aktivering eller deaktivering af Blindzoneassistent til siden kan indstilles i menuen Individuelle indstillinger på informationsdisplayet.

Individuelle indstillinger ⇨ 122.

Informationsdisplay ⇨ 116.

Deaktivering angives af en meddelelse i førerinformationscentret.

Registreringszoner

Registreringszonerne starter ved bageste kofanger og strækker sig ca. tre meter bagud og til siderne. Zonens højde er mellem ca. en halv meter og to meter fra jorden.

Systemet er deaktiveret, hvis bilen trækker en anhænger, eller hvis der er monteret en cykelholder.

Blindzoneassistent til siden er beregnet til at ignorere stationære genstande som f.eks. autoværn, stolper, kantsten, mure og bjælker. Parkerede biler eller modkørende biler registreres ikke.

Systembegrænsninger

Lejlighedsvis vil systemet glemme at advare. Dette kan ske under normale omstændigheder og vil øges i våde forhold.

Systemet fungerer muligvis ikke korrekt, når:

- Is, sne, mudder, klistermærker, magneter, metalplader eller andet dækker sensorerne.
- Kørsel i kraftigt regnskyl.
- Bilen har været udsat for en ulykke, eller området omkring sensoren er beskadiget, eller er ikke korrekt repareret.
- Der er meget store temperaturændringer.
- Bilen kører med påhæng

I tilfælde af en fejl i systemet, eller hvis systemet ikke fungerer på grund af midlertidige forhold, lyser symbolerne i spejlene konstant, og der vises en meddelelse i førerinformationscentret. Søg hjælp på et værksted.

Vognbaneskiftalarm

Foruden Blindzoneassistent til siden ⇨ 210 genkender Vognbaneskiftalarmen køretøjer, der hurtigt nærmer sig bagfra i parallelle baner ved siden af din bil.

Hvis bilen er udstyret med Vognbaneskiftalarm, er Blindzoneassistent til siden altid inkluderet.

Systemet advarer visuelt i hvert sidespejl, når det opdager et hurtigt nærmende køretøj bagfra.

Radarafstandssensorerne er placeret i bagkofangeren.

⚠ Advarsel

Funktionen Vognbaneskiftalarm erstatter ikke førerens udsyn.

Før du skifter vognbane, skal du altid kigge i alle spejle, kigge over skulderen og bruge blinklyset.

Når systemet registrerer, at et køretøj nærmer sig bagfra og kører betydeligt hurtigere, lyser det gule advarselssymbol ★🚗 i det pågældende sidespejl. Hvis føreren derefter aktiverer blinklyset, begynder advarselssymbolet ★🚗 at blinke gult for at advare om ikke at skifte vognbane.

Vognbaneskiftalarm er aktiv ved alle hastigheder.

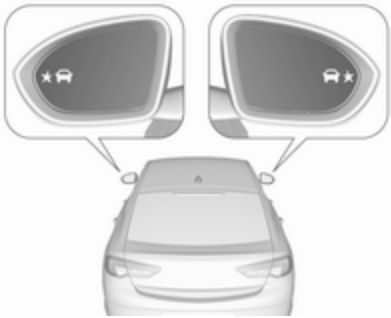

Når bilen startes, tænder displayet for begge sidespejle kortvarigt for at angive, at systemet er aktiveret.

Registreringszoner

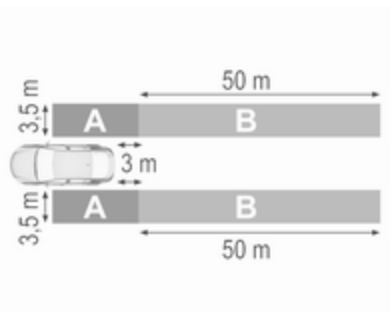

Systemets sensorer dækker et område på ca. 3,5 meter parallelt på begge sider af bilen og ca. 3 meter bag ved blindvinkel-alarm **(A)** og ca. 50 meter bag ved vognbaneskiftalarm **(B)** i parallelle baner. Områderne starter ved hvert sidespejl. Højden af zonen er mellem ca. 0,5 meter og 2 meter fra jorden.

Deaktivering

Aktivering eller deaktivering af Vognbaneskiftalarm kan indstilles i menuen Individuelle indstillinger på informationsdisplayet.

Individuelle indstillinger ⇨ 122.

Informationsdisplay ⇨ 116.

Systemet deaktiveres, hvis bilen kører med påhæng.

Deaktivering angives af en meddelelse i førerinformationscentret.

Systembegrænsninger

Det kan en gang imellem ske, at alarmen ikke udløses under normale omstændigheder eller i skarpe sving. Systemet kan midlertidigt advare om genstande i den blinde vinkel under specifikke vejrforhold (regn, hagl osv.). Kørsel på en våd vej eller i overgangene fra et tørt område til et vådt område kan få kontrollampen ★🚗 til at tænde, da vandsprøjt kan blive tolket som en genstand. Ellers kan kontrollampen ★🚗 tænde på grund af rækværk, skilte, træer, buske eller andre immobile genstande. Dette er helt normalt, og systemet behøver ikke at efterses.

Systemet fungerer muligvis ikke korrekt, når:

- Is, sne, mudder, klistermærker, magneter, metalplader eller andet dækker sensorerne.
- Kørsel i kraftigt regnskyl.
- Bilen har været udsat for en ulykke, eller området omkring sensoren er beskadiget, eller er ikke korrekt repareret.
- Der er meget store temperaturændringer.
- Bilen kører med påhæng

I tilfælde af en fejl i systemet, eller hvis systemet ikke fungerer på grund af midlertidige forhold, vises en meddelelse i førerinformationscentret. Søg hjælp på et værksted.

Bemærkninger
Efter produktion skal systemet kalibreres. For at opnå optimal ydeevne skal du køre så hurtigt som muligt på en lige hovedvejsstrækning med forhindringer fx rækværk og barrierer over en vis afstand.

Panoramaudsynssystem

Dette system giver udsyn over bilens omgivelser og vises næsten som et 360°-billede på informationsdisplayet i fugleperspektiv.

Systemet anvender fire kameraer:

- bageste kamera, monteret i bagklappen
- frontkamera, monteret i frontgrillen under symbolet
- sidekameraer, monteret nederst på begge sidespejle.

Skærmen på informationsdisplayet er opdelt i to dele: til venstre er der udsyn fra over bilen, og til højre er der udsyn fra foran eller bagved bilen, afhængigt af det valgte gear. Parkeringssensorerne supplerer informationerne om visningen.

Aktivering

Panoramaudsynssystemet er aktiveret:

- vælg bakgear
- tryk på kameraikonet ⊙ på informationsdisplayet
- for tæt på en genstand forude

Funktion

Udsyn bagud
Udsyn bagud viser et billede af området bag bilen i højre side af skærmen, når bilen er i bakgear.

En advarselstrekant ⚠kan vises på skærmen, når forhindringer detekteres af de bageste sensorer i Parkeringsassistenten. Trekanten skifter fra gul til rød og bliver større, jo tættere genstanden kommer.

Det tidligere indhold af informationsdisplayet vises, når bilen ikke længere er i bakgear efter en kort forsinkelse. For at vende tilbage til det forrige displayindhold hurtigere, skal du trykke på kameraikonet på informationsdisplayet. Ved kørsel med over 11 km/t i et fremadgear deaktiveres panoramasystemet også.

Omgivelsesvisning
Omgivelsesvisning viser et billede af området omkring bilen ovenfra, sammen med billeder fra front- eller bageste kamera på informationsdisplayet.

Frontvisning

Frontvisning viser et billede af området foran bilen i den højre side af skærmen. Visningen aktiveres, når der skiftes fra bakgear til et fremadgear, eller ved at trykke på kameraikonet på informationsdisplayet. Frontvisning viser også automatisk genstande, der detekteres inden for 30 cm. Frontvisningen vises kun op til en hastighed på 11 km/t i fremadgear.

Deaktivering

Panoramaudsynssystemet er deaktiveret:

- en kørehastighed på over 11 km/t
- tryk på kameraikonet ⊙ på informationsdisplayet
- skift til frigear eller P med automatisk gearkasse.

Generelt

⚠ Advarsel

Panoramaudsynssystemet erstatter ikke førerens udsyn. Det viser ikke børn, fodgængere, cyklister, krydsende trafik, dyr eller andre genstande uden for kameraets billedområder, f.eks. under kofangeren eller under bilen.

Undgå at køre eller parkere bilen, hvis du kun bruger panoramaudsynssystemet.

Kontroller altid bilens omgivelser, inden du begynder at køre.

⚠ Advarsel

Viste billeder kan være længere væk eller tættere på, end de ser ud til. Det område der vises er begrænset, og genstande der er tæt på kofangerens kant eller under kofangeren vises ikke på skærmen.

⚠ Advarsel

Panoramaudsynskameraerne har blinde vinkler og viser ikke alle genstande tæt på bilens kanter. Indfældelige sidespejle, der ikke er i rette position, viser ikke panoramaudsynet rigtigt.

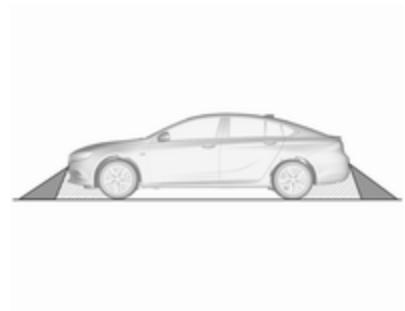

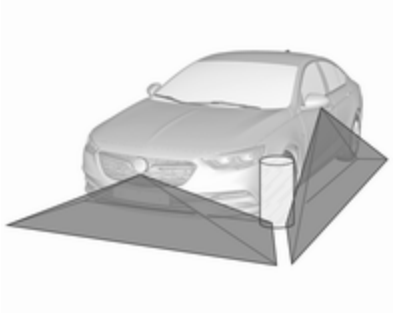

Blinde vinkler vises som skraverede områder i forklaringerne. De mørke områder angiver panoramaudsynssystemets visningerne.

Systembegrænsninger

Forsigtig

For at sikre optimal drift af systemet er det vigtigt altid at holde kameralinserne i kølergrillen, sidespejlshusene og bagklappen mellem nummerpladelysene rene. Skyl linsen med vand, og tør den med en blød klud.

Linserne må ikke rengøres med en damp- eller højtryksrenser.

Panoramaudsynssystemet fungerer muligvis ikke korrekt, når:

- Det er mørkt i omgivelserne.
- Solen eller strålen fra forlygterne skinner direkte ind i kameralinserne.
- Ved kørsel om natten.
- Sigtbarheden begrænses af vejrforholdene, f.eks. tåge, regn og sne.
- Kameralinserne er blokeret af sne, is, sjap, mudder eller snavs.
- Bilen kører med påhæng.
- Bilen har været involveret i en ulykke.
- Der er meget store temperaturændringer.

Bakkamera

Bakkameraet hjælper føreren ved bakning ved at vise et billede af området bag bilen.

Kameraets billede vises på informationsdisplayet.

⚠ Advarsel

Bakkameraet erstatter ikke førerens udsyn. Bemærk, at genstande, der er uden for kameraets synsfelt, og parkeringsassistentsensorerne, f.eks. under kofangeren eller under bilen, ikke vises.

Undgå at bakke eller parkere bilen, mens du kun ser i bakkameraet.

Kontroller altid bilens omgivelser, inden du begynder at køre.

Aktivering

Bakkameraet aktiveres automatisk, når bilen sættes i bakgear.

Funktion

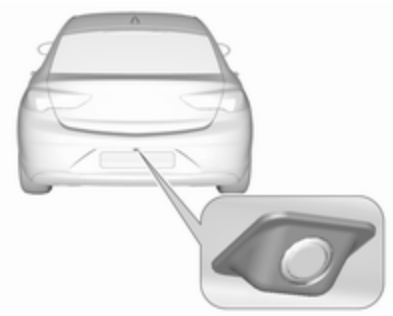

Kameraet er monteret mellem nummerpladelysene.

Det område, der vises af kameraet, er begrænset. Afstanden på det billede, der vises på skærmen, adskiller sig fra den faktiske afstand.

Retningslinjer

Dynamiske retningslinjer er vandrette linjer ved intervaller på en meter, der projiceres op på billedet for at angive afstanden til de viste genstande.

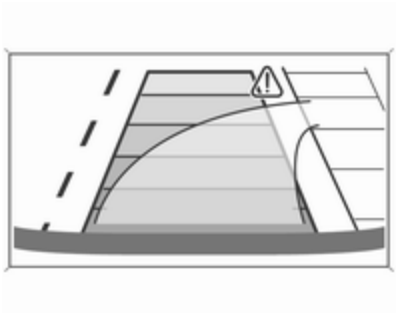

Bilens bane vises i overensstemmelse med styreudslaget.

Advarselssymboler

Advarselssymboler vises som trekanter ⚠på det billede, som viser forhindringer registreret af den avancerede parkeringsassistents bagsensorer.

Endvidere ⚠fremkommer på den øverste linje af info-displayet med advarslen om at kontrollere bilens omgivelser.

Deaktivering

Kameraet slukkes, når en bestemt fremadgående kørehastighed overskrides, eller hvis bakgearet ikke er i indgreb i ca. 10 sekunder.

Deaktivering af retningslinjer og advarselssymboler

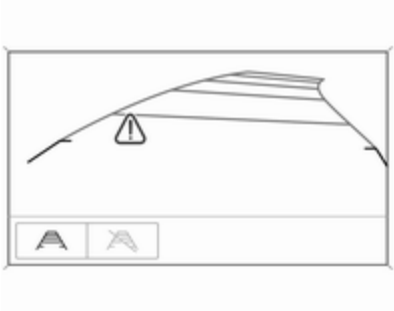

7" Farve-info-display: Aktivering og deaktivering af de visuelle retningslinjer og advarselssymbolerne kan ændres via berøringsknapper i den nederste zone af displayet.

8" Farve-info-display: Aktivering og deaktivering af de visuelle retningslinjer og advarselssymbolerne kan ændres i Indstillinger-menuen på Informationsdisplayet. Vælg den relevante indstilling i **Indstillinger**, ➧ **Bakkamera**.

Informationsdisplay ⇨ 116.

Individuelle indstillinger ⇨ 122.

Systembegrænsninger

Bakkameraet fungerer muligvis ikke korrekt, når:

- Det er mørkt i omgivelserne.
- Solen eller strålen fra forlygterne skinner direkte ind i kameralinserne.
- Ved kørsel om natten.
- Sigtbarheden begrænses af vejrforholdene, f.eks. tåge, regn og sne.
- Kameralinserne er blokeret af sne, is, sjap, mudder eller snavs. Rengør linsen, skyl den med vand, og tør den med en blød klud.
- Bilen kører med påhæng.
- Bilen har haft en bagendekollision.
- Der er meget store temperaturændringer.

Fejlmeddelelser vises med en ⚠ på den øverste linje på info-displayet.

Alarm for tværgående trafik bag

Foruden bakkameraet ⇨ 216, advarer alarmen for tværgående trafik bag om tværgående trafik fra venstre eller højre side, når du bakker. Når tværgående trafik er registreret, og bakkameraet er aktiveret, vises en advarselstrekant med en retningspil ⚠➡ på farve-info-displayet, der angiver trafikkens retning. Desuden høres tre biplyde fra højttaleren i den pågældende side.

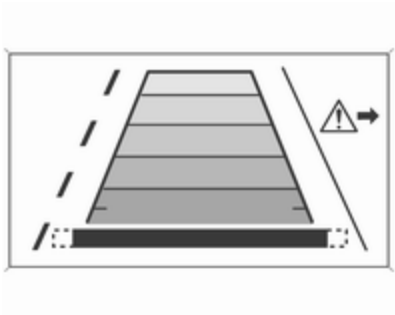

Radarafstandssensorerne er placeret i bagkofangeren.

⚠Advarsel

Alarmen for tværgående trafik bag erstatter ikke førerens udsyn. Bemærk, at objekter, der er uden for følernes rækkevidde, f.eks. under kofangeren eller under bilen, ikke vises.

Fodgængere, børn og dyr opdages ikke.

Undlad at bakke bilen ved kun at se på info-displayet, og kontroller området bag ved og rundt om bilen før bakning.

Aktivering

Alarmen for tværgående trafik bag aktiveres automatisk sammen med bakkameraet, når bilen sættes i bakgear.

Registreringszoner

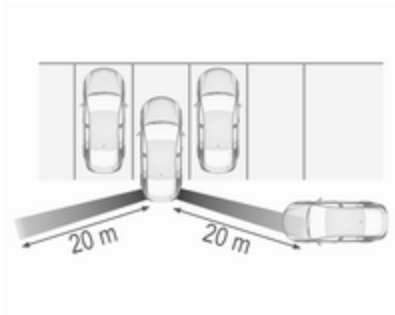

Systemets sensorer dækker et område på ca. 20 meter i 90° til venstre eller højre, bag bilen. Alarmen for tværgående trafik bag er aktiv op til 10 km/t og udsender advarsler i forbindelse med tværgående trafik, der kører mellem 0 og 36 km/t.

Deaktivering

Alarmen for tværgående trafik bag afbrydes sammen med bakkameraet, når en bestemt kørehastighed er overskredet, eller når bakgearet ikke har været indkoblet i ca. 10 sekunder.

Aktivering eller deaktivering af alarmen for tværgående trafik bag kan indstilles i menuen Individuelle indstillinger på informationsdisplayet.

Individuelle indstillinger ⇨ 122.

Informationsdisplay ⇨ 116.

Systemet deaktiveres, hvis bilen kører med påhæng.

Deaktivering angives af en meddelelse i førerinformationscentret.

Systembegrænsninger

Systemet fungerer muligvis ikke korrekt, når:

- Is, sne, mudder, klistermærker, magneter, metalplader eller andet dækker sensorerne.
- Kørsel i kraftigt regnskyl.
- Bilen har været udsat for en ulykke, eller området omkring sensoren er beskadiget, eller er ikke korrekt repareret.
- Der er meget store temperaturændringer.
- Bilen kører med påhæng

I tilfælde af en fejl i systemet, eller hvis systemet ikke fungerer på grund af midlertidige forhold, vises en meddelelse i førerinformationscentret. Søg hjælp på et værksted.

Trafikskiltassistent

Funktion

Vejskiltassistent registrerer bestemte vejskilte ved hjælp af et frontkamera og viser dem i førerinformationscentret.

Hvis bilen er udstyret med et indbygget navigationssystem, kan vejskilte fra datakort også være inkluderet.

De vejskilte, der registreres, er:

Hastigheds- og forbudstavler

- hastighedsbegrænsning
- overhaling forbudt
- ophør af hastighedsbegrænsning
- ophør af overhaling forbudt

Vejskilte

Start og slutning på:

- byregioner (landespecifik)
- motorveje
- A-veje
- legegader

Supplerende skilte

- yderligere vink til vejskilte
- begrænsning af kørsel med påhæng
- traktorbegrænsninger
- advarsel om våd kørebane
- advarsel om is
- tidsbegrænsninger
- afstandsbegrænsninger
- retningspile

Hastighedsbegrænsningsskilte og skilte med overhaling forbudt vises i førerinformationscentret, indtil næste hastighedsbegrænsningskilt eller skilt for ophør af hastighedsbegrænsning registreres, eller indtil et defineret tidsudløb af skiltningen.

Visning af flere skilte på displayet er mulig.

Et udråbstegn i en ramme viser, at der er registreret et yderligere skilt, som systemet ikke tydeligt kan identificere.

Systemet fungerer uden tab af ydeevne op til en hastighed af 200 km/t, alt efter lysforholdene. Om natten er systemet aktivt op til en hastighed på 160 km/t.

Displayvisning

Oplysninger om de aktuelt gyldige vejskilte findes på den designerede Vejskiltassistent-side i førerinformationscentret.

Desuden vises den aktuelt gældende hastighedsbegrænsning permanent på nederste linje i førerinformationscentret. I tilfælde af at en hastighedsbegrænsning med et supplerende skilt er tilgængeligt, vises et **+** symbol i dette område.

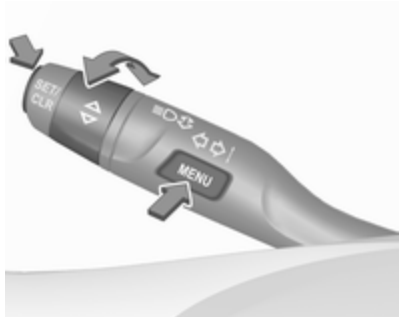

På Baselevel-displayet skal du vælge **Info**-menuen 🚗 med **MENU**. Vælg derefter siden Vejskiltassistent med drejeknappen på blinklysarmen ⇨ 109.

På Mid- eller Uplevel-displayet skal du vælge **Info**-menuen med ratknapperne. Tryk derefter på ∇ eller Δ for at vælge siden Vejskiltassistent ⇨ 109.

Når en anden side er valgt på menuen i førerinformationscentret, og Vejskiltassistent-siden derefter vælges igen, vises det senest registrerede vejskilt.

Alarmfunktion

Alarmfunktionen kan aktiveres og deaktiveres på indstillingsmenuen på Vejskiltassistent-siden.

Når funktionen er aktiveret, og hvis siden for registrering af vejskilte aktuelt ikke vises, fremkommer nyligt registrerede skilte med hastighedsbegrænsninger og overhaling forbudt i form af pop-op-alarmer i førerinformationscentret.

Tryk på **SET/CLR** på blinklysarmen, når siden Vejskiltassistent vises på Baselevel-displayet.

Vælg **Advarsler TIL** eller **Advarsler FRA** ved at dreje justerhjulet, og tryk på **SET/CLR**.

Tryk på ⊳ på blinklysarmen, når siden Vejskiltassistent vises på Mid- eller Uplevel-displayet.

Alarmfunktionen aktiveres ved at indstille ☑ og deaktiveres ved at indstille ☐ med knappen ✔.

Pop-up-alarmen vises i førerinformationscentret i ca. otte sekunder.

Systemnulstilling

Indholdet af vejskiltvisningen kan slettes i indstillingsmenuen på Vejskiltassistent-siden ved at vælge **Nulstil** og bekræfte med **SET/CLR** på blinklysarmen eller ✔ på ratknapperne.

Som et alternativ kan der trykkes på SET/CLR eller ✔ i tre sekunder for at slette sidens indhold.

Når nulstillingen er foretaget, lyder en klokke. Desuden vises følgende "standardskilt", indtil næste vejskilt registreres eller leveres af kortdata i navigationssystemet.

I visse tilfælde slettes indholdet i vejskiltassistenthukommelsen automatisk af systemet.

Sletning af vejskilte

Der er forskellige scenarier, der fører til sletning af de vejskilte, der aktuelt vises. Efter sletning vises "standardskiltet" eller et skilt fra navigationskortdata i førerinformationscentret.

Årsager til sletning af skilte:

- En foruddefineret strækning er tilbagelagt eller tid er udløbet (varierer for hver type skilt)
- Bilen kører gennem et sving
- Hvis ingen navigations-kortdata er tilgængelige, og hastigheden falder til under 52 km/t (registrering af indkørsel i by)
- Hvis navigations-kortdata er tilgængelige, og indkørsel i/udkørsel fra en by er registreret som følge af en ændring af kortdata

Registrering af vejskilte sammen med navigationssystem

Hvis bilen er udstyret med et navigationssystem, kan det skilt, der vises, enten stamme fra optisk registrering eller fra kortdata.

Hvis skiltet, der vises, stammer fra kortdata, og kortoplysningerne ændres, vises et nyt skilt. Dette kan føre til registrering af et nyt skilt, selvom bilen måske ikke har passeret noget skilt på vejen.

Systembegrænsninger

Funktionen Vejskiltassistent fungerer muligvis ikke korrekt, når:

- Bilens hastighed er højere end 200 km/t.
- Kørsel på snoede eller bakkede veje.
- Ved kørsel om natten.
- Sigtbarheden begrænses af vejrforholdene, f.eks. tåge, regn og sne.
- Sensoren på forruden er blokeret af sne, is, slud, mudder, snavs, skader på forruden eller er påvirket af fremmedlegemer, f.eks. klæbemærker.
- Solen skinner direkte ind i kameralinsen.
- Vejskiltene er helt eller delvist dækket eller vanskelige at se.
- Vejskiltene er forkert monterede eller beskadigede.
- Vejskiltene er ikke i overensstemmelse med Wienerkonventionen om vejskilte og signaler (Wiener Übereinkommen über Straßenverkehrszeichen).

Forsigtig

Formålet med systemet er at hjælpe føreren med at se visse vejskilte inden for et defineret hastighedsområde. Ignorer ikke vejskilte, der ikke vises af systemet.

Systemet registrerer ikke andre end de traditionelle vejskilte, der kan angive en hastighedsbegrænsning eller ophør af en sådan.

Lad ikke denne sikkerhedsfunktion friste Dem til at tage chancer, når De kører.

Afpas altid hastigheden efter vejens beskaffenhed.

Førerassistentsystemerne fratager ikke føreren for dennes fulde ansvar for bilens drift.

Sporholderassistent

Denne funktion bidrager til at undgå ulykker som følge af utilsigtede vognbaneskift. Frontkameraet observerer de vognbanemarkeringer, som bilen kører imellem. Hvis bilen nærmer sig en vognbanemarkering, drejes rattet forsigtigt for at føre bilen tilbage i vognbanen. Drej rattet i samme retning, hvis systemstyring ikke er tilstrækkeligt. Drej rattet roligt i modsat retning, hvis det er hensigten at foretage et vognbaneskift.

Ved væsentlig overskridelse af en vognbanemarkering, afgives der en synlig og hørbar advarsel.

Utilsigtet vognbaneskift antages, når det sker

- uden brug af blinklys
- brug af blinklys i modsat retning af vognbaneskiftet
- uden bremsning
- uden acceleration
- uden aktiv styring.

Bemærkninger
Systemet deaktiveres, hvis der registreres flertydige vognbanemarkeringer, f.eks. ved vejarbejder.

Bemærkninger
Systemet slås muligvis fra, hvis det registrerer baner, der er for smalle, for brede eller for snoede.

Aktivering

Sporholderassistent aktiveres ved at trykke på . LED i knappen lyser for at angive, at systemet er slået til.

Når kontrollampen i instrumentgruppen eller i Head-up-displayet lyser grønt, er systemet klar til at hjælpe.

Systemet fungerer ved kørehastigheder mellem 60 km/t og 180 km/t, og hvis der findes vognbanemarkeringer.

Systemet drejer forsigtigt rattet, og kontrollampen skifter til gult, hvil bilen nærmer sig en registreret vognbanemarkering, uden at blinklyset bruges i den pågældende retning.

Systemet advarer ved, at blinker, ligesom der lyder tre klokkelyde fra den relevante retning, hvis vognbanen forlades i væsentlig grad.

Systemet er kun operativt, når en vognbanemarkering registreres.

Hvis systemet kun registrerer vognbanemarkeringer i den ene side af vejen, fungerer det kun for den pågældende side.

Sporholderassistent registrerer håndfri kørsel. I dette tilfælde vises en meddelelse i førerinformationscenteret, og der lyder en klokke, så længe sporholderassistenten registrerer håndfri kørsel.

Deaktivering

Systemet deaktiveres ved at trykke på , lysdioden i knappen slukker.

Systemet deaktiveres automatisk, når en anhænger registreres.

Systembegrænsninger

Systemets ydelse er muligvis ikke korrekt, når:

- Bilens hastighed er uden for intervallet mellem 60 og 180 km/t.
- Kørsel på snoede eller bakkede veje.
- Ved kørsel om natten.
- Sigtbarheden begrænses af vejrforholdene, f.eks. tåge, regn og sne.
- Sensoren på forruden er blokeret af sne, is, slud, mudder, snavs, skader på forruden eller er påvirket af fremmedlegemer, f.eks. klæbemærker.
- Solen skinner direkte ind i kameralinsen.
- Forankørende køretøjer tæt på.
- Hældende vejbane.
- Vejkanter.
- Veje med dårlig vognbanemarkering.
- Pludselige ændringer i lysforholdene.
- Ændringer på bilen, f.eks. dæk.

Systemet bør slås fra, hvis det forstyrres af tjæremærker, skygger, revner i vejen, midlertidige markeringer, markeringer i forbindelse med vejarbejde eller andre fejl.

⚠ Advarsel

Hav altid opmærksomheden henvendt på vejen, og sørg for, at bilen har den rette placering i banen. I modsat fald kan der ske materielle skader eller personskader, i værste fald med dødelig udgang.

Sporholderassistent styrer ikke konstant bilen.

Systemet holder muligvis ikke bilen i banen eller afgiver alarm, selvom der registreres en vognbanemarkering.

Styringen af sporholderassistenten er måske ikke tilstrækkeligt til at undgå en vognbaneoverskridelse.

Systemet registrerer måske ikke kørsel uden hænderne på rattet på grund af eksterne påvirkninger (vejens beskaffenhed og overflade, vejr osv.). Føreren har det fulde ansvar for at have herredømme over bilen og skal altid holde hænderne på rattet under kørslen.

Ved brug af systemet under kørsel med påhængsvogn risikerer man at miste herredømmet over bilen, og at der sker en ulykke. Slå systemet fra.

Brændstof

Brændstof til benzinmotorer

Brug kun blyfrit brændstof, som opfylder den europæiske standard EN 228 eller tilsvarende.

Motoren er i stand til at arbejde med brændstof, der indeholder op til 10% ethanol (f.eks. kaldet E10).

Brug brændstof med anbefalet oktantal. Et lavere oktantal kan nedsætte motorydelse og drejningsmoment og giver lidt højere brændstofforbrug.

Forsigtig

Brug ikke brændstof eller brændstofadditiver, som indeholder metalforbindelser så som manganbaserede tilsætninger. Dette kan medføre beskadigelse af motoren.

Forsigtig

Ved brug af brændstof, der ikke overholder EN 228 eller tilsvarende, kan der opstå aflejringer eller ske motorskade.

Forsigtig

Brug af brændstof med lavere oktantal end det lavest mulige tal kan medføre ukontrolleret forbrænding og motorskader.

De specifikke motorkrav med hensyn til oktantal er angivet i motordataoversigten ⇨ 287. En landespecifik mærkat på tankklappen kan være gældende.

Brændstofadditiver uden for Europa

Brændstof bør indeholde renseadditiver, der bidrager til at forebygge aflejringer i motoren og brændstofsystemet. Med rene indsprøjtnings- og indsugningsventiler kan emissionskontrolsystemet fungere, som det

skal. Noget brændstof indeholder ikke additiver i tilstrækkelig mængde til at holde indsprøjtnings- og indsugningsventilerne rene.

For at kompensere for denne mangel på rensning bør der kommes Fuel System Treatment PLUS i brændstoftanken ved hvert olieskift eller for hver 15.000 km, alt efter hvad der indtræder først. Stoffet kan købes hos dit værksted.

Brændstof indeholdende ilte, såsom æter eller ætanol, samt omformuleret brændstof kan fås i nogle byer. Hvis disse brændstoftyper overholder den tidligere angivne specifikation, er det acceptabelt at bruge dem. E85 (85% ætanol) og andre brændstoffer indeholdende mere end 15% ætanol må dog kun bruges til FlexFuel-biler.

Forsigtig

Brug ikke brændstof indeholdende metanol. Det kan korrodere metaldele i brændstofsystemet og beskadige plastic- og gummidele. Sådanne skader dækkes ikke af bilens garanti.

Visse brændstoffer, især højoktanbrændstof til racerbiler, kan indeholde det oktanforhøjende additiv MMT. Undlad at bruge brændstof eller additiver indeholdende MMT, da de kan forkorte tændrørenes levetid og gribe forstyrrende ind i emissionskontrolsystemets funktion. Fejlkontrollampen 🔧 tændes muligvis ⇨ 104. I givet fald bør der søges hjælp på et værksted.

Dieselbrændstof

Brug kun dieselbrændstof, der overholder EN 590 og har en svovlkoncentration på højst 10 ppm.

Brændstof med et indhold af biodiesel (der overholder EN 14214) på op til 7 volumen-% må anvendes (f.eks. betegnet B7).

Ved kørsel i lande uden for Den Europæiske Union er det muligt en gang imellem at bruge Euro-Diesel brændstof med en svovlkoncentration på under 50 ppm.

Forsigtig

Ved hyppig brug af dieselbrændstof med et højere svovlindhold end 15 ppm vil motoren lide alvorlig skade.

Forsigtig

Anvendelse af brændstof, der ikke opfylder EN 590 eller lignende, kan medføre motoreffekttab, øget slitage eller motorskader og evt. have indvirkning på garantien.

Brug ikke marine dieselolier, fyringsolie, Aquazol og lignende diesel i vand-emulsioner. Det er ikke tilladt at fortynde dieselolien med brændstof til benzinmotorer.

Drift ved lave temperaturer

Ved temperaturer under 0° C kan visse dieselprodukter med biodieselblandinger forårsage blokeringer, fryse eller blive geleagtige, hvilket kan påvirke brændstofforsyningssystemet. Start og motordrift fungerer

muligvis ikke korrekt. Sørg for at fylde dieselbrændstof af vinterkvalitet, hvis omgivelsestemperaturen er under 0 °C.

Dieselbrændstof til arktiske forhold kan benyttes ved ekstremt lave temperaturer under -20° C. Brug af denne brændstoftype i varme eller meget varme klimaer anbefales ikke og kan forårsage motorstop, dårlig start eller skader på brændstofindsprøjtningssystemet.

Brændstofpåfyldning

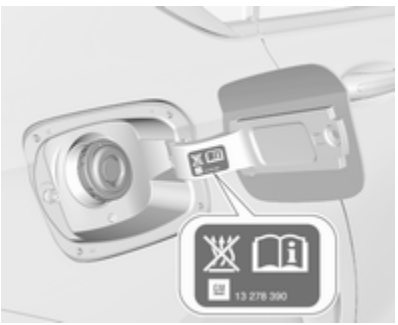

⚠ Fare

Inden brændstofpåfyldning skal tændingen afbrydes, og eventuelle eksterne varmere med forbrændingskamre slukkes.

Følg tankstationens betjenings- og sikkerhedsanvisninger i forbindelse med brændstofpåfyldning.

⚠ Fare

Brændstof er brændbart og eksplosionsfarligt. Ingen tobaksrygning. Ingen åben ild eller gnister.

Hvis du kan lugte brændstof i bilen, skal årsagen straks afhjælpes på et værksted.

Forsigtig

I tilfælde af forkert brændstof må tændingen ikke slås til.

Tankklappen sidder i højre side af bilen.

Tankklappen kan kun åbnes, når bilen er låst op. Åbn tankklappen ved at trykke på den.

Påfyldning af benzin og diesel

Anbring mundstykket lige i forhold til påfyldningsstudsen, og pres det ind med et let tryk.

For brændstofpåfyldning skal pumpedysen sættes helt ind og slås til.

Efter den automatiske afbrydelse kan tanken efterfyldes ved at aktivere pumpedysen op til to gange mere.

Forsigtig
Tør straks overflødigt brændstof af.

Luk klappen, og lad den gå i hak.

Sikkerhedsanordning til undgåelse af fejlpåfyldning af brændstof

⚠ Advarsel
Forsøg ikke at åbne klappen på brændstofpåfyldningsstudsen manuelt, hvis bilen har en spærre for forkert brændstof. I givet fald risikerer man at få fingrene i klemme.

Alle biler er udstyret med en sikkerhedsanordning til undgåelse af fejlpåfyldning af brændstof.

Sikkerhedsanordningen sørger for, at klappen på påfyldningsstudsen kun kan åbnes ved hjælp af det mundstykke, der passer til det rette brændstof eller en brændstoftragt til nødpåfyldning.

Fyld efter med en dunk i nødsituationer. Der skal bruges en tragt til at åbne dækslet for påfyldningsstudsen.

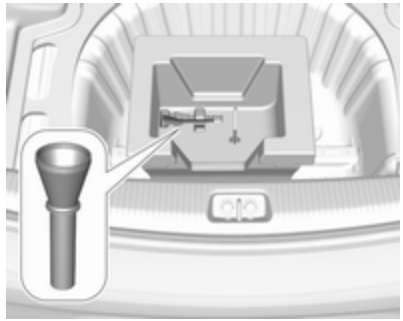

Brændstoftragten opbevares i lastrummet.

Anbring tragten lige i forhold til påfyldningsstudsen, og pres det ind med et let tryk.

Brug brændstoftragten til at hælde brændstof i påfyldningsstudsen.

Læg brændstoftragten tilbage i lastrummet efter påfyldning af brændstof.

Anhængertræk

Generel information

Det fabriksmonterede anhængertræk er fældet op under bagkofangeren.

Vi anbefaler at lade eftermontering af et sådant foretage af et værksted. Der skal eventuelt foretages ændringer på bilen, der berører kølesystem, varmeskjold og andet udstyr. Brug kun anhængertræk, der er tilladt til denne bil.

For at undgå bilskader kan elbagklappen ikke betjenes med den elektroniske nøgle, når en anhænger er tilkoblet elektrisk.

Funktionen til at registrere afbrydelse af pærer til anhængerens bremselys kan ikke registrere en delvis afbrydelse af pærer. I tilfælde af fire stk. 5-watt pærer registrerer funktionen fx først afbrydelse af pæren, når der er en enkelt eller slet ingen 5-watt pære tilbage.

Ved montering af anhængertræk kan det ske, at trækøjets åbning dækkes til. Skulle dette være tilfældet, skal man anvende stangen med koblingskugle til anhængeren.

Kørselsforhold og tips til kørsel med påhæng

Husk at smøre koblingskuglen, før tilkobling af en anhænger. Dette gælder dog ikke, hvis der benyttes en stabilisator til dæmpning af slingrebevægelser, som påvirker koblingskuglen.

Ved kørsel med påhæng må en hastighed på 80 km/t ikke overskrides. En maksimal hastighed på 100 km/t er kun passende, hvis der anvendes en vibrationsdæmper og den tilladte vægt for påhængsvognen ikke overstiger bilens vægt i køreklar stand, uden last.

Ved anhængere med lav kørestabilitet og campingvogne anbefales det stærkt at anvende vibrationsdæmper.

Hvis anhængeren begynder at slingre, skal De sætte hastigheden ned. Forsøg ikke at dreje rattet i modsat retning. Brems hårdt op, hvis det bliver nødvendigt.

Ved kørsel ned ad bakke skal man køre i samme gear som ved kørsel op ad bakke, og der køres med omtrent samme hastighed.

Indstil dæktrykket til værdien for fuld last ⇨ 295.

Kørsel med påhæng

Anhængervægt

Den tilladte anhængervægt er en model- og motorafhængig maksimumværdi, som ikke må overskrides. Den faktiske anhængervægt er forskellen mellem den faktiske samlede vægt af anhængeren og det faktiske kugletryk for anhængeren.

Den tilladte anhængervægt står i bilens papirer. Generelt er den gældende for stigninger op til 12 %.

Den tilladte anhængervægt gælder op til den angivne hældning og ved havets overflade. Da motorydelsen

falder i takt med højden, fordi luften bliver tyndere, og bilens evne til at klare stigninger dermed falder, nedsættes vogntogets tilladte totalvægt med 10 % for hver 1000 meters højde. Når der køres på veje med mindre stigninger (under 8 %, f.eks. på motorveje), behøver vogntogets totalvægt ikke nedsættes.

Vogntogets tilladte totalvægt må ikke overskrides. Vogntogets tilladte totalvægt er angivet på typeskiltet ⇨ 282.

Kugletryk

Kugletrykket er den kraft, hvormed anhængeren trykker på koblingskuglen. Kugletrykket kan ændres ved at fordele vægten anderledes under lastning af anhængeren.

Det højeste tilladte kugletryk på 60 kg (B20DTH / B20NFT-motorer: 90 kg) står på anhængertrækkets typeskilt og i bilens papirer. Vær altid opmærksom på kugletrykket, især i forbindelse med tunge anhængere. Kugletrykket må aldrig være mindre end 25 kg.

Bagakseltryk

Når anhængeren er koblet til den trækkende bil, og denne er fuldt lastet, må det tilladte tryk på bagakslen (se typeskiltet eller bilens papirer) overskrides med 70 kg (B20DTH-motorer: 80 kg), men den tilladte totalvægt må ikke overskrides. Hvis det tilladte bagakseltryk overskrides, må der højst køres 100 km/t.

Trækkrog

Forsigtig

Den indfældelige trækkugle kan ikke afmonteres fra bilen. Når der køres uden påhæng, fældes kuglehalsen ind.

⚠ Advarsel

Sørg for, at der ikke er personer i koglestangens svingområde. Risiko for personskade.

Sørg for at stå til venstre for grebet, når den indfældede kuglestang klappes ud.

Udklapning af trækkugle

Træk i grebet til venstre for nummerpladen under bagkofangeren i en vinkel på ca. 45° i forhold til jorden.

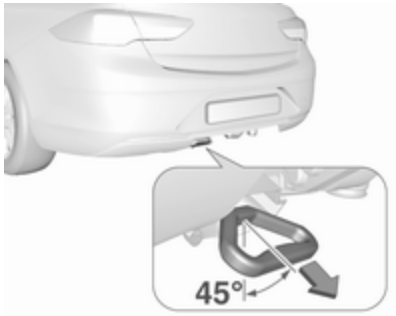

En summetone lyder som en advarsel, når udløserhåndtaget trækkes ud, og kuglehalsen frigøres.

Grib fat i den frigjorte kuglehals og træk den op til indgreb.

Sørg for, at koblingskuglestangen er i korrekt indgreb, og at det frigjorte håndtag er ført tilbage til den skjulte udgangsstilling, ellers stopper summetonen ikke.

Indklapning af koblingskugle

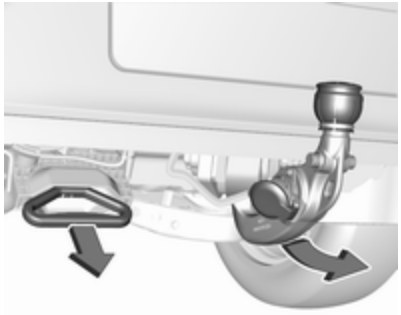

Træk i grebet til venstre for nummerpladen under bagkofangeren i en vinkel på ca. 45° til jorden.

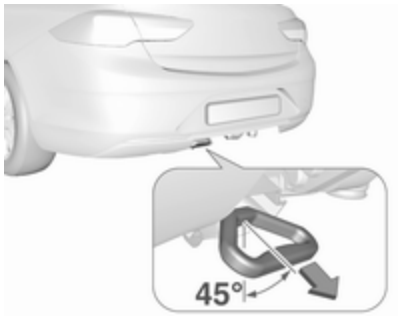

En summetone lyder som en advarsel, når udløserhåndtaget trækkes ud, og kuglehalsen frigøres.

Sving den udløste koblingsstang mod højre med flad hånd, så den går i indgreb under gulvet. Sørg for, at udløserhåndtaget er tilbage i sin skjulte startposition, ellers stopper summetonen ikke.

⚠ Advarsel

Det er kun tilladt at køre med anhænger, hvis kuglehalsen er monteret korrekt. Hvis kuglestangen ikke går korrekt i indgreb, eller

hvis det ikke er muligt at føre udløserhåndtaget til dets skjulte udgangsstilling i huset, eller hvis summetonen lyder, efter at kuglestangen er sat i indgreb, skal man søge hjælp på et værksted.

Øje til sikkerhedswire

Sikkerhedswiren fastgøres i øjet.

Påhængsstabiliserings-assistent

Hvis systemet registrerer en stærkt slingrende bevægelse, bliver motorens ydelse reduceret, og vogntoget bremses behersket, indtil den slingrende bevægelse hører op. Når systemet er i funktion skal rattet holdes så stille som muligt.

Påhængsstabiliserings-assistent er en funktion i elektronisk stabilitetskontrol ⇨ 178.

Pleje af bilen

Generelt **234**
Tilbehør og ændring af bilen ... 234
Oplagring af bilen 235
Genbrug af bilen 235
Kontrol af bilen **236**
Arbejde på bilen 236
Motorhjelm 236
Motorolie 237
Kølevæske 238
Sprinklervæske 239
Bremser 239
Bremsevæske 239
Bilbatteri 240
Udluftning af brændstofsystem 241
Udskiftning af viskerblade 241
Udskiftning af pærer **242**
Halogenforlygter 242
Lysdiodeforlygter 244
Tågelygter 244
Baglygter 246
Sideblink 251
Nummerpladelys 251
Kabinelys 251
Instrumentlys 251
Elektrisk system **252**
Sikringer 252
Sikringsboks i motorrum 253
Sikringsboks i instrumentpanel 255
Bilens værktøj **257**
Værktøj 257
Hjul og dæk **258**
Vinterdæk 258
Dækmærkning 258
Dæktryk 259
Dæktrykovervågning 260
Mønsterdybde 262
Ændring af dæk- og hjulstørrelse 263
Hjulkapsler 263
Snekæder 263
Lappesæt 264
Hjulskift 268
Reservehjul 270
Starthjælp **272**
Kørsel med påhæng **274**
Bugsering af bilen 274
Bugsering af en anden bil 275
Kosmetisk pleje **276**
Udvendig pleje 276
Pleje af interiør 278

Generelt

Tilbehør og ændring af bilen

Vi anbefaler, at der kun bruges originale dele og tilbehør samt fabriksgodkendte dele, der er udviklet specifikt til den pågældende bilmodel. Vi kan ikke vurdere og heller ikke stå inde for andre produkters pålidelighed - heller ikke selv om disse eventuelt er blevet godkendt af offentlige myndigheder eller på anden vis er blevet godkendt.

Enhver modifikation, ombygning eller andre ændringer i forhold til bilens standardspecifikationer (herunder f.eks. ændringer af software eller elektroniske styreenheder) kan medføre bortfald af Opels garanti. Dertil kommer, at sådanne ændringer kan indvirke på brændstofforbruget, bilens CO_2-udledning og andre emissioner og bevirke, at bilen ikke længere opfylder kravene i kørselsgodkendelsen, hvilket kan få konsekvenser for gyldigheden af bilens registrering.

Forsigtig

Hvis bilen transporteres på et tog eller bjærgningskøretøj kan stænklapperne beskadiges.

Oplagring af bilen

Længere tids stilstand

Hvis bilen skal oplagres i flere måneder:

- Bilen vaskes og voksbehandles.
- Få voksbehandlingen i motorrummet og på undervognen kontrolleret.
- Tætningslisterne rengøres og konserveres.
- Fyld brændstoftanken helt op.
- Motorolien skiftes.
- Sprinklervæskebeholderen tømmes.
- Frostvæsken og korrosionsbeskyttelsen kontrolleres.
- Dæktrykket indstilles til det specificerede tryk for fuld last.
- Stil bilen i et tørt rum med god ventilation. Sæt bilen i første gear eller bakgear, eller sæt gearvælgeren i **P**. Sørg for at bilen ikke kan begynde at rulle.
- Parkeringsbremsen må ikke aktiveres.
- Åbn motorhjelmen, luk alle døre og lås bilen.
- Afmonter polklemmen på batteriets minuspol. Vær opmærksom på at alle systemer ikke fungerer, f.eks. tyverialarmen.

Ibrugtagning af bilen efter længere tids pause

Når bilen igen skal tages i brug:

- Polklemmen monteres på minuspolen på bilens batteri. Elektronikken til de el-betjente ruder aktiveres.
- Dæktrykket kontrolleres.
- Sprinklervæskebeholderen fyldes op.
- Motoroliestanden kontrolleres.
- Kølevæskestanden kontrolleres.
- Nummerpladen monteres eventuelt.

Genbrug af bilen

Informationer om genbrugsvirksomheder for biler og genbrug af biler kan ses på vores webside, hvor det er et lovkrav. Dette arbejde må kun udføres af en autoriseret genbrugsvirksomhed.

Kontrol af bilen

Arbejde på bilen

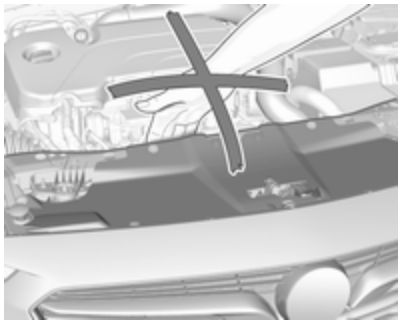

⚠Advarsel

Foretag kun kontroller i motorrummet, når tændingen er afbrudt.

Køleblæseren kan køre, selv om tændingen er afbrudt.

⚠Fare

Tændingssystemet benytter meget høj spænding. Undgå berøring.

Motorhjelm

Åbning

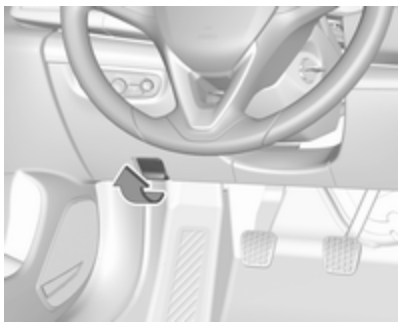

Træk i grebet og før det tilbage til udgangspositionen.

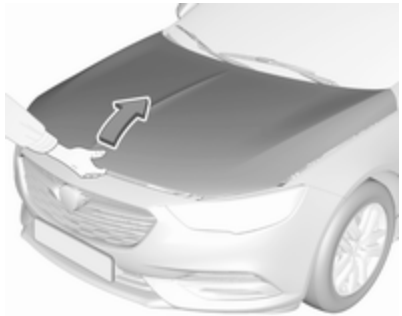

Flyt spærhagen sidelæns til venstre bilside og åbn motorhjelmen.

Motorhjelmen holdes automatisk åben.

Hvis motorhjelmen åbnes under et Autostop, genstartes motoren automatisk af sikkerhedsmæssige årsager.

Stop-start-system ⇨ 161.

Lukning

Før motorhjelmen ned, og lad den falde ind i låsen. Kontroller, at den sidder fast.

Forsigtig

Tryk ikke motorhjelmen ind i låsen for at undgå buler.

Aktiv motorhjelm ⇨ 67.

Motorolie

Kontroller motoroliestanden manuelt med jævne mellemrum for at undgå motorskader. Sørg for, at der bruges den korrekte type olie. Anbefalede væsker og smøremidler ⇨ 280.

Det maksimale forbrug af motorolie er 0,6 liter pr. 1000 km.

Kontrollen skal foretages med bilen på et vandret underlag. Motoren skal være driftsvarm og have været standset i mindst fem minutter.

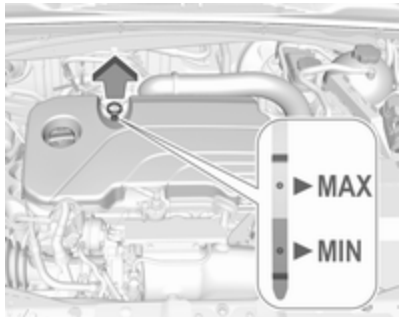

Træk målepinden ud, tør den af, før helt ind igen, træk ud, og aflæs motoroliestanden.

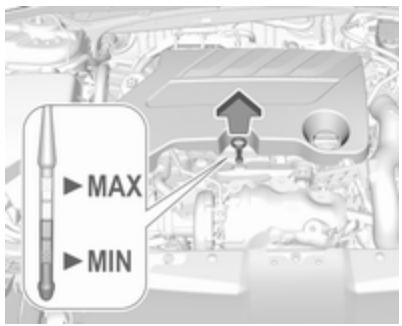

Afhængig af motoren anvendes der forskellige oliemålepinde.

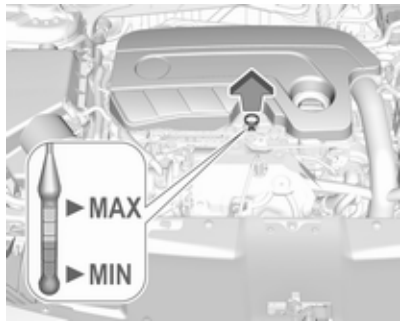

Ved anbefaler at bruge samme type olie, der blev benyttet ved sidste olieskift.

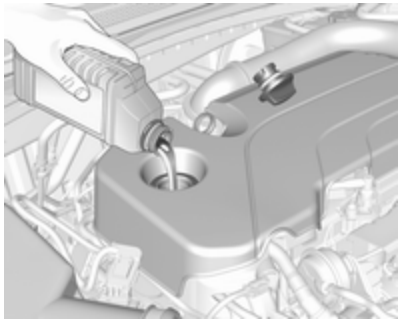

Der skal senest påfyldes motorolie, når oliestanden er sunket til lige over påfyldningsmærket **MIN**.

Oliestanden må ikke komme over det øverste mærke **MAX** på målepinden.

Forsigtig
Tør med det samme spildt motorolie op.

Forsigtig
Overskydende motorolie skal aftappes eller udsuges.

Kapacitet ⇨ 294.

Sæt dækslet lige på og spænd det.

Kølevæske

Kølevæsken yder frostbeskyttelse ned til ca. -28 °C. I kolde omgivelser med meget lave temperaturer yder den fabrikspåfyldte kølevæske frostbeskyttelse ned til ca. -37 °C.

Forsigtig
Brug kun godkendte frostvæsker.

Køle- og frostvæske ⇨ 280.

Kølevæskestand

Forsigtig
For lav kølevæskestand kan medføre skader på motoren.

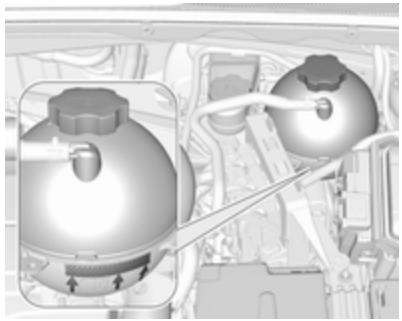

Når kølesystemet er koldt, skal kølevæsken stå lidt over markeringen. Ved lavere niveau efterfyldes.

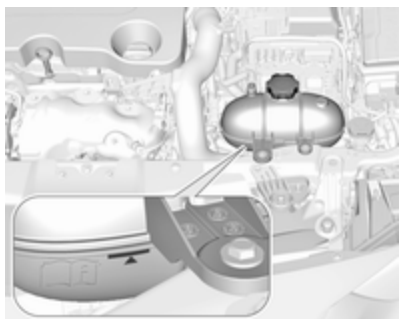

Afhængigt af motoren kan kølevæskebeholderen være placeret anderledes.

⚠Advarsel

Lad motoren køle af, inden De fjerner dækslet. Tag dækslet forsigtigt af, så trykket lettes langsomt.

Efterfyld med en 1:1 blanding af koncentreret kølevæske blandet med rent postevand. Hvis der ikke står koncentreret kølevæske til rådighed, anvendes der rent postevand. Dækslet skrues fast på. Få kølevæskens koncentration kontrolleret, og få årsagen til kølevæsketabet udbedret på et værksted.

Sprinklervæske

Fyld rent vand på iblandet en passende mængde godkendt ruderens, som indeholder frostvæske.

Forsigtig

Kun sprinklervæske med en tilstrækkelig høj frostvæskekoncentration yder beskyttelse ved lave temperaturer eller ved et pludseligt temperaturfald.

Sprinklervæske ⇨ 280.

Bremser

Hvis bremsebelægningen har nået den minimale tykkelse, kan der høres en hvinende lyd ved bremsning.

Det er muligt at køre videre, men bremsebelægningerne skal udskiftes snarest.

Med nye bremsebelægninger anbefales det ikke at foretage kraftige opbremsninger på de første ture med bilen.

Bremsevæske

⚠Advarsel

Bremsevæske er giftig og ætsende. Undgå kontakt med øjne, hud, tøj og lakerede overflader.

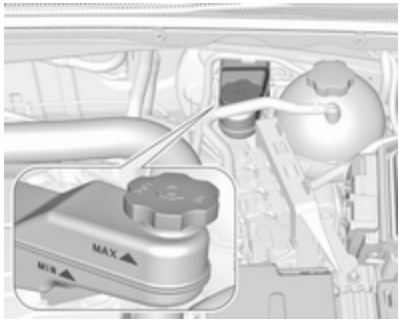

Bremsevæskestanden skal være mellem **MIN** og **MAX**.

Hvis væsken står under **MIN**-mærket, skal der søges assistance af et værksted.

Bremse- og koblingsvæske ⇨ 280.

Bilbatteri

Bilens batteri er vedligeholdelsesfrit, hvis kørselsprofilen tillader tilstrækkelig ladning af batteriet. Kørsel over korte afstande og hyppige motorstarter kan aflade batteriet. Undgå at bruge unødvendige elektriske forbrugere.

Batterier hører ikke hjemme i husholdningsaffaldet. De skal afleveres i hertil indrettede indsamlingskasser eller på genbrugsstationer.

Hvis bilen ikke bliver brugt i mere end fire uger, kan batteriet blive afladet. Afmonter polklemmen på batteriets minuspol.

Tilslutning og afbrydelse af batteriet må kun ske med afbrudt tænding.

Afladningssikring ⇨ 142.

Frakobling af batteriet

Hvis bilens batteri skal kobles fra (f.eks. i forbindelse med vedligeholdelsesarbejde), skal alarmsirenen deaktiveres på følgende måde: Slå tændingen til og derefter fra. Dernæst frakobles bilens batteri i løbet af 15 sekunder.

Udskiftning af bilbatteriet

Bemærkninger
Enhver afvigelse fra anvisningerne i dette afsnit kan føre til en midlertidig deaktivering eller forstyrrelse af stop/start-systemet.

Når bilbatteriet udskiftes, skal det sikres, at der ikke er åbne ventilationshuller i nærheden af pluspolen. Hvis der er et åbent ventilationshul, skal det lukkes med en prop, og ventilationen ved den negative pol skal åbnes.

Vi anbefaler, at bilbatteriet udskiftes på et værksted.

Stop-start-system ⇨ 161.

Opladning af bilbatteriet

⚠ Advarsel

På biler med stop-start-system skal du sikre, at opladningsspændingen ikke overstiger 14,6 volt, når du bruger en batterioplader. Ellers kan bilbatteriet tage skade.

Starthjælp ⇨ 272.

Advarselsmærkat

Symbolernes betydning:

- Ingen gnister, åben ild eller rygning.
- Beskyt altid øjnene. Eksplosive gasser kan medføre blindhed eller kvæstelser.
- Opbevar bilbatteriet utilgængeligt for børn.
- Bilbatteriet indeholder svovlsyre, som kan fremkalde blindhed og alvorlige forbrændinger.
- Se instruktionsbogen for yderligere information.
- Der kan være eksplosiv gas i nærheden af bilbatteriet.

Udluftning af brændstofsystem

Hvis tanken har været kørt tør, skal dieselbrændstofsystemet udluftes. Tændingen slås til tre gange i 15 sekunder ad gangen. Derefter tørnes motoren i højst 40 sekunder. Gentag denne proces efter mindst fem sekunder. Hvis motoren så alligevel ikke starter, søges hjælp på et værksted.

Udskiftning af viskerblade

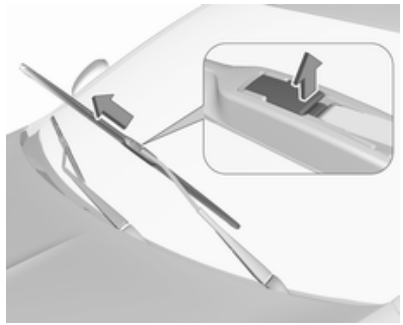

Løft viskerarmen, indtil den bliver stående i løftet position. Løft holdeklipsen for at frigøre viskerbladet, og tag det af.

Fastgør viskerbladet let bukket til viskerarmen og skub, indtil det går i hak.

Sænk viskerarmen forsigtigt.

Viskerblad på bagruden

Grand Sport

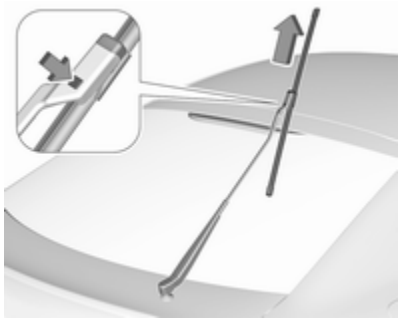

Løft viskerarmen, indtil den bliver stående i hævet stilling, tryk på knappen for at frigøre viskerbladet og fjern det.

Fastgør viskerbladet let bukket til viskerarmen og skub, indtil det går i hak.

Sænk viskerarmen forsigtigt.

Sports Tourer, Country Tourer

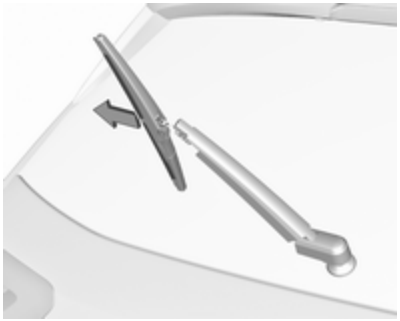

Hæv viskerarmen. Frigør viskerbladet som vist på billedet, og fjern det.

Fastgør viskerbladet let bukket til viskerarmen og skub, indtil det går i hak.

Sænk viskerarmen forsigtigt.

Udskiftning af pærer

Afbryd tændingen og afbryd den pågældende kontakt eller luk dørene.

Tag kun fat om soklen på den nye pære. Rør ikke ved pæreglasset med bare fingre.

Anvend kun samme pæretype til udskiftning.

Udskift forlygtepærerne fra motorrummet.

Kontrol af pærer

Efter udskiftning af en pære slå tændingen til, start og kontroller lygterne.

Halogenforlygter

Halogenforlygter med separate pærer til nærlys og fjernlys.

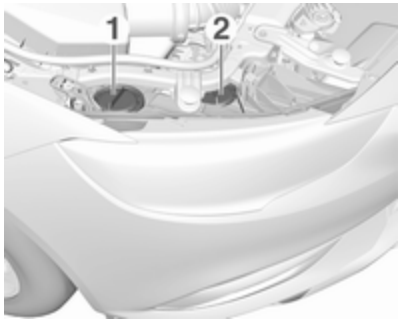

Nærlys (**1**) yderste pære.
Fjernlys (**2**) inderste pære.

Nærlys (1)

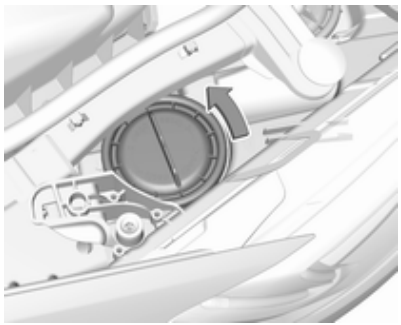

1. Drej kappen mod uret, og tag den af.

2. Løsn fatningen ved at skubbe holderen fremad. Tag pæreholderen ud af reflektorhuset.

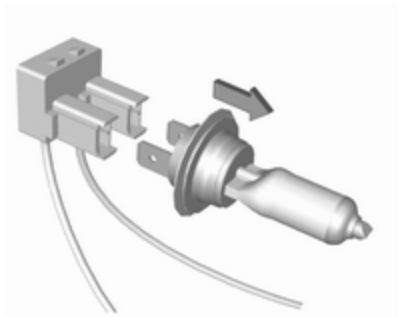

3. Adskil pæren fra pæreholderen, og udskift pæren.
4. Sæt fatningen på plads.
5. Sæt dækslet på, og drej det med uret.

Fjernlys (2)

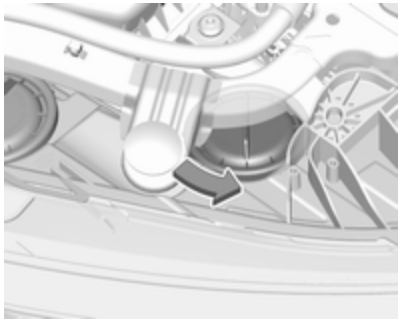

1. Drej kappen mod uret, og tag den af.

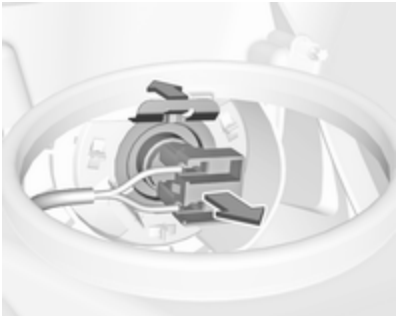

2. Løsn fatningen ved at skubbe holderen fremad. Tag pæreholderen ud af reflektorhuset.

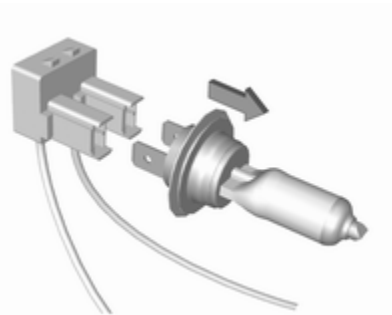

3. Adskil pæren fra pæreholderen, og udskift pæren.
4. Sæt fatningen på plads.
5. Sæt dækslet på, og drej det med uret.

Forreste blinklys

Hvis lysdioderne er defekte, skal de udskiftes på et værksted.

Parkeringslys

Hvis lysdioderne er defekte, skal de udskiftes på et værksted.

Kørelys

Hvis lysdioderne er defekte, skal de udskiftes på et værksted.

Lysdiodeforlygter

Forlygter til nær- og fjernlys, parkeringslys, kørelys og blinklys er beregnet til lysdioder og kan ikke udskiftes.

Få lygterne repareret på et værksted ved svigt.

Tågelygter

1. **Grand Sport, Sports Tourer**

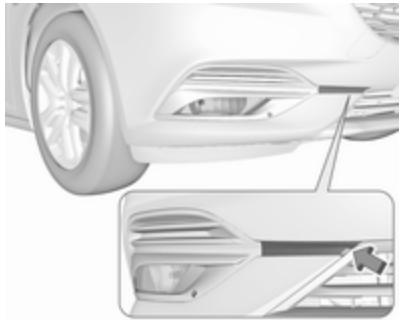

Frigør dækslet med en skruetrækker i fordybningen og afmonter dækslet.

Country Tourer

Skru skruen ud.

2. **Grand Sport, Sports Tourer**

Løsn skruen, og fjern frontpladen.

Country Tourer

Træk frontpladen ud med en skruetrækker i åbningen og afmonter frontpladen.

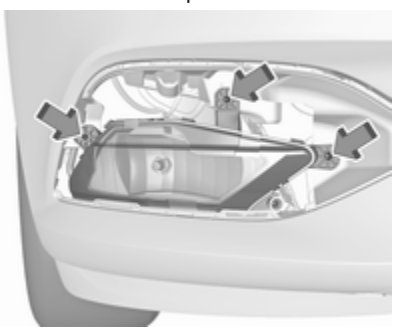

3. Løsn tre skruer, og fjern lampeenheden foran.

4. Drej pærefatningen mod uret, og tag den ud af lampeenheden.

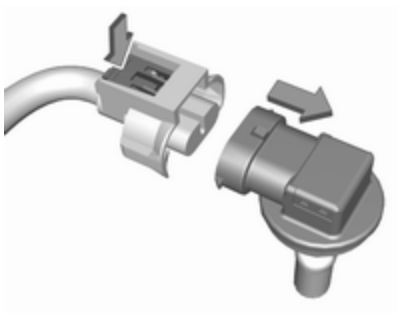

5. Frakobl stikket ved at trykke på holdefligen.

6. Fjern og udskift enheden og fastgør stikket. Bemærk, at pæren og stikket er en enhed og skal skiftes sammen.
7. Sæt pærefatningen ind i lampeenheden ved at dreje med uret og sætte i hak.
8. Montér lygteenheden ved at spænde alle tre skruer.
9. Fastgør frontpladen, og spænd skruen.
10. **Grand Sport, Sports Tourer**

    Fastgør dækslet, og sæt det i indgreb.

Baglygter

Baglygter og stoplygter er beregnet til lysdioder. I tilfælde af fejl bør lysdioderne udskiftes af et værksted.

Blinklygter, tågebaglygter og baklygter er konstrueret til pærer og kan ændres på følgende måde.

Grand Sport

Lygteenhed i karrosseriet

1. Fjern dækslet i den respektive side.

2. Skru de to fastspændingsmøtrikker i plast ud med håndkraft på den indvendige side.

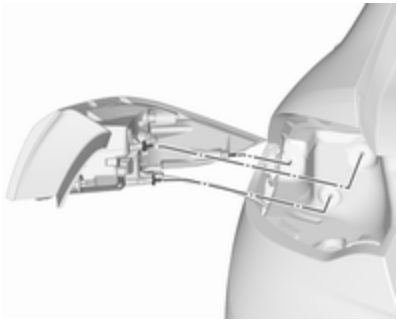

3. Træk forsigtigt baglygteenheden ud af fordybningen og fjern den. Kontroller at ledningsstyret bliver siddende.

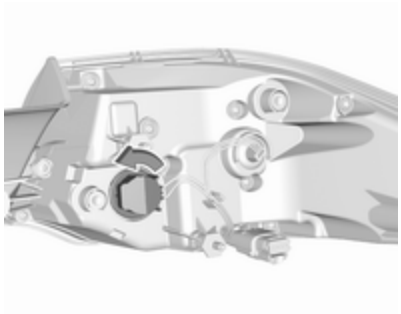

4. Drej blinklyspærens fatning mod uret, og tag den ud af lygteenheden.

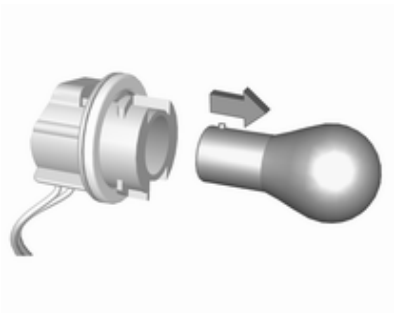

5. Fjern og udskift blinklysets pære.

6. Fastgør pærefatningen i lygteenheden.
7. Fastgør lygteenheden til karosseriet, og spænd holdemøtrikkerne inde fra lastrummet. Sæt afdækningen på.

Lygteenhed i bagklappen

1. Frigør dækslet i bagklappen, og fjern det.

2. Skru plasticmøtrikken ud med håndkraft.

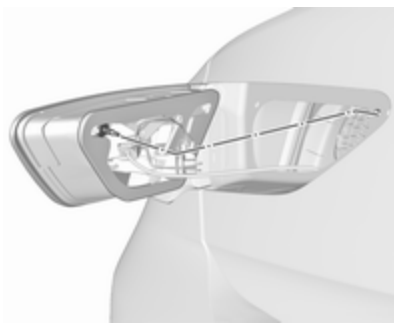

3. Træk forsigtigt baglygteenheden ud af fordybningerne og fjern. Kontroller at ledningsstyret bliver siddende.

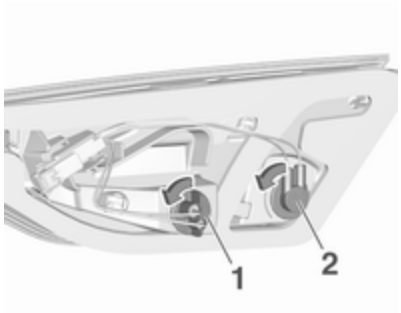

4. Drej pærefatningen mod uret, og tag den ud af lampeenheden.

   Tågebaglygte (**1**)

   Baklygtepære (**2**)

5. Løsn pæren fra pærefatningen, og udskift pæren.

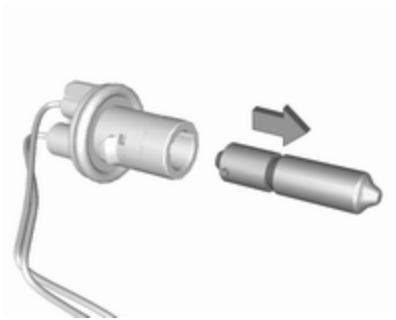

Tågebaglygte

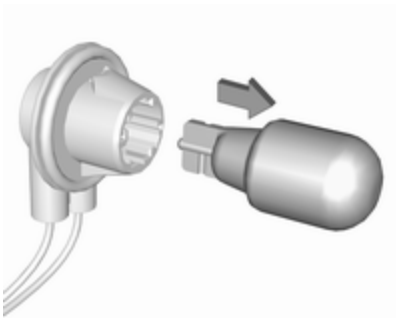

   Baklygtepære

6. Sæt pærefatningen ind i baglygteenheden. Montér lygteenheden på bagklappen, og spænd skruen indefra. Sæt afdækningen på.

Sports Tourer, Country Tourer

Lygteenhed i karrosseriet

1. Åbn dækslerne med en skruetrækker. Udskru og afmonter begge skruer.

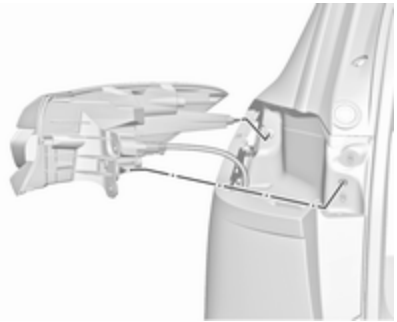

2. Træk forsigtigt baglygteenheden ud af fordybningen og fjern den. Kontroller at ledningsstyret bliver siddende.

3. Drej blinklyspærens fatning mod uret, og tag den ud af lygteenheden.

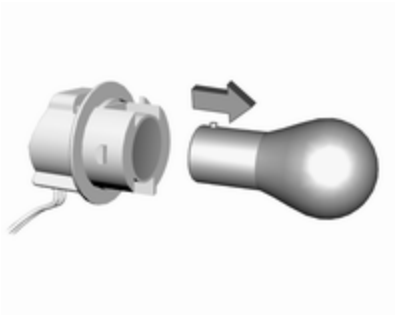

4. Løsn pæren fra pærefatningen, og udskift blinklysets pære.
5. Fastgør pærefatningen i lygteenheden.
6. Fastgør lygteenheden på karrosseriet og tilspænd skruerne. Luk dækslerne.

Lygteenhed i bagklappen

1. Frigør dækslet i bagklappen, og fjern det.

2. Skru plasticmøtrikken ud med håndkraft.

3. Træk forsigtigt baglygteenheden ud af fordybningerne og fjern. Kontroller at ledningsstyret bliver siddende.

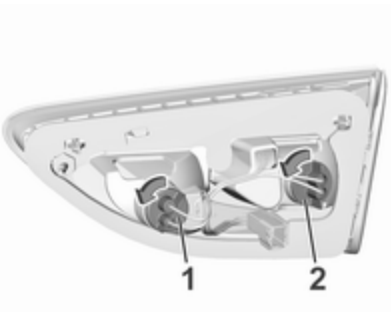

4. Drej pærefatningen mod uret, og tag den ud af lampeenheden.

   Tågebaglygte (**1**)

   Baklygtepære (**2**)

5. Løsn pæren fra pærefatningen, og udskift pæren.

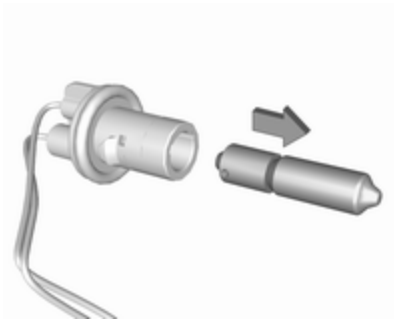

Tågebaglygte

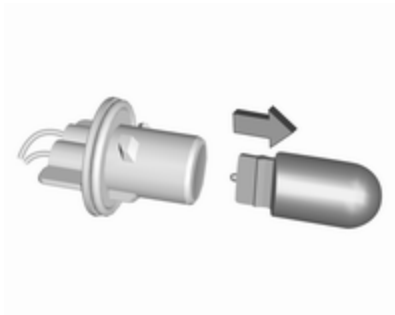

Baklygtepære

6. Sæt pærefatningen ind i baglygteenheden. Montér lygteenheden på bagklappen, og spænd skruen indefra. Sæt afdækningen på.

Sideblink

Afmonter lampehuset for at udskifte pæren:

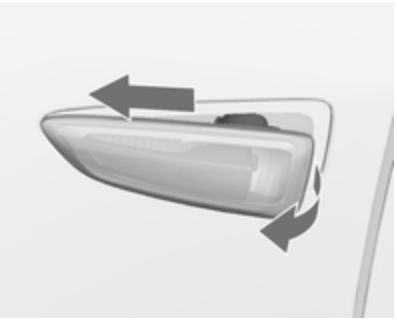

1. Skyd pæren til venstre, og tag den ud med højre ende.

2. Drej fatningen mod uret, og fjern den fra huset.

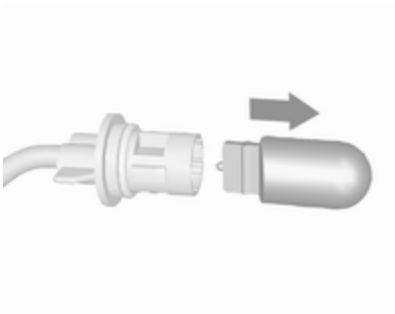

3. Tag pæren ud af fatningen, og udskift den.
4. Isæt fatningen, og drej den med uret.
5. Før pærens venstre ende ind, skyd den mod venstre og før højre ende ind.

Nummerpladelys

Nummerpladelyset er udformet som lysdioder og kan ikke udskiftes. Hvis lysdioderne er defekte, skal de udskiftes på et værksted.

Kabinelys

Kabinelys, læselamper

Få pærerne udskiftet af et værksted.

Lampe i bagagerum

Få pærerne udskiftet af et værksted.

Instrumentlys

Få pærerne udskiftet af et værksted.

Elektrisk system

Sikringer

Den nye sikring skal være i overensstemmelse med de oplysninger, der står på den defekte sikring.

Der er tre sikringsbokse i bilen:

- motorrum
- instrumentpanel

Inden man udskifter en sikring, skal der slukkes for den pågældende kontakt, og tændingen afbrydes.

En defekt sikring kendes på den overbrændte smeltetråd.

Forsigtig
Sikringen må ikke udskiftes, før årsagen til fejlen er afhjulpet.

Nogle funktioner er sikret med flere sikringer.

Der kan være isat sikringer, selv om der ingen funktion er forbundet med dem.

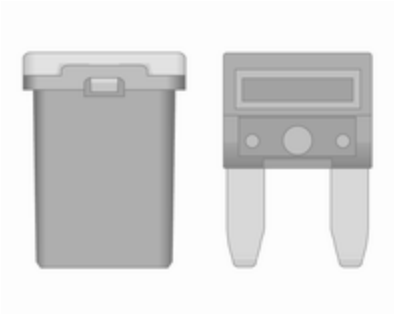

Sikringstang

Der sidder en sikringstang i sikringsboksen i motorrummet.

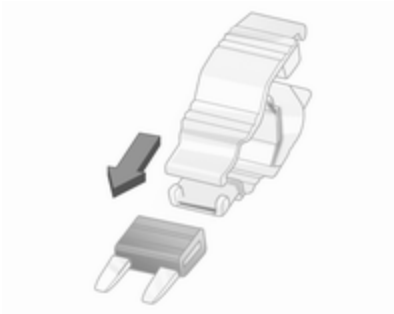

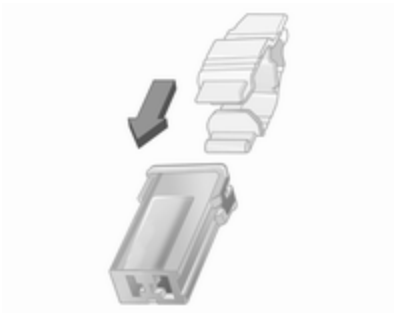

Sæt sikringstangen på sikringen oppefra eller fra siden, alt efter sikringstypen, og træk sikringen ud.

Sikringsboks i motorrum

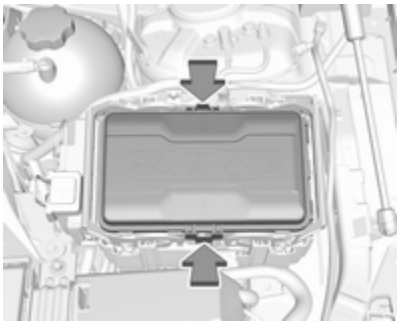

Sikringsboksen er forrest i venstre side af motorrummet.

Frigør dækslet, og tag det af.

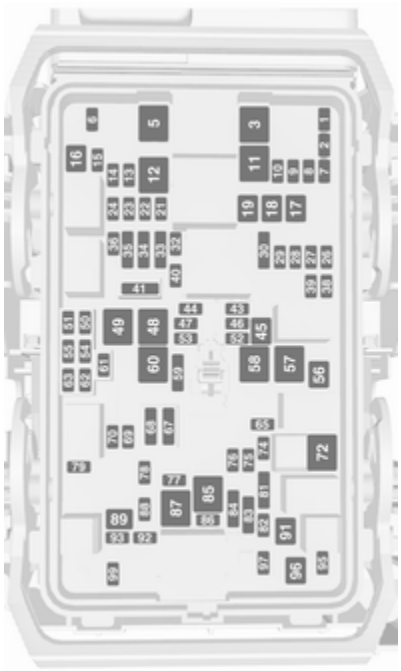

Nr.	Strømkreds
1	–
2	–
3	ABS
4	–
5	–
6	Bagklap
7	Tågeforlygter
8	Hukommelsesmodul
9	El-opvarmet forrude
10	Sæde, lændestøtte
11	DC/DC-batteri
12	El-bagrude
13	El-opvarmet spejl
14	–
15	–
16	Forrudevisker
17	El-betjent sæde, passager

Nr.	Strømkreds
18	Solafskærmning
19	El-betjent sæde, fører
20	–
21	Soltag
22	Bagrudevisker/airbag
23	Adaptive Forward Lighting (AFL)
24	–
25	–
26	Gearkassestyreenhed
27	Tænding/instrumentpanel
28	–
29	Bakkamera/ventilationsspjæld
30	Fejlkontrollampe/anhænger
31	–
32	Kamera
33	Sædevarme foran
34	Sædevarme bag

Nr.	Strømkreds
35	Dæmpning/firehjulstræk
36	Brændstofsystem
37	–
38	–
39	–
40	Ratlås
41	–
42	–
43	Opvarmet rat
44	Lyslængderegulering
45	–
46	Motorstyreenhed
47	–
48	DC/DC-omformer/ventilations-spjæld/E-Boost
49	Styremodul for bagdør
50	–
51	–

Nr.	Strømkreds
52	–
53	–
54	–
55	–
56	Starter
57	–
58	–
59	Venstre forlygte (LED)
60	Køleblæser
61	–
62	–
63	–
64	–
65	Klimastyring
66	–
67	–
68	–

Nr.	Strømkreds
69	Højre fjernlys (halogen)/højre forlygte (LED)
70	Venstre fjernlys (halogen)
71	–
72	Starter
73	–
74	Gearkassestyreenhed
75	Motorstyreenhed
76	Udstødningsreduktionsystem
77	–
78	Horn
79	Sprinklersystem
80	–
81	Motorstyreenhed
82	–
83	Tændspole
84	Tændspole
85	Drivaggregat

Nr.	Strømkreds
86	–
87	Dieselolieopvarmning
88	Luftspjæld
89	–
90	-
91	-
92	Efterkogningspumpe
93	Elektronisk nøglesystem
94	–
95	Kølervæskepumpe
96	Dieselolieopvarmning
97	–
98	–
99	Kølervæskepumpe

Når de defekte sikringer er skiftet, lukkes sikringsboksens låg, og der trykkes, indtil det går i hak.

Hvis sikringsboksens låg ikke er lukket korrekt, kan der opstå fejl.

Sikringsboks i instrumentpanel

I venstrestyrede biler er sikringsboksen placeret bag et dæksel i instrumentpanelet.

Løsn dækslet på siden, og tag det af.

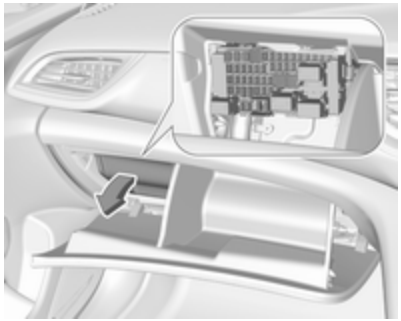

I højrestyrede biler sidder sikringsboksen bag et dæksel i handskerummet. Åbn handskerummet og tag dækslet af.

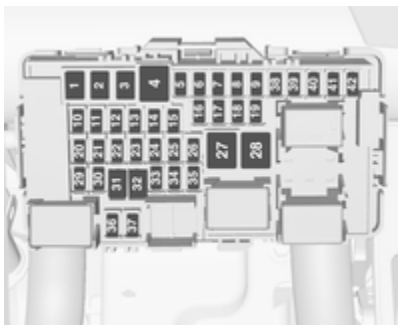

Nr.	Strømkreds
1	Venstre el-siderude
2	Højre el-siderude
3	Karrosseristyreenhed
4	Klimaanlægsblæser
5	Karrosseristyreenhed
6	Bestemmelser for anhænger
7	Bagsæde, elektrisk indfældning
8	Karrosseristyreenhed
9	Motorstyreenhed
10	Head-up-display
11	NO_x reduktion/rørvarmelegeme
12	NO_x reduktion/sodsensor
13	UREA-modul
14	Opvarmet rat
15	Gearkassestyreenhed
16	Forstærker
17	Alarm

Nr.	Strømkreds
18	Karrosseristyreenhed
19	UREA-modul
20	Karrosseristyreenhed
21	Karrosseristyreenhed
22	Karrosseristyreenhed
23	Elektrisk ratlås
24	Airbag
25	Diagnosestik
26	Stikdåse i bagagerum
27	EBCM-ventil
28	Politibestemmelser
29	–
30	–
31	Kontakter på rattet
32	Tændingskontakt
33	Klimastyring
34	Midterste gatewaymodul

Nr.	Strømkreds
35	AUX/USB-stik
36	Trådløs oplader
37	Bagrudevisker
38	Onstar
39	Display
40	Parkeringspilot
41	Konsol over hovedet
42	Radio

Bilens værktøj

Værktøj

Biler med reservehjul

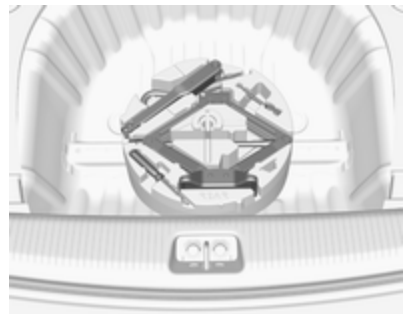

Donkraften med hjulnøgle, værktøjet, en forlængerbolt til fastgørelse af et ødelagt hjul og bugseringskrogen er anbragt i en værktøjskasse under reservehjulet i lastrummet. Reservehjul ⇨ 270.

Biler uden reservehjul

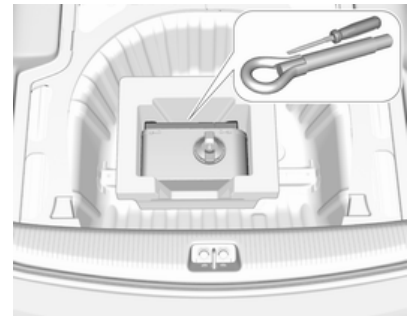

Skruetrækkeren og bugseringskrogen findes i en kasse under gulvafdækningen i lastrummet.

Lappesæt ⇨ 264.

Biler med højttalersystem

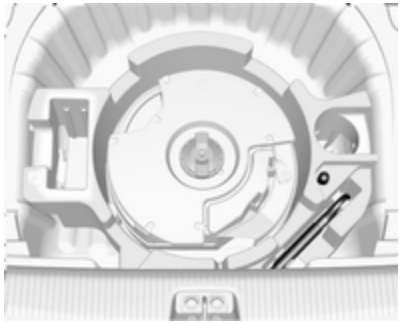

Skruetrækkeren og bugseringskrogen findes under gulvafdækningen i lastrummet, ved siden af den runde højttalersystemkomponent.

Lappesæt ⇨ 264.

Hjul og dæk

Dækkenes og fælgenes tilstand

Kør langsomt over kanter, helst i ret vinkel. Kørsel ind over skarpe kanter kan føre til dæk- og fælgskader. Sørg for at dækket ikke klemmes mod kantstenen ved parkering.

Undersøg dækkene for skader med jævne mellemrum. I tilfælde af skader eller usædvanligt slid skal De søge hjælp på et værksted.

Vinterdæk

Vinterdæk forbedrer sikkerheden ved temperaturer under 7 °C og bør derfor monteres på alle hjul.

Anbring hastighedsmærkaten i førerens synsfelt i overensstemmelse med det respektive lands forskrifter.

Alle dækstørrelser er tilladt som vinterdæk ⇨ 295.

Dækmærkning

Fx **215/60 R 16 95 V**

215 : dækbredde i mm
60 : tværsnitsforhold (forhold mellem dækkets højde og bredde) i %
R : bæltetype: Radial
RF : konstruktionstype: RunFlat
16 : fælgdiameter i tommer
95 : kodetal for bæreevne f.eks.: 95 svarer til 690 kg
V : kodebogstav for hastighedsgrænse

Kodebogstav for hastighedsgrænse:

Q : op til 160 km/t
S : op til 180 km/t
T : op til 190 km/t
H : op til 210 km/t
V : op til 240 km/t
W : op til 270 km/t

Vælg et dæk, der egner sig til bilens maksimumshastighed.

Tophastigheden kan opnås ved egenvægt med fører (75 kg) plus 125 kg nyttelast. Ekstraudstyr kan reducere bilens tophastighed.

Ydeevne ⇨ 288.

Dæk med foreskrevet omløbsretning

Dæk med foreskrevet omløbsretning bør monteres, så de roterer i den rigtige retning. Den korrekte omløbsretning vises ved hjælp af et symbol (f.eks. en pil) på dækkets side.

Dæktryk

Dæktrykket skal kontrolleres mindst hver 14. dag og inden længere ture. Dækkene skal være kolde. Glem ikke reservehjulet. Det gælder også ved biler med overvågningssystem for dæktrykket.

Dæktryk ⇨ 295.

Dæktrykmærkaten på rammen af venstre fordør viser de originale dæk og de tilsvarende dæktryk.

Dæktrykangivelserne gælder for kolde dæk. De gælder for både sommer- og vinterdæk.

Reservedækket skal altid pumpes op til det dæktryk, der gælder for fuld last.

ECO-dæktrykket anvendes for at opnå et så lavt brændstofforbrug som muligt.

Sørg for, at indstillingen for dækbelastning passer til det aktuelle dæktryk. Dækbelastning ⇨ 260.

For lavt eller for højt dæktryk øger dækslitagen og påvirker sikkerhed, køreegenskaber, kørselskomfort og brændstoføkonomi.

Dæktrykkene varierer afhængigt af forskellige muligheder. Den korrekte dæktryksværdi finder du ved at følge proceduren herunder:

1. Find drivaksel- og karrosseristil.
2. Find motorens id-kode. Motordata ⇨ 287.
3. Se de respektive dæk.

Dæktryktabellerne viser alle mulige dækkombinationer ⇨ 295.

De dæk, der er godkendt til din bil, fremgår af EØF-overensstemmelseserklæringen, der følger med bilen, eller andre nationale registreringsdokumenter.

Føreren er ansvarlig for korrekt indstilling af dæktryk.

⚠ Advarsel

For lidt luft kan føre til stærk opvarmning af dækkene. Dette kan resultere i indre beskadigelser, som viser sig under store hastigheder, ved at slidbanen løsner sig, og dækket punkterer.

⚠Advarsel

For specifikke dæk kan det anbefalede dæktryk i dæktryktabellen overstige det maksimale dæktryk, der er angivet på dækket. Dæktrykket må aldrig være højere end det maksimale dæktryk, der er angivet på dækket.

Efter justering af dæktrykket skal du vælge den relevante indstilling for dækbelastning på siden **Dækbelastning** i førerinformationscentret ⇨ 109.

Temperaturafhængighed

Dæktrykket afhænger af dækkets temperatur. Under kørsel stiger dæktemperatur og -tryk. De dæktryk, der fremgår af dækmærkaten og dæktrykdiagrammet, gælder for kolde dæk, dvs. ved 20 °C.

Dæktrykket stiger med næsten 10 kPa ved en temperaturstigning på 10 °C. Der skal tages højde for dette, hvis varme dæk kontrolleres.

Dæktrykket, der vises i førerinformationscentret, er det faktiske dæktryk. Et afkølet dæk vil vise en lavere værdi, hvilket ikke er tegn på en utæthed.

Dæktrykovervågning

Systemet overvåger dæktrykket på alle fire hjul en gang i minuttet, når bilens hastighed overstiger en vis grænse.

Forsigtig

Dæktrykovervågningssystemet advarer kun om lavt dæktryk og erstatter ikke førerens almindelige dækvedligeholdelse.

Alle hjul skal være forsynet med trykfølere, og alle dæk skal have det foreskrevne dæktryk.

Bemærkninger
I lande hvor dæktrykovervågningssystemet er lovpligtigt vil brug af hjul uden tryksensorer medføre, at bilens kørselsgodkendelse er ugyldig.

Vælg siden **Dæktryksovervågning** i menuen **Info** i førerinformationscenteret ⇨ 109.

Systemets status og trykadvarsler vises i form af en meddelelse, der angiver det tilsvarende hjul i førerinformationscentret.

Systemet tager højde for dækkenes temperatur og indstillingen af dækbelastning i forbindelse med advarslerne.

Indstilling af dækbelastning, se herunder i dette afsnit.

Temperaturafhængighed ⇨ 259.

Et registreret lavt dæktryk vises med kontrollampen (!) ⇨ 106.

Hvis (!) tænder, skal du stoppe så hurtigt som muligt og pumpe dækkene op som anbefalet ⇨ 295.

Sørg for, at bilens læsningsstatus svarer til det valgte dæktryk. Status for bilens belastning, se herunder i dette afsnit.

Efter oppumpning kan det være nødvendigt at køre et stykke vej for at opdatere dæktrykværdierne i førerinformationscentret. I løbet af dette tidsrum kan (!) blive ved med at lyse.

Hvis (!) tænder ved lavere temperaturer og slukker efter et stykke tids kørsel, kan dette være tegn på, at dæktrykket begynder at blive for lavt. Dæktrykket kontrolleres.

Fejlmeddelelser ⇨ 121.

Montér kun hjul med dæktrykfølere, i modsat fald vil dæktrykket ikke blive vist, og (!) lyser konstant.

Et reservehjul eller et nødhjul er ikke udstyret med trykføler. Dæktrykovervågningen fungerer ikke for sådanne hjul. Kontrollampen (!) tænder. Systemet forbliver i funktion for de øvrige tre hjul.

Brug af flydende lappesæt kan påvirke systemets funktion. Der kan bruges fabriksgodkendte reparationssæt.

Ved brug af elektroniske enheder eller i nærheden af faciliteter, der anvender lignende bølgefrekvenser, risikerer man, at dæktrykovervågningssystemet forstyrres.

Hver gang dækkene skiftes skal dæktrykovervågningssystemet afmonteres og efterses. For den påskruede følers vedkommende udskiftes ventilkeglen og tætningsringen, for den påklipsede følers vedkommende udskiftes hele ventilstammen.

Brug kun originale ventilhætter i plast til at beskytte ventilen ved en eventuel skade.

Forsigtig

Brug ikke metalventilhætter, da de medfører oxidering og skader på ventilerne.

Bilens laststatus

Dæktrykket tilpasses efter belastningstilstanden ifølge dæktryksmærkaten eller dæktryksdiagrammet ⇨ 295. Vælg den relevante indstilling på siden **Dækbelastning** i menuen **Indstillinger** i førerinformationscenteret ⇨ 109. Denne indstilling bestemmer referencetrykket for dæktrykadvarslerne.

Afhængigt af displayet kan menuen **Dækbelastning** kun åbnes, når bilen holder stille, og parkeringsbremsen er trukket. På køretøjer med automatisk gearkasse skal gearvælgeren være i **P**.

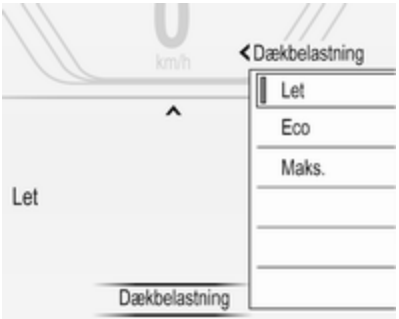

Vælg:

- **Let** for komfortdæktryk med op til 3 personer.
- **Eco** for Eco-dæktryk med op til 3 personer.
- **Maks.** med fuld last.

Autoindlæringsfunktion

Efter hjulskift eller ombytning af hjulplacering skal bilen holde stille i ca. 20 minutter, før systemet foretager en ny beregning. Følgende kodningsprocedure tager op til 10 minutter under kørsel i hastighedsintervallet 40 til 100 km/t. Undgå at køre uden for dette hastighedsinterval i længere tid.

Kør så vidt muligt på en landevej eller lignende, som giver mulighed for kontinuerlig kørsel. Under kodningsproceduren kan – – vises, eller trykværdier kan skifte i førerinformationscentret.

Hvis der opstår problemer under kodningsproceduren, vises en fejlmeddelelse i førerinformationscentret. (!) blinker i 60 sekunder og lyser derefter konstant.

Hvis det sker, skal kodningsproceduren gentages. Lad bilen holde stille i ca. 20 minutter, og kør derefter igen i 10 minutter som beskrevet ovenfor.

Mønsterdybde

Kontroller mønsterdybden regelmæssigt.

Af sikkerhedsgrunde bør dækkene udskiftes, når mønsterdybden er 2-3 mm (vinterdæk 4 mm).

Af sikkerhedsmæssige grunde anbefales det, at dækkenes mønsterdybde på én aksel ikke må variere mere end 2 mm.

Den lovmæssige mindste mønsterdybde (1,6 mm) er nået, når mønstret er slidt ned til en af slidindikatorerne (TWI). Deres placering er markeret på dæksiden.

Er slitagen større foran end bagtil, skal der med jævne mellemrum byttes om på forhjul og baghjul. Kontroller, at dækkenes rotationsretning forbliver den samme.

Dæk ældes, også selv om de ikke bruges. Vi anbefaler at skifte dæk efter 6 år.

Ændring af dæk- og hjulstørrelse

Anvendes andre dækstørrelser end fabriksmonterede dæk, skal speedometeret og det nominelle dæktryk eventuelt omprogrammeres, og der skal eventuelt foretages ændringer på bilen.

Efter skift til en anden dækstørrelse skal dæktrykmærkaten udskiftes, og overvågningssystemet for dæktryktab skal initialiseres igen. ⇨ 260

⚠ Advarsel

Brug af ikke-egnede dæk eller hjul kan føre til ulykker og vil medføre, at bilens kørselsgodkendelse er ugyldig.

Hjulkapsler

Brug fabriksgodkendte hjulkapsler og dæk til den pågældende bil, der opfylder alle krav til den pågældende fælg-/dækkombination.

Hvis der anvendes hjulkapsler og dæk, der ikke er fabriksgodkendt, må dækkene ikke have en fælgbeskyttelsesvulst.

Hjulkapsler må ikke påvirke kølingen af bremserne.

⚠ Advarsel

Anvendelse af ikke-egnede dæk eller hjulkapsler kan føre til pludseligt lufttab og dermed til ulykker.

Biler med stålhjul: Ved brug af låsbare hjulmøtrikker må der ikke monteres hjulkapsler.

Snekæder

Der må kun bruges snekæder på forhjulene.

Brug altid finmaskede kæder, som ikke er mere end 10 mm større end slidbanen og de indvendige sider (inkl. kædelås).

⚠ Advarsel

Beskadigelser kan medføre risiko for punktering.

Der må kun monteres snekæder på dækstørrelserne 215/60 R16, 215/55 R17, 225/55 R17 og 235/45 R18.

Nødhjul

Det er ikke tilladt at bruge snekæder på nødhjulet.

Lappesæt

Mindre skader på slidbane kan udbedres med lappesættet.

Fjern ikke fremmedlegemer fra dækkene.

Dækskader, som er større end 4 mm, eller som sidder i dæksiden, kan ikke repareres med lappesættet.

⚠Advarsel

Kør ikke hurtigere end 80 km/t.

Må ikke bruges i en længere periode.

Styring og håndtering kan blive påvirket.

Der fås to typer lappesæt:

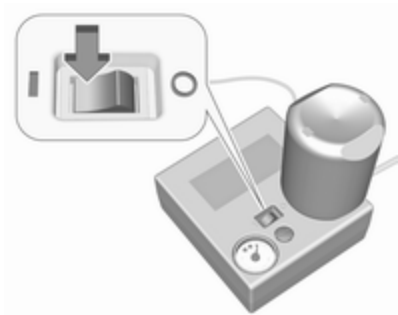

- **Type 1** angivet med on/off-knappen øverst på kompressoren.

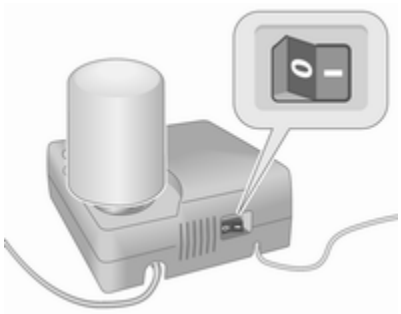

- **Type 2** angivet med on/off-knappen på siden af kompressoren.

Hvis bilen er punkteret:

Træk parkeringsbremsen, sæt bilen i første gear eller bakgear resp. **P**.

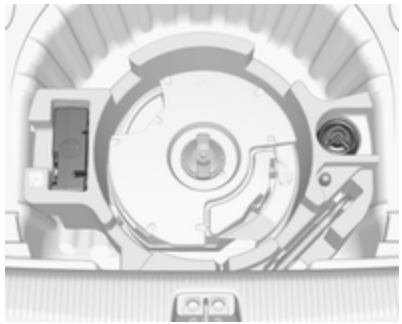

På biler med højttalersystem opbevares lappesættet sammen med værktøjet.

På andre versioner opbevares lappesættet i en taske.

Løsn skruen, og tag tasken ud.

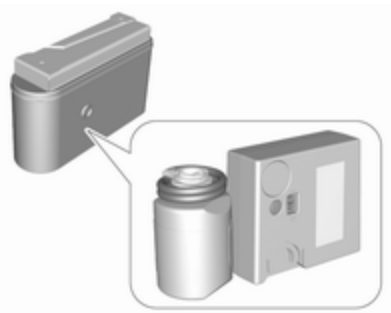

Tag flasken med tætningsmiddel og kompressoren ud af kassen.

1. Tag ledningerne og luftslangen ud af rummene i undersiden af kompressoren.

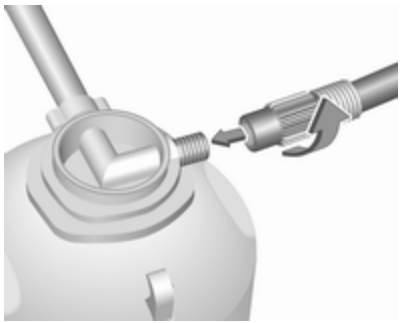

2. **Type 1:** skru kompressorens luftslange på forbindelsen på flasken med tætningsmiddel, og sæt flasken med tætningsmiddel ind i holderen på kompressoren.

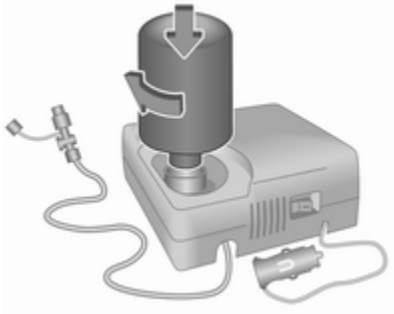

Type 2: løsn skrueproppen på kompressoren og på flasken med tætningsmiddel. Skru flasken på kompressoren uden at fjerne stanniolpapiret fra flasken.

3. Placer kompressoren tæt ved hjulet, så flasken med tætningsmiddel er opret.
4. Drej ventilhætten på det defekte dæk af.

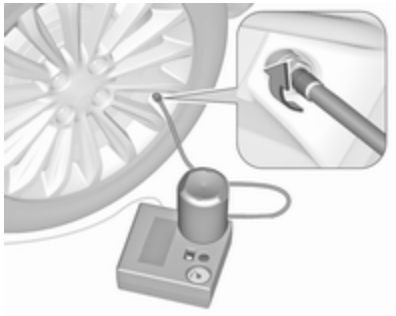

5. **Type 1:** skru fyldeslangen på dækventilen.

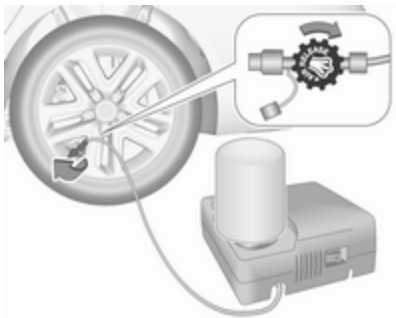

Type 2: fjern beskyttelseshætten fra påfyldningsslangen, og skru påfyldningsslangen på dækventilen. Luftventilen skal være lukket (drej med uret).

6. Kontakten på kompressoren skal være i stilling **O**.
7. Sæt stikket fra kompressorens i stikkontakten eller i en lighterfatning.

   For at undgå at batteriet aflades, anbefaler vi at lade motoren gå.

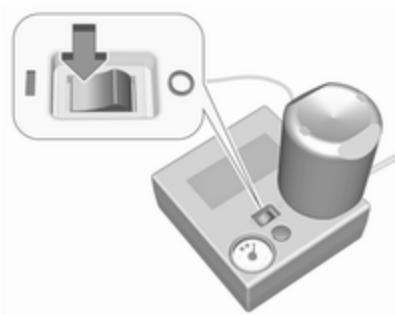

8. Sæt vippekontakten på kompressoren i stilling **I**. Der fyldes tætningsmiddel i dækket.
9. Kompressorens trykmåler angiver op til 6 bar, mens tætningsmiddelflasken tømmes (ca. 30 sekunder). Derefter begynder trykket at falde.
10. Hele flaskens indhold af tætningsmiddel pumpes ind i dækket. Derefter fyldes dækket med luft.
11. Det foreskrevne dæktryk skal nås i løbet af 10 minutter. Dæktryk ⇨ 295. Når det korrekte tryk er nået, skal kompressoren slukkes.

    Kompressoren må ikke køre i mere end 10 minutter ad gangen.

    Type 1: hvis dæktrykket ikke nås inden 10 minutter, skal lappesættet afmonteres. Hjulene drejes én omgang ved at flytte bilen et kort stykke. Monter lappesættet igen og fortsæt påfyldningen i 10 minutter. Kontrollér dæktrykket igen. Nås det foreskrevne dæktryk fortsat ikke, er dækket for beskadiget. Søg hjælp på et værksted.

Hvis dæktrykket opnås inden for 10 minutter, skal der rettes til det foreskrevne dæktryk ved hjælp af kompressoren. Forøg eller formindsk dæktrykket med knappen over trykindikatoren.

Type 2: fjern lappesættet, og kør med det samme op til 10 km, dog højst i 10 minutter. Kontrollér dæktrykket igen. Hvis dæktrykket ikke er korrekt, skal lappesættet tilsluttes igen. Fortsæt påfyldningsproceduren i 10 minutter. Nås det foreskrevne dæktryk fortsat ikke, er dækket for beskadiget. Søg hjælp på et værksted.

Hvis dæktrykket opnås, skal der rettes til det foreskrevne dæktryk ved hjælp af kompressoren. Forøg eller formindsk dæktrykket ved at åbne luftventilen (drej mod uret) ved luftpåfyldningsslangen.

12. Afmonter lappesættet.

    Type 1: tryk på stopgrebet på holderen for at tage flasken med tætningsmiddel ud. Skru luftslangen til dækket på det ledige udtag på flasken med tætningsmiddel. Således undgås det, at tætningsmidlet løber ud.

    Type 2: flasken med tætningsmiddel kan ikke tages af kompressoren. Flasken med tætningsmiddel skal udskiftes på et værksted.

13. Læg lappesættet på plads i lastrummet.
14. Tætningsmiddel, som er trængt ud, fjernes med en klud.
15. Anbring mærkaten fra flasken med tætningsmiddel med den tilladte maksimale hastighed i førerens synsfelt.
16. Fortsæt kørslen med det samme, så tætningsmidlet kan fordele sig jævnt i dækket. Stands efter at have kørt ca. 10 km (senest efter 10 minutter), og kontroller dæktrykket. Skru kompressorens luftslange direkte på dækventilen.

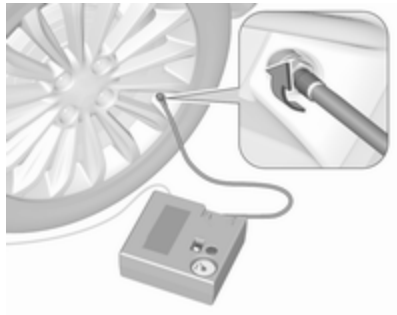

    Hvis dæktrykket er over 1,3 bar, korrigeres det til den foreskrevne værdi. Gentag proceduren, indtil der ikke længere forekommer tryktab.

    Hvis dæktrykket er faldet til under 1,3 bar, må bilen ikke længere benyttes. Søg hjælp på et værksted.

17. Læg lappesættet på plads i kassen.
18. Fastgør kassen med skruen.

Bemærkninger
Kørselsegenskaberne påvirkes stærkt af det reparerede dæk. Derfor skal dækket udskiftes.

I tilfælde af usædvanlige lyde eller overophedning af kompressoren skal den holdes slukket i mindst 30 minutter.

Den indbyggede sikkerhedsventil åbner, når trykket når 7 bar.

Bemærk sættets udløbsdato. Derefter er tætningsevnen ikke længere sikret. Se holdbarhedsangivelserne på flasken.

Udskift den brugte tætningsmiddelflaske. Flasken bortskaffes i henhold til gældende retsforskrifter.

Kompressoren og tætningsmidlet kan anvendes ved temperaturer ned til ca. -30 °C.

De medfølgende adaptere kan anvendes til oppumpning af andre ting som f.eks. bolde, luftmadrasser, gummibåde. De sidder på undersiden af kompressoren. De tages ud ved at skrue kompressorens luftslange på og tage adapteren ud.

Hjulskift

I stedet for reservehjul kan bilen være forsynet med et lappesæt ⇨ 264.

Træf følgende forberedelser og følg nedennævnte anvisninger:

- Parker bilen på et vandret, jævnt og skridsikkert underlag. Ret forhjulene ligeud.
- Træk parkeringsbremsen, sæt bilen i første gear eller bakgear resp. **P**.
- Tag reservehjulet ud ⇨ 270.
- Udskift aldrig flere hjul ad gangen.
- Donkraften må kun bruges ved hjulskift ved punktering, ikke til skift mellem sommer- og vinterdæk.
- Donkraften er vedligeholdelsesfri.
- Er underlaget blødt, skal der anbringes et stabilt underlag under donkraften (maks. 1 cm tykt).
- Tag tunge genstande ud af bilen, før den løftes med en donkraft.
- Personer eller dyr må ikke opholde sig i den løftede bil.
- Kryb ikke ind under den løftede bil.
- Start ikke bilen, mens den er løftet.
- Rens hjulmøtrikker og bolte med en ren klud, før hjulet monteres.

⚠ Advarsel

Smør ikke hjulbolt, hjulmøtrik og hjulmøtrikkens konus.

1. Frigør hjulmøtrikkernes hætter med en skruetrækker og tag dem af.

   Stålhjul med navkapsel: Træk hjulkapslen af.

   Letmetalfælge: Frigør hjulmøtrikkernes hætter med en skruetrækker og tag dem af. For at beskytte fælgen lægges en blød klud mellem skruetrækker og letmetalfælg.

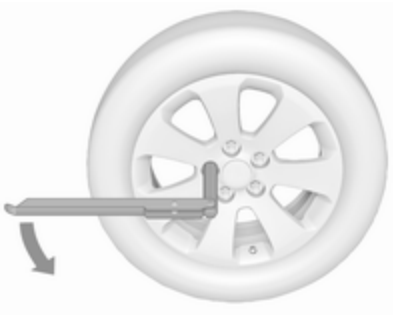

2. Klap hjulnøglen ud og kontroller at den sidder korrekt, løsn derpå alle hjulmøtrikkerne en halv omdrejning.

   Hjulene kan være beskyttet af låsehjulmøtrikker. Disse specielle møtrikker løsnes ved først at sætte adapteren til låsehjulmøtrikkerne på møtrikken, inden hjulnøglen monteres. Adapteren er placeret i handskerummet.

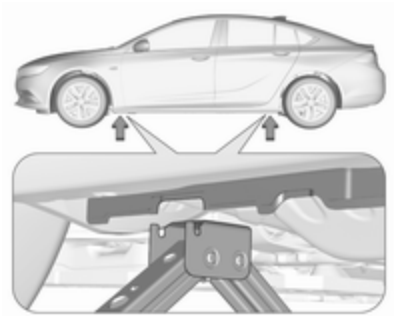

3. Sørg for, at donkraften er korrekt placeret under bilens relevante løftepunkt.

   Visse modeller har karmpaneler med afdækkede donkraftløftepunkter: træk først afdækningen ud af det respektive løftepunkt.

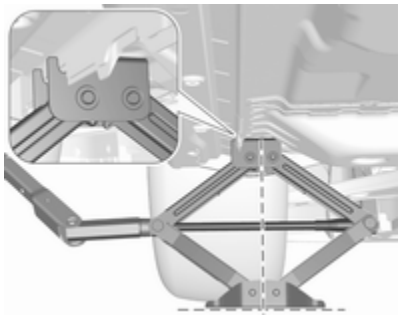

4. Indstil donkraften i den ønskede højde. Anbring den direkte under løftepunktet på en måde, så den ikke kan glide.

Sæt hjulnøglen fast, kontroller at donkraften står lodret og drej hjulnøglen, indtil hjulet er frit af underlaget.

5. Skru hjulmøtrikkerne af.
6. Skift hjulet. Reservehjul ⇨ 270.
7. Skru hjulmøtrikkerne på.
8. Sænk bilen.
9. Monter hjulnøglen og kontroller, at den sidder forsvarligt, og spænd alle møtrikkerne på kryds. Tilspændingsmomentet er 125 Nm.
10. Sørg for at ventilhullet i hjulkapslen flugter med dækventilen inden montering.

    Sæt hjulmøtrikkernes hætter på.
11. Monter dækslet til bilens løftepunkt.
12. Det udskiftede hjul ⇨ 270, bilens værktøj ⇨ 257 og adapteren til de låsbare hjulmøtrikker ⇨ 69 lægges på plads og fastgøres.
13. Kontroller dæktrykket på det nymonterede hjul. Få hjulmøtrikkernes tilspændingsmoment kontrolleret så hurtigt som muligt.

Få det defekte dæk udskiftet eller repareret så hurtigt som muligt.

Donkraftposition til løfteplatform

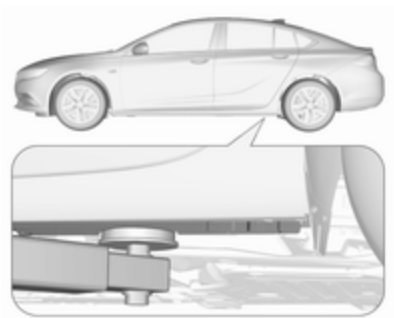

Bageste arms placering af løfteplatformen centreret under det relevante løftepunkt på bilen.

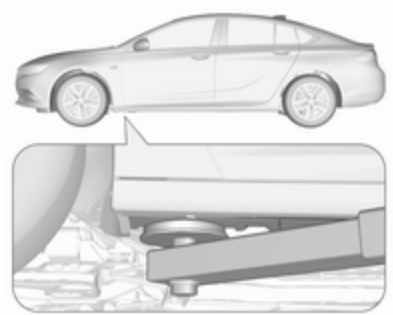

Forreste arms placering af løfteplatformen centreret under det relevante løftepunkt på bilen.

Reservehjul

I stedet for reservehjul kan bilen være forsynet med et lappesæt.

Hvis der monteres et reservehjul, der er anderledes end de øvrige hjul, klassificeres det muligvis som et nødhjul, og de tilsvarende hastighedsgrænser gælder, selvom dette ikke angives på nogen etiket. Indhent

assistance af et værksted for at fastslå, hvilken hastighedsgrænse der gælder.

Reservehjulet har en stålfælg.

Forsigtig

Ved brug af reservehjulet kan køreegenskaberne ændre sig, når det er mindre end de øvrige hjul, eller når der også er monteret vinterdæk. Få det defekte dæk udskiftet så hurtigt som muligt.

Reservehjulet ligger i lastrummet under bundbelægningen.

For at fjerne:

1. Åbn afdækningen i gulvet.
2. Reservehjulet fastgøres med en vingemøtrik. Drej vingemøtrikken mod uret, og fjern reservehjulet.

   Under reservehjulet er der en kasse med bilens værktøj.
3. Når der efter et hjulskift ikke anbringes et hjul i reservehjulsfordybningen, skal værktøjskassen sikres ved at dreje vingemørikken tilbage og lukke gulvafdækningen.
4. Efter hjulskift tilbage til hjul i fuldstørrelse, anbring reservehjulet med den udvendige side opad i hjulbrønden og fastgør med vingemøtrikken.

Placering af det udskiftede hjul i fuld størrelse i reservehjulsfordybningen

Fastgør et beskadiget hjul i fuld størrelse, der vender opad, med vingemøtrikken i reservehjulet, efter at have monteret en forlængerbolt på gevindbolten. Forlængerbolten ligger sammen med værktøjssættet ⇨ 257.

For at fastgøre hjulet:

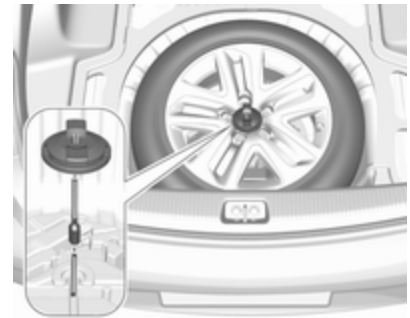

1. Anbring forlængerbolten på gevindbolten.
2. Opbevar det beskadigede hjul med den udvendige side opad i reservehjulsrummet, og fastgør det ved at dreje vingemøtrikken med uret på forlængerbolten.

⚠Advarsel

Opbevaring af en donkraft, et hjul eller andet udstyr i lastrummet kan forårsage personskader, hvis de

ikke er forsvarligt fastspændt. Ved et pludseligt stop eller et sammenstød kan løst udstyr ramme en person.

Opbevar altid hjul, donkraft og værktøj det oprindelige opbevaringssted, og fastgør dem.

Nødhjul

Forsigtig

Ved brug af reservehjulet kan køreegenskaberne ændre sig, når det er mindre end de øvrige hjul, eller når der også er monteret vinterdæk. Få det defekte dæk udskiftet så hurtigt som muligt.

Monter kun ét nødhjul. Kør ikke hurtigere end 80 km/t. Kør langsomt i sving. Kør kun midlertidigt på nødhjulet.

Hvis bilen får et punkteret dæk bagtil, mens et andet køretøj trækkes, skal nødhjulet monteres foran og det normale dæk bagtil.

Snekæder ⇨ 263.

Reservehjul med dæk med omløbsretning

Monter dæk med omløbsretning så de ruller i køreretningen. Omløbsretningen vises ved hjælp af et symbol (f.eks. en pil) på dækkets side.

Hvis hjulene monteres modsat rotationsretningen:

- Køreegenskaberne kan ændre sig. Få det defekte dæk udskiftet eller repareret så hurtigt som muligt og monter det i stedet for reservehjulet.
- Kør specielt forsigtigt når det regner eller sner.

Starthjælp

Brug ikke hurtiglader til at starte.

Hvis bilbatteriet er afladet, kan bilen startes ved hjælp af startkabler og et bilbatteri fra en anden bil.

⚠ Advarsel

Der skal udvises stor forsigtighed ved start med startkabler. Afvigelser fra følgende instruktioner kan medføre skader på personer og materiel ved, at batterierne eksploderer, samt til beskadigelse af de elektriske systemer i begge biler.

⚠ Advarsel

Undgå batterikontakt med øjne, hud, tøj og lakerede overflader. Væsken indeholder svovlsyre, som kan forårsage personskader og materielle skader ved direkte kontakt.

- Undgå elektriske gnister eller åben ild i nærheden af bilbatteriet.
- Et fladt bilbatteri kan fryse allerede ved en temperatur på 0 °C. Et frosset batteri skal tøs op, før startkablerne tilsluttes.
- Ved håndtering af batteriet bør der bruges beskyttelsesbriller og beskyttelsesbeklædning.
- Brug et starthjælpsbatteri med samme spænding (12 volt). Dets kapacitet (Ah) må ikke ligge væsentligt under kapaciteten for det afladede bilbatteri.
- Benyt startkabler med isolerede polklemmer og et tværsnit på mindst 16 mm^2. I biler med dieselmotor skal tværsnittet være 25 mm^2.
- Afbryd ikke det afladede bilbatteri fra bilens ledningsnet.
- Sluk for alt unødvendigt elektrisk udstyr.
- Bøj dig ikke ind over bilbatteriet ved start med startkabler.
- Det ene kabels polklemmer må ikke berøre det andet kabels klemmer.
- Bilerne må ikke være i berøring med hinanden under starthjælpen.
- Træk parkeringsbremsen. Sæt i frigear, automatgear i **P**.

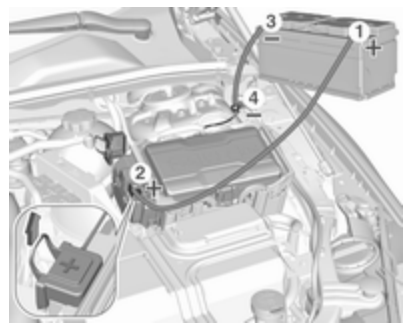

Åbn plusterminalens beskyttelseshætter på begge bilbatterier.

Rækkefølge, når kablerne skal tilsluttes:

1. Tilslut det røde kabel til starthjælpsbatteriets positive pol.
2. Tilslut den anden ende af det røde kabel til det afladede batteris positive pol.
3. Tilslut det sorte kabel til starthjælpsbatteriets negative pol.
4. Slut den anden ende af det sorte kabel til stelforbindelsespunktet i motorrummet på din bil.

Før kablerne på en sådan måde, at roterende dele i motorrummet ikke griber fat i dem.

Start af motoren:

1. Start motoren på den bil, der afgiver strøm.
2. Start den anden motor efter fem minutter. Forsøg på at starte bør foregå med intervaller på ét minut og bør ikke vare mere end 15 sekunder ad gangen.
3. Lad begge motorer køre i tomgang i ca. tre minutter med tilsluttede kabler.

4. Tænd for elektriske forbrugsenheder (f.eks. forlygter, el-bagrude) i den bil, der modtager strøm.
5. Gentag ovennævnte procedure i nøjagtig omvendt rækkefølge, når kablerne skal fjernes.

Kørsel med påhæng

Bugsering af bilen

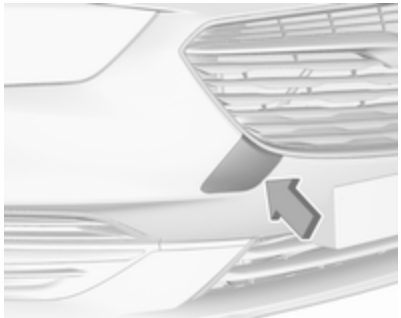

Frigør dækslet ved åbningen, og træk det af nedad.

Trækøjet ligger sammen med værktøjssættet ⇨ 257.

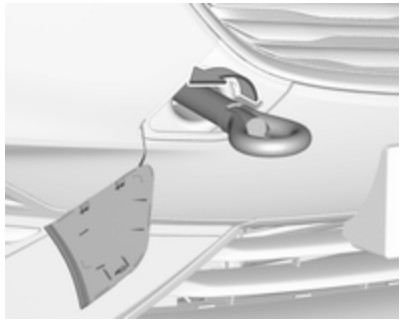

Skru trækøjet i så langt det kan komme, indtil det standser i vandret position.

Anbring slæbetovet - eller helst bugserstangen - i trækøjet.

Trækøjet må kun benyttes til bugsering og ikke til bjergning af bilen.

Sæt tændingen til for at frigøre ratlåsen og muliggøre aktivering af bremselygter, horn og viskere.

Indstil gearvælgeren i frigear.

Frigør parkeringsbremsen.

Forsigtig

Sæt bilen langsomt i gang. Undgå ryk. For stor trækkraft kan beskadige bilen.

Når motoren ikke er i gang, skal der betydeligt større kraft til at bremse og styre.

Aktiver recirkulationssystemet og rul ruderne op, så udstødningsgasser fra den trækkende bil ikke kan trænge ind.

Biler med manuel gearkasse og firehjulstræk: Hvis bilen bugseres med alle fire hjul på vejbanen, er der ingen tekniske begrænsninger for hastighed og afstand. Hvis den ene aksel er løftet, er den maksimalt tilladte hastighed 50 km/t. Der er ingen afstandsbegrænsning.

Biler med automatisk gearkasse og firehjulstræk: Bilen skal bugseres forlæns. Hvis bilen bugseres med alle fire hjul på jorden, er den maksimale hastighed 50 km/t og strækningen højst 50 km. Hvis forakslen er løftet, er den maksimalt tilladte hastighed 50 km/t. Der er ingen afstandsbegrænsning.

Søg hjælp på et værksted.

Efter bugsering skrues trækøjet af.

Sæt dækslet i med den udvendige flange i fordybningen, og fastgør dækslet ved at trykke.

Bugsering af en anden bil

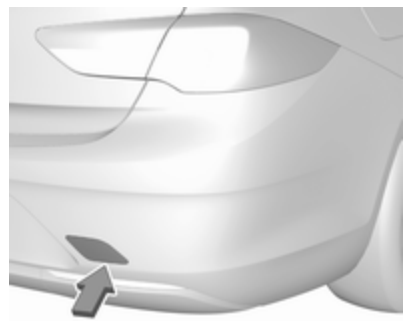

Frigør dækslet forneden og træk det af nedad.

Trækøjet ligger sammen med værktøjssættet ⇨ 257.

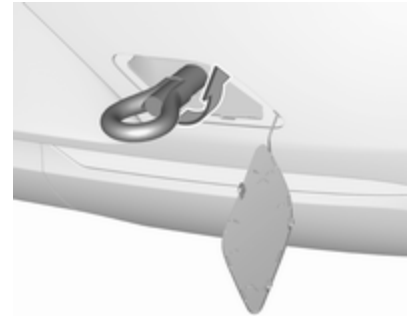

Skru trækøjet i så langt det kan komme, indtil det standser i vandret position.

Fastsurringskrogen under bilen bagtil må under ingen omstændigheder anvendes som trækøje.

Anbring slæbetovet - eller helst bugserstangen - i trækøjet.

Trækøjet må kun benyttes til bugsering og ikke til bjergning.

Forsigtig

Sæt bilen langsomt i gang. Undgå ryk. For stor trækkraft kan beskadige bilen.

Efter bugsering skrues trækøjet af.

Sæt dækslet i med den øverste flange i fordybningen, og fastgør dækslet ved at trykke.

Kosmetisk pleje

Udvendig pleje

Låse

Låsene er fra fabrikken behandlet med kvalitetslåsecylinderfedt. Brug kun et optøningsmiddel, hvis det er absolut nødvendigt. Midlerne er affedtende og påvirker derfor låsenes funktionsdygtighed. Lad et værksted smøre låsene igen, hvis der er brugt et optøningsmiddel.

Vask

Miljøet har indflydelse på lakken. Derfor er det nødvendigt regelmæssigt at vaske og vokse lakken på bilen. Hvis bilen vaskes i vaskemaskine, vælg da et program med voksbehandling.

Fugleklatter, døde insekter, harpiks fra træerne, pollen og lignende indeholder bestanddele, der kan være skadelige for lakken, og bør derfor fjernes med det samme.

Hvis bilen vaskes i vaskemaskine, skal anvisningerne fra vaskemaskinens fabrikant følges. Vinduesvisker og bagrudevisker skal være slukket. Antenne og udvendigt tilbehør som f.eks. tagbagagebærer skal skrues af.

Hvis De vasker bilen i hånden, skal hjulkasserne spules rene.

Voks bilens lakerede dele regelmæssigt.

Kanter og ombukninger ved døre, motorhjelm og bagagerum bør også tages med under rengøringen.

For at undgå skader skal blanke metaldele rengøres med en renseopløsning godkendt til aluminium.

Forsigtig
Brug altid et rengøringsmiddel med en pH-værdi på fire til ni. Brug ikke rengøringsmidler på varme flader.

Motorrummet må ikke renses med damp- eller højtryksrenser.

Til slut skal bilen skylles grundigt og aftørres med et vaskeskind. Skyl skindet op jævnligt. Anvend ikke samme vaskeskind til lak og vinduer, da der på den måde kan overføres rester af voks til glasset, hvor det sætter sig som en hinde.

Få dørhængslerne på alle døre smurt på et værksted.

Tjærepletter på lakken må ikke fjernes med hårde genstande. Benyt tjærefjernemiddel på lakerede overflader.

Lygter

Forlygteglas og andre lygteglas er af plast. Der må ikke benyttes skurende, ætsende eller aggressive midler eller isskraber. Må ikke rengøres i tør tilstand.

Polering og voksbehandling

Bilen skal vokses regelmæssigt (senest når vandet ikke længere preller af). Ellers tørrer lakken ud.

Polering er kun påkrævet, hvis lakken er blevet mat, eller hvis der har sat sig faste partikler i den.

Lakpolish med silikone danner en beskyttende film, som gør voksbehandling overflødig.

Karrosseridele af plast må ikke behandles med voks eller poleringsmidler.

Ruder og viskerblade

Rengøres med en blød, fnugfri klud eller et vaskeskind ved brug af ruderens og insektfjerner.

Ved rengøring af bagruden indefra, skal du altid tørre parallelt med varmelegemet for at forhindre skader.

Is fjernes manuelt med en isskraber med skarpe kanter. Isskraberen presses fast mod ruden, så der ikke kommer snavs under skraberen, som kan ridse ruden.

Fedtede viskerblade kan rengøres med ruderens på en blød klud.

Fjern tilbageværende snavs fra fedtede viskerblade med en blød klud og ruderens. Fjern også eventuelle rester af voks, insekter og lign. fra ruden.

Rester af is, forurening og kontinuerlig visning på en tør rude beskadiger viskerbladene og kan endog ødelægge dem.

Soltag

Brug aldrig opløsningsmidler eller slibemidler, brændstoffer, aggressive midler (f.eks. lakrens, acetoneholdige opløsningsmidler osv.), syreholdige eller stærkt alkaliske midler eller skuresvampe til rengøring. Smør ikke voks eller poleringsmidler på soltaget.

Hjul og dæk

Ingen rengøring med højtryksrenser.

Rengør fælge med et pH-neutralt rengøringsmiddel til fælge.

Lakerede fælge behandles med samme midler som karrosseriet.

Lakskader

Små lakskader udbedres med lakstift, inden der dannes rust. Større lakskader eller rust skal udbedres på et værksted.

Undervogn

Undervognen er delvist forsynet med et beskyttende PVC-lag resp. de kritiske områder er behandlet med beskyttelsesvoks.

Kontroller undervognen efter hver undervognsvask og få den behandlet med voks om nødvendigt.

Bitumen-kautsjuk-materialer kan beskadige PVC-laget. De bør lade et værksted udføre arbejder på undervognen.

Vask undervognen før og efter vinteren og kontroller det beskyttende vokslag.

System med flydende gas

⚠ Fare

Flydende gas er tungere end luft og kan samle sig i fordybninger.

Vær forsigtig ved arbejde på undervognen i en grav.

Ved lakeringsarbejde og ved brug af en tørrekabine ved en temperatur over 60 °C skal tanken med flydende gas afmonteres.

Der må ikke ændres på systemet med flydende gas.

Anhængertræk

Kuglestangen må ikke renses med damp- eller højtryksrenser.

Pleje af interiør

Kabine og polstring

Kabinen og instrumentafdækningen inklusive delene af træ rengøres med en tør klud eller kabinerens.

Rengør læderbetrækket med rent vand og en blød klud. Brug læderplejemiddel, hvis det er meget beskidt.

Instrumentgruppen og displayene må kun rengøres med en fugtig, blød klud. Brug en mild sæbeopløsning, hvis det er nødvendigt.

Rengør polstringen med støvsuger og børste. Pletter fjernes med tekstilrens.

Stof er evt. ikke farveægte. Det kan forårsage synlige misfarvninger, især på lyse polstringer. Pletter og misfarvninger, som kan fjernes, skal rengøres snarest muligt.

Rengør sikkerhedsseler med lunkent vand eller kabinerens.

Forsigtig

Luk Velcro-fastgørelseselementerne, da åbne Velcro-fastgørelseselementer på tøj kan beskadige sædernes polstring.

Dette gælder også for tøj med genstande med skarpe kanter, såsom lynlåse, bælter eller cowboybukser med nitter.

Dele af plast og gummi

Dele af plast og gummi kan plejes med samme midler som til karrosseriet. Brug eventuelt kabinerens. Anvend ikke andre midler. Undgå specielt opløsningsmidler og benzin. Ingen rengøring med højtryksrenser.

Service og vedligeholdelse

Generel information **279**
Serviceinformation 279
Anbefalede væsker, smøremidler og reservedele **280**

Generel information

Serviceinformation

Det er altafgørende for en økonomisk og sikker kørsel samt for at bilen kan holde sin værdi, at alt vedligeholdelsesarbejde udføres med de foreskrevne intervaller.

En detaljeret, opdateret serviceplan for Deres bil kan fås på værkstedet.

Servicedisplay ⇨ 101.

Europæiske serviceintervaller

Der kræves vedligeholdelse af bilen efter 30.000 km eller 1 år, alt efter hvad der indtræffer først, med mindre andet angives på servicedisplayet.

Et kortere serviceinterval kan være gældende for intensiv kørselsadfærd, f.eks. for taxier og politibiler.

De europæiske serviceintervaller er gældende for følgende lande:

Andorra, Belgien, Bosnien-Herzegovina, Bulgarien, Cypern, Danmark, Estland, Finland, Frankrig, Grækenland, Grønland, Holland, Irland, Island, Italien, Kroatien, Letland, Liechtenstein, Litauen, Luxembourg, Makedonien, Malta, Monaco, Montenegro, Norge, Polen, Portugal, Rumænien, San Marino, Schweiz, Serbien, Slovakiet, Slovenien, Spanien, Storbritannien, Sverige, Tjekkiet, Tyskland, Ungarn, Østrig.

Servicedisplay ⇨ 101.

Internationale serviceintervaller

Der kræves vedligeholdelse af bilen efter 15.000 km eller 1 år, alt efter hvad der indtræffer først, med mindre andet angives på servicedisplayet.

Vanskelige driftsforhold foreligger, hvis én eller flere af følgende faktorer ofte gør sig gældende: Kold start, kørsel med stop og start, kørsel med anhænger, bjergkørsel, kørsel på dårlige og sandede vejbelægninger, forhøjet luftforurening, tilstedeværelse af sand i luften og højt støvindhold, kørsel ved stor højde og store temperaturudsving. Under disse vanskelige driftsforhold kan visse former for service være påkrævet oftere end det normale serviceinterval.

De internationale serviceintervaller er gældende for de lande, der ikke er opført i de europæiske serviceintervaller.

Servicedisplay ⇨ 101.

Bekræftelser

Bekræftelse af udført servicearbejde noteres i service- og garantihæftet. Dato og kilometertal forsynes med stempel og underskrift fra det værksted, der har udført serviceeftersynet.

Sørg for, at service- og garantihæftet udfyldes korrekt, da det er absolut nødvendigt at have et løbende bevis for service, for at eventuelle garantikrav kan opfyldes, ligesom det er en fordel ved salg af bilen.

Serviceinterval med resterende motorolielevetid

Serviceintervallerne er baseret på adskillige parametre afhængigt af anvendelsen.

Servicedisplayet oplyser om, hvornår der skal skiftes motorolie.

Servicedisplay ⇨ 101.

Anbefalede væsker, smøremidler og reservedele

Brug kun produkter, der opfylder de anbefalede specifikationer.

⚠Advarsel

Væsker og smøremidler er farlige og kan være giftige. Behandles med omhu. Se oplysningerne på beholderne.

Motorolie

Motorolie identificeres ud fra kvalitet og viskositet. Kvaliteten er vigtigere end viskositeten ved valg af den motorolie, der skal bruges. Oliekvaliteten sikrer f.eks. motorrenhed, slitagebeskyttelse og olieældningskontrol, mens viskositetsklassen angiver oliens tykkelse i et bestemt temperaturområde.

Dexos er den nyeste motoroliekvalitet, der yder maksimal beskyttelse for benzin- og dieselmotorer. Hvis den ikke kan fås, skal der bruges motorolie af andre anførte kvaliteter. Anbefalinger for benzinmotorer er også gældende for motorer, der kører på naturgas (CNG), LP-gas og ethanol (E85).

Vælg den korrekte motorolie på grundlag af dennes kvalitet og den minimale udetemperatur ⇨ 284.

Efterfyldning af motorolie

Forsigtig

Hvis der spildes olie, skal den tørres op og bortskaffes korrekt.

Motorolie af forskellige producenter og mærker kan blandes, forudsat at motoroliekvalitet og -viskositet overholdes.

Brug af motorolier til alle benzinmotorer med kun ACEA-kvalitet er forbudt, idet det kan medføre beskadigelse af motoren under visse driftsbetingelser.

Vælg den korrekte motorolie på grundlag af dennes kvalitet og den minimale udetemperatur ⇨ 284.

Yderligere motorolieadditiver

Brug af yderligere additiver i motorolien kan medføre skader og få garantidækningen til at bortfalde.

Motorolieviskositeter

SAE-viskositetsklassen giver oplysninger om oliens tykkelse.

Multigrade-olie angives med to tal, f.eks. SAE 5W-30. Det første tal, der følges af et W, angiver viskositeten ved lav temperatur, og det andet tal viskositeten ved høj temperatur.

Vælg det relevante viskositetstal afhængigt af den minimale udetemperatur ⇨ 284.

Alle de anbefalede viskositeter er egnede til høje udetemperaturer.

Køle- og frostvæske

Brug kun long life-frostvæske (LLC) med organisk syre, som er godkendt til bilen. Søg hjælp på et værksted.

Systemet er på fabrikken fyldt med kølevæske, der yder fremragende korrosionsbeskyttelse og frostbeskyttelse ned til ca. -28 °C. I kolde regioner med meget lave temperaturer yder den fabrikspåfyldte kølevæske frostbeskyttelse ned til ca. -37 °C. Denne koncentration bør opretholdes hele året rundt. Brugen af ekstra kølevæskeadditiver, der har til formål at yde ekstra korrosionsbeskyttelse eller tætne mod mindre lækager, kan give funktionsproblemer. Ansvar for eventuelle følgeskader på grund af brug af ekstra kølevæskeadditiver vil blive afvist.

Sprinklervæske

Brug kun sprinklervæske godkendt til bilen for at forebygge skader på viskerblade, lak, plastic- og gummidele. Søg hjælp på et værksted.

Bremse-/koblingsvæske

Med tiden absorberer bremsevæske fugtighed, hvilket reducerer bremsernes effektivitet. Bremsevæsken skal derfor udskiftes med de angivne intervaller.

AdBlue

Brug kun AdBlue til reduktion af kvælstofilter i udstødningen ⇨ 166.

Tekniske data

Identifikation **282**
Stelnummer (VIN) 282
Typeskilt 282
Identifikation af motor 283
Data **284**
Anbefalede væsker og smøremidler 284
Motordata 287
Ydelse 288
Vægt 290
Dimensioner 293
Kapaciteter 294
Dæktryk 295
Dimensioner for anhængertræk 299

Identifikation

Stelnummer (VIN)

Stelnummeret kan ses gennem forruden.

Bilens stelnummer kan være præget på typeskiltet og i vognbunden, under en gulvafdækning, eller i motorrummet på højre karrosseripanel.

Typeskilt

Typemærkaten er placeret i venstre eller højre fordørsramme.

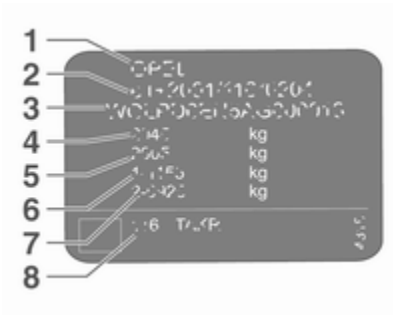

Oplysninger på typeskiltet:

1 : producent
2 : typegodkendelsesnummer
3 : stelnummer
4 : tilladt totalvægt i kg
5 : tilladt total vogntogsvægt i kg
6 : maksimalt tilladt forakseltryk i kg
7 : maksimalt tilladt bagakseltryk i kg
8 : bilspecifikke eller landspecifikke data, f.eks. MY = model year (modelår)

Belastningen på for- og bagaksel må ikke sammenlagt overskride den tilladte totalvægt. Hvis vægten på forakslen f.eks. bliver fuldt udnyttet, må bagakslen kun belastes, indtil den tilladte totalvægt er nået.

De følgende tekniske data er udarbejdet i overensstemmelse med EU-standarder. Ret til ændringer forbeholdes. Hvis bilens papirer ikke stemmer overens med instruktionsbogen, gælder oplysningerne i bilens papirer.

Identifikation af motor

De tekniske datatabeller anvender motorens id-kode. Motordatatabellen viser derudover producentkoden. Motordata ⇨ 287.

For at finde den pågældende motor henvises til EØF-overensstemmelseserklæringen, der følger med bilen, eller andre nationale registreringsdokumenter.

Overensstemmelseserklæringen viser motorens id-kode. Andre nationale standarder kan vise producentkoden. Kontroller slagvolumen og motorydelse for at identificere den pågældende motor.

Data

Anbefalede væsker og smøremidler

Europæisk serviceplan

Påkrævet motoroliekvalitet

	Alle lande med europæisk serviceinterval ⇨ 279	
Motoroliekvalitet	Benzinmotorer (herunder CNG, LP-gas, E85)	Dieselmotorer
dexos1 Gen2	✓	–
dexos2	–	✓

Kun dieselmotorer: Hvis dexos-kvalitet ikke kan fås, kan der anvendes maks. én liter motorolie af kvaliteten ACEA C3 én gang mellem hvert olieskift.

Motorolieviskositeter

	Alle lande med europæisk serviceinterval ⇨ 279
Udetemperatur	Benzin- og dieselmotorer
ned til -25 °C	SAE 0W-30 eller SAE 0W-40
	SAE 5W-30 eller SAE 5W-40
under -25 °C	SAE 0W-30 eller SAE 0W-40

International serviceplan

Påkrævet motoroliekvalitet

	Alle lande med internationalt serviceinterval ⇨ 279	
Motoroliekvalitet	Benzinmotorer (herunder CNG, LP-gas, E85)	Dieselmotorer
dexos1 Gen2	✓	–
dexos2	–	✓

Hvis dexos-kvalitet ikke kan fås, kan der anvendes de herunder angivne oliekvaliteter:

	Alle lande med internationalt serviceinterval ⇨ 279	
Motoroliekvalitet	Benzinmotorer (herunder CNG, LP-gas, E85)	Dieselmotorer
ACEA A3/B4	–	✓
ACEA C3	–	✓

Motorolieviskositeter

	Alle lande med internationalt serviceinterval ⇨ 279
Udetemperatur	Benzin- og dieselmotorer
ned til -25 °C	SAE 0W-30 eller SAE 0W-40
	SAE 5W-30 eller SAE 5W-40

	Alle lande med internationalt serviceinterval ⇨ 279
under -25 °C	SAE 0W-30 eller SAE 0W-40
ned til -20 °C	SAE 10W-30[1] eller SAE 10W-40[1]

[1] Tilladt, men brug af olier med dexos-kvalitet anbefales.

Motordata

Motorens typebetegnelse	B15XHL	B15XHT	B20NFT
Salgsbetegnelse	1.5T	1.5T	2.0T
Producentkode	B15XHT	B15XHT	B20NFT
Slagvolumen [cm^3]	1490	1490	1998
Motorydelse [kW]	103	121	191
ved omdr./min.	5600	5600	5500
Drejningsmoment [Nm]	250	250	400
ved omdr./min.	2000-4100	2000-4500	3000-4000
Brændstoftype	Benzin	Benzin	Benzin
Oktantal RON[2)]			
Anbefalet	95	95	95
Mulig	98	98	98
Mulig	91	91	91
Yderligere brændstoftype	–	–	–

2) En landespecifik mærkat på tankklappen kan være gældende i stedet for motorspecifikke krav.

Motorens typebetegnelse	B16DTE	B16DTH	B20DTH	B20DTR
Salgsbetegnelse	1.6	1.6	2.0	2.0
Producentkode	B16DTE	B16DTH	B20DTH	B20DTR
Slagvolumen [cm^3]	1598	1598	1956	1956
Motorydelse [kW]	81	100	125	3)
ved omdr./min.	3500	3500-4000	3750	3)
Drejningsmoment [Nm]	300	320	400	3)
ved omdr./min.	1750-2000	2000-2250	1750-2500	3)
Brændstoftype	Diesel	Diesel	Diesel	Diesel

3) Forelå ikke på trykketidspunktet

Ydelse

Grand Sport

Motor	B15XHL	B15XHT	B20NFT
Tophastighed [km/t]			
Manuel gearkasse	210/213	222/225	–
Automatisk gearkasse	–	218	250

Motor	B16DTE	B16DTH	B20DTH	B20DTH AWD	B20DTR AWD
Tophastighed [km/t]					
Manuel gearkasse	202/205	211	226	223	–
Automatisk gearkasse	–	203	223	–	

Sports Tourer, Country Tourer

Motor	B15XHL	B15XHT	B20NFT
Tophastighed [km/t]			
Manuel gearkasse	207/210	218/221	–
Automatisk gearkasse	–	214	245

Motor	B16DTH	B20DTH	B20DTH AWD	B20DTR AWD
Tophastighed [km/t]				
Manuel gearkasse		223	223	–
Automatisk gearkasse		220	220	

Vægt

Tjenestevægt, grundmodel uden ekstraudstyr

Grand Sport	Motor	Manuel gearkasse	Automatisk gearkasse
[kg]	B15XHL	1440/1456[4)]	–
	B15XHT	1441/1472[4)]	1472
	B20NFT	–	1649
[kg]	B16DTE	1503	–
	B16DTH	1503	1522
	B20DTH	1582	–
	B20DTH AWD[5)]	1683	–

4) ECO
5) Firehjulstræk

Specialudstyr og tilbehør øger egenvægten.

Læsseinformation ⇨ 81.

Tjenestevægt, grundmodel uden ekstraudstyr

Sports Tourer	Motor	Manuel gearkasse	Automatisk gearkasse
[kg]	B15XHL	1487	–
	B15XHT	1487/1503[4)]	1522
	B20NFT	–	1683
[kg]	B16DTE	1522	–
	B16DTH	1537	1567
	B20DTH	1633/1716[5)]	1666
	B20DTR	–	1772

4) ECO
5) Firehjulstræk

Specialudstyr og tilbehør øger egenvægten.

Læsseinformation ⇨ 81.

Tjenestevægt, grundmodel uden ekstraudstyr

Country Tourer	Motor	Manuel gearkasse	Automatisk gearkasse
[kg]	B15XHL	1522	–
	B15XHT	1522	1552
	B20NFT	–	1699

Country Tourer	Motor	Manuel gearkasse	Automatisk gearkasse
[kg]	B16DTH	6)	6)
	B20DTH	1666/1716[5)]	1666
	B20DTR	–	1807

5) Firehjulstræk
6) Forelå ikke på trykketidspunktet

Specialudstyr og tilbehør øger egenvægten.

Læsseinformation ⇨ 81.

Dimensioner

	Grand Sport	Sports Tourer, Country Tourer
Længde min.-maks. [mm]	4897	4986-5004[7)]
Bredde med indklappede sidespejle [mm]	1941	1941
Bredde med udklappede sidespejle [mm]	2093	2093
Højde (uden antenne) [mm]	1455	1550[8)]
Bilhøjde - bagagerum åbent [mm]	2123	2065
Længde på bagagerumsgulv [mm]	1133	1178
Længde på bagagerum med nedfældede bagsæder [mm]	1940	2005
Bagagerumsbredde [mm]	1030	1030
Bagagerumshøjde [mm]	497	384
Akselafstand [mm]	2829	2829
Vendediameter [m]	11,75	11,75

7) Minimumlængde for standardversion, maksimumlængde for Country Tourer-version.
8) Alt efter karosseri- og udstyrsvarianter.

Kapaciteter

Motorolie

Motor	B15XHL	B15XHT	B20NFT
inkl. filter [l]	4,0	4,0	5,7
mellem MIN og MAX [l]	1,0	1,0	1,0

Motor	B16DTE	B16DTH	B20DTH
inkl. filter [l]	5,0	5,0	5,25
mellem MIN og MAX [l]	1,0	1,0	1,0

Brændstoftank

Benzin/diesel, påfyldningsmængde [l]	61

AdBlue-tank

AdBlue, genopfyldningsmængde [l]	15

Dæktryk

Dæktrykket varierer afhængigt af modelvarianten. Der gælder følgende rækkefølge for de anførte bilmodeller:

- Biler med forhjulstræk
- Biler med firehjulstræk

Se tabeloverskriften for at finde det korrekte dæktryk for din model.

Dæktryk for modeller med forhjulstræk

Grand Sport, Sports Tourer, Country Tourer

Motor	Dæk	Komfort med op til 3 personer		ECO med op til 3 personer		Med fuld last	
		for	bag	for	bag	for	bag
		[kPa/bar] ([psi])	[kPa/bar] ([psi])	[kPa/bar] ([psi])	[kPa/bar] ([psi])	[kPa/bar] ([psi])	[kPa/bar] ([psi])
B15XHL, B15XHT, B16DTE, B16DTH	215/60 R16, 225/55 R17, 215/55 R17, 235/45 R18, 235/50 R18[9], 245/45 R18	220/2,2 (32)	220/2,2 (32)	270/2,7 (39)	270/2,7 (39)	240/2,4 (35)	270/2,7 (39)
B20DTH	225/55 R17, 235/50 R18[9], 245/45 R18	220/2,2 (32)	220/2,2 (32)	270/2,7 (39)	270/2,7 (39)	260/2,6 (38)	290/2,9 (42)
	235/45 R18, 245/35 R20	230/2,3 (33)	230/2,3 (33)	270/2,7 (39)	270/2,7 (39)	260/2,6 (38)	290/2,9 (42)
Alle	Nødhjul 125/80 R16, 125/70 R17	420/4,2 (60)	420/4,2 (60)	–	–	420/4,2 (60)	420/4,2 (60)

9) Country Tourer alene

Dæktryk for modeller med firehjulstræk

Grand Sport, Sports Tourer, Country Tourer

		Komfort med op til 3 personer		ECO med op til 3 personer		Med fuld last	
Motor	Dæk	for	bag	for	bag	for	bag
		[kPa/bar] ([psi])	[kPa/bar] ([psi])	[kPa/bar] ([psi])	[kPa/bar] ([psi])	[kPa/bar] ([psi])	[kPa/bar] ([psi])
B20NFT	235/45 R18	250/2,5 (36)	250/2,5 (36)	270/2,7 (39)	270/2,7 (39)	260/2,6 (38)	290/2,9 (42)
	245/45 R18, 235/50 R18[9)] 245/35 ZR20	230/2,3 (33)	230/2,3 (33)	270/2,7 (39)	270/2,7 (39)	260/2,6 (38)	290/2,9 (42)
B20DTH	225/55 R17, 245/45 R18, 235/50 R18[9)]	220/2,2 (32)	220/2,2 (32)	270/2,7 (39)	270/2,7 (39)	260/2,6 (38)	290/2,9 (42)
	235/45 R18, 245/35 R20	230/2,3 (33)	230/2,3 (33)	270/2,7 (39)	270/2,7 (39)	260/2,6 (38)	290/2,9 (42)

Motor	Dæk	Komfort med op til 3 personer		ECO med op til 3 personer		Med fuld last	
		for	bag	for	bag	for	bag
		[kPa/bar] ([psi])	[kPa/bar] ([psi])	[kPa/bar] ([psi])	[kPa/bar] ([psi])	[kPa/bar] ([psi])	[kPa/bar] ([psi])
B20DTR	225/55 R17, 245/45 R18, 235/50 R18[9)]	230/2,3 (33)	230/2,3 (33)	270/2,7 (39)	270/2,7 (39)	260/2,6 (38)	290/2,9 (42)
	235/45 R18	250/2,5 (36)	250/2,5 (36)	270/2,7 (39)	270/2,7 (39)	260/2,6 (38)	290/2,9 (42)
	245/35 R20	240/2,4 (35)	240/2,4 (35)	270/2,7 (39)	270/2,7 (39)	260/2,6 (38)	290/2,9 (42)
Alle	Nødhjul 125/80 R16, 125/70 R17	420/4,2 (60)	420/4,2 (60)	–	–	420/4,2 (60)	420/4,2 (60)

9) Country Tourer alene

Dimensioner for anhængertræk

Grandsport

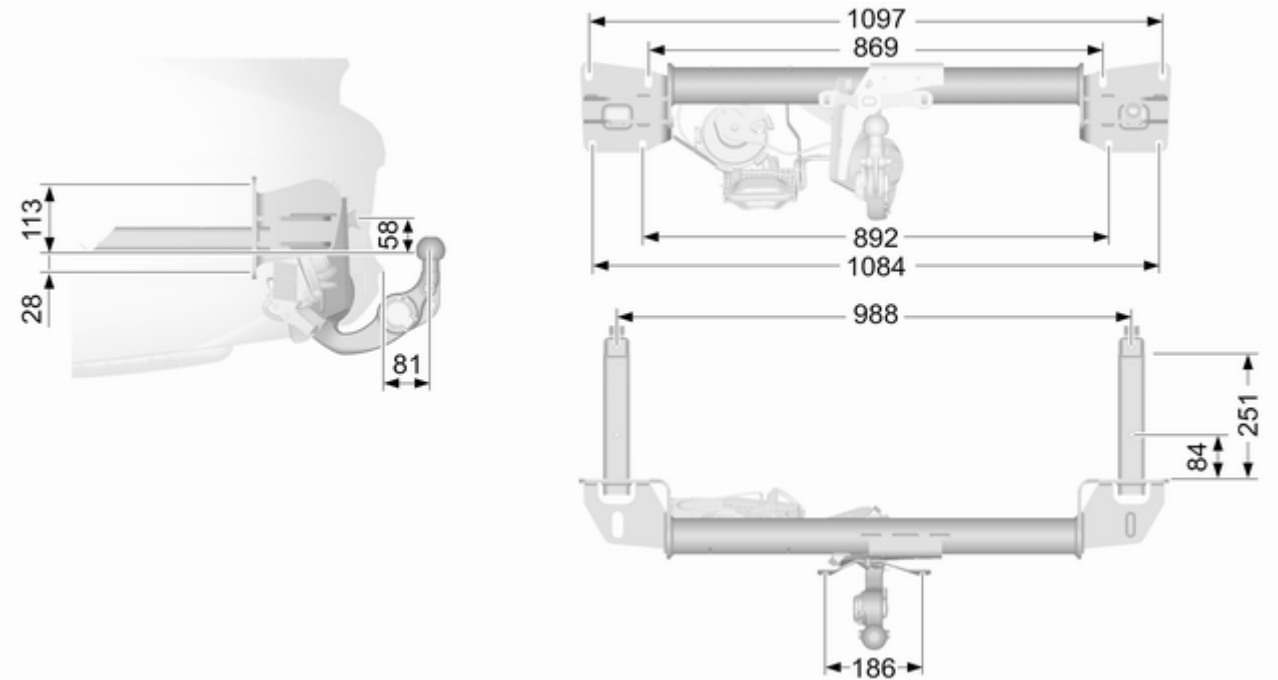

Sports Tourer, Country Tourer

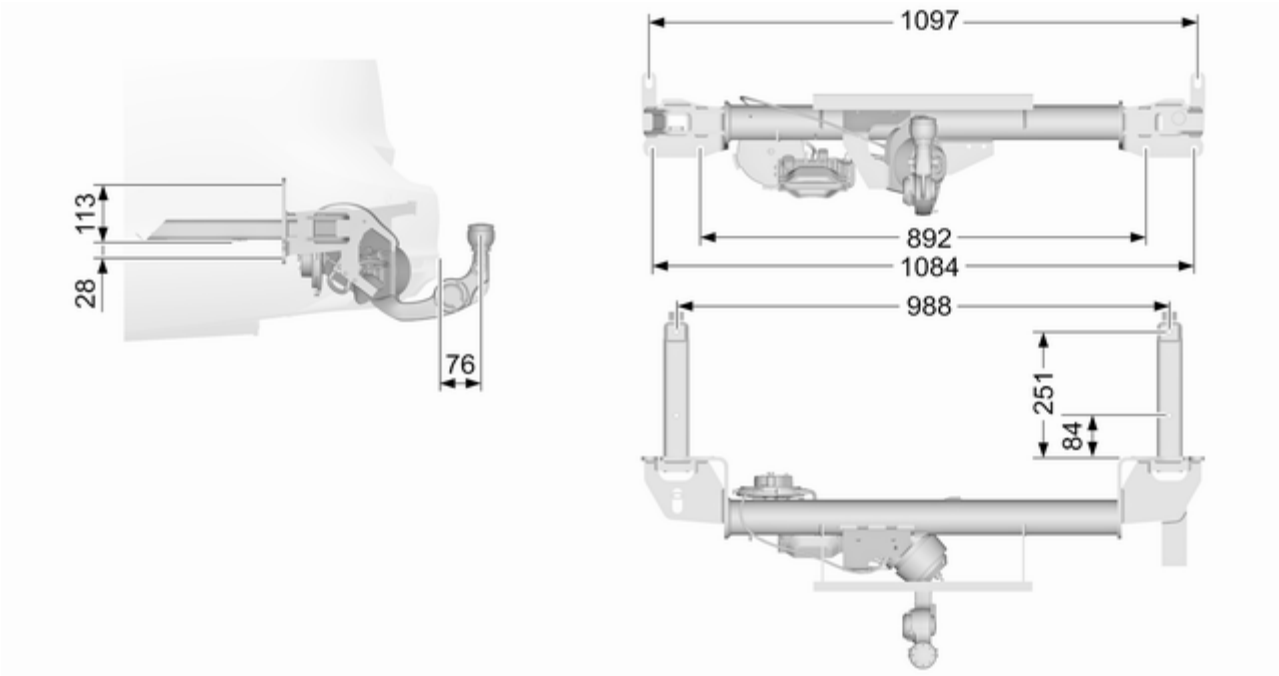

Kundeinformation

Kundeinformation **301**
Overensstemmelseserklæring . 301
REACH 305
Reparation af kollisionsskader 305
Softwarebekræftelse 305
Softwareopdatering 309
Registrerede varemærker 309
Bildataregistrering og databeskyttelse **310**
Registrering af hændelsesdata 310
Radiofrekvensidentifikation (RFID) 311

Kundeinformation

Overensstemmelseserklæring

Radiotransmissionssystemer

Denne bil har systemer, der sender og/eller modtager radiobølger, der er omfattet af Direktiv 1999/5/EF eller 2014/53/EU. Disse systemer er i overensstemmelse med væsentlige krav og andre relevante bestemmelser i Direktiv 1999/5/EF eller Direktiv 2014/53/EU. Den fulde ordlyd af EU-overensstemmelseserklæringen for hvert system findes på følgende internetadresse: www.opel.com/conformity

Importøren er
Opel / Vauxhall, Bahnhofsplatz, 65423 Ruesselsheim am Main, Germany.

Antenne
Laird

Daimlerring 31, 31135 Hildesheim, Germany

Driftsfrekvens: I/T

Maksimalt output: I/T

Antenne
Kathrein Automotive GmbH

Roemerring 1, 31137 Hildesheim, Germany

Driftsfrekvens: I/T

Maksimalt output: I/T

Elektronisk nøglemodtager
Denso Corporation

Waldeckerstaße 11, 64546 Mörfelden-Walldorf, Germany

Driftsfrekvens: 125 kHz

Maksimalt output: -0,14 dBm

Elektronisk nøglesender
Denso Corporation

1-1, Showa-cho, Kariya-shi, Aichi-ken 448-8661, Japan

Driftsfrekvens: 433,92 MHz

Maksimal effekt: -5,88 dBm

Startspærre
Robert Bosch GmbH

Robert Bosch Platz 1, 70839 Gerlingen, Germany

Driftsfrekvens: 125 kHz

Maksimalt output: 5,1 dBµA/m ved 10 m

Infotainment system R 4.0 IntelliLink
LGE

LG Electronics European Shared Service Center B.V., Krijgsman 1, 1186 DM Amstelveen, The Netherlands

Driftsfrekvens (MHz)	Maksimalt output (dBm)
2400,0 - 2483,5	4
2400,0 - 2483,5	13
5725,0 - 5850,0	13

Infotainment system Navi 900 IntelliLink
Robert Bosch Car Multimedia GmbH

Robert-Bosch-Straße 200, 31139 Hildesheim, Germany

Driftsfrekvens (MHz)	Maksimalt output (dBm)
2400,0 - 2480,0	10
2400,0 - 2480,0	20

Delphi Deutschland GmbH

42367 Wuppertal, Germany

Driftsfrekvens: I/T

Maksimalt output: I/T

OnStar-modul
LGE

LG Electronics European Shared Service Center B.V., Krijgsman 1, 1186 DM Amstelveen, The Netherlands

Driftsfrekvens (MHz)	Maksimalt output (dBm)
2402 - 2480	4
2412 - 2462	18
880 - 915	33
1710 - 1785	24
1850 - 1910	24
1920 - 1980	24
2500 - 2570	23

Parkeringsvarmer, fjernbetjeningsmodtager
Webasto Thermo & Comfort SE

Friedrichshafener Str. 9, 82205 Gilching, Germany

Driftsfrekvens: I/T

Maksimalt output: I/T

Parkeringsvarmer, fjernbetjeningssender
Webasto Thermo & Comfort SE

Friedrichshafener Str. 9, 82205 Gilching, Germany

Driftsfrekvens: 869,0 MHz

Maksimalt output: 14 dBm

Radarenhed
Continental Automotive GmbH

ADC Automotive Distance Control Systems GmbH, Peter-Dornier-Strasse 10, 88131 Lindau, Germany

Driftsfrekvens: 76-77 GHz

Maksimal effekt: 35 EIRP dBm

Radarenhed
Hella KGaA Hueck & Co.

Rixbecker Straße 75, 59552 Lippstadt

Driftsfrekvens: 24,05-24,25 GHz

Maksimal effekt: 20 EIRP dBm

Fjernbetjeningens senderenhed
Robert Bosch GmbH

Robert Bosch Platz 1, 70839 Gerlingen, Germany

Driftsfrekvens: 433,92 MHz

Maksimal effekt: -4 dBm

Fjernbetjeningens modtagerenhed
Robert Bosch GmbH

Robert Bosch Platz 1, 70839 Gerlingen, Germany

Driftsfrekvens: I/T

Maksimalt output: I/T

Dæktrykssensorer
Schrader Electronics Ltd.

11 Technology Park, Belfast Road, Antrim BT41 1QS, Northern Ireland, United Kingdom

Driftsfrekvens: 433,92 MHz

Maksimalt output: 10 dBm

Donkraft

GM

GM North America

General Motors Company
Warren Technical Center
Vehicle Engineering Center
30300 Mound Road
Mail Code 480-210-911
Warren, Michigan 48090
U.S.A.

Date: 6-26-2006

Declaration of Conformity
Pursuant to Machinery Directive 2006/42/EC

We hereby declare that the product:

Product Description: Scissor / Screw Automotive Jack
Type/Part #: 13509239 Scissor Jack

Is in conformity with Machinery Directive 2006/42/EC.

Technical standards applied:
GMW14237 Standard Equipment Jack - Hardware Tests
GMW15005 Standard Equipment Jack and Spare Tire, Vehicle Test

The person authorized to compile the technical file is:
Hans Peter Metzger
Adam Opel AG
65423 Rüsselsheim / Germany

Charles Hayes
Engineering Group Manager Tire / Wheel Systems
GMNA, USA

Oversættelse af original overensstemmelseserklæring

Overensstemmelseserklæring i henhold til EF-direktiv 2006/42/EF

Vi erklærer, at produktet:

Produktbetegnelse: Saksedonkraft/skruedonkraft til biler

Type/GM delnummer: 13592351 saksedonkraft

er i overensstemmelse med bestemmelserne i direktiv 2006/42/EF.

Anvendte tekniske standarder:

GMW 14337 : standarddonkraft - materielprøver

GMW15005 : standarddonkraft og reservehjul, biltest

Hans-Peter Metzger har tilladelse til at udarbejde den tekniske dokumentation.

Engineering Group Manager Chassis & Structure

Adam Opel AG

D-65423 Rüsselsheim

underskrevet af

Charu Hayes

Engineering Group Manager Tyre & Wheel Systems

Warren, Michigan, 48090

GMNA, USA

26. juni 2016

REACH

Registration, Evaluation, Authorisation and Restriction of Chemicals (REACH) er en EU-forordning, der er vedtaget for at forbedre beskyttelse af menneskers sundhed og miljøet mod de risici, der kan opstå på grund af kemikalier. Besøg www.opel.com/reach for at læse mere og få adgang til kommunikationen artikel 33.

Reparation af kollisionsskader

Opel Exclusive-lak

Tykkelsen på Opel Exclusive-lakker kan være højere end det, der er på lager.

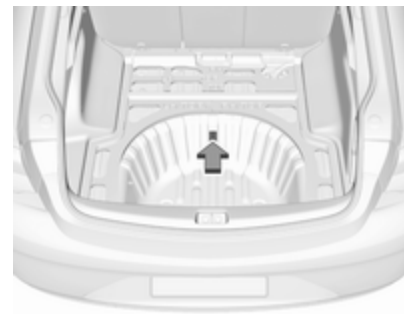

En mærkat med information om den enkelte Opel Exclusive-lakformel er anbragt på brønden til reservehjulet.

Softwarebekræftelse

Visse OnStar-komponenter indeholder libcurl- og unzip-software og anden tredjepartssoftware. Herunder

findes de meddelelser og licenser, der er tilknyttet libcurl og unzip, og for anden tredjepartssoftware henvises til http://www.lg.com/global/support/opensource/index.

Du kan se den oversatte tekst under den oprindelige tekst.

libcurl

Copyright and permission notice

Copyright (c) 1996 - 2010, Daniel Stenberg, <daniel@haxx.se>.

All rights reserved.

Permission to use, copy, modify, and distribute this software for any purpose with or without fee is hereby granted, provided that the above copyright notice and this permission notice appear in all copies.

The software is provided "as is", without warranty of any kind, express or implied, including but not limited to the warranties of merchantability, fitness for a particular purpose and noninfringement of third party rights. In no event shall the authors or copyright holders be liable for any claim, damages or other liability, whether in an action of contract, tort or otherwise, arising from, out of or in connection with the software or the use or other dealings in the software.

Except as contained in this notice, the name of a copyright holder shall not be used in advertising or otherwise to promote the sale, use or other dealings in this Software without prior written authorization of the copyright holder.

unzip

This is version 2005-Feb-10 of the Info-ZIP copyright and license. The definitive version of this document should be available at ftp://ftp.info-zip.org/pub/infozip/license.html indefinitely.

Copyright (c) 1990-2005 Info-ZIP. All rights reserved.

For the purposes of this copyright and license, “Info-ZIP” is defined as the following set of individuals:

Mark Adler, John Bush, Karl Davis, Harald Denker, Jean-Michel Dubois, Jean-loup Gailly, Hunter Goatley, Ed Gordon, Ian Gorman, Chris Herborth, Dirk Haase, Greg Hartwig, Robert Heath, Jonathan Hudson, Paul Kienitz, David Kirschbaum, Johnny Lee, Onno van der Linden, Igor Mandrichenko, Steve P. Miller, Sergio Monesi, Keith Owens, George Petrov, Greg Roelofs, Kai Uwe Rommel, Steve Salisbury, Dave Smith, Steven M. Schweda, Christian Spieler, Cosmin Truta, Antoine Verheijen, Paul von Behren, Rich Wales, Mike White.

This software is provided “as is,” without warranty of any kind, express or implied. In no event shall Info-ZIP or its contributors be held liable for any direct, indirect, incidental, special or consequential damages arising out of the use of or inability to use this software.

Permission is granted to anyone to use this software for any purpose, including commercial applications, and to alter it and redistribute it freely, subject to the following restrictions:

1. Redistributions of source code must retain the above copyright notice, definition, disclaimer, and this list of conditions.

2. Redistributions in binary form (compiled executables) must reproduce the above copyright notice, definition, disclaimer, and this list of conditions in documentation and/or other materials provided with the distribution. The sole exception to this condition is redistribution of a standard UnZipSFX binary (including SFXWiz) as part of a self-extracting archive; that is permitted without inclusion of this license, as long as the normal SFX banner has not been removed from the binary or disabled.
3. Altered versions--including, but not limited to, ports to new operating systems, existing ports with new graphical interfaces, and dynamic, shared, or static library versions--must be plainly marked as such and must not be misrepresented as being the original source. Such altered versions also must not be misrepresented as being Info-ZIP releases--including, but not limited to, labeling of the altered versions with the names “Info-ZIP” (or any variation thereof, including, but not limited to, different capitalizations), “Pocket UnZip,” “WiZ” or “MacZip” without the explicit permission of Info-ZIP. Such altered versions are further prohibited from misrepresentative use of the Zip-Bugs or Info-ZIP e-mail addresses or of the Info-ZIP URL(s).
4. Info-ZIP retains the right to use the names “Info-ZIP,” “Zip,” “UnZip,” “UnZipSFX,” “WiZ,” “Pocket UnZip,” “Pocket Zip,” and “MacZip” for its own source and binary releases.

libcurl

Meddelelse om copyright og tilladelse

Copyright (c) 1996-2010 Daniel Sternberg, <daniel@haxx.se>.

Alle rettigheder forbeholdes.

Tilladelse til at bruge, kopiere, ændre og distribuere denne software til noget formål, med eller uden afgift, gives herved, under forudsætning af, at ovenstående meddelelser om copyright og tilladelse fremgår af alle kopier.

Softwaren stilles til rådighed som den er og forefindes, uden nogen form for garanti, udtrykkelig eller underforstået, herunder blandt andet garantier for handelsmæssig kvalitet, egnethed til et bestemt formål og ikke-krænkelse af tredjeparts rettigheder. Forfatterne eller copyright-indehaverne hæfter under ingen omstændigheder for krav, skadeserstatning eller anden hæftelse, uanset om det er i et kontraktsøgsmål, erstatningsret uden for kontrakt, uden for eller i forbindelse med softwaren eller brug af eller andre dispositioner i forbindelse med softwaren.

Undtagen som angivet i nærværende meddelelse må navnet på en copyright-indehaver ikke bruges i reklame eller på anden måde til fremme af salg, brug eller andre dispositioner i forbindelse med softwaren, uden copyright-indehaverens forudgående skriftlige tilladelse.

unzip

Denne version af copyright og licens for Info-ZIP er dateret 10. februar 2005. Den definitive version af

nærværende dokument er tilgængelig på ftp://ftp.info-zip.org/pub/infozip/license.html uden tidsbegrænsning.

Copyright (c) 1990-2005 Info-ZIP. Alle rettigheder forbeholdes.

For så vidt denne copyright og licens angår, defineres "Info-ZIP" som følgende gruppe af enkeltpersoner:

Mark Adler, John Bush, Karl Davis, Harald Denker, Jean-Michel Dubois, Jean-loup Gailly, Hunter Goatley, Ed Gordon, Ian Gorman, Chris Herborth, Dirk Haase, Greg Hartwig, Robert Heath, Jonathan Hudson, Paul Kienitz, David Kirschbaum, Johnny Lee, Onno van der Linden, Igor Mandrichenko, Steve P. Miller, Sergio Monesi, Keith Owens, George Petrov, Greg Roelofs, Kai Uwe Rommel, Steve Salisbury, Dave Smith, Steven M. Schweda, Christian Spieler, Cosmin Truta, Antoine Verheijen, Paul von Behren, Rich Wales, Mike White.

Denne software leveres som den er og forefindes, uden nogen form for garanti, hverken udtrykkelig eller underforstået. Der kan ikke gøres ansvar gældende mod Info-ZIP eller dennes medarbejdere for direkte skader, indirekte skader, konkret dokumenterede tab eller følgeskader, der måtte opstå i forbindelse med brug af eller manglende evne til at bruge softwaren.

Tilladelse gives til enhver, der bruger denne software til noget formål, herunder til erhvervsmæssig brug, og til frit at ændre og distribuere den, dog med de nedenfor anførte begrænsninger:

1. Videredistribution af kildekode skal bibeholde ovenstående copyright-meddelelse, definition, ansvarsfraskrivelse og nærværende liste over betingelser.
2. Videredistribution i binær form (kompilerede eksekverbare programmer) skal gengive ovenstående copyright-meddelelse, definition, ansvarsfraskrivelse og nærværende liste over betingelser i den dokumentation og/eller andet materiale, der leveres med distributionen. Den eneste undtagelse herfra er videredistribution af en standard UnZipSFX binær fil (herunder SFXWiz) som en del af en selvudpakkende fil. Dette tillades uden at inkludere denne licens, forudsat at det normale SFX-banner ikke er fjernet fra binærfilen eller er deaktiveret.
3. Ændrede versioner, herunder f.eks. porte til nye operativsystemer, eksisterende porte med nye grafiske grænseflader, og dynamiske, delte eller statiske biblioteksversioner, skal være tydeligt mærkede som sådan og må ikke foregives at være den originale kilde. Sådanne ændrede versioner må heller ikke foregives at være Info-ZIP udgaver, herunder f.eks. mærkning af de ændrede versioner med navnene "Info-ZIP" (eller nogen variation heraf, f.eks. anden brug af store bogstaver), "Pocket UnZip", "WiZ" eller "MacZip", medmindre Info-ZIP giver udtrykkelig tilladelse hertil. Sådanne ændrede versioner må desuden ikke gøre misvisende

brug af e-mail-adresser for Zip-Bugs eller Info-ZIP eller af nogen Info-ZIP URL.

4. Info-ZIP forbeholder sig ret til brug af navnene “Info-ZIP,” “Zip,” “UnZip,” “UnZipSFX,” “WiZ,” “Pocket UnZip,” “Pocket Zip” og “MacZip” til sine egne originale og binære udgivelser.

Softwareopdatering

Infotainmentsystemet kan downloade og installere udvalgte softwareopdateringer via en trådløs forbindelse.

Bemærkninger
Tilgængeligheden af disse trådløse softwareopdateringer til bilen varierer alt efter model og land. Flere oplysninger fremgår af vores hjemmeside.

Internetforbindelse

Trådløs downloading af softwareopdateringer til bilen kræver en internetforbindelse, som kan tilgås gennem bilens indbyggede OnStar-forbindelse eller et andet adgangskodebeskyttet Wi-fi-hotspot, som f.eks. en mobiltelefon.

Infotainmentsystemet tilsluttes et hotspot ved at vælge **Indstillinger** på startsiden, **Wi-fi** og derefter **Administrer Wi-fi-netværk**. Vælg det ønskede Wi-fi-netværk, og følg vejledningen på displayet.

Opdateringer

Systemet foreslår visse opdateringer til downloading og installering. Der er også muligt manuelt at kontrollere for opdateringer.

For at kontrollere manuelt for opdateringer vælg **Indstillinger** på startsiden, **Softwareinformation** og derefter **Systemopdatering**. Følg vejledningen på displayet.

Bemærkninger
Fremgangsmåden for downloading og installering af software kan variere fra model til model.

Bemærkninger
Under installeringsprocessen kan bilen muligvis ikke bruges.

Registrerede varemærker

Apple Inc.
Apple CarPlay™ er et varemærke, der tilhører Apple Inc.

App Store® og iTunes Store® er registrerede varemærker, der tilhører Apple Inc.

iPhone®, iPod®, iPod touch®, iPod nano®, iPad® og Siri® er registrerede varemærker, der tilhører Apple Inc.

Bluetooth SIG, Inc.
Bluetooth® er et registreret varemærke, der tilhører Bluetooth SIG, Inc.

DivX, LLC
DivX® og DivX Certified® er registrerede varemærker, der tilhører DivX, LLC.

EnGIS Technologies, Inc.
BringGo® er et registreret varemærke, der tilhører EnGIS Technologies, Inc.

Google Inc.
Android™ og Google Play™ Store er varemærker, der tilhører Google Inc.

Stitcher Inc.
Stitcher™ er et varemærke, der tilhører Stitcher, Inc.

Verband der Automobilindustrie e.V.
AdBlue® er et registreret varemærke, der tilhører VDA.

Bildataregistrering og databeskyttelse

Registrering af hændelsesdata

Datalagringsmoduler i bilen

Et stort antal elektroniske komponenter i bilen indeholder datalagringsmoduler, som midlertidigt eller permanent lagrer tekniske data om bilens tilstand, hændelser og fejl. Disse tekniske informationer dokumenterer generelt tilstanden for dele, moduler, systemer eller miljøet:

- driftstilstande for systemkomponenter (f.eks. påfyldningsniveauer)
- statusmeddelelser for bilen og dens enkeltkomponenter (f.eks. antal hjulomdrejninger/rotationshastighed, deceleration, sideacceleration)
- funktionsfejl og defekter i vigtige systemkomponenter
- bilens reaktion i bestemte kørselssituationer (f.eks. airbagudløsning eller aktivering af stabilitetsreguleringssystemet)
- miljøforhold (f.eks. temperatur)

Disse data er udelukkende tekniske og hjælper med at identificere og rette fejl samt optimere bilens funktioner.

Der kan ikke oprettes kørselsprofiler, som indikerer de kørte ruter, med disse data.

Hvis der gøres brug af serviceydelser (f.eks. reparationsarbejde, serviceforløb, garantisager, kvalitetssikring), kan medarbejdere i servicenetværket (også producenten) udlæse denne tekniske information fra hændelsen og fejldatalagringsmoduler, der kræver særligt diagnoseudstyr. Hvis det kræves, modtager du yderligere informationer på disse værksteder. Når en fejl er blevet rettet, slettes dataene fra fejllagringsmodulet, eller de overskrives hele tiden.

Når bilen bruges, kan der opstå situationer, hvor disse tekniske data, der vedrører andre informationer (skadesrapport, skader på bilen, vidneudsagn osv.), evt. kan forbindes med en bestemt person - muligvis med hjælp af en ekspert.

Yderligere funktioner, der er aftalt kontraktligt med kunden (f.eks. lokalisering af bilen i nødsituationer), giver mulighed for overførsel af bestemte bildata fra bilen.

Radiofrekvensidentifikation (RFID)

RFID-teknologi benyttes i visse biler til funktioner som f.eks. dæktrykovervågning og tændingssystemsikkerhed. Teknologien anvendes også i forbindelse med praktiske funktioner som fjernbetjening og elektroniske nøgler til låsning/oplåsning af døre og start og sendere i bilen til garageportåbnere. RFID-teknologi i Opel-biler benytter ikke og registrerer ikke personlige oplysninger og har heller ikke forbindelse med andre Opel-systemer, der indeholder personlige oplysninger.

Stikordsregister

A

Adaptiv cruise control..... 108, 186
AdBlue..... 106, 166
Advarsel, kollision fremme..... 194
Advarselsklokke 121
Advarselslamper..... 98
Advarselstrekant 79
Afstand til forankørende..... 105
Airbagmærkat..... 55
Airbag og selestrammere 103
Airbags 55
Airconditionsystem 144
Aktiv motorhjelm..... 67
Aktiv nødbremsning..... 197
Alarm for tværgående trafik bag. 218
Anbefalede væsker og smøremidler..... 284
Anbefalede væsker, smøremidler og reservedele . . 280
Angivelse af afstand fremme..... 196
Arbejde på bilen 236
Armlæn..... 51, 52
Askebægre 92
Automatisk gearkasse 169
Automatisk låsning 25
Automatisk nedblænding 37, 38
Automatisk tilkobling af nærlys . . 132
Autostop..... 161

B

Baglygter 246
Bagrudevisker/-sprinkler 87
Bagsæder..... 52
Bakkamera 216
Baklygter 139
Bakspejle..... 37
Barnesæder 62
Basisniveau display..... 109
Batterispænding 122
Belysning af midterkonsol 141
Belysningsfunktioner..... 141
Beskyttelse mod afladning af batteriet 142
Betjeningselementer..... 84
Bilbatteri 240
Bildataregistrering og databeskyttelse..... 310
Bilens data..... 284
Bilens donkraft..... 257
Bilens sikkerhed..... 32
Bilpleje..... 276
Bil registreret foran..... 108
Blindzoneassistent til siden..... 210
Blinklys 102
Blinklys og vognbaneskifte-lys . . 138
Blokeringsfri bremser 175
Blokeringsfri bremser (ABS) 105
Blue-indsprøjtning..... 166
Bremse-/koblingsvæske..... 280

Bremseassistent 177
Bremse og kobling 104
Bremser 175, 239
Bremsevæske 239
Brugen af denne håndbog 3
Brændstof..... 226
Brændstofmåler 100
Brændstofpåfyldning 228
Brændstofreserve 107
Brændstof til benzinmotorer 226
Brændstoftragt..... 228
Bugsering..... 230, 274
Bugsering af bilen 274
Bugsering af en anden bil 275
Børnesikkerhedssystemer..... 62
Børnesikring 26

C

Centrallås 21
Cruise control 108, 182

D

Deaktivering af airbag 60, 103
DEF..... 166
Detektering af fodgængere..... 108
Dieselbrændstof 227
Dieselpartikelfilter 164
Dieseludstødningsvæske..... 166
Dimensioner 293
Dimensioner for anhængertræk 299
Dug på lygteglassene 139
Dækmærkning 258
Dæktryk 259, 295
Dæktrykovervågning 260
Dæktrykovervågningssystem..... 106
Døre..... 27
Dør åben 108

E

Elektrisk indstilling 35
Elektrisk parkeringsbremse 104, 175
Elektrisk system..... 252
Elektrisk sædeindstilling 47
Elektronisk klimastyring 148
Elektronisk nøglesystem..... 19
Elektronisk stabilitetskontrol..... 178
Elektronisk stabilitetskontrol og
Traction Control-system..... 105
Elektronisk stabilitetskontrol
slået fra..... 105
El-opvarmet bagrude 40
El-opvarmet forrude..... 40
El-ruder 38

F

Fare, advarsel og forsigtig 4
Faste ventilationsspjæld 154
Fejl i elektrisk parkeringsbremse 104
Fejlkontrollampe 104
Fejlmeddelelser 121
Firehjulstræk 174
Fjernlys 107, 132
Fjernlysassistent..... 107, 132
Fodgængerbeskyttelse foran..... 200
Follow-me-home-lys 142
Forlygter..... 131
Forlygter ved kørsel i udlandet . . 134
Forrude..... 38
Forrudevisker/-sprinkler 85
Forsæder..... 45
Forvarmning 106
Frontairbags 59
Frontopbevaring..... 70
Førerhjælpesystemer..... 182
Førerinformationscenter..... 109
Førstehjælpskasse 80

G

Gardinairbags 60
Gearkasse 16
Gearskifte..... 105
Genbrug af bilen 235
Generel information 230
Gulvafdækning 75

H

Halogenforlygter 242
Handskerum 69
Hastighedsbegrænser..... 108, 184
Havariblink 137
Head-up-display..... 118
Hjulkapsler 263
Hjul og dæk 258

Hjulskift 268
Horn 13, 85
Hovedstøtter 43
Håndbremse..... 175

I
Identifikation af motor..... 283
Igangsætnings-assistent 177
Indfældelige spejle 36
Individuelle indstillinger 122
Indledning 3
Indstigningslys 141
Indstilling af hovedstøtter 8
Indstilling af rat 9, 84
Induktiv opladning..... 91
Informationsdisplay..... 116
Informationsdisplays..... 109
Instrumentgruppe 93
Instrumentlys 251
Interaktivt kørselssystem..... 180

J
Justerbare ventilationsspjæld 154

K
Kabinebelysning..... 140
Kabinelys 140, 251
Kapaciteter 294
Katalysator 165
Klimaanlæg 15
Km-tæller 99
Knapper på rattet 84
Kontrollamper..... 98, 102
Kontroller på bilen..... 236
Kontrol over bilen 157
Konvekse spejle 35
Kopholdere 69
Kurvelys..... 135
Køle- og frostvæske..... 280
Kølevandstermometer 101
Kølevæske 238
Kølevæsketemperatur 106
Kørekomfortsystemer..... 177
Kørelys 134
Kørsel med påhæng 230
Kørselsforhold og tips til kørsel
med påhæng 230

L
Ladesystem 104
Lagrede indstillinger..... 21
Lappesæt 264
Lastorganiseringssystem 76
Lastrum 27, 71
Lastrumsdækken 74
LED-forlygter..... 107, 135
Luftindtag 155
Lygter..... 131
Lysdiodeforlygter..... 244
Lys i solskærme 141
Lyskontakt 131
Lyslængderegulering 134
Lysstyrke for instrumentlys 140
Læselamper 141
Læsseinformation 81

M
Manuel gearkasse 173
Manuel nedblænding 37
Manuel sædeindstilling..... 46
Massage..... 52
Midlevel-display..... 109
Modelspecifikke data 3
Motordata 287
Motorhjelm 236
Motorolie 237, 280, 284
Motorolietryk 106
Mønsterdybde 262
Måleinstrumenter..... 98

N
Nedbrud..... 274
Normal brug af aircondition 155
Nummerpladelys 251
Nøgle, lagrede indstillinger..... 21

O
Olie, motor..... 280, 284
Omdrejningstæller 100
OnStar..... 127
Opbevaring..... 69
Opbevaringsrum..... 69

Opbevaringsrum bag..... 76
Opbevaringsrum i armlæn 70
Opbevaringsrum midt på konsollen 70
Oplagring af bilen..... 235
Oplåsning af bilen 6
Opvarmede spejle 37
Opvarmet rat 84
Overensstemmelseserklæring.... 301
Overhalingsblink 133
Oversigt over instrumentpanel 10

P

Panoramaudsynssystem..... 214
Parkering 18, 163
Parkeringsassistent 37, 203
Parkeringsbremse 175
Parkeringslys..... 131, 139
Parkeringsvagtprogram..... 116
Partikelfilter..... 164
Placering af barnesæder 64
Pleje af interiør 278
Polstring..... 278
Punktering..... 268
Påhængsstabiliserings-assistent 233
Påløbs-afbrydelse 160

Q

Quickheat..... 153

R

Radiofrekvensidentifikation (RFID)..... 311
REACH..... 305
Registrerede varemærker..... 309
Registrering af forhindringer..... 203
Registrering af hændelsesdata. . 310
Reparation af kollisionsskader. . . 305
Reservehjul 270
Reststrøm fra..... 159
Ruder..... 38
Råd om kørsel..... 157

S

Selehusker 102
Selektiv katalysatorreduktion..... 166
Seler..... 53
Service 155, 279
Servicedisplay 101
Serviceinformation 279
Siddestilling 45
Sideairbags 59
Sideblink 251
Sidespejle..... 35
Sikkerhedsnet 77
Sikkerhedssele 8
Sikkerhedsseler 53
Sikringer 252
Sikringsboks i instrumentpanel .. 255
Sikringsboks i motorrum 253
Snekæder 263
Softwarebekræftelse..... 305
Softwareopdatering..... 309
Solbrilleholder 70
Solskærme 40
Soltag 41
Speedometer 98
Spejlindstilling 8
Sporholderassistent..... 105, 224
Sprinklervæske 239
Start 17
Start af motor 159
Starthjælp 272
Start og betjening..... 157
Startspærre 35, 107
Stelnummer (VIN) 282
Stikdåser 90
Stop/start-system..... 161
Strømknap..... 158
Styring..... 157
Supplerende varmeapparat..... 153
Surrekroge 76
Symboler 4
Sædeindstilling 6
Sædevarme
Sædevarme, bag..... 53
Sædevarme, for..... 51

T

Tag..... 41
Tagbagagebærer 81
Taglast..... 81
Tilbehør og ændring af bilen 234
Tilkobling af anhænger..... 230
Tilkørsel af ny bil 157
Traction Control 177
Traction Control-system slået fra 106
Trafikskiltassistent..... 220
Trepunktssele 54
Triptæller 99
Trækkrog 231
Trækstang..... 230
Typeskilt 282
Tyverialarm 33
Tyverisikring 32
Tågebaglygte..... 139
Tågebaglys 108
Tågeforlygter 138
Tågelygter 244
Tågelys 108

U

Udetemperatur 88
Udluftning af brændstofsystem .. 241
Udskiftning af pærer 242
Udskiftning af viskerblade 241
Udstødning 164
Udvendige lygter 12, 107
Udvendig pleje 276
Ultralydsparkeringssensorer..... 203
Uplevel-display..... 109
Ur..... 88

V

Varme 53
Vejskiltassistent..... 108
Ventilation..... 52
Ventilationsspjæld..... 154
Vinterdæk 258
Viskere og sprinkler 13
Vognbaneskiftalarm..... 212
Vægt 290
Værktøj 257
Værktøjssæt..... 257

Y

Ydelse 288

Æ

Ændring af dæk- og hjulstørrelse 263

www.opel.com

Copyright by ADAM OPEL GmbH, Rüsselsheim, Germany.

Oplysningerne i denne publikation gælder for det tidspunkt, der er angivet nedenfor. Adam Opel GmbH forbeholder sig ret til at foretage ændringer i bilernes teknik, udstyr og form i forhold til oplysningerne i denne publikation samt til ændringer af selve publikationen.

Udgave: september 2017, ADAM OPEL GmbH, Rüsselsheim.

Trykt på klorfrit, bleget papir.

ID-OINBOLSE1709-da