Indhold

Introduktion 2
Kort og godt 6
Nøgler, døre og ruder 19
Sæder, sikkerhed 33
Opbevaring 50
Instrumenter og betjening 66
Lygter 93
Klimastyring 101
Kørsel og betjening 109
Pleje af bilen 135
Service og vedligeholdelse 176
Tekniske data 179
Kundeinformation 206
Stikordsregister 208

Introduktion

Brændstof	Betegnelse			
Motorolie	Kvalitet			
	Viskositet			
Dæktryk		Dækstørrelse	For	Bag
	Sommerdæk			
	Vinterdæk			
Vægt				
	Beregning af totalvægt			
	- Egenvægt basismodel			
	= Nyttelast			

Modelspecifikke data

Noter Deres bils data på den foregående side, så de er let tilgængelige. Disse oplysninger findes i afsnittene "Service og vedligeholdelse" og "Tekniske data" samt på typeskiltet.

Indledning

Deres bil er en designbaseret kombination af avanceret teknologi, sikkerhed, miljøvenlighed og økonomi.

Denne Instruktionsbog giver Dem alle de oplysninger, der er nødvendige, for at De kan køre Deres bil sikkert og effektivt.

Gør Deres passagerer opmærksomme på, at forkert brug af bilen kan føre til uheld og legemsbeskadigelse.

De skal altid overholde gældende love og bestemmelser i det land, De befinder Dem i. Disse kan afvige fra oplysningerne i denne Instruktionsbog.

Når instruktionsbogen angiver, at man bør opsøge et værksted, anbefaler vi, at De opsøger en autoriseret Opel reparatør.

Alle autoriserede Opel reparatører yder førsteklasses service til rimelige priser. Værkstedernes erfarne mekanikere, som er uddannet hos Opel, arbejder efter Opels særlige anvisninger.

Kundelitteraturen bør altid opbevares lettilgængelig i bilen.

Brugen af denne håndbog

- Denne instruktionsbog beskriver alle valgmulighederne og egenskaberne, der findes for denne model. **Visse beskrivelser, derunder af display- og menufunktioner, gælder måske ikke for Deres bil, da der findes forskellige modelvarianter, landespecifikke angivelser, specialudstyr og tilbehør.**
- De vil få et indledende overblik ved at læse afsnittet "Kort og godt".
- Indholdsfortegnelsen i begyndelsen af instruktionsbogen og i de enkelte afsnit viser, hvor man kan finde de forskellige oplysninger.
- Ved hjælp af stikordsregisteret kan man søge efter specifikke oplysninger.
- I denne Instruktionsbog vises biler med rattet i venstre side. Biler med rattet i højre side betjenes på lignende måde.
- Instruktionsbogen anvender fabrikkens motorbetegnelser. De tilsvarende salgsbetegnelser findes i afsnittet "Tekniske data".
- Retningsangivelser i beskrivelserne som f.eks. højre og venstre eller for og bag henviser altid til kørselsretningen.
- Det kan forekomme, at bildisplayets skærmbilleder ikke understøtter Deres sprog.
- I denne instruktionsbog er alle meddelelser på displayet og kabinemærkater skrevet med **fed** skrift.

Fare, advarsel og forsigtig

⚠Fare

Tekster mærket med ⚠**Fare** angiver, at der er risiko for livstruende skader. Manglende overholdelse af instruktionerne kan være forbundet med livsfare.

⚠Advarsel

Tekster mærket med ⚠**Advarsel** angiver, at der er risiko for ulykker eller personskader. Manglende overholdelse af instruktionerne kan medføre legemsbeskadigelse.

Forsigtig

Tekster mærket med **Forsigtig** angiver, at der kan være risiko for skade på bilen. Manglende overholdelse af instruktionerne kan medføre beskadigelse af bilen.

Symboler

Sidehenvisninger angives med ⇨. ⇨ betyder "se side".

God tur.

Adam Opel AG

Kort og godt

Før kørslen

Oplåsning af bilen

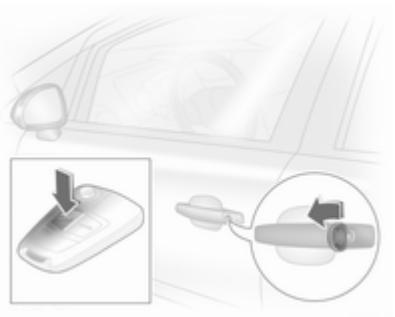

Drej nøglen i førerdørens lås fremad eller tryk på tasten ⍃ for at låse dørene og bagagerummet op. Dørene åbnes ved at trække i håndtagene. Bagklappen åbnes ved at trække i knappen under listen.

Trådløs fjernbetjening ⇨ 19, centrallås ⇨ 21, bagagerum ⇨ 24.

Sædeindstilling

Sædeposition

Træk bøjlen opad, forskyd sædet, slip bøjlen.

Sædeindstilling ⇨ 35, sædeposition ⇨ 34.

⚠Fare

Af hensyn til sikker airbagudløsning må man ikke sidde nærmere end 25 cm fra rattet.

Sæderyglæn

Drej håndhjulet. Læn Dem ikke mod ryglænet under indstillingen.

Sædeindstilling ⇨ 35, sædeposition ⇨ 34, nedfældning af passagersædets ryglæn ⇨ 36.

Sædehøjde

Pumpebevægelser med håndtaget

opad = sæde længere op
nedad = sæde længere ned

Sæder ⇨ 35, sædeposition ⇨ 34.

Indstilling af hovedstøtter

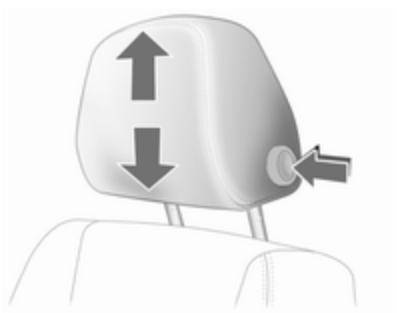

Tryk på udløserknappen, indstil højden og lad støtten gå i hak.

Hovedstøtter ⇨ 33.

Sikkerhedssele

Træk sikkerhedsselen ud og klik den på plads i selelåsen. Sikkerhedsselen må ikke være snoet og skal slutte tæt til kroppen. Ryglænet må ikke være lænet for langt bagover (maksimalt ca. 25°).

Sikkerhedsselen udløses ved at trykke på den røde knap i selelåsen.

Sikkerhedsseler ⇨ 37, airbagsystem ⇨ 40, sædeposition ⇨ 34.

Spejlindstilling

Bakspejl

Hvis knappen på undersiden vippes, mindskes risikoen for blænding.

Bakspejl ⇨ 28, automatisk nedblændende bakspejl ⇨ 28.

Sidespejle

Indstilling med firevejskontakt i udførelse med manuelt betjente ruder

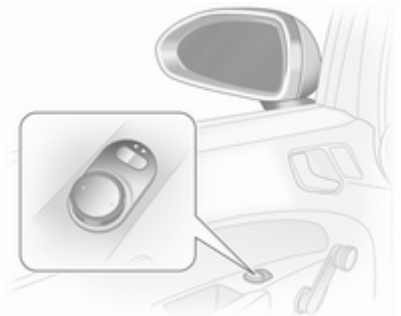

Vælg det ønskede sidespejl og indstil det.

Indstilling med firevejskontakt i udførelse med el-betjente ruder

Vælg det ønskede sidespejl og indstil det.

Elektrisk indstilling ⇨ 26, konvekse sidespejle ⇨ 26, indfældning af sidespejle ⇨ 27, el-opvarmede sidespejle ⇨ 28.

Indstilling af rat

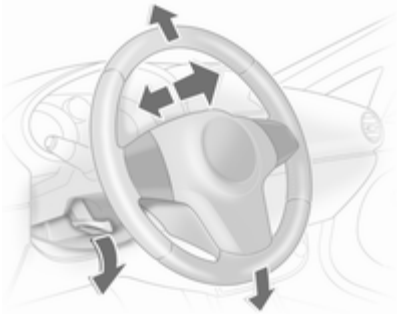

Træk håndtaget nedad, indstil rattet, skub derefter håndtaget opad og kontroller, at det er gået i hak. Indstilling af rattet må kun foretages, når bilen holder stille, og rattet er låst op.

Airbagsystem ⇨ 40, tændingsstillinger ⇨ 110.

Oversigt over instrumentpanel

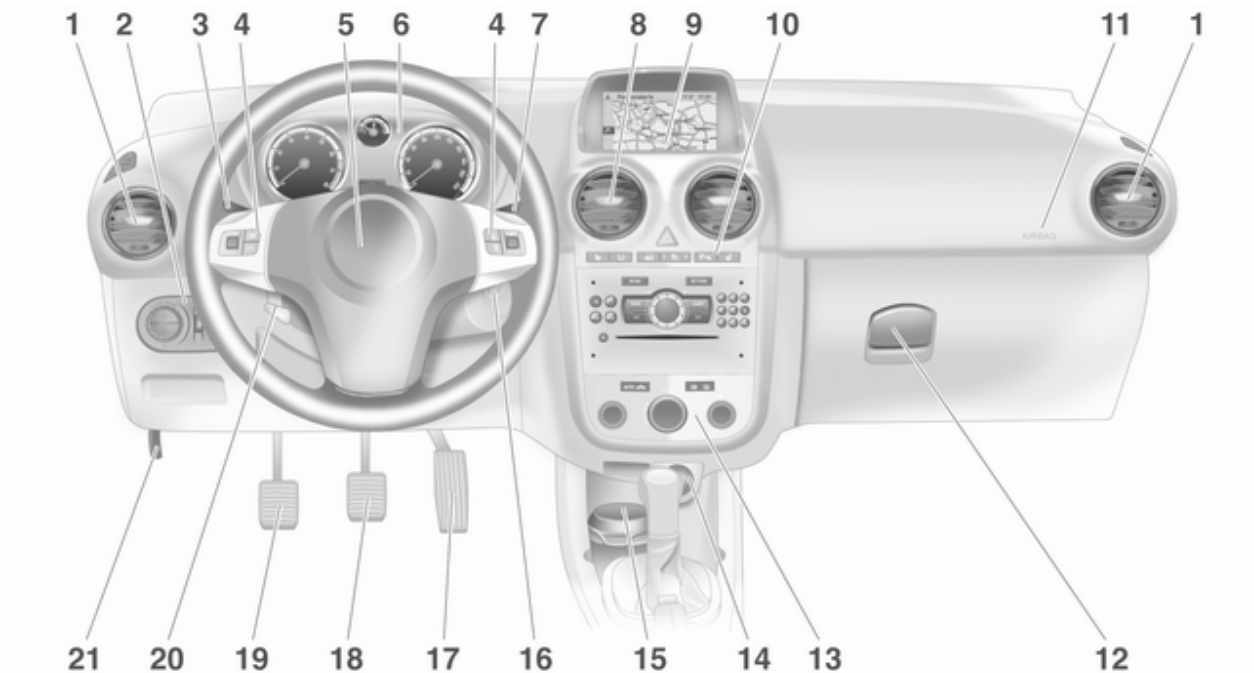

1 Ventilationsspjæld i siderne 107
2 Lyskontakt 93
Instrumentbelysning 98
Tågebaglys 97
Tågeforlygter 96
Lyslængderegulering 94
3 Blinklys og vognbaneskiftsignal, overhalingsblink, nærlys og fjernlys 96
Follow-me-home-lys 100
Parkeringslys 97
Cruise control 81
4 Knapper på rattet 66
5 Horn 67
Førerairbag 41
6 Instrumenter 72
7 Forrudevisker, forrudevasker 68
Kørecomputer 87
8 Midterste ventilationsspjæld 107
9 Informationsdisplay 82
Kørecomputer 87
Elektronisk klimastyring 103
10 Venstre sædeopvarmning 37
Opvarmet rat 67
Overvågningssystem for dæktryktab 161
Parkeringsassistent 127
Havariblink 96
Centrallås 21
Elektronisk stabiliserings-program 125
Deaktivering af airbag 43
Højre sædeopvarmning 37
Eco knap 111
11 Passagerairbag 41
12 Handskerum 50
13 Klimastyring 101
14 Lighter 71
Stikdåse 71
15 Askebæger 71
16 Tændingslås med ratlås 110
17 Speeder 109
18 Bremse 123
19 Kobling 109
20 Indstilling af rat 66
21 Greb til åbning af motorhjelm 137

Udvendige lygter

Lyskontakten har følgende positioner

AUTO = Automatisk tilkobling af nærlys: Forlygterne tændes og slukkes automatisk

⏻ = Aktivering eller deaktivering af den automatiske lyskontrol

≫⋖ = Parkeringslys

≣D = Forlygter

Tryk på lyskontakten

≢D = Tågeforlygter

D≢ = Tågebaglygter

Lygter ⇨ 93.

Overhalingsblink, fjernlys og nærlys

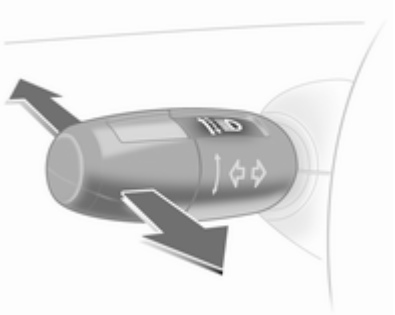

overhalingsblink = træk armen mod rattet

fjernlys = tryk armen fremad

nærlys = tryk eller træk i armen

Fjernlys ⇨ 94, overhalingsblink ⇨ 94, automatisk tilkobling af nærlys ⇨ 93.

Blinklys og vognbaneskiftsignal

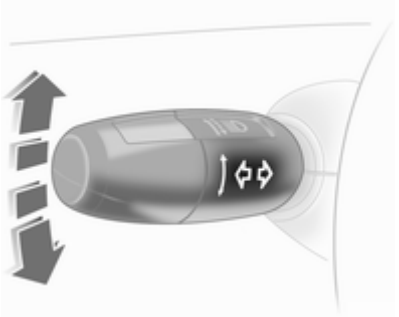

højre = arm opad

venstre = arm nedad

Blinklys og vognbaneskiftsignal ⇨ 96, Parkeringslys ⇨ 97.

Havariblink

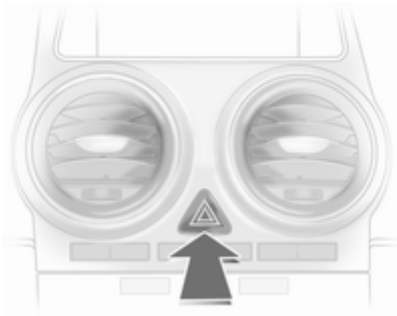

Aktivering med knap ⚠.
Havariblink ⇨ 96.

Horn

Tryk.

Viskere og sprinkler

Vinduesviskere

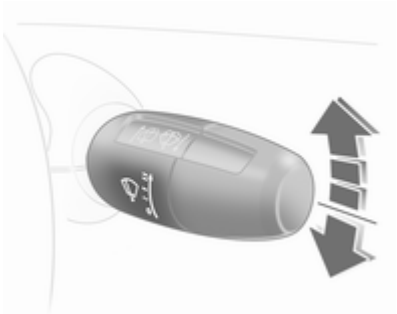

= = hurtigt
— = langsomt
– – = intervalfunktion resp. automatisk viskerfunktion med regnsensor
O = slukket

Ved at trykke armen nedad kører vinduesviskeren én gang, selv om viskerne er slået fra.

Vinduesvisker ⇨ 68, skift af viskerblad ⇨ 142.

Forrude- og forlygtevaskere

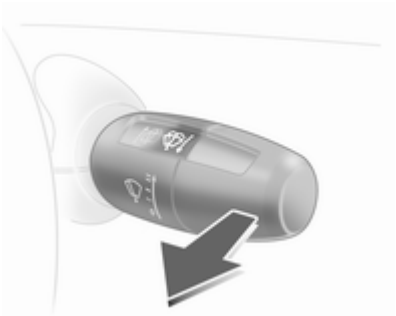

Træk armen mod rattet.

Forrude- og forlygtevaskere ⇨ 68, sprinklervæske ⇨ 139.

Bagrudevisker og bagrudevasker

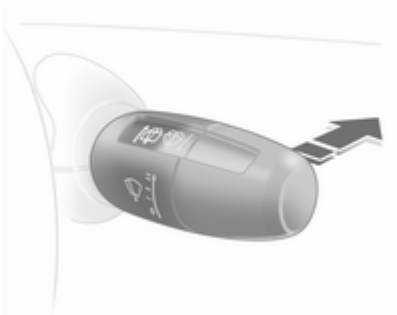

tænd visker	=	tryk armen fremad
sluk visker	=	tryk armen fremad igen
vask	=	tryk armen helt frem og hold den der

Bagrudevisker og bagrudevasker ⇨ 69, skift af viskerblad ⇨ 142, sprinklervæske ⇨ 139.

Klimaanlæg

El-bagrude, el-opvarmede sidespejle

Varmen betjenes ved tryk på -knappen.

El-bagrude ⇨ 30.

Afdugning og afisning af ruder

Luftfordeling på .

Sæt temperaturknappen på det varmeste niveau.

Sæt blæserhastigheden på højeste niveau.

Slå kølingen til.

Tryk på .

Klimastyring ⇨ 101.

Gearkasse

Manuel gearkasse

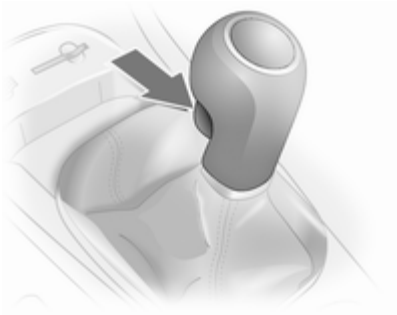

Bakgear: Når bilen står stille, trykkes på udløserknappen på gearstangen 3 sekunder, efter at koblingspedalen er trådt ned, hvorefter bilen sættes i bakgear.

Hvis det ikke lykkes at sætte bilen i gear: Sæt gearvælgeren på frigear, slip koblingen helt, og træd på koblingen igen. Sæt derefter gearvælgeren i gear igen.

Manuel gearkasse ⇨ 118.

Automatiseret gearkasse

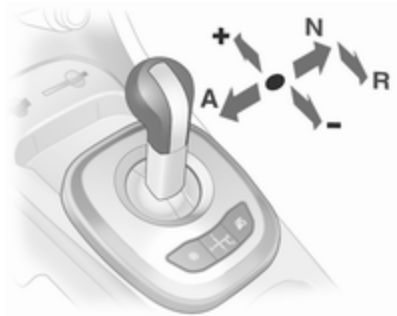

N = neutral position
● = køreposition
+ = skift til højere gear
- = skift til lavere gear
A = skift mellem automatisk og manuel funktion
R = bakgear (med gearlås)

Automatiseret gearkasse ⇨ 119.

Automatisk gearkasse

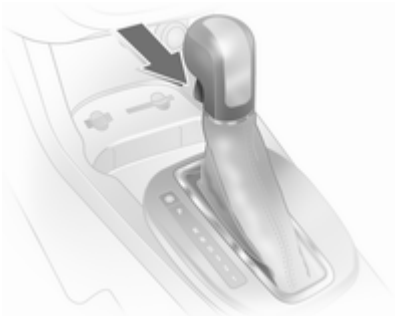

P = parkeringsposition
R = bakgear
N = neutral position
D = køreposition

Gearvælgeren kan kun flyttes ud af **P** eller **N**, når tændingen er slået til, og der trædes på fodbremsen (gearvælgerlås). Der kan skiftes til **P** eller **R**, ved at trykke på knappen på gearvælgeren.

Den automatiske gearkasse fås i to versioner ⇨ 115.

Start

Inden man begynder at køre, skal følgende kontrolleres:

- Dæktryk og dækkenes tilstand ⇨ 161, ⇨ 198.
- Oliestand og væskestande ⇨ 138.
- At samtlige ruder, spejle, lygter og nummerplader virker og er fri for snavs, sne og is.
- At spejle, sæder og sikkerhedsseler er korrekt indstillet ⇨ 26, ⇨ 34, ⇨ 38.
- Bremsernes funktion ved lav hastighed. Det gælder især, hvis der er fugt på bremserne.

Start af motoren

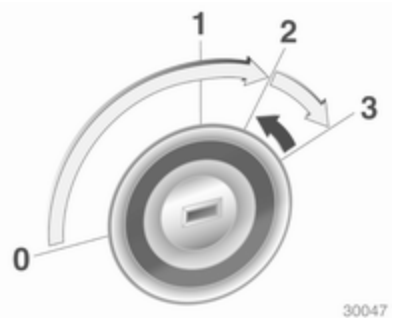

- Drej nøglen til stilling 1
- drej en anelse på rattet for at udløse ratlåsen
- træd på kobling og bremse. Hvis der ikke trædes på koblingen, starter motoren muligvis ikke, og kontrollampen kan lyse
- automatisk gearkasse i **P** eller **N**
- træd ikke på speederen

- dieselmotorer: drej nøglen til stilling 2 for forvarmning og vent, indtil kontrollampen ⟒ slukker
- drej nøglen til stilling 3 og slip den igen

Start af motoren ⇨ 110.

Stop-start-system

Hvis bilen kører ved en lav hastighed eller holder stille, og visse betingelser er opfyldt, skal du aktivere et Autostop som følger:

- Træd på koblingspedalen
- skift gearvælgeren til frigear
- slip koblingspedalen

Et Autostop indikeres af nålen ved AUTOSTOP-positionen på omdrejningstælleren.

For at genstarte motoren skal du træde på koblingspedalen igen.

Stop-start-system ⇨ 111.

Parkering

- Træk altid parkeringsbremsen uden at trykke på udløserknappen. Træk håndbremsen så meget som muligt ved en skråning eller en stigning. Træd samtidig på fodbremsen for at reducere den nødvendige aktiveringskraft.
- Sluk for motoren. Drej tændingsnøglen til 0, og tag den ud. Rattet drejes, indtil man kan mærke, at ratlåsen aktiveres.

  I biler med automatisk gearkasse kan nøglen kun tages ud, når gearvælgeren står i stilling **P**.
- Hvis bilen holder på et plant underlag eller en stigning, sættes den i 1. gear, hhv. gearvælgeren sættes i stilling **P** inden tændingen slås fra. På en stigning drejes forhjulene desuden væk fra kantstenen.

  Hvis bilen holder på et skråning nedefter, sættes den i bakgear, hhv. gearvælgeren sættes i stilling **P** inden tændingen slås fra. Desuden drejes forhjulene ind mod kantstenen.

- Lås bilen med knappen ⚌ på fjernbetjeningen.

  Aktiver tyverialarmen ⇨ 25.
- Bilen må ikke parkeres på steder med let antændeligt materiale. Der kan opstå brand som følge af de høje temperaturer fra udstødningen.
- Luk vinduerne og soltaget.
- Motorens køleblæsere kan fortsætte med at arbejde, efter at der er blevet slukket for motoren ⇨ 136.
- For at skåne turboladeren skal bilen efter høje motoromdrejningstal eller høj motorbelastning gå et kort stykke tid med lavt omdrejningstal eller i tomgang i ca. 30 sekunder, før motoren slukkes.

Nøgler, låse ⇨ 19,

Henstillen af bilen i længere tid ⇨ 135.

Nøgler, døre og ruder

Nøgler, låse 19
Døre 24
Bilens sikkerhed 24
Sidespejle 26
Indvendige spejle 28
Ruder 29
Tag 31

Nøgler, låse

Nøgler

Ekstra nøgler

Nøglenummeret står i bilens Car Pass eller på en aftagelig brik.

Nøglenummeret skal opgives ved bestilling af ekstra nøgler, da nøglen er en del af startspærresystemet.

Låse ⇨ 173.

Nøgle med nøglekam, der kan foldes ud

Tryk på knappen for at folde ud. Tryk først på knappen for at folde i.

Car Pass

Bilens Car Pass indeholder oplysninger om bilen, der har med sikkerhed at gøre, og skal derfor opbevares et sikkert sted.

Når De opsøger et værksted, er disse bildata nødvendige for at udføre visse arbejder.

Fjernbetjening

Bruges til at betjene:

- Centrallås,
- Tyverisikring,
- Tyverialarm,
- El-ruder.

Fjernbetjeningen har en rækkevidde på op til ca. 5 meter. Rækkevidden kan variere afhængigt af omgivelserne. Havariblinket aktiveres ved betjening.

Fjernbetjeningen skal behandles med omhu og beskyttes mod fugt og høje temperaturer. Undgå unødig betjening.

Fejl

Hvis centrallåsen ikke kan betjenes ved hjælp af fjernbetjeningen, kan det skyldes følgende:

- Rækkevidden er overskredet.
- Batterispændingen er for lav.
- Fjernbetjeningen er blevet aktiveret gentagne gange umiddelbart efter hinanden uden for dens rækkevidde. Synkroniser fjernbetjeningen.
- Centrallåsen er blevet overbelastet ved at blive aktiveret gentagne gange umiddelbart efter hinanden, og strømforsyningen afbrydes i kort tid.
- Forstyrrelser på grund af radiobølger fra andre kilder med høj effekt.

Oplåsning ⇨ 21.

Udskiftning af batteri til fjernbetjeningen

Udskift batteriet, så snart rækkevidden formindskes mærkbart.

Batterier hører ikke hjemme i husholdningsaffaldet. De skal afleveres i hertil indrettede indsamlingskasser eller på genbrugsstationer.

Nøgle med nøglekam, der kan foldes ud

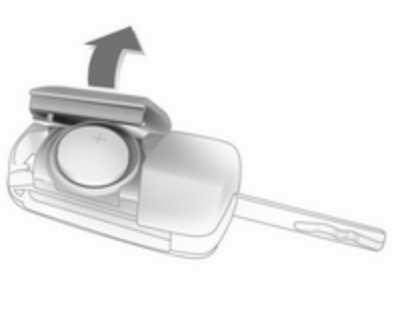

Fold nøglekammen ud og åbn enheden. Udskift batteriet (batteritype CR 2032), bemærk placeringen. Luk enheden og synkroniser.

Nøgle med fast nøglekam

Udskiftning af batteri bør ske på et værksted.

Synkronisering af fjernbetjening

Efter udskiftning af batteriet låses døren op med nøglen i førerdørens lås. Når tændingen slås til, synkroniseres fjernbetjeningen.

Lagrede indstillinger

Når bilen er låst, gemmer den anvendte nøgle automatisk følgende indstillinger:

- Elektronisk klimastyring,
- Info-Display,
- Infotainment-system,
- Belysning af instrumentbræt.

De lagrede indstillinger benyttes automatisk, næste gang bilen låses op med den pågældende nøgle.

Centrallås

Oplåsning og låsning af døre, bagagerum og tankklap.

Hvis der trækkes i et indvendigt dørhåndtag, åbnes døren, og hele bilen låses op.

Bemærkninger
Ved kraftigere sammenstød låses bilen op automatisk.

Bemærkninger
Kort tid efter oplåsning med fjernbetjeningen låses dørene automatisk, hvis ingen af dørene åbnes.

Oplåsning

Centrallås med nøgleaktivering

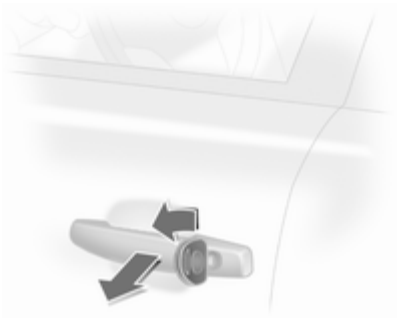

Drej nøglen i førerdørens lås fremefter.

Centrallås med trådløs fjernbetjening

Tryk på ⊐.

To indstillinger er mulige:

- Førerdøren låses op ved at trykket på knappen ⊐ én gang, hele bilen låses op ved at trykke på knappen ⊐ to gange.
- Hele bilen låses op ved at trykke én gang på knappen ⊐.

Indstillingerne kan ændres i førerens informationscenter.

Individuelle indstillinger ⇨ 91.

Låsning

Lukning af døre, bagagerum og tankklap. Hvis førerdøren ikke er lukket rigtigt, aktiveres centrallåsen ikke.

Centrallås med nøgleaktivering

Drej nøglen i førerdørens lås bagud.

Centrallås med trådløs fjernbetjening

Tryk på ⚌.

Centrallåsknap

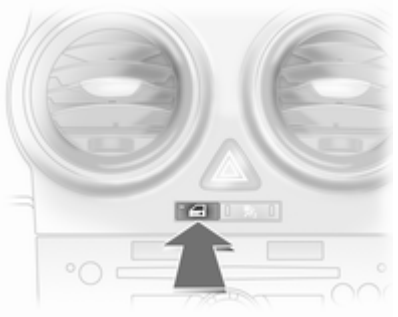

Tryk på knappen 🚗: dørene låses eller låses op.

Lysdioden i knappen 🚗 lyser i ca. 2 minutter efter låsning med fjernbetjeningen.

Låses der under kørslen, lyser LED'en konstant.

Fejl i fjernbetjeningen

Oplåsning

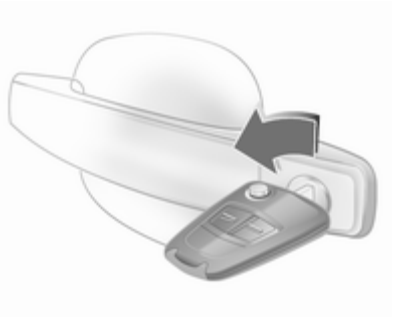

Drej nøglen i låsen på førerdøren til anslag. Når førerdøren åbnes, låses hele bilen op. De andre døre låses op ved at tilslutte tændingen og trykke på centrallåseknappen.

Låsning
Luk førerdøren, åbn passagerdøren, tryk på centrallåsknappen. Bilen låses. Luk passagerdøren.

Fejl i centrallåsmekanismen

Oplåsning
Drej nøglen i låsen på førerdøren til anslag. De andre døre kan åbnes ved at trække i det indvendige dørgreb (ikke muligt, hvis tyverisikringen er aktiv). Bagagerummet og tankklappen forbliver låst. Tyverisikringen deaktiveres ved at slå tændingen til ⇨ 25.

Låsning

Stik nøglen ind i åbningen over låsen på den indvendige side af døren og løft, indtil det kan høres, at låsen aktiveres. Derefter lukkes døren. Processen skal udføres for hver enkelt dør. Førerdøren kan også låses udefra med nøglen. Tankklap og bagklap kan ikke låses.

Automatisk låsning

Denne sikkerhedsfunktion kan indstilles til at låse alle døre, bagklap og tankklap automatisk, så snart bilen er i fart. Individuelle indstillinger ⇨ 91.

Børnesikring

⚠ Advarsel

Brug altid børnesikring, når der sidder børn på bagsæderne.

Anvend en nøgle eller en passende skruetrækker til at dreje knappen på bagdørslåsen til vandret position. Døren kan ikke åbnes indefra.

Døre

Lastrum

Åbning

Træk i knappen under listen.

⚠Advarsel

Ved transport af f.eks. store genstande må man ikke køre med bagklappen åben eller på klem, da giftige udstødningsgasser kan trænge ind i bilen.

Bemærkninger

Hvis der monteres visse typer tungt tilbehør på bagklappen, kan det betyde, at denne ikke kan holdes i åben position.

Lukning

Brug grebet på indersiden.

Tryk ikke på knappen under listen under lukning, idet bagklappen ellers låses op igen.

Bilens sikkerhed

Tyverisikring

⚠Advarsel

Brug ikke denne funktion, hvis der befinder sig personer i bilen! Dørene kan ikke låses op indefra.

Alle døre sikres, så de ikke kan åbnes. Alle døre skal være lukket, da tyverisikringen ellers ikke kan aktiveres.

Hvis tændingen var sluttet til, skal førerdøren åbnes og lukkes igen én gang, inden bilen kan sikres.

Når bilen låses op, slås den mekaniske tyverisikring fra. Dette er ikke muligt med centrallåsknappen.

Aktivering med fjernbetjeningen

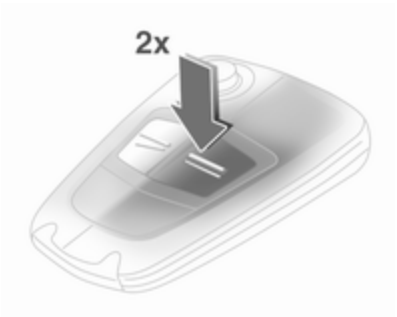

Tryk på ⚌ igen senest 10 sekunder efter låsning.

Tyverialarm

Tyverialarmen indeholder tyverisikringen og aktiveres sammen med denne.

Den overvåger:

- Døre, bagagerum, motorhjelm,
- Tændingen.

Når bilen låses op, slås begge systemer fra samtidigt.

Lysdiode (LED)

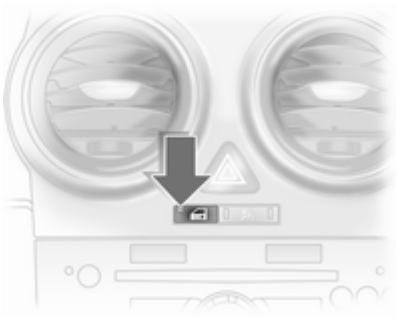

I de første 10 sekunder efter aktivering af tyverialarmen:

Diode tændt	=	Test, aktiveres efter et lille stykke tid.
Dioden blinker hurtigt	=	Dør, bagagerum eller motorhjelm åben eller systemfejl.

Efter de første 10 sekunder efter aktivering af tyverialarmen:

Dioden blinker langsomt	=	System aktivt.

Ved fejl søges hjælp på et værksted.

Alarm

Når alarmen udløses, afgiver den et lydsignal (horn) og et lyssignal (havariblink). Antallet og varigheden af signalerne er fastlagt i lovgivningen.

Alarmsirenen kan afbrydes ved at trykke på enhver af knapperne på fjernbetjeningen eller ved at slutte tændingen til. Dermed afbrydes samtidigt også tyverialarmen.

Startspærre

Systemet kontrollerer, om bilen må startes med den anvendte nøgle. Hvis transponderen i nøglen registreres som berettiget, kan motoren startes.

Startspærren aktiveres automatisk, når nøglen tages ud af tændingslåsen.

Hvis kontrollampen ⚿ blinker, når tændingen er slået til, er der en fejl i systemet. Motoren kan ikke startes. Afbryd tændingen og slut den til igen.

Blinker kontrollampen fortsat, kan man forsøge at starte motoren med reservenøglen; søg hjælp på et værksted.

Lyser kontrollampen efter start af motoren, foreligger der en fejl i motor- eller gearkasseelektronikken ⇨ 77, ⇨ 117, ⇨ 122, eller der er vand i dieselfiltret ⇨ 86.

Bemærkninger
Startspærren låser ikke dørene. Når bilen forlades, skal den derfor altid låses og tyverialarmen ⇨ 21, ⇨ 25 kobles til.

Sidespejle

Konvekse spejle

Det konvekse sidespejl har et asfærisk område og mindsker blinde vinkler. Spejlets form får genstande til at se mindre ud, og dette påvirker evnen til at bedømme afstande.

Elektrisk indstilling

Indstilling med firevejskontakt i udførelse med manuelt betjente ruder

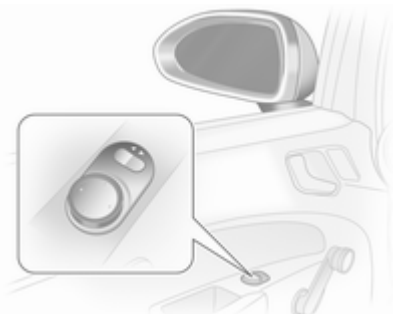

Vælg det ønskede sidespejl og indstil det.

Indstilling med firevejskontakt i udførelse med el-betjente ruder

Vælg det ønskede sidespejl og indstil det.

Indfældelige

Af hensyn til fodgængernes sikkerhed vil sidespejlene klappe udad eller indad, hvis en fodgænger kommer til at gå ind i det med tilstrækkelig fart. Spejlet sættes på plads igen ved at trykke let på spejlhuset.

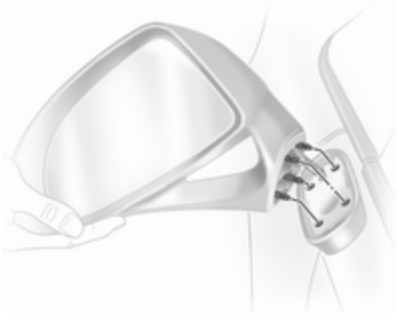

Corsa OPC: Af hensyn til fodgængerens sikkerhed, frigøres sidespejlene fra holderen på Corsa OPC, hvis de støder mod noget. Sæt spejlhuset på holderen med tappene og fastgøre det med et let slag.

Manuelt

Sidespejlene vippes ind med et let tryk på husets yderkant.

Opvarmning

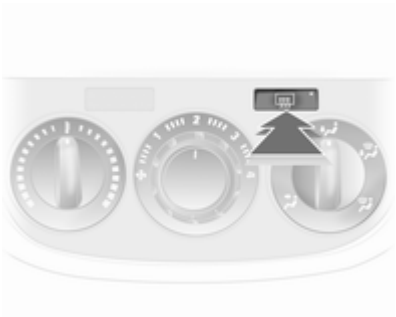

Betjenes ved at trykke på knappen ⌧.

Varmen fungerer, når motoren er i gang. Den slukkes automatisk efter kort tid.

Indvendige spejle

Manuel nedblænding

Med knappen på spejlhusets underside mindskes blændingen.

Automatisk nedblænding

Blænding i mørke fra bagvedkørende trafikanter mindskes automatisk.

Ruder

Forrude

Varmereflekterende forrude

Den varmereflekterende forrude har en belægning, der reflekterer solens stråler. Også datasignaler, f.eks. i forbindelse med vejafgifter, kan blive reflekteret.

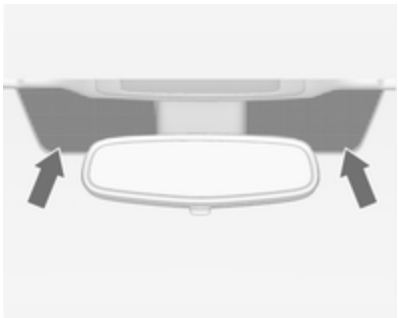

De markerede områder af forruden bag bakspejlet er ikke dækket med belægningen. Apparater til registrering af elektroniske data og betaling af afgifter skal fastgøres på disse områder. Ellers kan der forekomme funktionsfejl i dataregistrering.

Manuelle ruder

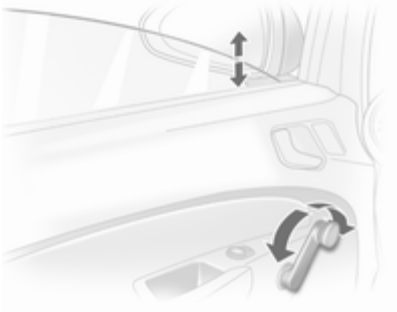

Dørruderne kan betjenes med håndsving.

El-ruder

⚠Advarsel

El-betjente ruder skal betjenes med omhu. Der er risiko for legemsbeskadigelse - det er især farligt for børn.

Hold øje med ruder under lukning. Sørg for, at intet kommer i klemme.

El-ruderne kan betjenes:

- når tændingen er til
- inden for 5 minutter, efter at tændingen slås fra
- inden for 5 minutter, efter at tændingsnøglen er sat i stilling 1

Når tændingen er slået fra, deaktiveres el-rudernes funktion, når førerdøren åbnes, lukkes og låses.

Ruden åbnes ved at trække i eller trykke på kontakten.

På biler med automatisk funktion trækker eller trykker man på kontakten igen for at standse rudens bevægelse.

Sikkerhedsfunktion

Hvis ruden møder modstand under den automatiske lukning, standses den straks og åbnes igen.

Hvis ruden går trægt, f.eks. på grund af frost, betjenes kontakten flere gange, indtil ruden trinvis er lukket.

Betjening af ruderne udefra

Alt efter udstyrsversion kan ruderne åbnes eller lukkes udefra med fjernbetjeningen.

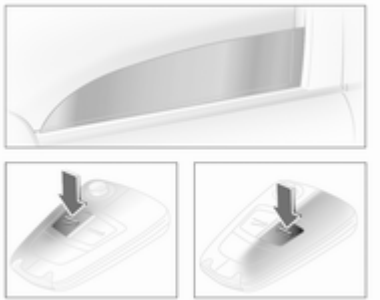

Knappen ⥣ eller ⥥ holdes nede, indtil alle ruder er åbnet eller lukket.

Overbelastning

Hvis ruderne aktiveres fler gange med korte mellemrum, slås rudernes funktion fra i et stykke tid.

Fejl

Hvis automatisk åbning eller lukning af ruderne ikke er mulig, skal rudeelektronikken aktiveres på følgende måde:

1. Luk dørene.
2. Tilslut tændingen.
3. Luk vinduet helt, og hold kontakten oppe i 5 sekunder mere.
4. Åbn vinduet helt, og hold kontakten oppe i 1 sekund mere.
5. Gentag dette for alle vinduer.

El-opvarmet bagrude

Betjenes ved at trykke på knappen .

Opvarmningssystemet kan kun betjenes, når motoren er i gang. Opvarmningen afbrydes automatisk efter et kort stykke tid.

Afhængig af motortype tændes elbagruden automatisk under rengøring af dieselpartikelfilteret.

Solskærme

Når solskærmen vippes ned og eventuelt drejes ud mod siden, beskytter den mod blænding.

Hvis der er et indbygget spejl i solskærmen, bør spejlafdækningen lukkes under kørslen.

Tag

Soltag

⚠ Advarsel

Soltaget skal betjenes med omhu. Der er risiko for legemsbeskadigelse - det er især farligt for børn.

Hold øje med bevægelige dele ved aktiveringen. Sørg for, at intet kommer i klemme.

Soltaget kan betjenes, når tændingen er tilsluttet.

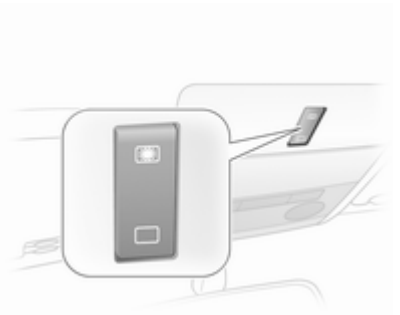

Det betjenes med en vippekontakt i loftspanelet.

Tryk kortvarigt på kontakten for at aktivere det i trin. Hold knappen ind i længere tid for automatisk åbning.

Hæve

Når soltaget er lukket: tryk på . Soltaget hæves i bagkanten.

Åbne

Tryk igen på , når soltaget er hævet. Soltaget åbnes automatisk, indtil det er helt åbent.

Det lukkes ved at trykke på .

Forsigtig

Ved brug af tagbagagerbærer skal det kontrolleres, at soltaget kan gå frit for at undgå, at det tager skade. Soltaget må kun hæves.

Bemærkninger
Hvis taget er vådt, hæves soltaget, så vandet løber af, og derpå åbnes soltaget.

Der må ikke sættes mærkater på soltaget.

Lukke

Hold ▭ inde, indtil soltaget er helt lukket.

Solafskærmning

Solafskærmningen betjenes manuelt.

Solafskærmningen lukkes og åbnes ved at skyde den frem og tilbage. Når soltaget er åbent, er solafskærmningen altid åben.

Overbelastning

Hvis systemet overbelastes, afbrydes strømforsyningen automatisk i kort tid. Systemet er beskyttet med sikringer i sikringsboksen ⇨ 155

Initialisering af soltaget

Hvis soltaget ikke fungerer, aktiveres elektronikken på følgende måde: tilslut tændingen, luk soltaget og hold ▭ inde i mindst 10 sekunder.

Opsøg et værksted og få årsagen til fejlen afhjulpet.

Sæder, sikkerhed

Hovedstøtter 33
Forsæder 34
Sikkerhedsseler 37
Airbags 40
Barnesæder 45

Hovedstøtter

Hovedstøtternes position

⚠ Advarsel
Kør kun med korrekt indstillet hovedstøtte.

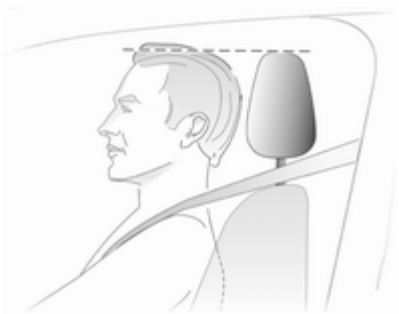

Hovedstøttens øverste kant bør befinde sig ved toppen af hovedet. Hvis personen er for høj til, at dette er muligt, skal hovedstøtten være i højest mulige position, og hvis personen ikke er tilstrækkelig høj til, at hovedstøtten kan være i højde med øjnene, skal hovedstøtten være i lavest mulige position.

Indstilling

Hovedstøtter på forsæderne

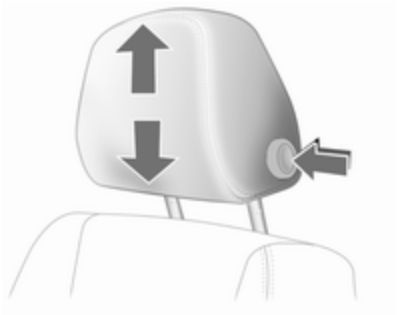

Tryk på knappen, indstil højden og lad gå i hak.

Hovedstøtter på bagsæderne

Hovedstøtterne kan indstilles i to højder. Den første position indstilles ved at trække hovedstøtten opefter. Den anden position indstilles ved at trykke på fjederen på illustrationen og trække hovedstøtten helt op. Hovedstøtten føres ned ved at trykke på fjederen på illustrationen og trykke hovedstøtten ned.

Aktive hovedstøtter

I tilfælde af påkørsel bagfra vipper de aktive hovedstøtter en smule fremad. På den måde får hovedet bedre støtte af hovedstøtten, og risikoen for piskesmældsskader reduceres.

Bemærkninger
Godkendt tilbehør må kun fastgøres på hovedstøtten på højre forsæde, når sædet ikke er i brug.

Forsæder

Siddestilling

⚠Advarsel

Kør kun med korrekt indstillede sæder.

- Skyd bagdelen så langt tilbage mod ryglænet som muligt. Afstanden fra sædet til pedalerne indstilles, så benene er let bøjede, når pedalerne er trådt helt ned. Skub højre sæde så langt tilbage som muligt.

- Skyd skuldrene så langt tilbage mod ryglænet som muligt. Indstil ryglænets vinkel således, at rattet kan nås med let bøjede arme. Når rattet drejes, skal skulderkontakten med ryglænet bevares. Ryglænene må ikke hælde for langt bagud. Vi anbefaler en maksimal hældningsvinkel på ca. 25°.
- Indstilling af rat ⇨ 66.
- Indstil sædet til den fornødne højde. Der skal sikres frit udsyn til alle sider og alle displayinstrumenter. Der skal være mindst en håndsbreddes frigang mellem hoved og loftsbeklædning. Lårene skal hvile let på sædet uden at trykke.
- Indstilling af hovedstøtte ⇨ 33.
- Indstilling af sikkerhedsselernes højde ⇨ 38.

Sædeindstilling

⚠ Fare

Af hensyn til sikker airbagudløsning må man ikke sidde nærmere end 25 cm fra rattet.

⚠ Advarsel

Indstil aldrig sæderne under kørslen. De kan flytte sig mere end tilsigtet.

Sædeposition

Træk bøjlen opad, forskyd sædet, slip bøjlen.

Sæderyglæn

Drej håndhjulet. Læn Dem ikke mod ryglænet under indstillingen.

Sædehøjde

Pumpebevægelser med håndtaget

opad = sæde længere op
nedad = sæde længere ned

Nedfældning af sæde

Løft udløsergrebet og vip ryglænet fremad. Sænk udløsergrebet, og ryglænet går i indgreb i nedfældet stilling. Skyd sædet fremad.

Når sædet skydes tilbage for at rette det op, standser det i udgangsstillingen. Løft udløsergrebet, vip ryglænet op, sænk grebet, ryglænet går i indgreb.

Ryglænet kan kun fældes fremad, når det er i oprejst stilling.

Drej ikke på håndhjulet for at indstille ryglænet, når det er fældet frem.

Corsa OPC

Tag sikkerhedssele ud af seleholderen på ryglænet.

Træk i udløsergrebet på bagsiden af ryglænet, vip ryglænet fremad, og slip udløsergrebet. Skyd sædet fremad.

For at føre ryglænet til oprejst stilling: skyd sædet tilbage, træk i udløsergrebet og før ryglænet til oprejst stilling. Slip grebet, ryglænet går i indgreb.

Ryglænet kan kun fældes fremad, når det er i oprejst stilling.

Drej ikke på håndhjulet for at indstille ryglænet, når det er fældet frem.

Sædevarme

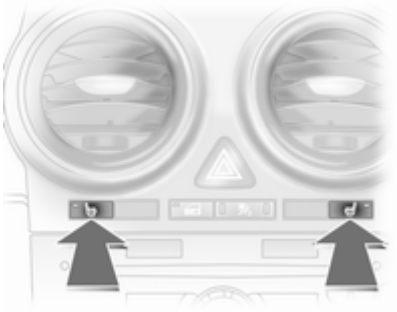

Varmen aktiveres ved at trykket på knappen for sædet, når tændingen er tilsluttet.

Lysdioden i knappen lyser: den pågældende sædevarme er tændt.

Sædeopvarmning kan anvendes, når motoren i gang og under et Autostop.

Sikkerhedsseler

Ved kraftig acceleration eller nedbremsning blokerer selerne, så de ikke trækkes ud og således holder personerne fast i sæderne.

⚠Advarsel

Husk altid at spænde sikkerhedsselen.

I tilfælde af et uheld vil personer, der ikke er fastspændt, være til fare for sig selv og andre personer i bilen.

Sikkerhedsselerne er kun beregnet til at blive brugt af én person ad gangen. De er ikke egnede til personer, der er under 12 år eller mindre end 150 cm. Barnesæde ⇨ 45.

Alle dele i selesystemet skal med jævne mellemrum kontrolleres for skader, tilsmudsning og korrekt funktion.

Beskadigede dele skal udskiftes. Efter et uheld skal selerne og aktiverede selestrammere udskiftes af et værksted.

Bemærkninger

Sørg for at selerne ikke bliver beskadiget af sko eller skarpe genstande eller kommer i klemme. Sørg for at der ikke kan komme snavs i selernes oprulningsautomatik.

Selehusker ⇨ 76.

Selekraftbegrænsere

På forsæderne reducerer selekraftbegrænserne belastningen på kroppen ved at slække selen gradvist under en kollision.

Selestrammere

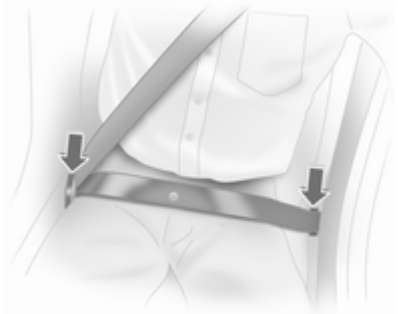

I tilfælde af kraftigere sammenstød - frontalt eller bagfra - strammes forsædernes sikkerhedsseler.

⚠Advarsel

Ukorrekt håndtering (f.eks. afmontering eller montering af selerne) kan føre til, at selestrammerne udløses med deraf følgende fare for legemsbeskadigelse.

Når selestrammerne er aktiveret, lyser kontrollampen ⇨ 76.

Selestrammere, der har været aktiveret, skal udskiftes af et værksted. Selestrammerne kan kun aktiveres én gang.

Bemærkninger

Det er ikke tilladt at anbringe eller montere tilbehør eller andre genstande inden for selestrammernes aktionsradius. Der må ikke foretages ændringer på selestrammernes dele, da bilens typegodkendelse ellers bortfalder.

Trepunktssele

Sådan spændes sikkerhedsselen

Træk sikkerhedsselen ud af selerullen og før den uden snoninger over kroppen og sæt låsetungen på plads i låsen. Spænd hofteselen jævnligt under kørslen ved at trække i skulderselen.

Corsa OPC: Før selen gennem seleholderen på ryglænet, når selen spændes.

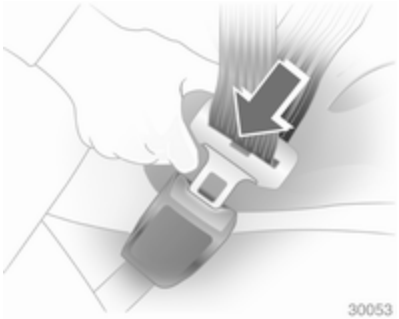

Løst eller kraftigt tøj gør, at sikkerhedsselen ikke slutter helt til. Anbring ikke genstande, for eksempel en håndtaske eller en mobiltelefon, mellem sikkerhedsselen og kroppen.

⚠Advarsel

Selen må ikke ligge hen over lommer med hårde eller skrøbelige genstande.

Højdeindstilling

1. Træk sikkerhedsselen lidt ud.
2. Tryk på knappen.
3. Indstil højden og lad den gå hørbart i hak.

Indstil højden, så sikkerhedsselen ligger hen over skulderen. Den må ikke gå hen over halsen eller overarmen.

Indstillinger må ikke foretages under kørslen.

Fjerne sikkerhedsselen

Sikkerhedsselen udløses ved at trykke på den røde knap i selelåsen.

Sikkerhedsseler på bagsædets yderpladser

Når selerne ikke er i brug, og når bagsæderyglænene fældes frem, føres selerne gennem seleholderen.

Brug af sikkerhedssele under graviditet

⚠Advarsel

Hofteselen skal anbringes så lavt som muligt over bækkenet for at forhindre tryk mod underlivet.

Airbags

Airbagsystem

Airbagsystemet består af flere forskellige systemer.

Når airbaggene udløses, pustes de op på brøkdele af et sekund. De tømmes også så hurtigt, at det ofte ikke bemærkes ved et uheld.

⚠Advarsel

Hvis systemerne håndteres forkert, kan de pludselig blive udløst eksplosionsagtigt.

Bemærkninger

Elektronikken til styring af airbagsystemer og selestrammere er placeret i midterkonsollen. Anbring ikke magnetiske genstande i dette område.

Airbaggenes afdækninger må ikke overklæbes eller på anden vis beklædes.

Den enkelte airbag kan kun udløses én gang. Når først en airbag har været udløst, skal den udskiftes af et værksted. Desuden kan det være nødvendigt at få rattet, instrumentpanelet, dele af panelerne, dørtætningerne, håndtagene og sæderne udskiftet.

Der må ikke foretages ændringer på airbagsystemet, da bilens typegodkendelse ellers bortfalder.

Når airbaggene pustes op, kan udstrømmende varme gasser forårsage forbrændinger.

Kontrollampe for airbagsystemer ⇨ 76.

Frontairbags

Frontairbagsystemet består af en airbag i rattet og én i instrumentbrættet i passagersiden. De er mærket med ordet **AIRBAG**.

Der sidder desuden en advarselsmærkat på siden af instrumentbrættet, som er synlig, når den forreste passagerdør er åben.

Frontairbagsystemet udløses i tilfælde af kollision af en vis alvorlighed. Tændingen skal være slået til.

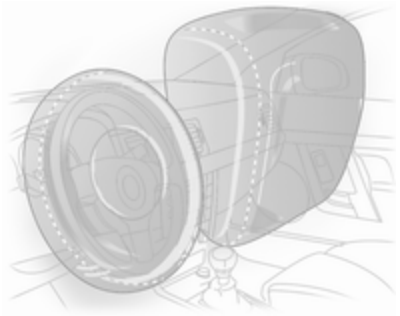

Føreren og forsædepassagerens fremadgående bevægelse bremses, hvorved risikoen for kvæstelser af hoved og overkrop reduceres væsentligt.

⚠Advarsel

Optimal beskyttelse ydes kun, hvis sædets position er korrekt ⇨ 34.

Anbring ikke arme/ben eller genstande i det område, hvor airbaggen kan blive udløst.

Spænd sikkerhedsselen korrekt og lås den korrekt. Dette er en forudsætning for, at airbaggen skal give beskyttelse.

Sideairbags

Sideairbagsystemet består af en airbag i hvert forsæderyglæn og i bagsæderyglænet ved hver af yderpladserne. De er mærket med ordet **AIRBAG**.

Sideairbagsystemet udløses i tilfælde af kollision af en vis alvorlighed. Tændingen skal være slået til.

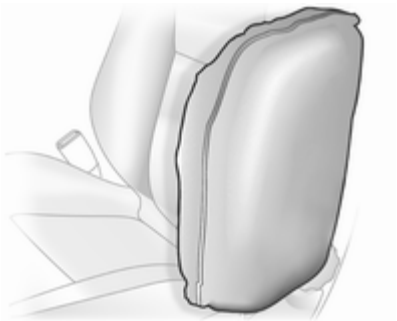

Ved påkørsel fra siden reduceres risikoen for kvæstelser af overkrop og bækken væsentligt.

⚠Advarsel

Anbring ikke arme/ben eller genstande i det område, hvor airbaggen kan blive udløst.

Bemærkninger
På forsæderne må der kun monteres sædebetræk, der er godkendt til brug i bilen. Airbaggene må ikke tildækkes.

Gardinairbags

Hovedairbagsystemet består af en airbag i hver side af tagrammen. De er mærket med ordet **AIRBAG** på tagstolperne.

Gardinairbagsystemet udløses i tilfælde af kollision af en vis alvorlighed. Tændingen skal være slået til.

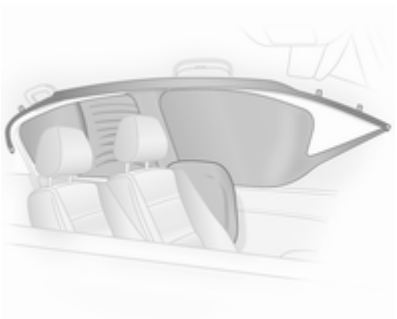

Ved påkørsel fra siden reduceres risikoen for kvæstelser af hovedet væsentligt.

⚠ Advarsel

Anbring ikke arme/ben eller genstande i det område, hvor airbaggen kan blive udløst.

Krogene på håndtagene i tagrammen må kun bruges til at hænge lette beklædningsgenstande uden bøjler op på. Der må ikke ligge genstande i de ophængte beklædningsgenstande.

Deaktivering af airbag

Frontairbag og sideairbag ved højre forsæde skal deaktiveres, hvis der skal monteres et barnesæde på højre forsæde. Gardinairbag-systemet, selestrammerne og førerens airbagsystem forbliver aktive. Airbagsystemerne ved højre forsæde er aktive, når bilen leveres.

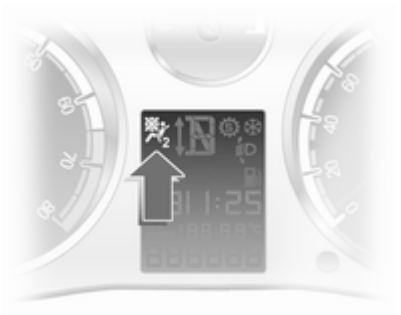

Kontrollampen og lysdioderne i knappen slukkede:

Airbagsystemerne ved højre forsæde er aktive. Der må ikke monteres et barnesæde.

Kontrollampen og lysdioderne i knappen lyser:

Højre frontairbags er deaktiveret og blæses ikke op i tilfælde af sammenstød. Et barnesæde i henhold til skemaet **Placering af barnesæder** kan monteres ⇨ 46.

⚠Fare

Risiko for livstruende skader for et barn, der anvender et barnesæde på højre forsæde med aktiveret airbag.

Risiko for livstruende skader for en voksen på højre forsæde med deaktiveret airbag.

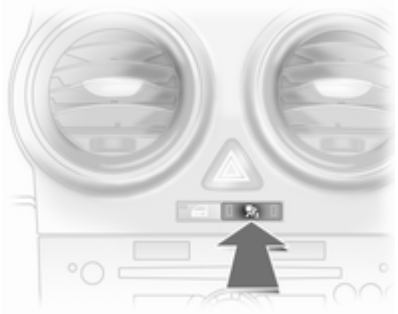

Deaktivering:

- tilslut tændingen, kontrollampen blinker,
- tryk på knappen inden 15 sekunder og hold den inde,
- efter ca. 2 sekunder lyder en summer som bekræftelse. Slip knappen efter højst 4 sekunder.

Aktivering:

- tilslut tændingen, kontrollampen blinker,
- tryk på knappen inden 15 sekunder og hold den inde,
- efter ca. 2 sekunder lyder en summer som bekræftelse. Slip knappen efter højst 4 sekunder.

Airbagsystemet for højre forsæde blæses kun op ved en kollision, hvis kontrollampen er slukket.

Status må kun ændres, når bilen holder stille, og tændingen er afbrudt.

Status forbliver uændret, indtil den ændres.

Kontrollampe for deaktiveret airbag ⇨ 76.

Når motoren startes, kan indstillingerne ikke ændres.

Indstillingen kan kun ændres, når tændingen afbrydes og tilsluttes igen.

Barnesæder

Når der bruges et barnesæde skal nedenstående anvisninger om brug og montering altid følges, og fabrikantens anvisninger skal overholdes.

Overhold altid lokale og nationale bestemmelser. Nogle lande forbyder brugen af børnesikkerhedssystemer på bestemte siddepladser.

⚠Advarsel

Når der bruges et barnesæde på højre forsæde, skal airbagsystemet for denne plads deaktiveres; hvis det ikke gøres, kan airbaggene udgøre en alvorlig risiko for barnet, hvis de udløses.

Det gælder især for et bagudvendt barnesæde på højre forsæde.

Sådan vælges det rette system

Bagsæderne er det mest praktiske sted at fastgøre et barnesæde. Barnet skal sidde med ansigtet vendt modsat kørselsretningen, så længe det er muligt. Dette sikrer, at barnets rygrad, som stadig er meget svag, belastes mindre i tilfælde af en ulykke.

Børn under 12 år, der er lavere end 150 cm, må kun sidde i barnesæder, der er velegnede for det enkelte barn. Barnesæder er velegnede, hvis de opfylder kravene i ECE 44-03 eller ECE 44-04. Eftersom det næsten aldrig er muligt at placere selen ordentligt, hvis barnet er lavere end 150 cm, anbefaler vi kraftigt at anvende et velegnet barnesæde, selvom dette måske ikke kræves af loven på grund af barnets alder.

Hold aldrig et barn i favnen under kørslen. I tilfælde af kollision kan man ikke holde barnet fast.

Anvend altid et sikkerhedssystem, der passer til barnets vægt.

Kontroller, at det barnesæde, der skal monteres, passer til bilen.

Kontroller, at barnesædet monteres korrekt i kabinen.

Lad kun børn stige ind og ud af bilen i den side, der vender bort fra trafikken.

Når barnesædet ikke er i brug, skal det sikres med en sikkerhedssele, eller det skal tages ud af bilen.

Bemærkninger

Børnesikkerhedssystemerne må ikke overklæbes eller på anden vis beklædes.

Efter et uheld skal børnesikkerhedssystemet altid udskiftes.

Placering af barnesæder

Tilladte måder at montere et barnesæde på

	Passagersædet foran			
Vægt- eller aldersklasse	**Aktiveret airbag**	**Deaktiveret airbag**	**På bagsædets yderpladser**	**På bagsædet midtfor**
Gruppe 0: indtil 10 kg eller ca. 10 måneder	X	U[1]	U[2]	X
Gruppe 0+: indtil 13 kg eller ca. 2 år	X	U[1], [2]	U[2]	X
Gruppe I: 9 til 18 kg eller ca. 8 måneder til 4 år	X	U[1], [2]	U[2]	X
Gruppe II: 15 til 25 kg eller ca. 3 til 7 år	X	X	U	X
Gruppe III: 22 til 36 kg eller ca. 6 til 12 år	X	X	U	X

[1] = Kun hvis airbaggene ved højre forsæde er deaktiveret. Hvis barnesædet fastgøres med trepunktsselen, skal sædet hæves til øverste stilling, og bilen sikkerhedssele skal løbe fremad fra dens øverste fastgørelse.
[2] = Sæder med ISOFIX- og Top-Tether-beslag (ikke muligt på højre forsæde i Corsa OPC).
U = Universelt anvendeligt sammen med trepunktssele.
X = Intet barnesæde tilladt i denne vægtklasse.

Tilladte måder at montere et ISOFIX-barnesæde på

Vægtklasse	Størrelsesklasse	Fastgørelse	Passagersædet foran	På bagsædets yderpladser	På bagsædet midtfor
Gruppe 0: indtil 10 kg	E	ISO/R1	IL	IL	X
Gruppe 0+: indtil 13 kg	E	ISO/R1	IL	IL	X
	D	ISO/R2	X	X	X
	C	ISO/R3	X	X	X
Gruppe I: 9 til 18 kg	D	ISO/R2	X	X	X
	C	ISO/R3	X	X	X
	B	ISO/F2	IL, IUF	IL, IUF	X
	B1	ISO/F2X	IL, IUF	IL, IUF	X
	A	ISO/F3	X	X	X

IL = Passer til særlige ISOFIX-barnesæder af kategorierne 'specific-vehicle', 'restricted' eller 'semi-universal'. ISOFIX-barnesædet skal være godkendt til den enkelte bilmodel.
IUF = Passer til fremadvendte ISOFIX-barnesæder af universalkategori, der er godkendt til brug i denne vægtgruppe.
X = Ingen ISOFIX-barnesæder godkendt i denne vægtklasse.

ISOFIX størrelsesklasse og sædetype

A - ISO/F3 = Fremadvendt barnesæde til børn op til maksimum i vægtklassen 9 til 18 kg.
B - ISO/F2 = Fremadvendt barnesæde til mindre børn i vægtklassen 9 til 18 kg.
B1 - ISO/F2X = Fremadvendt barnesæde til mindre børn i vægtklassen 9 til 18 kg.
C - ISO/R3 = Bagudvendt barnesæde til børn op til maksimum i vægtklassen op til 13 kg.
D - ISO/R2 = Bagudvendt barnesæde til mindre børn i vægtgruppen op til 13 kg.
E - ISO/R1 = Bagudvendt barnesæde til små børn i vægtgruppen op til 13 kg.

Isofix-barnesæder

Fastgør et ISOFIX-barnesæde, der er godkendt til bilen, i beslagene.

Ved fastgørelse af barnesæde med ISOFIX-beslag må der anvendes barnesæder, der er universelt tilladt til ISOFIX.

ISOFIX monteringsbeslagene er angivet med en mærkat på ryglænet.

Følg nøje den monteringsanvisning, der følger med ISOFIX-barnesædet.

Top-Tether barnesæder

Barnesæder med Top-Tether-system skal fastgøres til monteringsøjerne på bagsæderyglænet og til forsædeskinnen i fodrummet ved bagsædet. Gjorden skal føres mellem hovedstøttens to føringsstænger.

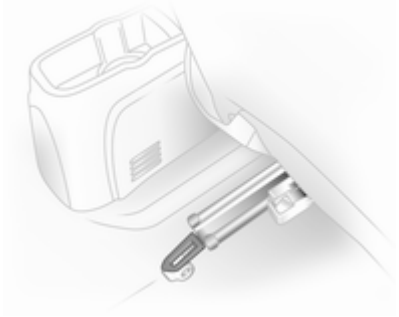

På de bageste stolpers beklædning og på monteringspunkterne er der symboler, der angiver monteringsøjerne, som barnesædet skal monteres i.

Ved montering med Top-Tether må der kun benyttes barnesæder, der er universelt godkendt til Top-Tether.

Følg nøje den monteringsanvisning, der følger med Top-Tether-barnesædet.

Opbevaring

Opbevaringsrum 50
Lastrum 59
Tagbagagebærer 64
Læsseinformation 65

Opbevaringsrum

Handskerum

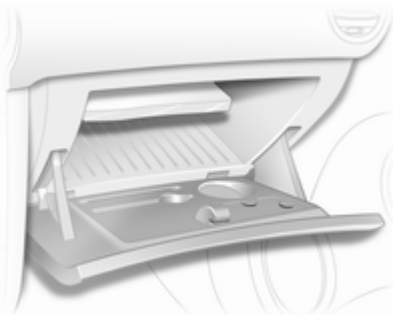

Handskerummets funktioner:

- en kortholder i kreditkort-format,
- en kuglepenneholder,
- en lommelygteholder.

Under kørslen bør handskerummet være lukket.

Kopholdere

Der sidder en kopholder foran i midterkonsollen.

I 3-dørs modellen er der også en i siden af bagsædet.

Opbevaringsrum under passagersædet

Løft skuffen i det indfældede greb og træk den ud. Maksimal belastning: 1,5 kg. Skuffen lukkes ved at skubbe den indad, indtil den går i hak.

Bagmonteret cykelholder

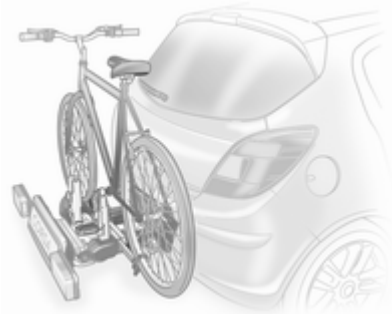

Den bagmonterede cykelholder (Flex-Fix system) gør det muligt at fastgøre cykler på en udtrækkelig holder, der er indbygget i bilens bund.

Den maksimale belastning for den bagmonterede cykelholder er 40 kg.Den maksimale belastning pr. cykel er 20 kg.

Når bagagebæreren ikke bruges, kan den skydes ind i bunden af bilen.

Der kan fås en multifunktionsboks som tilbehør til hæk-bagagebæreren. Det er ikke tilladt at transportere andre genstande.

Der må ikke sidde genstande på cyklerne, der kan løsne sig under transporten.

Forsigtig
Fastgør ikke cykler med carbon-pedalarme til cykelholdere. Cyklerne kan beskadiges.

Udtrækning

Åbn bagklappen.

⚠Advarsel
Der må ikke opholde sig personer i bagagebærersystemets udtrækningsområde - risiko for personskade.

Træk udløserarmen op. Systemet udløses og kører hurtigt ud af kofangeren.

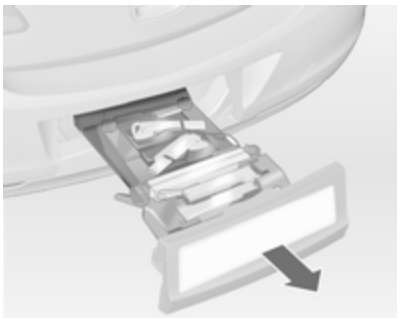

Træk hæk-bagagebæreren helt ud, indtil den går hørbart i indgreb.

Kontroller, at den bagmonterede cykelholder ikke kan skydes ind uden at trække i udløsergrebet igen.

⚠Advarsel

Der må kun placeres genstande på bagagebærersystemet, hvis det er korrekt aktiveret. Hvis bagagebærersystemet ikke kan aktiveres korrekt, må systemet ikke benyttes, og det skal skydes på plads igen. Søg hjælp på et værksted.

Monter baglygterne

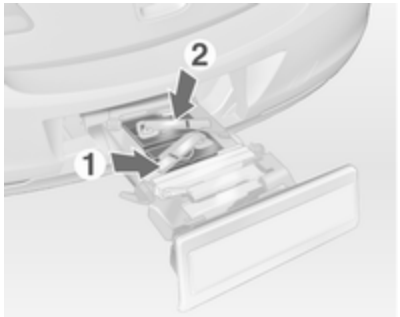

Tag først den bageste baglygte (**1**), derefter den forreste baglygte (**2**) op af fordybningerne.

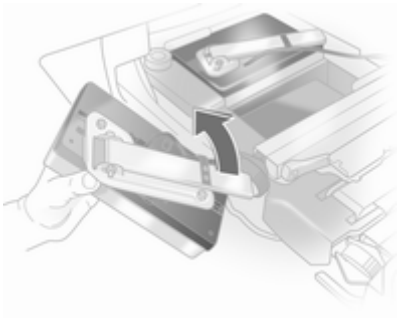

Åbn lygteholderen på bagsiden af baglygten helt, indtil den går i indgreb.

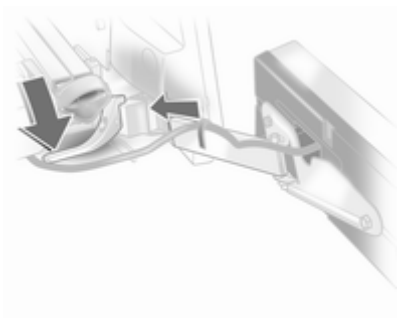

Tryk spændearmen ned og skub lygteholderen ind i holderen, indtil den går i indgreb.

Gentag proceduren for den anden baglygte.

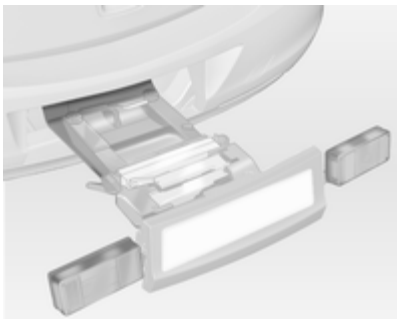

Kontroller ledningen og lygternes position for at sikre, at de er monteret korrekt og sidder fast.

Lås hæk-bagagebæreren

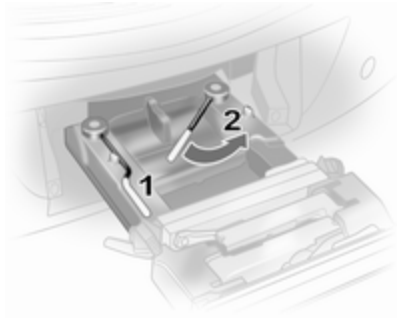

Drej venstre spændearm (**1**) først, derpå højre spændearm (**2**) til anslag. Begge spændearme skal pege bagud, ellers er sikker funktion ikke garanteret.

Bemærkninger
Luk bagklappen!

Fold cykelholderen op

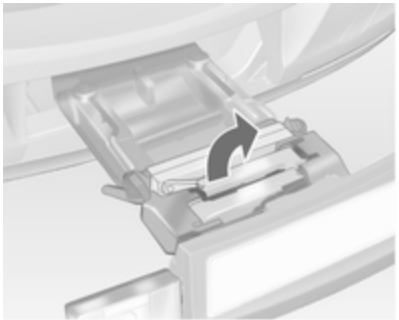

Fold en eller begge pedalarmsholdere op, indtil diagonalstiveren går i indgreb.

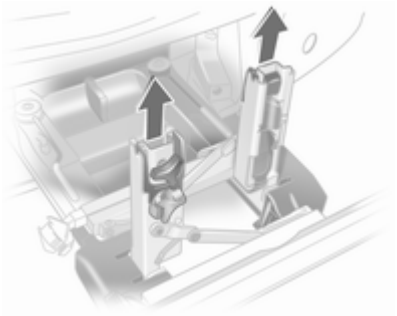

Tag pedalarmsbeslagene ud af pedalarmsholderne.

Fastgørelse af en cykel

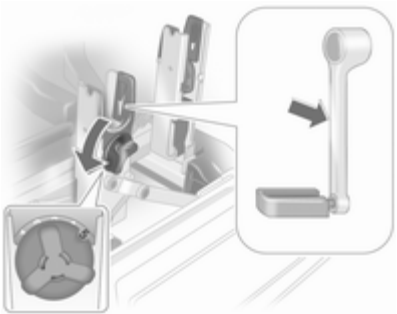

Tilpas den indstillelige pedalarmsenhed nogenlunde til fremspringet på pedalarmen ved hjælp af drejegrebet på pedalarmsholderen.

Hvis cyklen har lige pedalarme, skrues pedalarmsenheden helt af (position **5**).

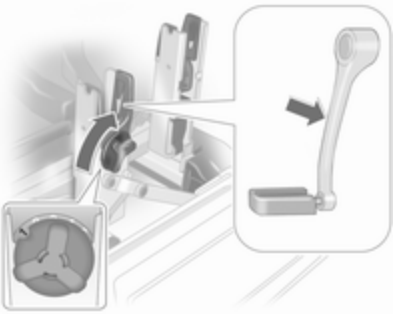

Hvis cyklen har buede pedalarme, skrues pedalarmsenheden helt ind (position **1**).

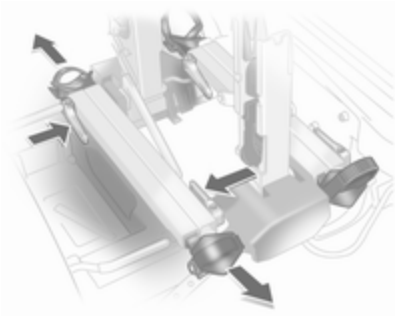

Tryk på udløserarmen og træk hjulholderne ud.

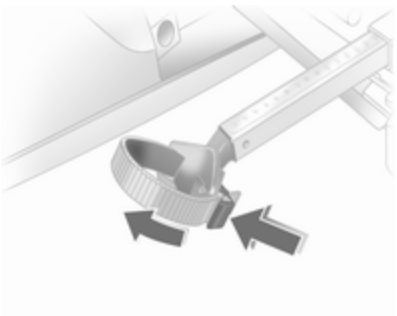

Tryk på udløseren på stropholderen og tag stropholderen af.

Forbered cyklen til fastgørelse

Bemærkninger
Krankens maksimale bredde er 38,3 mm og den maksimale dybde er 14,4 mm.

Drej venstre pedal (uden kædetand) lodret nedad. Pedalen på venstre pedalarm skal være vandret.

Den forreste cykel skal have forhjulet mod venstre.

Den bageste cykel skal have forhjulet mod højre.

Fastgørelse af en cykel på hæk-bagagebæreren

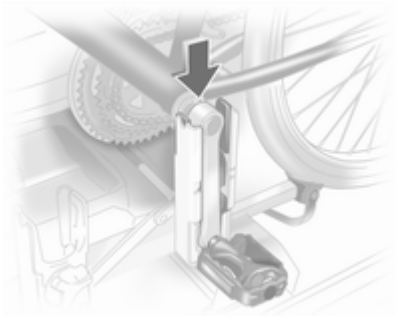

Sæt cyklen op på bagagebæreren. Pedalarmen her skal sættes i åbningen på pedalarmsholderen som vist på illustrationen.

Forsigtig
Sørg for, at pedalen ikke berører den bagmonterede holders overflade. Ellers risikerer man, at kranken beskadiges under transporten.

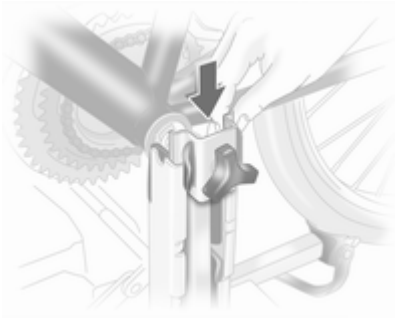

Sæt pedalarmsbeslaget på den yderste føring i pedalarmsholderen oppefra og skyd det nedefter til anslag.

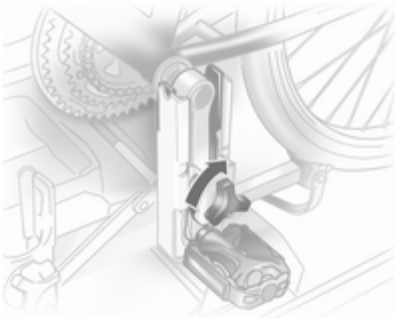

Fastgør pedalarmen ved at dreje spændeskruen på pedalarmsbeslaget.

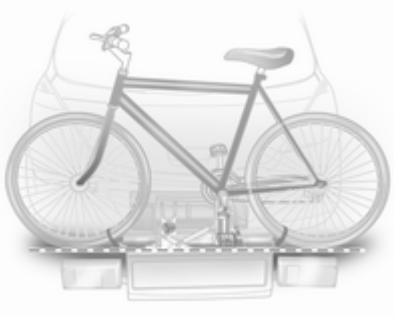

Placer hjulholderne således, at cyklen er omtrent vandret. Her skal afstanden mellem pedalerne og bagklappen være mindst 5 cm.

Begge cykler skal placeres i hjulholderne.

Forsigtig

Sørg for, at pedalen ikke berører den bagmonterede holders overflade. Ellers risikerer man, at krankken beskadiges under transporten.

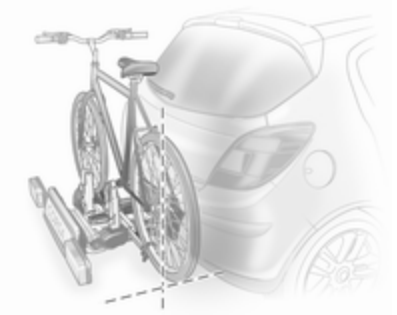

Juster cyklen på langs ad bilen: Løsn pedalbeslaget en smule.

Placer cyklen lodret ved hjælp af drejegrebet på pedalarmsholderen.

Hvis de to cykler er i vejen for hinanden, kan deres indbyrdes placering tilpasses ved at indstille hjulholderne

og drejegrebet på pedalarmsholderen, indtil cyklerne ikke mere berører hinanden. Kontroller, at der er tilstrækkelig frigang i forhold til bilen.

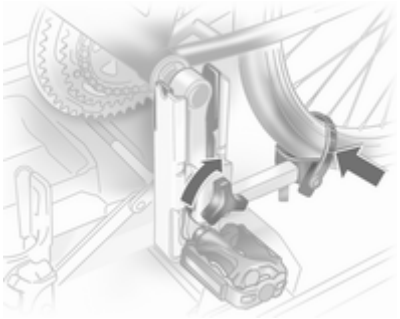

Spænd spændeskruen på pedalarmsbeslaget helt til med hånden.

Fastgør begge cykelhjul på hjulholderne med stropperne.

Kontroller at cyklen sidder godt fast.

Indstillingerne af hjulholderne og drejegrebet på pedalarmsholderne for hver enkelt cykel bør noteres og gemmes. Korrekt forindstilling betyder, at det bliver lettere at montere cyklen igen.

Aftagning af en cykel fra hæk-bagagebæreren

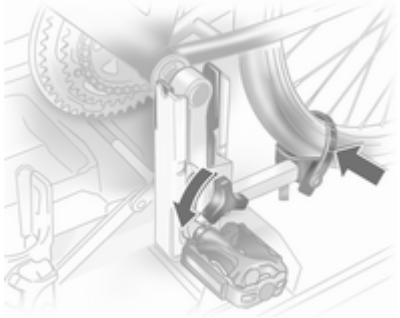

Løsn stropperne på begge cykelhjul.

Hold fast på cyklen, løsn spændeskruen på pedalarmsbeslaget, løft derefter beslaget og tag det af.

Sammenklapning af hæk-bagagebæreren

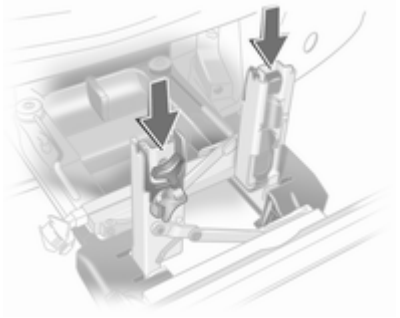

Skub pedalarmsbeslagene ind i pedalarmsholderen som vist på illustrationen.

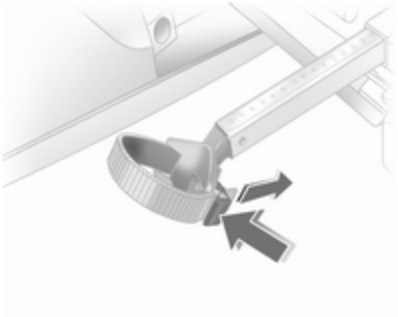

Sæt stropperne i holderne og træk så langt nedefter som muligt.

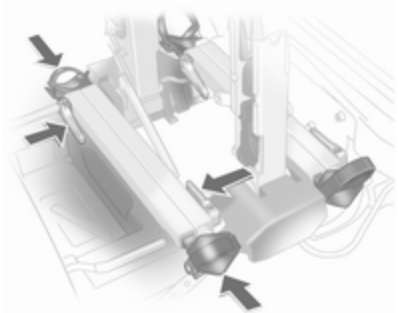

Tryk på udløserarmen og skyd hjulholderne så langt ind som muligt.

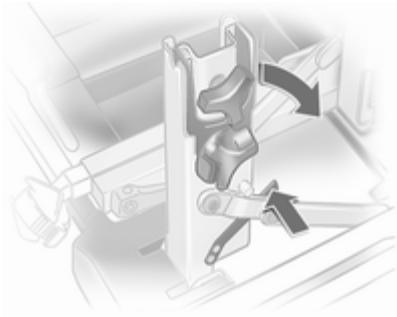

Udløs låsearmen på diagonalstiveren og fæld begge pedalarmsholdere ned.

⚠Advarsel
Risiko for klemning.

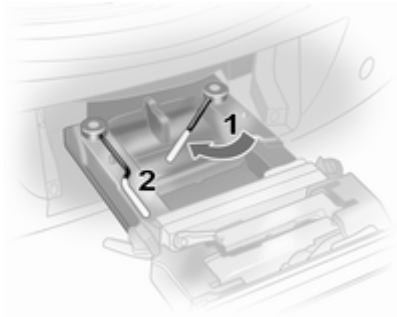

Drej først højre spændearm (**1**) fremad og derpå venstre spændearm (**2**), indtil de kan placeres i deres fordybninger.

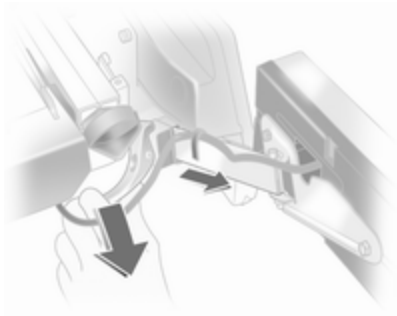

Tryk spændearmen ned og træk begge lygter ud af holderne.

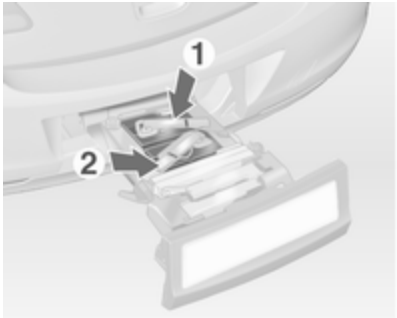

Fold lygteholderne ind på bagsiden af lygterne.

Læg først den forreste (**1**) baglygte, derpå den bageste (**2**) baglygte i fordybningerne og tryk dem så langt ned som muligt. Tryk ledningerne helt ind i styrene for at undgå skader.

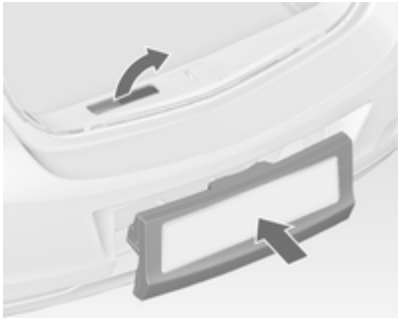

Åbn bagklappen.

Tryk udløserarmen og skyd systemet ind i kofangeren, til det går i indgreb.

Udløserarmen skal returnere til udgangsstillingen.

⚠Advarsel

Hvis systemet ikke kan aktiveres korrekt: søg hjælp på et værksted.

Lastrum

Udvidelse af bagagerum

Bagsædets ryglæn kan, enten helt eller i to dele, låses i lodret stilling for transport af større genstande.

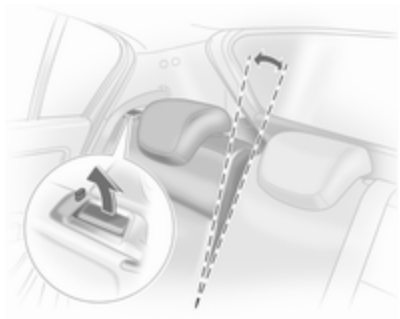

Træk i udløsergrebet, træk ryglænet fremad til lodret stilling og lad det gå i indgreb.

Ved udløsningen fremkommer der en rød markering ved siden af udløsergrebet. Ryglænet er kun korrekt i indgreb, når den røde bolt ikke længere stikker frem.

Hvis bagsæderyglænet er delt, udløses den ønskede side, og hvis det er ud i ét, udløses i begge sider.

Nedfældning af bagsæderyglæn

Afmonter om nødvendigt bagagerumsafdækningen.

Tryk hovedstøtterne ned ved at trykke på udløseren.

Før sikkerhedsselerne gennem sideholderne, så de beskyttes mod skader. Når ryglænene fældes ned, trækkes selerne ud samtidigt.

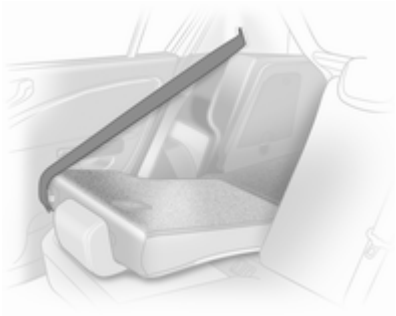

Udløs ryglænet (delt eller i ét stykke) med udløsergrebet og fæld det ned oven på sædehynden.

Hvis bagsæderyglænet er delt, udløses den ønskede side, og hvis det er ud i ét, udløses i begge sider.

Hvis bilen skal belæsses via bagdøren, tages selen ud af styret på bagsæderyglænet, den rulles op og låsepladen sættes i holderen på sideafdækningen.

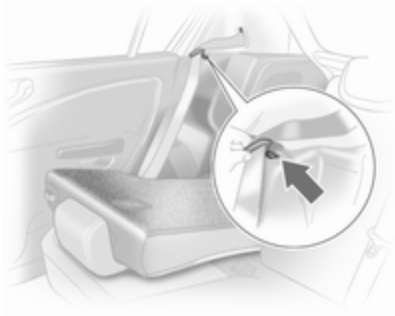

Fæld bagsæderyglænene op og lad låsemekanismen gå hørbart i indgreb i begge sider. Når ryglænene er låst, må den røde markering ikke stikke ud.

Bagsædryglænene kan låses i to stillinger.

Pas på, at selen ikke kommer i klemme, når ryglænet fældes op.

Monter bagagerumsafdækningen.

⚠Advarsel

Kør kun bilen, hvis ryglænene er forsvarligt låst i position. Ellers er der risiko for personskader eller skader på bagagen eller bilen i tilfælde af kraftig opbremsning eller sammenstød.

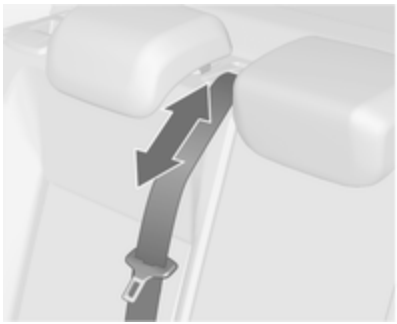

Sikkerhedsselen på midtersædet kan blive blokeret, når ryglænet fældes for hurtigt op. For at frigøre selerullen skal man skubbe sikkerhedsselen ind eller trække den ca. 20 millimeter ud og derefter slippe den.

Lastrumsdækken

Der må ikke anbringes genstande på dækkenet.

5-dørs personbil

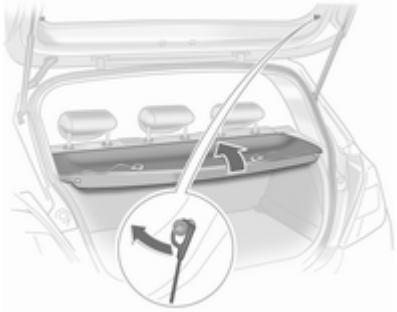

Løft afdækningen bagud, indtil den frigøres, og tag den ud.

Sæt den på plads i modsat rækkefølge.

3-dørs personbil

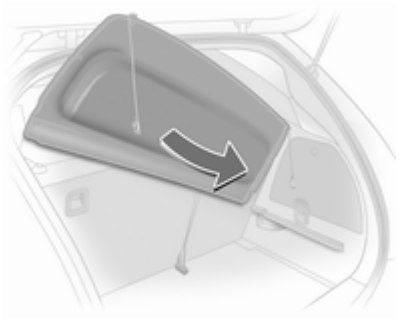

Løft afdækningen bagud, indtil den frigøres, drej den, og tag den ud.

Sæt den på plads i modsat rækkefølge.

Placering

Når bagagerummet er fuldt, kan bagagerumsafdækningen placeres bag bagsæderyglænene:

Løft afdækningen bagud, indtil den frigøres, skyd den ned i styrene bag ryglænene.

Van

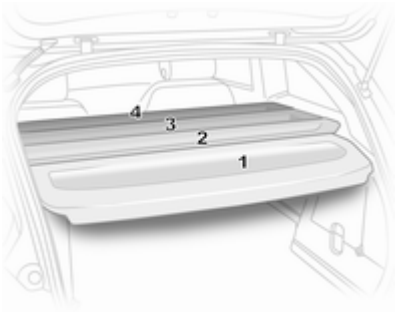

Bagagerumsafdækningen består af fire segmenter, der kan fjernes og placeres uafhængigt af hinanden.

Det bageste segment (1) har samme funktioner (udtagning og isætning) som i 3-dørs personbilen ⇨ 61.

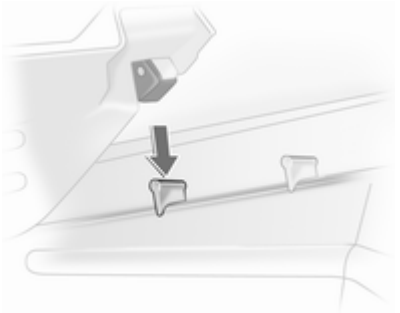

De tre andre segmenter (i rækkefølgen 2 til 4) tages ud ved at løfte dem bagtil, frigøre dem, dreje og tage dem ud.

Sæt segmenterne på plads i rækkefølgen 4 til 1. Sæt segmenterne ind i fordybningerne i siden.

Segmenterne overlapper hinanden i samlingerne, når de lukkes.

Gulvafdækning

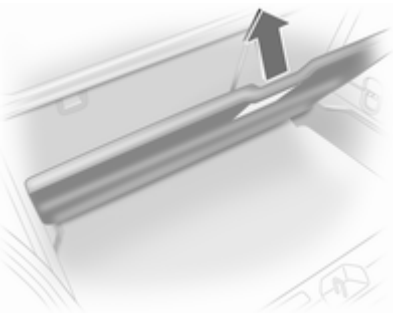

Den dobbelte bagagerumsbund kan placeres i bagagerummet i to positioner:

- direkte under dækslet til reservehjulets fordybning eller gulvbelægningen,
- eller i de øverste åbninger i bagagerummet.

Den afmonteres ved at løfte den med armen og trække det bagud.

Den sættes i ved at trykke den fremad og ind i det tilhørende styr og derpå sænke den.

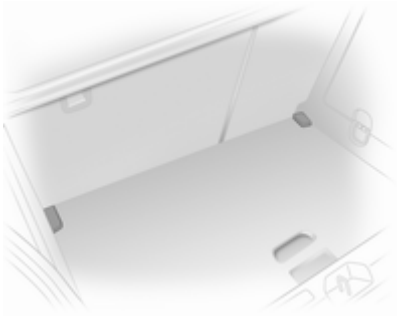

Når den er monteret i øverste position, kan rummet mellem bagagerumsbunden og reservehjulets dæksel benyttes som opbevaringsrum.

I denne position fås der en næsten helt plan bund, når bagsæderyglænene fældes fremad.

Den dobbelte bagagerumsbund kan højst bære 100 kg.

I modeller med lappesæt kan fordybningen til reservehjulet benyttes som ekstra opbevaringsrum.

Surrekroge

Fastsurringskrogene i bagagerummet er beregnet til sikring af transportgenstande mod at forskubbe sig, f.eks. med remme eller bagagenet.

Advarselstrekant

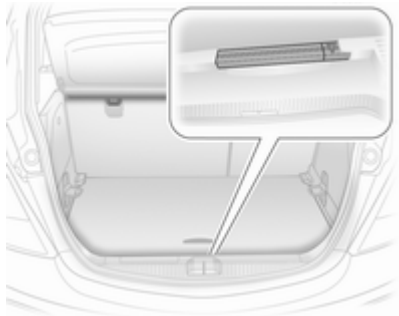

Placering af advarseltrekant i bagagerummets væg: sæt først advarselstrekanten ind i fordybningen til venstre og derpå i styret i højre side.

Advarselstrekanten tages ud ved at løfte den i højre side og trække den ud mod højre.

Førstehjælpskasse

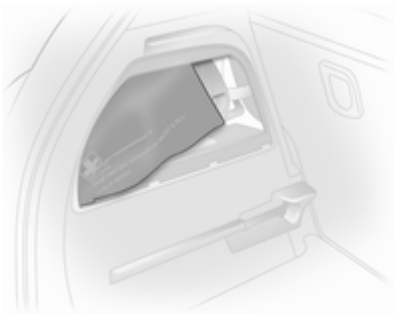

Førstehjælpssættet (puden) placeres i rummet i venstre side af bagagerummet.

Rummet åbnes ved at udløse dækslet og åbne det.

Tagbagagebærer

Af hensyn til sikkerheden og for at undgå beskadigelse af taget anbefaler vi, at De bruger et tagbagagebærersystem, der er godkendt til bilen.

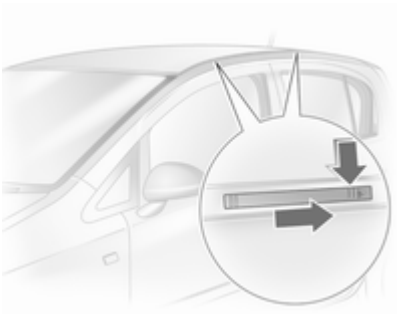

Følg tagbagagebærerens betjeningsvejledning. Afmonter tagbagagebæreren, når den ikke bruges.

Montering på modeller uden soltag

Tryk afdækningerne for tagbagagebærerens monteringspunkter ned og bagud med en ventilhættenøgle ⇨ 159.

Montering på modeller med soltag

Udløs afdækningerne for tagbagagebærerens monteringspunkter ved at trykke gliderne i pilens retning (f.eks. med en mønt) og løft dem af. Tagbagagebærerens monteringspunkter afdækkes ved først at sætte afdækningerne i fortil og sætte gliderne i indgreb bagtil.

Tagbagagebæreren monteres i det hertil beregnede punkter, se vedlagte vejledning for tagbagagebærersystem.

Læsseinformation

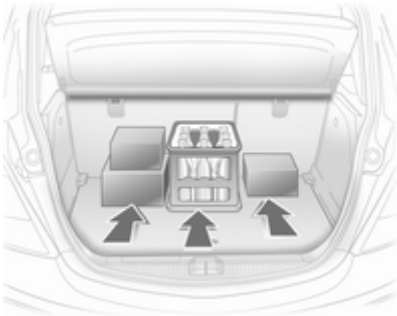

- Tunge genstande placeres i bagagerummet op mod ryglænene på bagsæderne. Kontroller at ryglænene er forsvarligt låst. Hvis det er nødvendigt at stable genstandene, skal de tungeste genstande anbringes nederst.
- Genstande fastgøres ved hjælp af fastgøringsremme, der hægtes fast i fastsurringskrogene.
- Løse genstande i bagagerummet sikres, så de ikke rutsjer rundt.
- Ved transport af genstande i bagagerummet må bagsæderyglænene ikke være fældet fremover.
- Lasten må ikke rage op over ryglænene.
- Læg aldrig genstande på bagagerumsafdækningen eller på instrumentpanelet, og tildæk ikke føleren oven på instrumentpanelet.
- Bagage etc. må ikke hindre førerens betjening af pedalerne, parkeringsbremsen og gearskiftet eller hans/hendes bevægelsesfrihed. Der må ikke være løse genstande i kabinen.
- Kør ikke med åben bagklap.

⚠ Advarsel

Kontroller altid at bagagen i bilen er forsvarligt anbragt. Ellers kan genstande blive kastet rundt inde i bilen og forårsage personskader eller skader på bagagen eller bilen.

- Nyttelasten er forskellen mellem den tilladte totalvægt (se typeskilt ⇨ 179) og egenvægten ifølge EU.

  For beregning af nyttelastvægten, indtast data for dit køretøj i vægttabellen foran i denne instruktionsbog.

  Egenvægten ifølge EU omfatter førerens vægt (68 kg), bagage (7 kg) og alle væsker (tank 90 % fyldt).

  Specialudstyr og tilbehør øger egenvægten.
- Kørsel med taglast øger bilens følsomhed over for sidevind og gør bilen vanskeligere at manøvrere på grund af dens højere tyngdepunkt. Lasten skal fordeles jævnt og fastgøres forsvarligt med remme. Dæktrykket og bilens hastighed tilpasses efter belastningstilstanden. Kontroller med jævne mellemrum, om lasten sidder fast, og efterspænd remmene.

  Den tilladte taglast er 75 kg. Tagbelastningen er den samlede vægt af tagbagagebærer og last.

Instrumenter og betjening

Betjening 66
Advarselslamper, instrumenter og kontrollamper 72
Informationsdisplays 81
Fejlmeddelelser 85
Kørecomputer 87
Individuelle indstillinger 91

Betjening

Indstilling af rat

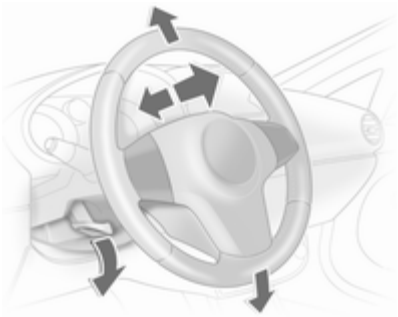

Træk håndtaget nedad, indstil rattet, skub derefter håndtaget opad og kontroller, at det er gået i hak.

Indstilling af rattet må kun foretages, når bilen holder stille, og rattet er låst op.

Knapper på rattet

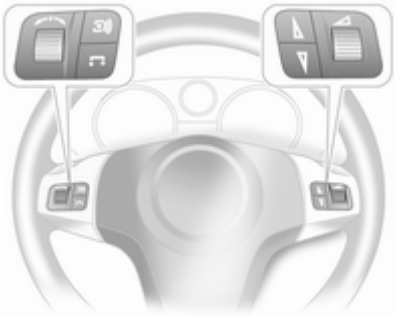

Infotainment-systemet og Info-Display kan betjenes med knapperne på rattet.

Yderligere anvisninger findes i vejledningen til Infotainment-systemet.

Opvarmet rat

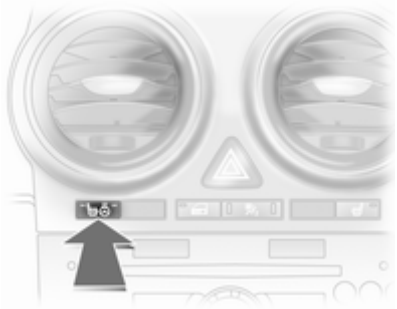

Varmen tændes sammen med sædevarmen ved at trykke på -knappen én eller flere gange, når tændingen er tilsluttet.

Lysdioden lyser: varme i førersæde tændt.

Lysdioderne og lyser: varme i førersæde og i rat tændt.

Lysdioden lyser: varme i rat tændt.

Rattet er opvarmet på de områder, der er vist på illustrationen, når motoren kører og under et Autostop.

Horn

Tryk .

Forrudevisker/-sprinkler

Vinduesvisker

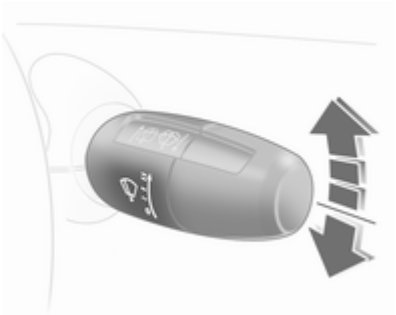

Armen går altid tilbage til udgangspositionen.

⩵ = hurtigt
— = langsomt
– – = intervalviskning
O = deaktiveret

Når armen trykkes nedad, kører vinduesviskerne én gang, selv om viskerne er slået fra.

Viskertrinene kobles til, hvis viskerkontakten bevæges forbi modstandspunktet og den holdes dér. Ved position O lyder et signal.

Må ikke aktiveres, hvis forruden er belagt med is.

Afbrydes i bilvaskeanlæg.

Indstilleligt viskerinterval

Indstil viskerintervallet på en værdi mellem 2 og 15 sekunder: Tilslut tændingen. Flyt viskerkontaktarmen fra position O og nedad, vent i den ønskede intervaltid og løft armen til – –.

Når tændingen sluttes til, og armen er på – –, er intervallet indstillet til 6 sekunder.

Automatisk viskerfunktion med regnsensor

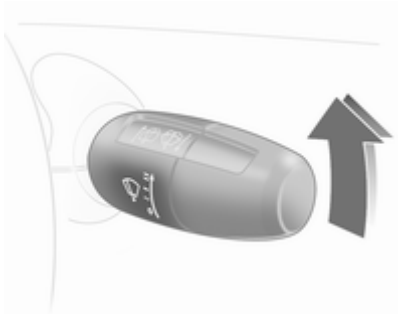

– – = Automatisk viskerfunktion med regnsensor

Regnsensoren registrerer vandmængden på forruden og styrer viskerfrekvensen automatisk.

Hold sensoren fri for støv, snavs og is.

Forrudevasker

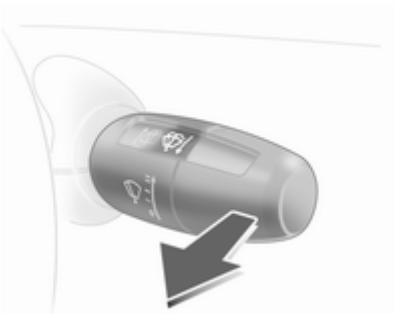

Træk armen mod rattet. Forrudesprinkleren aktiveres, og viskeren bevæger sig et par gange.

Bagrudevisker/-sprinkler

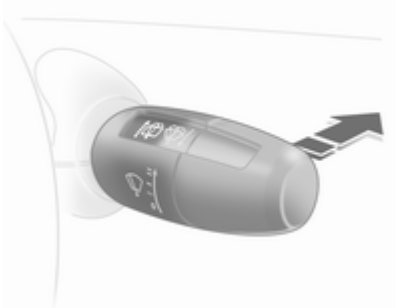

Skub armen fremad. Bagrudeviskeren visker med intervaldrift. Deaktiveres ved at trykke armen fremad en gang til.

Må ikke aktiveres, hvis bagruden er belagt med is.

Afbrydes i bilvaskeanlæg.

Når armen holdes i forreste stilling, sprøjtes der desuden sprinklervæske på bagruden.

Bagrudeviskeren tændes automatisk, når forrudevinduesviskeren er aktiveret, og bilen sættes i bakgear. Aktivering eller deaktivering af denne funktion kan ændres. Individuelle indstillinger ⇨ 91.

Udetemperatur

Et fald i temperaturen vises omgående, og en stigning i temperaturen vises med en vis forsinkelse.

Falder udetemperaturen til 3 °C, fremkommer symbolet ❄ på Triple-Info-Display eller

Board-Info-Display som advarsel mod glat vej. ❄ forbliver tændt, indtil temperaturen stiger til mindst 5 °C.

I biler med Graphic-Info-Display eller Color-Info-Display advarer en advarselsmeddelelse i displayet om glat vejbane. Under -5 °C vises der ingen meddelelse.

⚠Advarsel

Kørebanen kan allerede være isglat, selv om displayet viser, at temperaturen ligger et par grader over 0 °C.

Ur

Klokkeslæt og dato vises i Info-Display.

Graphic-Info-Display, Color-Info-Display ⇨ 82.

Indstilling af dato og klokkeslæt i Triple-Info-Display

Infotainment-systemet skal være slukket. Indstillingsmodus kaldes frem ved at holde knappen ⏲ inde i ca. 2 sekunder. Indstilling af den blinkende værdi sker med knappen ⊙.

Knappen ⏲ bruges til at skifte til næste indstilling og til sidst til at afslutte indstillingsmodus.

Automatisk tidssynkronisering

RDS-signalet fra de fleste FM-sendere indstiller tiden automatisk, hvilket vises ved RDS i displayet.

Nogle sendere udsender ikke korrekte tidssignaler. I så fald anbefales det at slå den automatiske tidssynkronisering fra.

Kald indstillingsmodus frem og skift til indstilling af år. Hold knappen ⏲ inde i ca. 3 sekunder, indtil RDS blinker i displayet og "RDS TIME" vises. Funktionen slås til (RDS TIME 1) og fra (RDS TIME 0) med knappen ⊙. Forlad indstillingsmodus med knappen ⏲.

Stikdåser

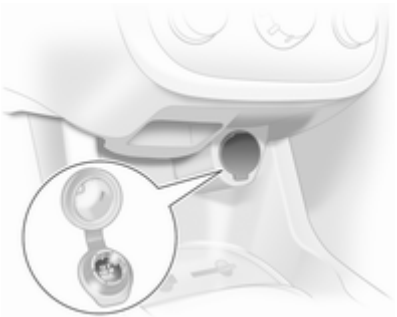

El-udtaget sidder i midterkonsollen.

Forsigtig
Brug ikke stik, der ikke passer til el-udtagene.

Tilslutning af elektrisk udstyr, mens motoren ikke er tændt, vil aflade batteriet. Effektforbruget må ikke overstige 120 watt. Der må ikke tilsluttes tilbehør, som afgiver strøm, for eksempel elektriske opladere eller batterier.

Elektrisk tilbehør, der tilsluttes el-udtaget, skal opfylde standarden DIN VDE 40 839 (krav om elektromagnetisk kompatibilitet).

Når lappesættet er i brug, må der ikke tilsluttes nogen forbrugere til el-udtaget.

Stop-start-system ⇨ 111.

Lighter

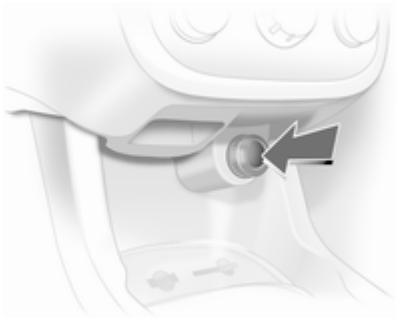

Cigarettænderen befinder sig i midterkonsollen.

Tryk cigarettænderen ind. Når spiralen gløder, slår den automatisk fra. Cigarettænderen trækkes ud.

Askebægre

Forsigtig
Må kun benyttes til aske og ikke til brændbart affald.

Flytbart askebæger

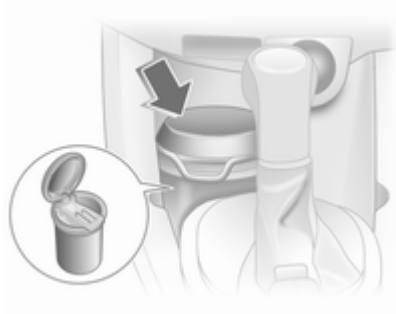

Det flytbare askebæger kan placeres i kopholderne. Åbn dækslet for at anvende det.

Advarselslamper, instrumenter og kontrollamper

Instrumentgruppe

Ved nogle modeller svinger instrumentviserne kortvarigt helt i bund, når tændingen slås til.

Speedometer

Viser hastigheden.

Hastighedsadvarsel

Med funktionen "Individuel nøgle" **P6** kan der tildeles hver enkelt nøgle en bestemt tophastighed. Når denne hastighed overskrides, lyder der en advarselssummer. Individuelle indstillinger ⇨ 91.

Km-tæller

Viser antal kilometer i nederste linje.

Triptæller

Den øverste linje viser antal kilometer siden nulstilling.

Nulstilles ved at trykke på nulstillingsknappen i et par sekunder, når tændingen er tilsluttet.

Omdrejningstæller

Viser motorens omdrejningstal.

Kør så vidt muligt i det nederste omdrejningsområde i alle gear.

Skift op, når det angives af kontrollampen ⏏ SHIFT ⇨ 78.

Forsigtig
Hvis nålen befinder sig i det røde advarselsfelt, er det højest tilladte omdrejningstal overskredet. Der er risiko for motorskader.

Brændstofmåler

Viser brændstofmængden i tanken.

Hvis brændstofniveauet er lavt, lyser ⛽. Når lampen blinker, skal der straks påfyldes brændstof.

Kør aldrig tanken tom.

På grund af eventuelle brændstofrester i tanken kan påfyldningsmængden være mindre end den angivne kapacitet for brændstoftanken.

Servicedisplay

Meddelelsen **InSP** vises, når det er tid til serviceeftersyn. Yderligere anvisninger ⇨ 176.

Transmissionsdisplay

Gearfunktionen eller det valgte gear vises på geardisplayet.

P	=	Parkeringsposition for automatisk gearkasse
R	=	Bakgear
N	=	Neutral position
A	=	Automatiseret manuel gearkasse, automatfunktion
D	=	Køreposition

1, 2, 3 = Valgt gear, automatisk gearkasse
1 - 5 = Aktuelt gear, automatiseret manuel gearkasse, manuel funktion

Kontrollamper

De kontrollamper, der beskrives her, findes ikke i alle biler. Beskrivelserne dækker alle instrumentversioner. Når tændingen slås til, tændes de fleste kontrollamper kortvarigt som en funktionstest.

Kontrollampernes farver betyder:

Rød = Fare, vigtig information
Gul = Advarsel, henvisning, fejl
Grøn = Bekræftelse af aktivering
Blå = Bekræftelse af aktivering

Kontrollamper i instrumenterne

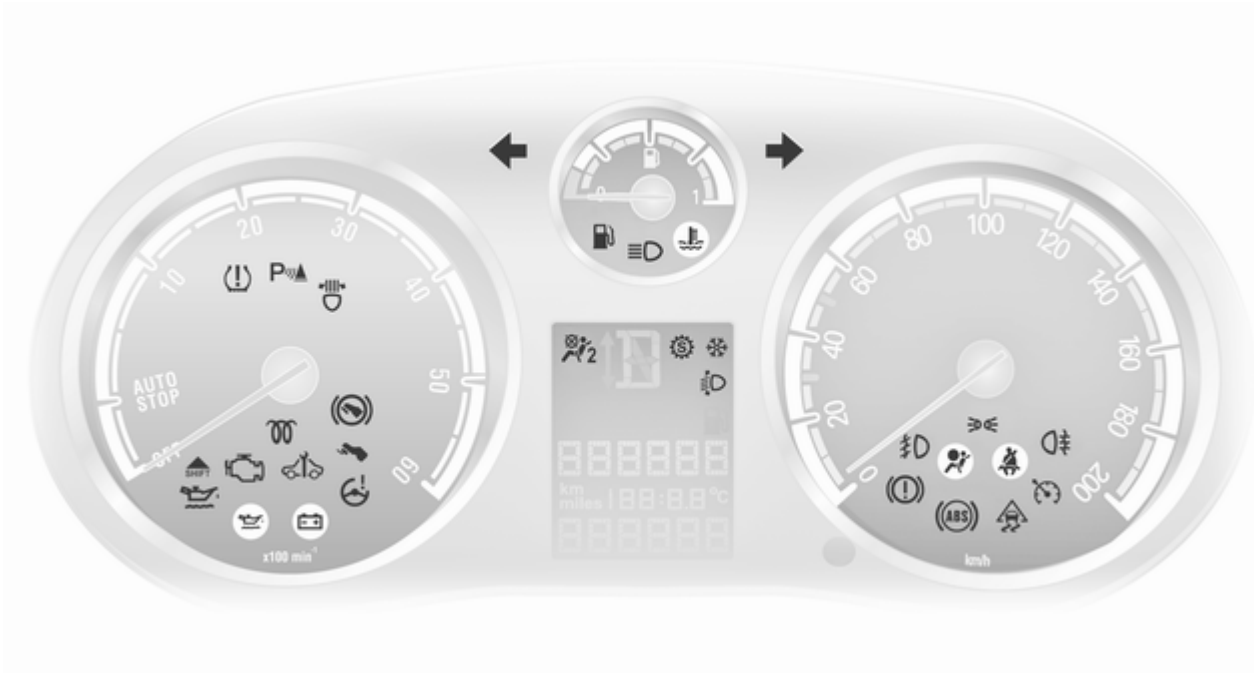

Blinklys

⇦⇨ lyser eller blinker grønt.

Lyser

Kontrollampen lyser et øjeblik, når parkeringslyset tændes.

Blinker

Kontrollampen blinker ved aktiveret blinklys eller havariblink.

Hurtigt blink: fejl i en blinklygte eller tilhørende sikring, fejl i blinklys på påhæng.

Udskiftning af pærer ⇨ 143. Sikringer ⇨ 155. Blinklys ⇨ 96.

Selehusker

lyser eller blinker rødt.

Lyser

Efter at tændingen er sluttet til, indtil sikkerhedsselen er spændt.

Blinker

Efter at man er begyndt at køre, indtil sikkerhedsselen er spændt.

Sådan spændes sikkerhedsselen ⇨ 38.

Airbag og selestrammere

lyser rødt.

Når tændingen slås til, lyser kontrollampen i ca. 4 sekunder. Hvis den ikke lyser, hvis den ikke slukker efter 4 sekunder, eller hvis den lyser under kørslen, er der opstået en fejl i selestrammerne eller airbaggene. I så fald vil lysdioderne i knappen også blinke.Der er risiko for, at airbaggene og selestrammerne ikke udløses ved en ulykke.

Udløste selestrammere eller airbags vises ved, at lyser konstant.

⚠Advarsel

Fejlårsagen skal omgående afhjælpes på et værksted.

Airbagsystem, selestrammere ⇨ 40, ⇨ 37.

Deaktivering af airbag

lyser sammen med lysdioderne i knappen : airbag deaktiveret ⇨ 43.

blinker: systemet kan aktiveres eller deaktiveres inden 15 sekunder efter at tændingen er tilsluttet ⇨ 43.

Ladesystem

lyser eller blinker rødt.

Lyser, når tændingen er slået til og slukker kort efter, at motoren er startet.

Kontrollampen tændes, mens motoren kører

Stop bilen, stands motoren. Batteriet lader ikke. Motorkølingen kan være afbrudt. Ved dieselmotor kan bremseforstærkerens virkning ophøre. Søg hjælp på et værksted.

Blinker under eller efter start af motoren

Batterispændingen er for lav. Lad det elektriske system kontrollere på værksted.

Fejlkontrollampe

lyser eller blinker gult.

Lyser, når tændingen er slået til og slukker kort efter, at motoren er startet.

Kontrollampen tændes, mens motoren kører

Der er fejl i det system, der renser udstødningsluften. De tilladte grænseværdier for udstødningsgasser kan være overskredet. Søg straks hjælp på et værksted.

Kontrollampen blinker, mens motoren er i gang

Fejl, der kan føre til beskadigelse af katalysatoren. Kør med let tryk på speederen, indtil kontrollampen holder op med at blinke. Søg straks hjælp på et værksted.

Bilen skal snart til service

lyser eller blinker gult.

Kontrollampen tændes, mens motoren kører

Fejl i systemet til motorelektronikken eller gearkasseelektronikken. Elektronikken skifter til nødprogrammet. Brændstofforbruget kan forøges, og bilens køreegenskaber kan være forringet.

Forsvinder fejlen ikke, hvis motoren startes igen, søges hjælp på et værksted.

Lyser sammen med InSP4 i servicedisplayet

Lad et værksted aftappe vandet fra dieselfiltret.

Blinker når tændingen tilsluttes

Fejl i startspærresystemet. Motoren kan ikke startes ⇨ 25.

Bremse og kobling

Bremse-/koblingsvæskestand

lyser rødt.

Lyser, når parkeringsbremsen er slækket, hvis bremse- og koblingssystemets væskestand er for lav ⇨ 140.

⚠ Advarsel
Stands bilen. Afbryd straks kørslen. Søg hjælp på et værksted.

Lyser, efter at tændingen er sluttet til, hvis parkeringsbremsen er trukket ⇨ 124.

Aktiver parkeringsbremsen

blinker rødt.

I biler med automatiseret gearkasse, blinker i nogle sekunder efter, at tændingen er afbrudt, hvis parkeringsbremsen ikke er trukket.

I biler med automatiseret gearkasse, blinker , hvis bilen ikke står i gear, og parkeringsbremsen ikke er trukket, når førerdøren åbnes.

Aktiver koblingspedalen

lyser gult.

Koblingspedalen skal betjenes for at starte motoren.

Stop-start-system ⇨ 111.

Blokeringsfri bremser (ABS)

(ABS) lyser rødt.

Lyser i nogle sekunder efter, at tændingen er tilsluttet. Systemet er funktionsklart, når kontrollampen er slukket.

Slukker kontrollampen ikke efter et par sekunder, eller lyser den svagt under kørsel, er der fejl i systemet. Bremsesystemet er stadigvæk funktionsdygtigt, men uden ABS-regulering.

ABS-bremsesystem ⇨ 123.

Skift op

SHIFT lyser grønt.

Som følge af høj motorhastighed anbefales det at skifte op for at spare brændstof.

Sportsprogram

lyser gult.

Symbolet lyser, når sportsprogrammet er aktiveret ⇨ 121.

Vinterprogram

lyser gult.

Symbolet lyser, når vinterprogrammet er aktiveret ⇨ 116, ⇨ 121.

Servostyring

lyser gult.

Fejl i servostyringen Servostyringen kan have svigtet. Bilen kan styres, men der kræves betydeligt større kraft. Søg hjælp på et værksted.

Ultralyds-parkeringsassistent

P lyser eller blinker gult.

Lyser

Fejl i systemet. Få årsagen til fejlen udbedret af et værksted.

Blinker

Fejl som følge af tilsmudsede eller is- og snedækkede sensorer.

eller

Forstyrrelser på grund af eksterne ultralydkilder. Når forstyrrelsen ikke længere er til stede, arbejder systemet som normalt.

Ultralyds-parkeringsassistent ⇨ 127.

Elektronisk stabiliseringsprogram

blinker eller lyser gult.

Lyser i nogle sekunder efter, at tændingen er tilsluttet.

Kontrollampen begynder at blinke under kørslen

Systemet er i funktion. Motorydelsen vil muligvis blive reduceret, og en mindre opbremsning af bilen kan finde sted ⇨ 125.

Kontrollampen tændes under kørslen

Systemet er slået fra, eller der er fejl i systemet. Kørslen kan fortsættes. Kontrollen over bilen kan dog blive reduceret, hvis kørebanens beskaffenhed er dårlig.

Få årsagen til fejlen udbedret af et værksted.

ESP®Plus ⇨ 125.

Kølevæsketemperatur

lyser rødt.

Kontrollampen tændes, mens motoren kører

Stop bilen, stands motoren.

Forsigtig
Kølevæsketemperaturen er for høj.

Kontroller straks kølervæskestanden ⇨ 139.

Ved tilstrækkelig kølevæskestand søges hjælp på et værksted.

Forglødning og dieselpartikelfilter

lyser eller blinker gult.

Lyser

Forglødningssystemet aktiveret. Slår kun til ved lav udetemperatur.

Blinker

(på biler med dieselpartikelfilter).

Hvis filtret trænger til at blive renset, og de seneste kørselsforhold ikke har givet mulighed for automatisk rensning, blinker kontrollampen . Kør videre og lad så vidt muligt ikke omdrejningstallet falde til under 2000 omdr./min.

Kontrollampen slukkes, så snart selvrensningsfunktionen er gennemført.

Dieselpartikelfilter ⇨ 113, Stop-start-system ⇨ 111.

Dæktrykovervågning

lyser rødt eller gult.

Lyser rødt

Lavt tryk registreret. Stands omgående, og kontroller dæktrykket.

Lyser gult.

Fejl i systemet. Søg hjælp på et værksted.

Dæktrykovervågning ⇨ 161.

Motorolietryk

lyser rødt.

Lyser i nogle sekunder efter, at tændingen er tilsluttet.

Kontrollampen tændes, mens motoren kører

Forsigtig
Motorsmøringen kan være afbrudt. Dette kan føre til beskadigelse af motoren og/eller blokering af drivhjulene.

1. Træd på koblingen.
2. Sæt i frigear, sæt gearvælgeren på **N**.

3. Styr så hurtigt som muligt væk fra trafikken uden at genere andre trafikanter.
4. Afbryd tændingen.

⚠Advarsel

Når motoren ikke er i gang (undtagen under et Autostop), skal der betydeligt større kraft til at bremse og styre.

Fjern ikke nøglen, før bilen står stille, da ratlåsen ellers kan aktiveres uventet.

Kontroller oliestanden, før du søger hjælp på et værksted ⇨ 138.

Lav oliestand på motor

lyser gult.

Motoroliestandskontrollen foretages automatisk.

Kontrollampen tændes, mens motoren kører

Motoroliestand for lav Kontroller motoroliestanden, efterfyld eventuelt motorolie ⇨ 138.

Brændstofreserve

lyser eller blinker gult.

Lyser

Lavt niveau i brændstoftanken.

Blinker

Tankindhold opbrugt. Påfyld straks brændstof. Kør aldrig tanken tom.

Manglende brændstoftilførsel kan medføre, at katalysatoren bliver for varm ⇨ 114.

Udluftning af dieselbrændstofsystem ⇨ 142.

Træd på bremsen

lyser gult.

Motoren med automatiseret gearkasse kan kun startes, hvis fodbremsen trædes ned. Hvis fodbremsen ikke trædes ned, lyser kontrollampen ⇨ 119.

Lygter

lyser grønt.

Den lyser, når lygterne er tændt ⇨ 93.

Fjernlys

lyser blåt.

Den lyser, når fjernlyset er tændt, samt når overhalingsblinket aktiveres ⇨ 94.

Adaptive forlygter

lyser gult.

Kontrollampen tændes, mens motoren kører

Fejl i systemet.

Søg hjælp på et værksted.

Tændes, efter tændingen er slået til

Kontrollampen lyser i ca. 4 sekunder som en funktionstest.

Kontrollampen lyser i ca. 8 sekunder som en påmindelse om, at forlygterne er blevet indstillet til symmetrisk nærlys ⇨ 95.

Tågelys

lyser grønt.

Lyser, når tågeforlygterne er tændt ⇨ 96.

Tågebaglys

lyser gult.

Lyser, når tågebaglygten er tændt ⇨ 97.

Cruise control

lyser eller blinker grønt.

Lyser

Lyser, når systemet er aktiveret ⇨ 126.

Blinker

Cruise control er slået til uden først at træde på bremsepedalen.

Informationsdisplays

Triple-info-display

Viser klokkeslæt, udetemperatur og dato eller Infotainment-system (når det er tændt).

Klokkeslæt, dato og udetemperatur kan vises med tændingen slået fra ved at trykke kort på én af de to knapper under displayet.

Grafisk info-display, farve-info-display

Viser klokkeslæt, udetemperatur, dato eller Infotainment-system (når det er tændt) samt elektronisk klimastyring.

Color-Info-Display viser informationerne i farve.

Typen af information og deres visning afhænger af bilens udstyr og indstillingerne.

Valg af funktioner

Infotainment-systemets og den elektroniske klimastyrings funktioner og indstillinger sker via displayet.

Valgene foretages via menuerne og knapperne eller venstre reguleringshjul på rattet.

Valg med knapperne på Infotainment-systemet

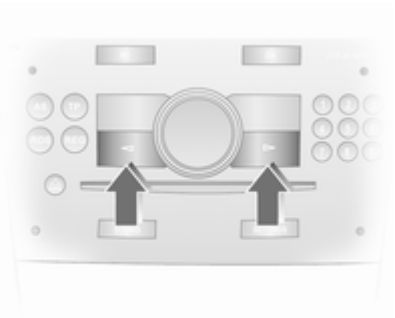

Menupunkterne vælges via menuerne og med knapperne på Infotainment-systemet. Med OK-knappen vælges det markerede punkt, hvorefter kommandoen bekræftes.

For at forlade en menu trykkes på højre eller venstre piltast for at komme til **Tilbage** eller **Main**.

Valg med venstre indstillingshjul på rattet

Vælg menupunktet ved at dreje.

Tryk på indstillingshjulet for at vælge markeringen eller bekræfte en kommando.

Funktionsområder

For hvert funktionsområde findes der en hovedside (Main); den vælges øverst på displayet (kun med kørecomputer og mobiltelefonportal):

- Audio
- Telefon
- Kørecomputer.

Systemindstillinger

Tryk på **Settings**-knappen på Infotainment-systemet. På Infotainment-system CD 30 skal der ikke vælges nogen menu.

Indstilling af dato og klokkeslæt

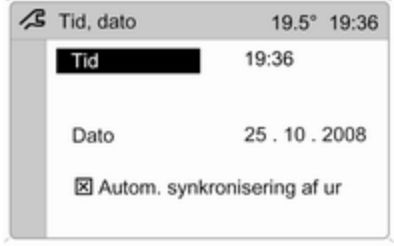

Vælg menupunktet **Tid, dato** fra **Indstillinger**-menuen.

Vælg det ønskede menupunkt og foretag indstillingerne.

Ændring af tidsindstillingen vil også ændre navigationssystemets tidsindstilling.

Automatisk tidssynkronisering
RDS-signalet fra de fleste FM-sendere indstiller automatisk klokkeslættet.

Nogle sendere udsender ikke korrekte tidssignaler. Det kan så være hensigtsmæssigt at slå den automatiske tidssynkronisering fra.

Funktionen aktiveres ved at fremhæve feltet foran **Autom. synkronisering af ur** i **Tid, dato**-menuen.

Valg af sprog

20015

De kan vælge mellem flere sprog ved nogle af funktionerne.

Vælg menupunktet **Sprog** fra **Indstillinger**-menuen.

Vælg ønsket sprog.

20016

Der står en ▶ foran det valgte.

Når sprogindstillingen på displayet ændres, vil systemet spørge, om mobiltelefonportalens annonceringssprog også skal ændres - se manual for Infotainmentsystemet.

Indstilling af måleenheder

20017

Vælg menupunktet **Enheder** fra **Indstillinger**-menuen.

Vælg ønsket enhed.

Der står en ● foran det valgte.

Indstilling af kontrast (Graphic-Info-Display)

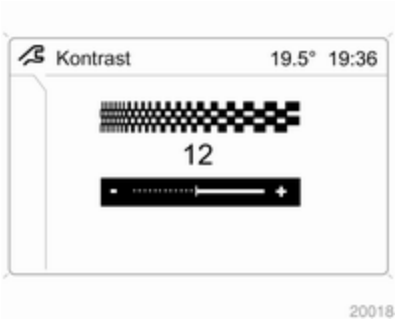

Vælg menupunktet **Kontrast** fra **Indstillinger**-menuen.

Bekræft den ønskede indstilling.

Indstilling af displaymode

Indstilling af displayets lysstyrke afhænger af, om bilens lygter er tændt. Derudover kan indstillinger foretages som følger:

Vælg menupunktet **Dag / nat** fra **Indstillinger**-menuen.

Automatisk Tilpasning af farverne afhængig af bilens belysning.

Altid dag-design Sort eller farvet tekst på lys baggrund.

Altid nat-design Hvid eller farvet tekst på mørk baggrund.

Der står en ● foran det valgte.

Tændlog

Se vejledning til Infotainment-system.

Fejlmeddelelser

Meddelelser gives via displayet i instrumentbrættet eller som advarselsalarmer og signaler. Checkkontrol udsender meddelelserne via Info-Display. Nogle vises som forkortelser. Bekræft advarselsmeddelelsen med multifunktionsknappen ⇨ 82.

Advarselsklokke

Ved start af motor hhv. under kørslen

- Når sikkerhedsselen ikke er spændt.
- Når kørslen påbegyndes, og dørene eller bagklappen ikke er lukket korrekt.
- Når en bestemt hastighed overskrides, mens parkeringsbremsen er aktiveret.
- Når en fra fabrikken programmeret hastighed overskrides.

- Når førerdøren åbnes i en bil med automatiseret gearkasse, når bilen er sat i gear, mens motoren er i gang, og fodbremsen ikke er aktiveret.
- Advarselssinalet lyder tre gange, hvis hæk-bagagebæreren er trukket ud, og der skiftes til bakgear.

Ved parkering af bilen med åben førerdør

- Når nøglen sidder i tændingen.
- Ved tændt parkeringslys eller nærlys.
- Ved automatiseret gearkasse, når parkeringsbremsen - efter at motoren er standset - ikke er trukket, og bilen ikke er sat i gear.

Under et Autostop

- Hvis førerdøren åbnes.

Batterispænding

Lav batterispænding i den trådløse fjernbetjening. Ved biler uden checkkontrol vises meddelelsen **InSP3** i instrumentbrættets display. Udskift batteriet ⇨ 19.

Stoplyskontakt

Stoplyset lyser ikke ved bremsning. Fejlårsagen skal omgående afhjælpes på et værksted.

Aftapning af dieselfilter

Ved vand i dieselfiltret vises meddelelsen **InSP4** i instrumentbrættet. På nogle modeller tændes **InSP4** sammen med i instrumentet. Søg hjælp på et værksted.

Lygter

Vigtige pærer i lygter, inklusive kabler og sikringer, overvåges. Ved kørsel med anhænger kontrolleres anhængerens lygter også. Anhængere med diodelys skal have en anordning, der muliggør en pæreovervågning som ved normale pærer.

Den defekte lygte vises i informationsdisplayet, eller meddelelsen **InSP2** vises i instrumentbrættets display.

Kørecomputer

Kørecomputeren giver informationer om kørselsdata, som registreres og bearbejdes løbende.

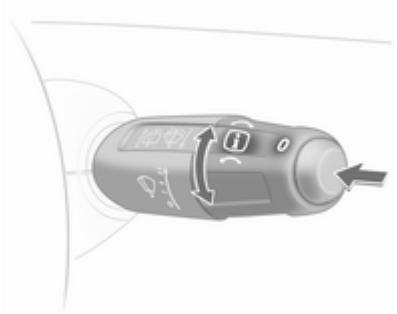

Funktionerne kan vælges med knapperne på viskerkontakten.

Drej fingerhjulet for at vælge:

- Rækkevidde
- Aktuelt forbrug
- Tilbagelagt afstand
- Gennemsnitlig hastighed
- Samlet forbrug
- Gennemsnitligt forbrug
- Stopur

Rækkevidde

Rækkevidden beregnes ud fra tankindholdet og det aktuelle forbrug. Tallet er baseret på gennemsnitsværdier.

Efter brændstofpåfyldning aktualiseres rækkevidden automatisk efter kort tid.

Når brændstofniveauet i tanken er lavt, vises der en meddelelse i displayet. Bekræft advarselsmeddelelsen ved at trykke på **O** på viskerkontakten.

Aktuelt forbrug

Visning af aktuelt forbrug Ved lave hastigheder vises forbruget pr. time.

Tilbagelagt afstand

Visning af den tilbagelagte strækning.

Gennemsnitlig hastighed

Visning af gennemsnitlig hastighed. Målingen kan nulstilles når som helst.

Samlet forbrug

Visning af den forbrugte brændstofmængde.

Gennemsnitligt forbrug

Visning af gennemsnitligt forbrug. Målingen kan nulstilles når som helst.

Stopur

Måling af tid fra aktivering til deaktivering.

Målingen startes og stoppes ved at trykke på **O** knappen.

Nulstilling af kørecomputer

Målingen eller beregningen af følgende kørecomputerinformationer kan startes på ny:

- Strækning
- Gennemsnitlig hastighed
- Samlet forbrug
- Gennemsnitligt forbrug

Vælg ønsket funktion. Værdien nulstilles ved at holde knappen **O** inde i mere end tre sekunder.

Alle funktioner nulstilles ved at holde knappen **O** inde i mere end 6 sekunder.

Kørecomputer i Graphic-Info-Display eller Color-Info-Display

Kørecomputerens hovedside (Main) informerer om rækkevidde, aktuelt forbrug og gennemsnitligt forbrug på **BC 1**.

For at få vist de øvrige kørecomputerdata trykkes på **BC**-knappen på Infotainment-systemet, i displayet vælges menuen kørecomputer, eller der trykkes på det venstre indstillingshjul på rattet.

I menuen kørecomputer vælges **BC 1** eller **BC 2**.

Rækkevidde

20025

Rækkevidden beregnes ud fra tankindholdet og det aktuelle forbrug. Tallet er baseret på gennemsnitsværdier.

Efter brændstofpåfyldning aktualiseres rækkevidden automatisk efter kort tid.

20026

Når brændstofniveauet i tanken er lavt, vises meddelelsen **Rækkevidde** i displayet.

Når brændstoftanken er næsten tom, vises meddelelsen **Tank venligst!** i displayet.

Aktuelt forbrug

Viser aktuelt forbrug Ved lave hastigheder vises forbruget pr. time.

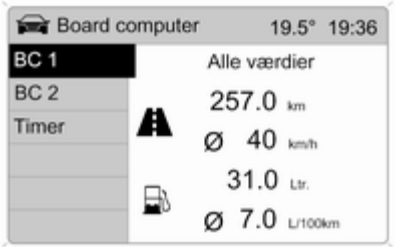

20027

Strækning

Visning af den tilbagelagte strækning. Målingen kan nulstilles når som helst.

Gennemsnitlig hastighed

Visning af gennemsnitlig hastighed. Målingen kan nulstilles når som helst.

Standsninger under kørslen med tændingen slået fra regnes ikke med.

Samlet forbrug

Viser den forbrugte brændstofmængde. Målingen kan nulstilles når som helst.

Gennemsnitligt forbrug

Viser gennemsnitligt forbrug. Målingen kan nulstilles når som helst.

Start af kørecomputeren på ny

Målingen eller beregningen af følgende kørecomputerinformationer kan startes på ny:

- Strækning
- Gennemsnitlig hastighed
- Samlet forbrug
- Gennemsnitligt forbrug

Vælg **BC 1** eller **BC 2** fra **Board computer**-menuen.

20028

De to kørecomputeres informationer kan nulstilles separat, hvilket giver mulighed for at beregne data over forskellige tidsrum.

Vælg den ønskede kørecomputerinformation og bekræft.

Nulstilling af alle informationer i en kørecomputer sker ved at vælge menupunktet **Alle værdier**.

Stopur

Vælg menupunktet **Stopur** fra **Board computer**-menuen.

Vælg menupunktet **Start** for at starte. Vælg menupunktet **Stop** for at stoppe.

Nulstilles ved at vælge menupunktet **Reset**.

Den ønskede visning for stopuret kan vælges i menuen **Optioner**:

Køretid uden standtider

Der måles den tid, hvor bilen er i bevægelse. Der tages ikke højde for stilstandstider.

Køretid med standtider

Der måles den tid, hvor bilen er i bevægelse. Desuden medregnes stilstandstider, hvor tændingen er sluttet til.

Rejsetid

Uret måler tiden mellem manuel aktivering ved **Start** og deaktivering ved **Reset**.

Individuelle indstillinger

De bil-specifikke funktioner **P1** til **P7** kan aktiveres og deaktiveres.

Den valgte indstilling lagres automatisk, afhængigt af hvilken nøgle, der benyttes.

Der kan lagres forskellige indstillinger for de enkelte nøgler. Når en given nøgle benyttes, aktiveres de indstillinger, der er lagret for den.

Der kan programmeres op til frem forskellige nøgler.

Programmeringen muliggør den tekniske forudsætning for den pågældende funktion. Aktivering og deaktivering af samt indstilling af funktionerne beskrives i de enkelte afsnit.

Programmering

- Afbryd tændingen, nøglen skal være i tændingslåsen.

- Træk blinklyskontakten og viskerkontakten op mod rattet samtidigt og hold dem der, indtil der lyder et bekræftelsessignal (ca. 3 sekunder).
- Kilometerdisplayet viser **P1**.

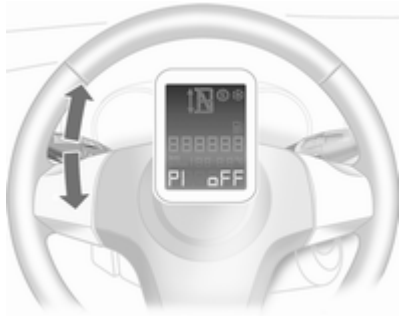

- Tryk blinklyskontakten (venstre) op eller ned og vælg den ønskede funktion **P1** - **P7**.

- Tryk viskerkontakten (højre) op eller ned og vælg status **ON** eller **OFF**, eller indtast værdi for hastighed (**P6**) eller en værdi for lydstyrke (**P7**).
- Træk blinklyskontakten (venstre) og viskerkontakten (højre) op mod rattet samtidigt og hold dem der, indtil der lyder et bekræftelsessignal (ca. 3 sekunder).

De valgte indstillinger er nu gemt i den nøgle, der sidder i tændingslåsen. Aktivering og deaktivering af samt indstilling af de valgte funktioner beskrives i de enkelte afsnit.

Gentag processen for at programmere flere nøgler.

Programmerbare funktioner

P1: Tænding af lygterne med fjernbetjeningen (indstigningslys). Indstigningslys ⇨ 99.

P2: Automatisk bagrudevisker, når der sættes i bakgear. Bagrudevisker og bagrudevasker ⇨ 69.

P3: Baneskift-blink:Tre blink ved kort aktivering af blinklyskontakten. Blinklys og vognbaneskiftsignal ⇨ 96.

P4: Automatisk låsning ⇨ 23.

P5: Selektiv oplåsning ⇨ 21.

P6: Hastighedsadvarsel ⇨ 72.

P7: Lydstyrke af det akustiske blinklyssignal ⇨ 96.

Lygter

Udvendige lygter 93
Kabinelys 98
Lysfunktioner 99

Udvendige lygter

Lyskontakt

Lyskontakten har følgende positioner:

AUTO = Automatisk lyskontrol: Forlygterne tændes og slukkes automatisk

⏻ = Aktivering eller deaktivering af den automatiske lyskontrol. Kontakten vender tilbage til **AUTO**

≡D = Parkeringslys

≡D = Forlygter

Når tændingen slås til, er den automatiske lyskontrol aktiv.

Kontrollampe ≡D ⇨ 80.

Baglygter

Baglygterne tændes sammen med forlygter og parkeringslys.

Automatisk tilkobling af nærlys

Automatisk lyskontrolfunktion

Når den automatiske lyskontrolfunktion er aktiveret og motoren kører, skifter systemet mellem kørelys og nærlys alt efter lysforholdene.

Kørelys

Kørelyset gør køretøjet mere synligt i dagslys.

Baglygterne er ikke tændt.

Automatisk aktivering af nærlys

Ved dårlige lysforhold tændes nærlyset.

Registrering af tunnel

Når bilen kører ind i en tunnel, tændes nærlyset.

Adaptive Forward Lighting ⇨ 95.

Fjernlys

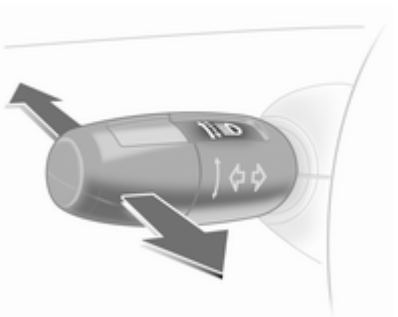

Der skiftes fra nærlys til fjernlys ved at trykke armen fremefter.

Der skiftes til nærlys ved at trykke armen fremad igen eller ved at trække den ind mod rattet.

Overhalingsblink

Overhalingsblink aktiveres ved at trække armen ind mod rattet.

Lyslængderegulering

Manuel lyslængderegulering

Tilpas lyslængden i forhold til bilens belastning for at undgå at blænde: Drej fingerhjulet indtil den ønskede indstilling vises på kilometerdisplayet.

0 = Personer på forsæderne
1 = Personer på alle sæder
2 = Personer på alle sæder og last i bagagerummet
3 = Kun fører og last i bagagerummet

Forlygter ved kørsel i udlandet

Det asymmetriske nærlys forbedrer visibiliteten i højre side af kørebanen (ved højrekørsel).

Ved kørsel i lande, hvor man kører i modsat side af vejen, vil modkørende trafikanter imidlertid blive blændet, hvilket kan undgås på følgende måde.

Biler med halogenforlygter

Forlygterne omstilles på et værksted.

Biler med AFL

Omstilling af nærlyset:

1. Flyt overhalingsblinkgrebet.
2. Tilslut tændingen.
3. Hold fast i overhalingsblinkgrebet. Efter ca. 5 sekunder begynder kontrollampen at blinke, og der høres et lydsignal.

Kontrollampe ⇨ 80.

Hver gang tændingen slås til, blinker i ca. 8 sekunder.

Deaktivering sker ved at følge samme procedure som ovenfor. blinker i ca. 4 sekunder, når funktionen er deaktiveret.

Adaptive Forward Lighting

De adaptive forlygter giver bedre belysning af kurver, vejkryds og skarpe sving.

Kurvelys

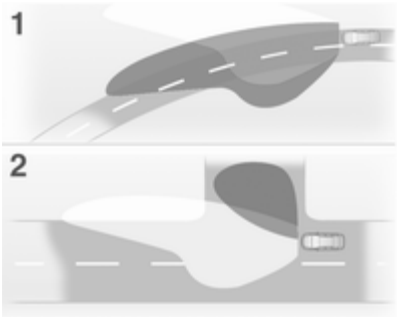

Lysstrålen drejer afhængigt af rattets stilling og farten.

Drejelys

I snævre sving eller drejning ad sideveje tændes der en ekstra lygte i højre eller venstre side, der oplyser vejbanen i kørselsretningen, afhængigt af styreudslaget og brug af blinklys. Det aktiveres ved hastigheden 40 km/h.

Bakfunktion

Når lygterne er tændt, der er skiftet til bakgear, og blinklyset er tændt, tændes drejelyset i den pågældende side. Drejelyset lyser i 15 sekunder, efter at blinklyset er slukket.

Kontrollampe ⇨ 80.

Havariblink

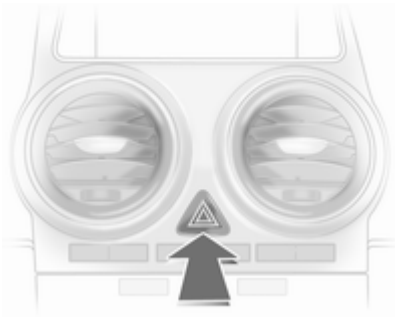

Aktivering med knap ⚠.

Havariblinket tændes automatisk, hvis en airbag udløses.

Blinklys og vognbaneskifte-lys

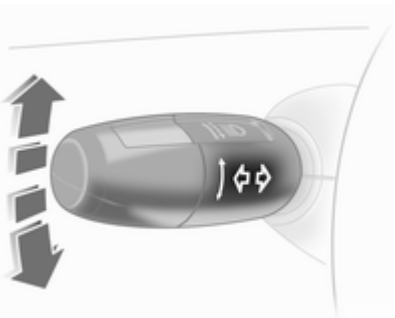

arm opad = højre blink
arm nedad = venstre blink

Armen går altid tilbage til udgangspositionen.

Når blinklyskontakten aktiveres ud over modstanden, slås blinklyset konstant til. Blinklyset slås automatisk fra, når rattet drejes tilbage.

For tre blink, f.eks. ved vognbaneskift, vippes blinklyskontakten op eller ned, til den møder modstand. Denne funktion kan aktiveres og deaktiveres afhængigt af, hvilken nøgle der benyttes ⇨ 91.

Skal der blinkes i længere tid, vippes blinklyskontakten ned og holdes nede.

Blinklyset kan slås fra manuelt ved at trykke let på kontakten.

Lydsignal ved blink

Lydstyrken for blinksignalet kan indstilles. Denne funktion kan programmeres til de enkelte nøgler ⇨ 91.

Tågeforlygter

Aktivering med knap ⥽D.

Lyskontakten i stilling **AUTO**: når tågeforlygterne tændes, tændes forlygterne også automatisk.

Tågebaglygte

Aktivering med knap ⥽.

Lyskontakten i stilling **AUTO**: når tågeforlygterne tændes, tændes forlygterne også automatisk.

Tågebaglygten kan kun tændes, når tændingen er slået til og forlygterne eller positionslyset (sammen med tågeforlygterne) er tændt.

Bilens tågebaglygte kan ikke aktiveres, når der køres med anhænger.

Parkeringslys

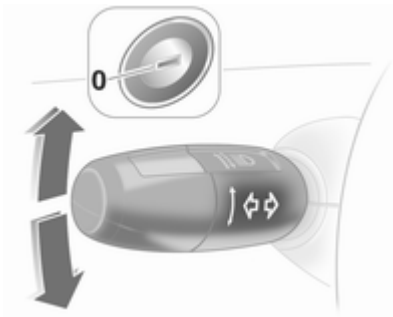

Parkeringslyset kan tændes i den ene side ved parkering:

1. Lyskontakten sættes i position ⏻ eller **AUTO**.
2. Tænding afbrudt.
3. Blinklyskontakten sættes helt oppe (højre parkeringslys) eller helt nede (venstre parkeringslys).

Bekræftes med lydsignal og kontrollampen for det respektive blinklys.

Sluk ved at sætte tændingen til eller skubbe blinklyskontakten i den anden retning.

Baklys

Baklygterne lyser, når tændingen er sluttet til, og bilen sættes i bakgear.

Dug på lygteglassene

Den indvendige side af lygteglassene kan kortvarigt dugge til ved ugunstige, råkolde vejrforhold, kraftig regn eller efter bilvask. Duggen forsvinder af sig selv efter kort tid og forsvinder hurtigere, hvis lygterne tændes.

Kabinelys

Lysstyrke for instrumentlys

Lysstyrken i følgende funktioner kan reguleres, når lygterne er tændt:

- Instrumentlys
- Informationsdisplay
- Oplyste knapper og betjeningselementer

Drej fingerhjulet, indtil den ønskede lysstyrke opnås.

Kabinelys

De forreste og midterste kabinelys tænder automatisk, når døren åbnes, og slukkes med forsinkelse, når den lukkes.

Forreste kabinelys

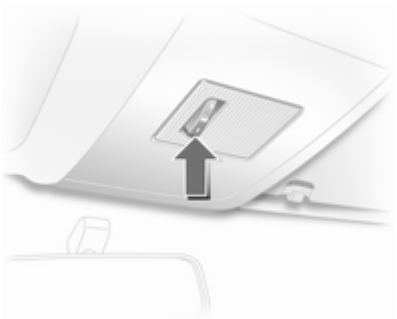

Midterstilling af kontakten: automatisk kabinebelysning.

Manuel betjening, når dørene er lukkede:

Tændt = Kontakt i stilling I
Deaktiveret = Kontakt i stilling 0

Forreste kabinelys med læselamper

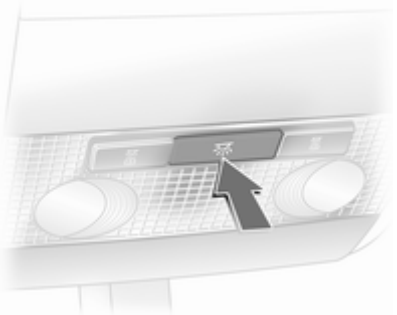

Betjenes med -knappen, når dørene er låst.

Bageste kabinelys

Betjent med kontakt.

I	=	Tændt
0	=	Deaktiveret
I midten	=	Automatisk

Lastrumsbelysning

Lyset tændes, når bagagerummet åbnes.

Læselamper

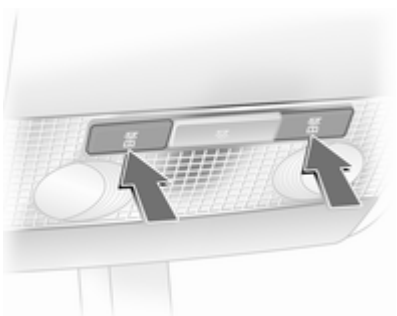

Betjenes med 🔆-knapperne, når tændingen er tilsluttet

Lysfunktioner

Belysning af midterkonsol

Spotlight i rammen omkring bakspejlet. Midterkonsolbelysning, der reguleres automatisk efter dagslyset.

Indstigningslys

Når bilen låses op, lyser instrumentbelysningen, lyset i forreste og bageste fodrum og på informationsdisplayet i nogle få sekunder.

Start⇨ 16.

Follow-me-home lys

Forlygterne lyser i ca. 30 sekunder.

Aktivering sker ved at trykke to gange på knappen ⥹ på fjernbetjeningen, når bilen er låst.

Landespecifik funktion: Funktionen tændes ved at trykke på knappen ⥹ på fjernbetjeningen én gang, når bilen er låst.

Funktionen deaktiveres ved at tilslutte tændingen eller ved at trykke på knappen ⥺ på fjernbetjeningen.

Denne funktion kan aktiveres og deaktiveres afhængigt af, hvilken nøgle der benyttes. Individuelle indstillinger ⇨ 91.

Follow-me-home-lys

Forlygterne lyser i ca. 30 sekunder efter aktivering af systemet og lukning af førerdøren.

Aktivering

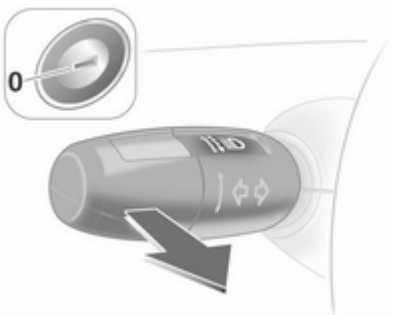

1. Afbryd tændingen.
2. Tag nøglen ud af tændingen.
3. Luk førerdøren op.
4. Træk blinkerarmen mod rattet.
5. Luk førerdøren.

Lukkes førerdøren ikke, slukkes lyset efter to minutter.

Lygterne slukkes straks, hvis nøglen sættes i tændingslåsen, eller der trækkes i blinkkontakten, mens førerdøren er åben.

Beskyttelse mod afladning af batteriet

Al belysning i kabinen slukkes automatisk 5 minutter, efter at tændingen er blevet afbrudt for at forhindre, at batteriet bliver afladet.

Klimastyring

Klimastyringssystemer 101
Ventilationsspjæld 107
Vedligeholdelse 108

Klimastyringssystemer

Varme- og ventilationssystem

Betjeningselementer for:

- Temperatur
- Blæserhastighed
- Luftfordeling

El-bagrude ⇨ 30.

Temperatur

Rødt område = Varm
Blåt område = Kold

Den ønskede varmeeffekt opnås først, når motoren har nået normal driftstemperatur.

Blæserhastighed

Luftstrømmen justeres ved at sætte blæseren på den ønskede hastighed.

Luftfordeling

- = Til kabinen
- = Til kabinen og fodrummet
- = Til fodrummet
- = Til forruden, de forreste sideruder og fodrummet
- = Til forruden og de forreste sideruder

Mellemstillinger er mulige.

Afdugning og afisning af ruder

- Sæt temperaturknappen på det varmeste niveau.
- Sæt blæserhastigheden på højeste niveau.
- Sæt kontakten til luftfordeling på .
- Tænd for el-bagruden .

- Åbn eventuelt ventilationsspjældene i siderne, og ret dem mod sideruderne.
- Hvis De samtidig ønsker varme til fødderne, skal kontakten til luftfordeling drejes om på .

Bemærkninger
Hvis indstillingerne for afdugning og afisning er valgt, vil et Autostop være hindret.

Hvis indstillingerne for afdugning og afisning er valgt, mens motoren er i et Autostop, genstarter motoren automatisk.

Airconditionsystem

Ud over varme- og ventilationssystemets funktion omfatter klimaanlægget:

 = Køling
 = Recirkulation

Opvarmede sæder ⇨ 37, opvarmet rat ⇨ 67.

Køling

Kølingen fungerer kun med motoren i gang og blæseren tændt. Betjenes med knappen .

Airconditionsystemet afkøler og affugter (tørrer) luften, så snart udetemperaturen ligger lidt over frysepunktet. Der kan derfor dannes kondensvand, som ledes ud under bilen.

Spar på brændstoffet ved at slå kølingsenheden fra, så snart der ikke længere er brug for køling eller affugtning. Når kølesystemet er slået fra, vil klimastyringen ikke anmode om genstart af motoren under et Autostop.

Bemærkninger
Hvis klimaanlægget er indstillet til maksimal køling, mens udetemperaturen er høj, kan et Autostop være hindret, indtil den ønskede temperatur i kabinen er nået.

Hvis klimaanlægget er indstillet til maksimal køling, mens motoren er i et Autostop, genstarter motoren automatisk.

Stop-start-system ⇨ 111.

Recirkulation

Ventilationssystemets recirkulation betjenes ved at trykke på knappen .

⚠Advarsel

Ved recirkulation kommer der praktisk talt ikke nogen luft ind udefra. Når kølingen er slået fra, stiger luftfugtigheden, og ruderne kan begynde at dugge indvendigt. Kvaliteten af luften i kabinen falder, og det kan gøre personerne i bilen døsige.

Luftfordeling på : Recirkulation slås fra.

Ved varme og meget fugtige udeluftforhold risikerer forruden at dugge til udefra, når der rettes kold luft imod den. Hvis forruden dugger til udefra, aktiver forrudeviskeren og deaktiver .

Maksimal køling

Åbn ruderne kortvarigt, så den varme luft hurtigt kan slippe ud.

- Slå kølingen til.
- Slå luftcirkulationssystemet til.
- Sæt temperaturknappen på det koldeste niveau.
- Sæt blæserhastigheden på højeste niveau.
- Sæt kontakten til luftfordeling på .
- Åbn alle ventilationsspjæld.

Afdugning og afisning af ruder

- Slå kølingen til.
- Sæt temperaturknappen på det varmeste niveau.
- Sæt blæserhastigheden på højeste niveau.
- Sæt kontakten til luftfordeling på .
- Tænd for el-bagruden .
- Åbn eventuelt ventilationsspjældene i siderne, og ret dem mod sideruderne.

Bemærkninger

Hvis indstillingerne for afdugning og afisning er valgt, vil et Autostop være hindret.

Hvis indstillingerne for afdugning og afisning er valgt, mens motoren er i et Autostop, genstarter motoren automatisk.

Elektronisk klimastyring

Betjeningselementer for:

- Temperatur
- Luftfordeling og menuvalg
- Blæserhastighed

AUTO = Automatisk drift
= Luftrecirkulation
= Afdugning og afisning

El-bagrude ⇨ 30.

Den forvalgte temperatur reguleres automatisk. Ved automatisk drift regulerer blæserhastigheden og luftfordelingen automatisk luftstrømmen.

Systemet kan tilpasses manuelt ved hjælp af knapperne for luftfordeling og luftstrøm.

Data vises på Info-Display. Indstillingsændringer vises i Info-Display som en kort indblænding.

Den elektroniske klimastyring kan kun betjenes, når motoren er i gang.

Automatisk drift

Grundlæggende indstillinger for maksimal komfort:

- Tryk på knappen **AUTO**.
- Åbn samtlige ventilationsspjæld.
- **Klimaanlæg** tændt.
- Indstil ønsket temperatur.

Temperaturforvalg

Temperaturen kan indstilles til den ønskede værdi.

For ikke at forringe komforten ændres temperaturen kun lidt ad gangen.

Hvis den laveste temperatur indstilles, vises **Lo** i displayet, og den elektroniske klimastyring kører med maksimal køling.

Hvis den højeste temperatur indstilles, vises **Hi** i displayet, og den elektroniske klimastyring kører med maksimal opvarmning.

Bemærkninger

Hvis temperaturen er sat til **Lo** eller **Hi**, bliver et Autostop hindret.

Hvis temperaturen er sat til **Lo** eller **Hi**, mens motoren er i et Autostop, genstarter motoren automatisk.

Stop-start-system ⇨ 111.

Blæserhastighed

Den valgte blæserhastighed angives med ✤ og tallet på displayet.

Hvis der slukkes for blæseren, deaktiveres også klimaanlægget.

For at vende tilbage til automatisk drift: Tryk på knappen **AUTO**.

Afdugning og afisning af ruder

Tryk på knappen , vises på displayet.

Temperatur og luftfordeling indstilles automatisk, og blæseren kører ved høj hastighed.

Tryk på knappen eller **AUTO** for at vende tilbage til automatisk drift.

Tænd for el-bagruden .

Bemærkninger
Hvis der trykkes på -knappen med blæseren tændt, mens motoren kører, bliver et Autostop hindret, indtil du trykker på -knappen igen.

Hvis der trykkes på -knappen med blæseren tændt, mens motoren er i et Autostop, genstarter motoren automatisk.

Stop-start-system ⇨ 111.

Manuelle indstillinger i Klima-menu

Indstillingerne af den elektroniske klimastyring kan ændres med drejeknappen i midten, med knapperne og via menuer, der vises på displayet.

Tryk på drejeknappen i midten for at fremkalde menuen. **Klima**-menuen vises på displayet.

De enkelte menupunkter markeres ved at dreje på drejeknappen i midten og vælges ved at trykke på den.

For at forlade en menu drejer man drejeknappen i midten om på **Tilbage** eller **Main** og bekræfter.

Luftfordeling

Drej på drejeknappen i midten. Menuen **Luftfordeling** fremkaldes. På displayet vises de mulige indstillinger for luftfordeling:

Foroven = Luftfordeling til forruden og de forreste sideruder
I midten = Luftfordeling til fører og passagerer
Forneden = Luftfordeling til fodrummet

Menuen **Luftfordeling** kan også fremkaldes via menuen **Klima**.

Retur til automatisk luftfordeling: Deaktiver den pågældende indstilling eller tryk på knappen **AUTO**.

Køling

I menuen **Klima** vælges menupunktet **AC**, og kølingen slås til og fra.

Airconditionsystemet køler og affugter (tørrer) den indstrømmende luft, når udetemperaturen er over en bestemt værdi. Der kan derfor dannes kondensvand, som ledes ud under bilen.

Spar på brændstoffet ved at deaktivere **AC**, så snart der ikke længere er brug for køling eller affugtning. Når kølesystemet er slået fra, vil klimastyringen ikke anmode om genstart af motoren under et Autostop.

Afhængigt af bilens udstyr, vil displayet vise **AC**, når kølingen er aktiveret, eller **Eco** når kølingen er deaktiveret.

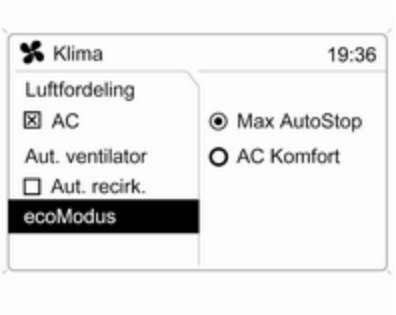

På biler med stop-start-system er der to indstillinger til betjening af klimaanlægget under et Autostop.

Vælg menupunkt **ecoMode (ecoModus)**.

Vælg den ønskede indstilling:

- **Max AutoStop**: I denne funktion aktiveres den elektroniske klimastyring med fokus på brændstofeffektivitet. Varigheden af et Autostop er ikke begrænset.
- **AC Comfort (AC Komfort)**: I denne funktion aktiveres den elektroniske klimastyring med fokus på klimaforhold. Varigheden af et Autostop kan være begrænset for at opretholde det ønskede klimaforhold.

Ændringer af indstillinger vises kortvarigt som pop-ups.

Der står en ● foran det valgte.

I begge funktioner vil et Autostop være til rådighed, efter at temperaturen i kabinen er kølet tilstrækkeligt af.

Stop-start-system ⇨ 111.

Regulering af blæseren ved automatisk drift

Den normale funktion for blæseren i automatisk drift kan tilpasses.

Vælg menupunktet **Aut. ventilator** i menuen **Klima** og vælg den ønskede regulering.

Manuel luftrecirkulationsfunktion

Den manuelle luftrecirkulation betjenes ved at trykke på knappen .

⚠Advarsel

Ved recirkulation kommer der praktisk talt ikke nogen luft ind udefra. Når kølingen er slået fra, stiger luftfugtigheden, og ruderne kan begynde at dugge indvendigt. Kvaliteten af luften i kabinen falder, og det kan gøre personerne i bilen døsige.

Ved varme og meget fugtige udeluftforhold risikerer forruden at dugge til udefra, når der rettes kold luft imod den. Hvis forruden dugger til udefra, aktiver forrudeviskeren og deaktiver .

Supplerende varmeapparat

Luftvarmer

Quickheat er en elektrisk, ekstra luftvarmer, der automatisk opvarmer kabinen hurtigere.

Kølevæskevarmer

Biler med dieselmotor har et diesel-drevet supplerende varmeapparat.

Ventilationsspjæld

Justerbare ventilationsspjæld

Når kølingsenheden er slået til, skal mindst ét ventilationsspjæld være åbent. Ellers kan fordamperen ise til på grund af manglende luftcirkulation.

Luftstrømmens retning indstilles ved at dreje fingerhjulet mod venstre eller højre og hæve eller sænke de vandrette flige.

Spjældet lukkes ved at dreje fingerhjulet til højre eller venstre til anslag.

⚠Advarsel

Fastgør ikke genstande til luftspjældenes lameller. Risiko for materiel skade og personskader ved en ulykke.

Faste ventilationsspjæld

Under forruden og de forreste sideruder samt i fodrummet er der anbragt yderligere ventilationsspjæld.

Vedligeholdelse

Luftindtag

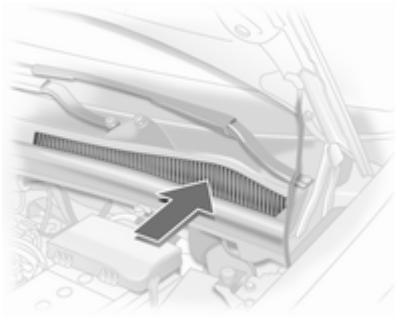

Det udvendige luftindtag foran forruden skal holdes frie af hensyn til luftgennemstrømningen. Fjern eventuelle blade, snavs eller sne.

Pollenfilter

Pollenfilteret renser den luft, der kommer ind i bilen gennem luftindtaget, for støv, sod, pollen og sporer.

Normal brug af aircondition

For at sikre konstant god funktion, skal sættes i gang nogle minutter en gang om måneden, uanset vejrforhold og årstid. Brug af kølefunktion er ikke mulig, hvis udetemperaturen er for lav.

Service

For at opnå optimal kølevirkning anbefales det at kontrollere klimastyringen årligt, første gang tre år efter første indregistrering. Kontrollen bør bl.a. omfatte:

- Funktions- og tryktest
- Varmesystemets funktion
- Tæthedsprøve
- Kontrol af drivremme
- Rengøring af kondensator og kondensafløb
- Effektkontrol

Kørsel og betjening

Kørselstips 109
Start og betjening 109
Udstødning 113
Automatisk gearkasse 115
Manuel gearkasse 118
Automatiseret manuel gearkasse 119
Bremser 123
Kørselskontrolsystemer 125
Cruise control 126
Registrering af forhindringer 127
Brændstof 128
Kørsel med påhæng 130

Kørselstips

Kontrol over bilen

Kør aldrig i frigear, når motoren ikke kører (undtagen under et Autostop)

En række systemer fungerer ikke i denne situation (f.eks. bremseforstærker, servostyring). Kørsel på denne måde frembyder fare for dig selv og for andre. Alle systemer fungerer under et Autostop, men der vil være en styret reduktion i servostyringsydelsen, og vognhastigheden reduceres.

Stop-start-system ⇨ 111.

Pedaler

Der bør ikke ligge en tyk måtte under pedalen, da det vil bevirke, at hele pedalens vandring ikke kan udnyttes.

Start og betjening

Tilkørsel af ny bil

Foretag ingen unødvendige kraftige opbremsninger på de første ture med bilen.

Der kan udvikle sig røg under den første køretur som følge af, at voks og olie på udstødningssystemet fordamper. Efter den første tur bør man lade bilen stå et stykke tid i det fri. Undgå at indånde dampene.

Brændstof- og motorolieforbruget kan i tilkøringsperioden være højere, og rengøringsprocessen for dieselpartikelfilteret kan forekomme hyppigere. Autostop kan blive forhindret for at give mulighed for at oplade batteriet.

Dieselpartikelfilter ⇨ 113.

Tændingslåsens stillinger

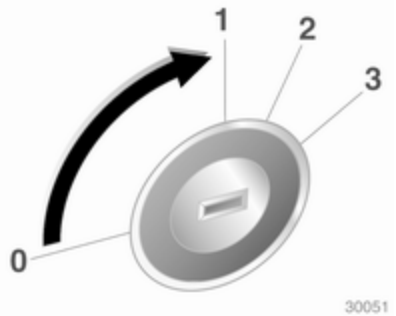

0 = Tænding fra
1 = Ratlås fri, tænding fra
2 = Tænding til, ved dieselmotor: forglødning
3 = Start

Start af motor

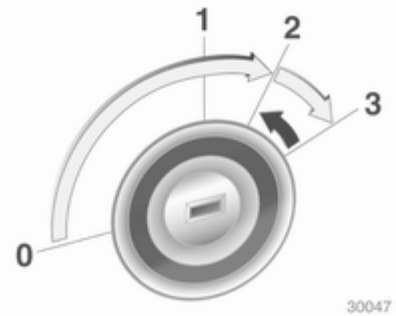

Træd på kobling og bremse. Hvis der ikke trædes på koblingen, starter motoren muligvis ikke, og kontrollampen kan lyse.

Automatisk gearkasse i **P** eller **N**.

Træd ikke på speederen.

Dieselmotor: drej nøglen til stilling **2** til forvarmning, og vent indtil kontrollampen slukker.

Drej nøglen kortvarigt til position **3** og slip den igen.

Inden startproceduren gentages, eller hvis motoren skal standses: Drej nøglen tilbage på **0**.

Under et Autostop kan motoren startes ved at træde på koblingspedalen.

Starte bilen ved lave temperaturer

Start af motoren uden ekstra varmeapparater er muligt ned til -25 °C for dieselmotorer og -30 °C for benzinmotorer. Der kræves en motorolie med den korrekte viskositet, det korrekte brændstof, gennemført service og et tilstrækkeligt opladet batteri. Ved temperaturer under -30 °C skal den automatiske gearkasse have en opvarmningsfase på ca. 5 minutter. Gearvælgeren skal være i position **P**.

Opvarmning af turbomotor

Efter start kan motorens tilgængelige moment kortvarigt være begrænset, især hvis motortemperaturen er lav. Begrænsningen sker for at gøre det muligt for smøresystemet at beskytte motoren helt.

Påløbs-afbrydelse

Ved påløb, det vil sige kørsel med bilen i gear uden at træde på speederen, afbrydes brændstoftilførslen. Påløbs-afbrydelse deaktiveres, hvis katalysatorens temperatur er for høj.

Stop/start-system

Stop-start-systemet hjælper med at spare brændstof og reducere udstødningsemissioner. Når forholdene tillader det, slukker det motoren, så snart bilen kører ved en lav hastighed eller holder stille, f.eks. ved et lyskryds eller i en trafikprop. Det starter automatisk motoren, så snart koblingen trykkes ned. En batterisensor sikrer, at et Autostop kun udføres, hvis batteriet er tilstrækkeligt opladet til en genstart.

Aktivering

Stop-start-systemet er til rådighed, så snart motoren er startet, bilen starter og betingelserne anført nedenfor i dette afsnit er opfyldt.

Deaktivering

Deaktiver stop-start-systemet manuelt ved at trykke på knappen **eco**. Deaktiveringen angives ved, at lysdioden i knappen slukkes.

Autostop

Hvis bilen kører ved en lav hastighed eller holder stille, skal du aktivere et Autostop som følger:

- Træd på koblingspedalen
- skift gearvælgeren til frigear
- slip koblingspedalen

Motoren bliver slukket, mens tændingen forbliver tændt.

Et Autostop indikeres af nålen ved **AUTOSTOP**-positionen på omdrejningstælleren.

Under et Autostop, vil varmekapacitet, servostyring og bremseevne blive opretholdt.

Betingelser for et Autostop

Stop-start-systemet kontrollerer, om hver af følgende betingelser er opfyldt. Ellers hindres et Autostop.

- Stop-start-systemet er ikke manuelt deaktiveret.
- Motorhjelmen er helt lukket.
- Førerdøren er lukket, eller førerens sikkerhedssele er spændt.

- Batteriet er tilstrækkeligt opladet og i god tilstand.
- Motoren er varmet op.
- Kølevæsketemperaturen er ikke for høj.
- Motorens udstødningstemperatur er ikke for høj, fx efter kørsel med høj motorbelastning.
- Udetemperaturen er ikke for lav.
- Afisningsfunktionen er ikke aktiveret.
- Klimaanlægget hindrer ikke et Autostop.
- Vakuumbremsen er tilstrækkelig.
- Dieselpartikelfilterets selvrensende funktion er ikke aktiveret.
- Bilen har bevæget sig siden det sidste Autostop.

Et Autostop kan være mindre tilgængeligt, når udetemperaturen nærmer sig frysepunktet.

Visse indstillinger af klimaanlægget kan hindre et Autostop. Se kapitlet Klimastyring for yderligere oplysninger.

Lige efter kørsel på motorvej kan et Autostop værre forhindret.

Tilkørsel af ny bil ⇨ 109.

Beskyttelse mod afladning af batteriet

Stop-start-systemet har flere funktioner til beskyttelse mod afladning af batteriet for at sikre pålidelig genstart af motoren.

Strømbesparende foranstaltninger

Under et Autostop bliver flere elektriske funktioner som f.eks. bagrudeopvarmning deaktiveret eller skiftet til en strømbesparende tilstand. Klimaanlæggets blæserhastighed kan blive nedsat for at spare strøm.

Sådan kan føreren genstarte motoren

Træd på koblingspedalen for at genstarte motoren.

Motorstarten angives af nålen ved positionen for tomgangshastighed på omdrejningstælleren.

Hvis gearvælgeren skiftes ud af frigear, uden at koblingen først trædes ned, lyser kontrollampen .

Kontrollampe ⇨ 77.

Genstart af motoren med stop-start-systemet

Gearvælgeren skal være i **N**, for at automatisk genstart er mulig.

Hvis et af følgende forhold opstår under et Autostop, bliver motoren genstartet automatisk af stop-start-systemet.

- Stop-start-systemet er manuelt deaktiveret.
- Motorhjelmen er åbnet.
- Førerens sikkerhedssele er ikke spændt, og førerdøren åbnes.
- Motortemperaturen er for lav.
- Batteriet er afladet.
- Vakuumbremsen er ikke tilstrækkelig.
- Bilen begynder at køre.
- Afisningsfunktionen er aktiveret.
- Klimaanlægget kræver en motorstart.
- Klimaanlægget tændes manuelt.

Hvis motorhjelmen ikke er helt lukket, vises en advarselsmeddelelse i førerinformationscentret.

Hvis et elektrisk tilbehør, f.eks. en bærbar cd-afspiller, er tilsluttet til stikkontakten, kan der måske bemærkes et kortvarigt fald i strømtilførslen under genstart.

Parkering

- Bilen må ikke stilles på steder med let antændeligt materiale. Der kan opstå brand som følge af de høje temperaturer fra udstødningen.
- Træk altid parkeringsbremsen uden at trykke på udløserknappen. Træk håndbremsen så meget som muligt ved en skråning eller en stigning. Træk samtidig på bremsepedalen for at reducere den nødvendige aktiveringskraft.
- Sluk for motor og tænding. Rattet drejes, indtil ratlåsen aktiveres.
- Hvis bilen holder på et plant underlag eller en stigning, sættes den i 1. gear, eller gearvælgeren sættes på **P**, inden tændingen slås fra. På en stigning drejes forhjulene desuden væk fra kantstenen.

  Hvis bilen holder på en skråning, sættes den i bakgear, eller gearvælgeren sættes på **P**, inden tændingen slås fra. Desuden drejes forhjulene ind mod kantstenen.
- Lås bilen og aktiver tyverisikringen og tyverialarmen.

Udstødning

⚠ Fare

Udstødningsgasser fra motorer indeholder kulilte, der er yderst giftig, og som samtidig er lugtfri og farveløs. Indånding af kulilte kan være livsfarligt.

Hvis der trænger udstødningsgasser ind i kabinen, skal De straks åbne alle vinduerne. Få fejlen og årsagen til den udbedret på et værksted.

Desuden skal De undgå at køre med åbent bagagerum, idet der kan trænge udstødningsgasser ind i bilen.

Dieselpartikelfilter

Dieselpartikelfiltersystemet filtrerer skadelige sodpartikler fra udstødningsgasserne. Systemet har en selvrensningsfunktion, der afvikles automatisk under kørslen. Filteret renses ved forbrænding af de bortfiltrerede sodpartikler ved høj temperatur.

Denne proces foregår automatisk ved bestemte kørselsforhold og kan vare op til 25 minutter. I dette tidsrum kan der være et højere brændstofforbrug. Der kan udvikles lugt og røg, hvilket er normalt.

Under visse kørselsforhold, f.eks. småture, kan systemet ikke rense sig selv automatisk.

Hvis filtret trænger til at blive renset, og de seneste kørselsforhold ikke har givet mulighed for automatisk rensning, blinker kontrollampen . Fortsæt med at køre, hold motorens omdrejningstal over 2.000 omdr./min.. Skift evt. til et lavere gear. Rensningen af dieselpartikelfiltret startes.

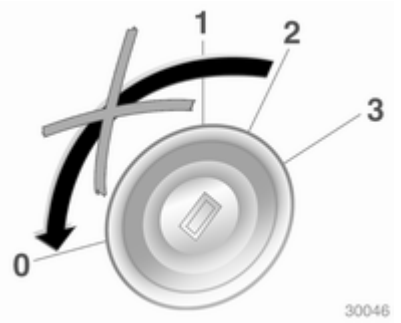

Vi anbefaler, at kørslen ikke afbrydes, og tændingen ikke afbrydes under rensningen.

Forsigtig
Hvis renseproceduren afbrydes mere end én gang, er der stor risiko for, at motoren kan tage alvorlig skade.

Rensningen foregår hurtigst ved høje omdrejningstal og høj belastning.

Kontrollampen slukkes, så snart selvrensningsfunktionen er gennemført.

Hvis også lyser, kan rensningen ikke foretages, og der skal rettes henvendelse til et værksted.

Katalysator

Katalysatoren reducerer mængden af skadelige stoffer i udstødningsgasserne.

Forsigtig

Andre brændstofkvaliteter end dem, der nævnes på side ⇨ 128, ⇨ 184 kan beskadige katalysatoren eller dele af elektronikken.

Uforbrændt benzin forårsager overophedning og skade på katalysatoren. De bør derfor undgå at aktivere starteren unødvendigt længe, at løbe tør for brændstof og at skubbe eller trække motoren i gang.

I tilfælde af tændingsfejl, ujævn motorgang, reduktion i motorydelsen eller andre usædvanlige problemer skal De så snart som muligt få fejlen og årsagen til den udbedret på et værksted. Kørslen kan om nødvendigt kortvarigt fortsættes med lav hastighed og med lavt omdrejningstal.

Automatisk gearkasse

Den automatiske gearkasse skifter gear automatisk.

Geardisplay

Gearfunktionen eller det valgte gear vises på geardisplayet.

Gearvælger

P = parkeringsstilling, hjulene er blokeret, må kun vælges, når bilen holder stille, og parkeringsbremsen er aktiveret
R = bakgear, må kun vælges, når bilen holder stille
N = neutral position
D = automatgearfunktion med alle gear.

Gearvælgeren er låst i stilling **P**, og den kan først flyttes, når tændingen er tilsluttet, og der trædes på bremsen.

Der kan skiftes til **P** eller **R** ved at trykke på knappen på gearvælgeren.

Motoren kan kun startes med gearvælgeren i stilling **P** eller **N**. Når gearvælgeren flyttes til stilling **N**, skal der trædes på bremsen, eller parkeringsbremsen skal aktiveres, inden start.

Træd ikke på speederen, når der vælges gear. Træd aldrig samtidigt på speeder og bremse.

Når bilen sættes i gear, og bremsen slippes, begynder bilen langsomt at køre fremad.

Gear 3, 2, 1

3, 2, 1 = Gearkassen skifter ikke højere end det valgte geartrin.

Tryk på knappen på gearvælgeren for at skifte til **3** eller **1**.

Vælg kun **3**, **2** eller **1**, hvis automatisk skift til højere gear skal undgås, eller der skal bremses kraftigere med motoren.

Bremsning med hjælp fra motoren

Udnyt motorens bremseeffekt ved at sætte i et lavere gear i ordentlig tid ved kørsel ned ad bakke.

"Rokning" af bilen

Kun hvis bilen er kørt fast i sand, mudder eller sne, må man forsøge at rokke bilen fri. Flyt gearvælgeren frem og tilbage mellem **D** og **R** gentagne gange. Motorens omdrejningstal holdes så lavt som muligt, og man bør undgå at give gas rykvist.

Parkering

Aktiver parkeringsbremsen og sæt i **P**.

Tændingsnøglen kan kun tages ud, hvis gearvælgeren står i position **P**.

Elektroniske kørselsprogrammer

- Arbejdstemperaturprogrammet sørger efter koldstart for, at katalysatoren hurtigt når op på den nødvendige temperatur ved at øge omdrejningstallet.
- En automatisk skiftefunktion sætter automatisk i frigear, hvis bilen standses i et fremadgående gear.
- Adaptivprogrammer er programmer, som i tilpasser skift til andre gear efter kørselsforholdene, f.eks. ved kørsel med stor vægt eller på stigninger.

Vinterprogram ❄

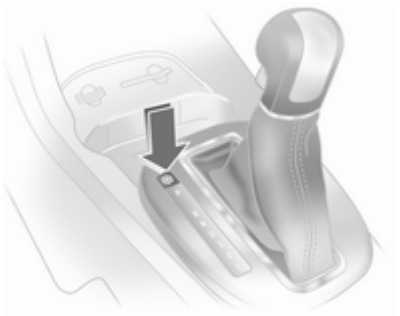

Ved problemer med igangsætning på glat vej aktiveres vinterprogrammet.

Aktivering

Tryk på ❄-knappen med **P**, **R**, **N**, **D** eller **3** aktiveret. Bilen starter i 3. gear.

Deaktivering

Vinterprogrammet deaktiveres ved:

- at trykke på knappen ❄ igen,
- manuelt at vælge **2** eller **1**,
- at afbryde tændingen,
- for høj gearolietemperatur.

Kickdown

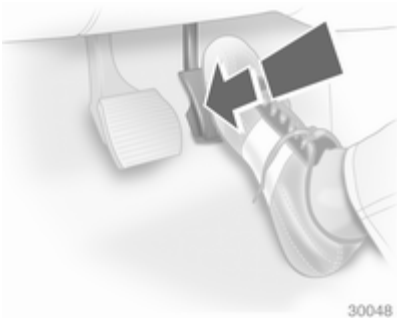

Hvis speederen trædes ned forbi modstanden, skiftes der til et lavere gear afhængigt af motorens omdrejningstal.

Fejl

Ved en fejl lyser ⚙. Gearet skifter ikke længere automatisk. Der kan køres videre med manuelt gearskift.

2. gear kan ikke anvendes. Skift manuelt:

1 = 1. gear
2 = 3. gear
3, D = 4. gear

Få årsagen til fejlen udbedret af et værksted.

Strømafbrydelse

Ved en strømafbrydelse kan gearvælgeren ikke flyttes fra position **P**.

Hvis batteriet er fladt, skal De bruge startkabler til at starte bilen med ⇨ 169.

Hvis strømafbrydelsen ikke skyldes, at batteriet er afladet, frigøres gearvælgeren ved at:

1. Aktiver parkeringsbremsen.

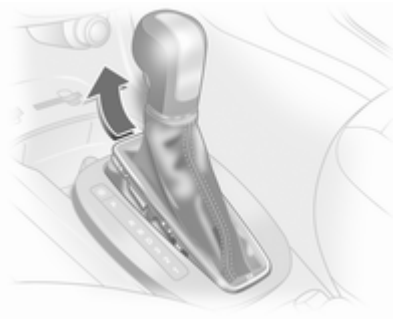

2. Afmonter afdækningen ved gearvælgeren fra midterkonsollen fortil, fold den opefter og drej den mod venstre.

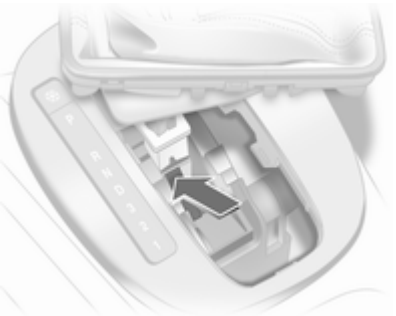

3. Skyd den gule flig fremefter med en skruetrækker og før gearvælgeren bort fra **P**. Hvis der igen skiftes til **P**, låses gearvælgeren igen i denne stilling. Få årsagen til strømafbrydelsen udbedret på et værksted.
4. Monter afdækningen ved gearvælgeren på midterkonsollen igen.

Manuel gearkasse

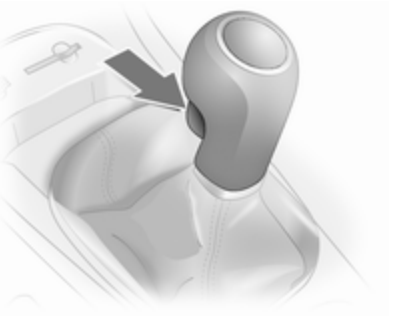

For at vælge bakgearet: Når bilen holder stille, trykkes på udløserknappen på gearstangen 3 sekunder efter at koblingspedalen er trådt ned, hvorefter bilen sættes i bakgear.

Hvis det ikke lykkes at sætte bilen i gear: Sæt gearvælgeren på frigear, slip koblingen helt, og træd på koblingen igen. Sæt derefter gearvælgeren i gear igen.

Lad ikke koblingen glide unødigt.

Træd altid koblingspedalen helt i bund. Lad i øvrigt ikke foden hvile på pedalen.

Forsigtig
Det kan ikke anbefales at køre med hånden hvilende på gearvælgeren.

Automatiseret manuel gearkasse

Den automatiserede gearkasse Easytronic gør det muligt at skifte gear manuelt (manuel gearfunktion) eller automatisk (automatisk gearfunktion) og i begge tilfælde med automatisk koblingsbetjening.

Geardisplay

Visning af funktion og aktuelt gear.

Displayet blinker i nogle sekunder, hvis der skiftes til **A**, **M** eller **R**, mens motoren er i gang, og fodbremsen ikke er aktiveret.

Start af motor

Træd på bremsen, når motoren startes. Hvis der ikke trædes på fodbremsen, lyser kontrollampen, samtidig blinker "N" på geardisplayet, og motoren kan ikke startes.

Motoren kan heller ikke startes, hvis alle stoplygterne er defekte.

Hvis bremsen er trådt ned, skifter gearkassen automatisk til **N**, når motoren startes. Dette kan medføre en kort forsinkelse.

Gearvælger

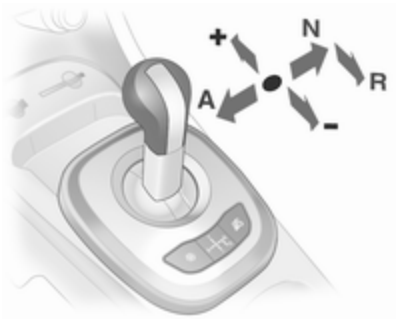

Gearvælgeren skal altid bevæges i den ønskede retning indtil anslag. Når den slippes, går den automatisk tilbage til midterstilling.

N = Neutral position.
A = Skift mellem automatisk og manuel gearfunktion. Geardisplayet viser **A** eller **M**.
R = Bakgear. Må kun vælges, når bilen står stille.
+ = Skift til et højere gear.
- = Skift til et lavere gear.

Igangsætning

Træd på bremsen og flyt gearvælgeren til **A**, **+** eller **-**. Gearkassen er nu i automatisk gearfunktion, og bilen står i første gear. Hvis der vælges **R**, skiftes til bakgear.

Når bremsen slippes, begynder bilen at køre.

Igangsætning uden at træde på bremsen er mulig, hvis der trædes på speederen umiddelbart efter, at bilen er sat i gear.

Hvis der ikke trædes på hverken speederen eller bremsen, indrykkes der ikke noget gear, og **A** eller **R** blinker et øjeblik på displayet.

Standsning af bilen

Når bilen standses, skiftes der i **A** til første gear, og der kobles ud. I **R** forbliver bilen i bakgear.

Bremsning med hjælp fra motoren

Automatisk drift

Ved kørsel ned ad bakke skifter den automatiserede gearkasse først til højere gear ved højere omdrejningstal. Ved bremsning skifter funktionen rettidigt til et lavere gear.

Manuel gearfunktion

Udnyt motorens bremseeffekt ved at sætte i et lavere gear i ordentlig tid ved kørsel ned ad bakke.

"Rokning" af bilen

Kun hvis bilen er kørt fast i sand, mudder eller sne, må man forsøge at rokke bilen fri. Før gearvælgeren frem og tilbage mellem **R** og **A** (eller **+** eller **-**) flere gange. Motorens omdrejningstal holdes så lavt som muligt, og man bør undgå at give gas rykvist.

Parkering

Aktiver parkeringsbremsen. Bilen bliver i det sidst valgte gear (visning på geardisplayet). I **N** er der ikke valgt noget gear.

Hvis gearvælgeren bevæges, efter at tændingen er afbrudt, skiftes der ikke gear i gearkassen.

Manuel funktion

Hvis der vælges et for højt gear i forhold til omdrejningstallet, eller hvis der vælges et for lavt gear i forhold til omdrejningstallet, gennemføres gearskiftet ikke. Det forhindrer, at motoren kører med for lave eller for høje omdrejninger.

Ved for lavt omdrejningstal skifter gearkassen automatisk til et lavere gear.

Ved for højt omdrejningstal skifter gearkassen kun automatisk til et højere gear ved kickdown.

Gearkassen skifter til manuel gearfunktion og skifter tilsvarende, hvis **+** eller **-** vælges i automatisk gearfunktion.

Elektroniske kørselssystemer

- Arbejdstemperaturprogrammet sørger efter koldstart for, at katalysatoren hurtigt når op på den nødvendige temperatur ved at øge omdrejningstallet.
- Adaptivprogrammer er programmer, som i tilpasser skift til andre gear efter kørselsforholdene, f.eks. ved kørsel med stor vægt eller på stigninger.

Sportsprogram

Gearskiftene sker hurtigere, når sportsprogrammet er aktiveret, og skiftene sker ved højere omdrejningstal, dog ikke når cruise control er aktiveret.

Aktivering

Tryk på **S**-knappen.

Kontrollampe ⏣ ⇨ 78.

Deaktivering

Sportsprogrammet kan slås fra ved:

- at trykke på knappen **S** igen,
- at afbryde tændingen,
- at aktivere vinterprogrammet ❄.

Vinterprogram ❄

Hvis der er problemer med igangsætning på glat vej, kan vinterprogrammet aktiveres.

Aktivering

Tryk på ❄ knappen. Gearkassen skifter til automatisk gearfunktion. Bilen starter i 2. gear. Sport slås fra.

Deaktivering

Vinterprogrammet kan slås fra ved:

- at trykke på knappen ❄ igen
- at afbryde tændingen,
- at skifte til manuel gearfunktion (når der skiftes tilbage til automatisk gearfunktion, aktiveres vinterprogrammet igen)
- ved for høj koblingstemperatur

Kickdown

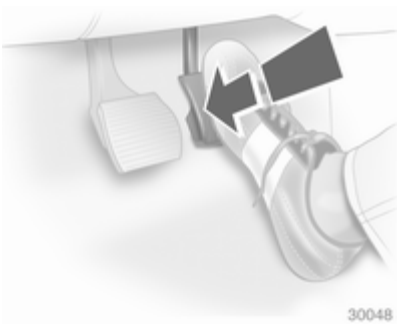

Hvis speederen trædes ned forbi modstanden, skiftes der til et lavere gear afhængigt af motorens omdrejningstal.

Fejl

For at beskytte den automatiserede gearkasse tilkobles koblingen automatisk ved høje koblingstemperaturer.

Ved en fejl lyser ⚠. Kørslen kan fortsættes. Der kan ikke længere skiftes til manuel gearfunktion.

Hvis geardisplayet viser **F**, kan der ikke køres videre.

Få årsagen til fejlen udbedret af et værksted.

Strømafbrydelse

Der kan ikke kobles ud, hvis der sker en strømafbrydelse, og bilen står i gear. Bilen kan ikke køre overhovedet.

Hvis batteriet er fladt, skal De bruge startkabler til at starte bilen med ⇨ 169.

Hvis strømafbrydelsen ikke skyldes, at batteriet er afladet, søges hjælp på et værksted.

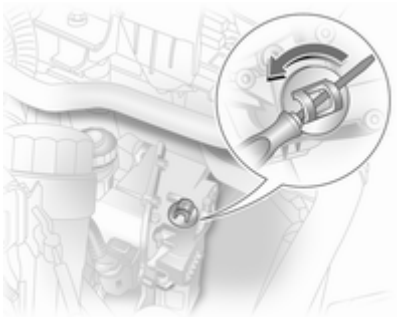

Hvis bilen skal trækkes væk fra trafikken, skal koblingen frigøres som følger:

1. Aktiver parkeringsbremsen, og afbryd tændingen.
2. Åbn motorhjelmen ⇨ 137.
3. Rengør gearkassen omkring dækslet, så der ikke kommer snavs ned i åbningen, når dækslet tages af.
4. Løsn dækslet ved at dreje det, og løft det af.
5. Brug en kærvskruetrækker til at dreje indstillingsskruen, der sidder under dækslet, med uret, indtil den møder mærkbar modstand. Nu er koblingen frigjort.
6. Skru det rengjorte dæksel på igen. Dækslet skal slutte helt til.

Forsigtig

Drej ikke forbi modstanden, da dette kan beskadige gearkassen.

Forsigtig

Bilen må ikke bugseres, og motoren må ikke startes, når koblingen er frigjort på denne måde, dog må bilen godt blive flyttet et lille stykke.

Søg straks hjælp på et værksted.

Bremser

Bremsesystemet har to uafhængige bremsekredse.

Hvis en bremsekreds svigter, kan bilen fortsat bremses med den anden bremsekreds. Men her begynder bremsekraften først, efter at pedalen er trådt et godt stykke længere ned. Der skal bruges betydeligt større kraft. Bremselængden øges. Søg hjælp på et værksted inden køreturen fortsættes.

Når motoren står stille, ophører bremseforstærkerens virkning, når man har trådt på bremsen én eller to gange. Bremsevirkningen forringes ikke af dette, men der kræves en betydeligt større kraft for at bremse. Dette skal man være særlig opmærksom på ved bugsering.

Kontrollampe (!) ⇨ 77.

Blokeringsfri bremser

ABS-systemet forhindrer, at hjulene blokerer.

Regulering af bremsevirkningen ved ABS træder i funktion, så snart et hjul har tendens til blokering. Bilen kan hele tiden styres, selv under katastrofeopbremsning.

Regulering af bremsevirkningen ved ABS kan mærkes som en pulseren i bremsepedalen og ved reguleringslyde.

Optimal bremsevirkning opnås kun, hvis bremsepedalen under hele opbremsningen trædes kraftigt ned, også når pedalen pulserer. Trykket på pedalen må aldrig lettes.

Når man er begyndt at køre, gennemfører systemet en selvtest, som kan høres.

Kontrollampe (ABS) ⇨ 78.

Adaptivt bremselys

Ved en kraftig opbremsning blinker alle tre stoplygter under ABS-reguleringen.

Fejl

⚠ Advarsel

Hvis der er en fejl i ABS-systemet, kan hjulene have tilbøjelighed til at blokere ved en brat opbremsning. Fordelene ved ABS-systemet virker ikke mere. Bilen kan ikke længere styres under kraftige opbremsninger og kan skride ud.

Få årsagen til fejlen udbedret af et værksted.

Parkeringsbrems

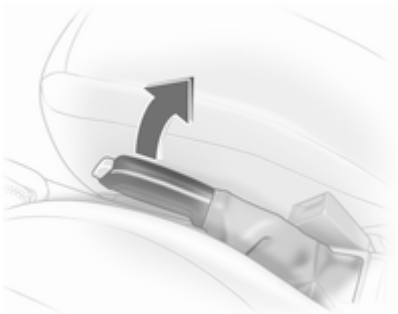

Træk altid parkeringsbremsen så kraftigt som muligt uden at trykke på knappen, når bilen parkeres på en skråning eller en stigning.

Parkeringsbremsen løsnes ved at løfte håndtaget lidt op, trykke på knappen og sænke håndtaget helt.

Ved at træde på fodbremsen samtidigt reduceres den kraft, der skal bruges til aktivering af parkeringsbremsen.

Kontrollampe (!) ⇨ 77.

Bremseassistent

Hvis bremsepedalen trædes hurtigt og hårdt ned, bremses der automatisk med maksimal bremsekraft (katastrofeopbremsning).

Så længe denne kraftige opbremsning skal vare, må trykket på bremsepedalen ikke slækkes. Sker det, vil bremsekraften automatisk blive reduceret.

Igangsætnings-assistent

Systemet hjælper med at forhindre utilsigtet bevægelse ved kørsel på skråninger.

Når fodbremsen slippes efter standsning på en skråning, forbliver bremsen aktiveret i yderligere to sekunder. Bremserne slipper automatisk, så snart bilen begynder at accelerere.

Igangsætnings-assistenten er ikke aktiv under et Autostop.

Kørselskontrolsystemer

Elektronisk stabiliseringsprogram

Det elektroniske stabiliseringsprogram (ESP®Plus) regulerer bilens stabilitet under kørslen, uanset kørebanens beskaffenhed og dækkenes vejgreb. Systemet forhindrer også hjulspin.

I samme øjeblik bilen begynder at slingre (understyring/overstyring), reduceres motorydelsen, og hjulene bremses separat. Det giver langt større kontrol over bilen på glatte veje.

ESP®Plus er driftsklar, når kontrollampen slukkes.

Når ESP®Plus aktiveres, begynder at blinke.

⚠Advarsel

Lad ikke dette sikkerhedselement friste Dem til at tage chancer, når De kører.

Afpas hastigheden efter vejforholdene.

Kontrollampe ⇨ 78.

Deaktivering

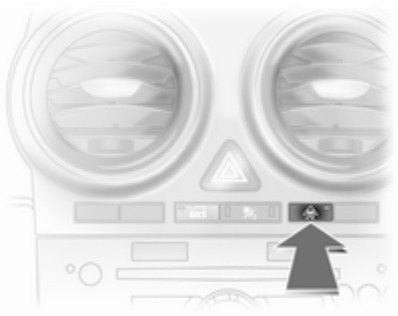

ESP®Plus kan deaktiveres ved at trykke på -knappen.

Når ESP®Plus er deaktiveret, lyser kontrollampen . Tillige vises **ESPoff** i servicedisplayet.

⚠Advarsel

Deaktiver aldrig ESP®Plus, hvis et RFT-dæk har mistet trykket.

Ved at trykke på knappen igen kobles ESP®Plus til igen. Desuden vises **ESPon** i servicedisplayet. Når tændingen sluttes til næste gang, er ESP®Plus aktiveret.

Cruise control

Cruise control kan lagre og holde hastigheder på ca. 30 til 200 km/h. Der kan forekomme afvigelser fra den lagrede hastighed ved kørsel op og ned ad bakke.

Af sikkerhedsgrunde kan Cruise Control-systemet først aktiveres, efter at der er blevet trådt én gang på fodbremsen.

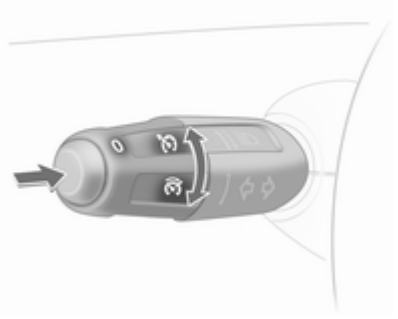

Cruise Control bør ikke benyttes, hvor trafikforholdene ikke tillader konstant hastighed.

Ved automatgear eller automatiseret gearkasse må Cruise Control kun slås til i automatisk gearfunktion.

Kontrollampe ⇨ 81.

Aktivering

Drej kontakten op og slip den: den aktuelle hastighed lagres og holdes.

Hastigheden kan sættes op ved at træde på speederen. Når speederen slippes, føres bilen automatisk tilbage til den lagrede hastighed.

Hastigheden forbliver lagret, indtil tændingen afbrydes.

Den lagrede hastighed genoptages ved at dreje kontakten nedefter ved en hastighed på mere end 30 km/h.

Forøge hastigheden

Når cruise control er aktiv: drej kontakten opefter og hold den fast, eller drej kortvarigt flere gange: hastigheden forøges kontinuerligt eller i små trin.

Når kontakten slippes, lagres og holdes den aktuelle hastighed.

Nedsætte hastigheden

Når cruise control er aktiv: drej kontakten nedefter og hold den fast, eller drej kortvarigt flere gange: hastigheden nedsættes kontinuerligt eller i små trin.

Når kontakten slippes, lagres og holdes den aktuelle hastighed.

Deaktivering

Tryk let på knappen O: Cruise Control deaktiveres.

Automatisk deaktivering:

- Kørehastighed under ca. 30 km/h
- Når der trædes på bremsen
- Når der trædes på koblingspedalen
- Gearvælger i **N**

Den lagrede hastighed genoptages ved at dreje kontakten nedefter.

Registrering af forhindringer

Parkeringsassistent

Parkeringspiloten gør det lettere at parkere, idet den måler afstanden mellem bil og forhindringer. Det fritager dog ikke føreren for det fulde ansvar ved parkeringen.

Systemet består af fire ultralydsparkeringssensorer i kofangeren.

Kontrollampe P ⇨ 78.

Bemærkninger

Påmonterede dele i registreringsområdet forårsager fejl i systemet.

Aktivering

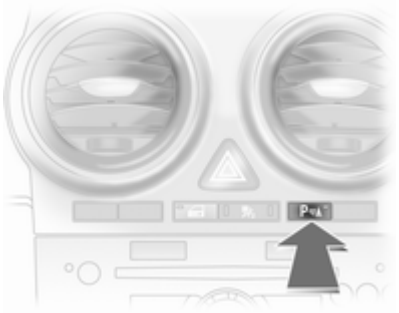

Når bilen sættes i bakgear, kobles systemet automatisk til.

Når bilen nærmer sig en forhindring, udløses der en intervaltone. Intervallet bliver kortere, jo mindre afstanden til forhindringen bliver. Når afstanden er under 30 cm, lyder tonen konstant.

⚠Advarsel

Uens reflekterende overflader fra genstande eller tøj samt udefra kommende lydkilder kan under visse omstændigheder medføre, at systemet ikke kan registrere forhindringer.

Deaktivering

Tryk på knappen P⁄▲, hvis systemet skal kobles fra.

Systemet slås automatisk fra, når der skiftes fra bakgear.

Anhængertræk

Hvis bilen er fabriksmonteret med anhængertræk, tager systemet automatisk højde for dette.

Ved anhængerkørsel deaktiveres de bageste parkeringssensorer.

Brændstof

Brændstof til benzinmotorer

Brug kun blyfrit brændstof, der opfylder kravene i EN 228.

Der kan benyttes tilsvarende standardiserede brændstoffer med et ætanolindhold på maks. 10 % af volumen. I dette tilfælde må der kun anvendes brændstof, der opfylder kravene i E DIN 51626-1.

Brug brændstof med anbefalet oktantal ⇨ 184. Brugen af brændstof med lavere oktantal reducerer motorens ydeevne og drejningsmoment og øger benzinforbruget en smule.

Forsigtig

Anvendelse af brændstof, der ikke opfylder EN 228 eller lignende, kan medføre aflejringer eller motorskader samt bortfald af garantien.

Forsigtig

Brændstof med for lavt oktantal kan resultere i ukontrolleret forbrænding og skader på motoren.

Dieselbrændstof

Brug kun dieselbrændstof, der opfylder kravene i EN 590.

I lande uden for Den Europæiske Union skal EuroDiesel med et svovlindhold på under 50 ppm anvendes.

Forsigtig

Anvendelse af brændstof, der ikke opfylder EN 590 eller lignende, kan medføre motoreffekttab, øget slitage eller motorskader samt bortfald af garantien.

Brug ikke marine dieselolier, fyringsolie, Aquazol og lignende diesel i vand-emulsioner. Det er ikke tilladt at fortynde dieselolien med brændstof til benzinmotorer.

Brændstofpåfyldning

⚠Fare

Før påfyldning stoppes motoren og eventuelle ekstra opvarmningssystemer med forbrændingskamre (kendes på mærkaten i tankklappen). Sluk mobiltelefoner.

Følg tankstationens betjenings- og sikkerhedsforskrifter, når der skal fyldes brændstof på.

⚠Fare

Brændstof er brændbart og eksplosivt. Rygning forbudt. Undgå åben ild og gnister.

Hvis De kan lugte brændstof i bilen, skal De straks få udbedret fejlen og årsagen til den på et værksted.

Forsigtig

I tilfælde af forkert brændstof må tændingen ikke slås til.

Tankklappen sidder i højre side af bilen.

I centrallåsesystemer med fjernbetjening oplåses tankklappen samtidig med dørene.

Åbn tankklappen.

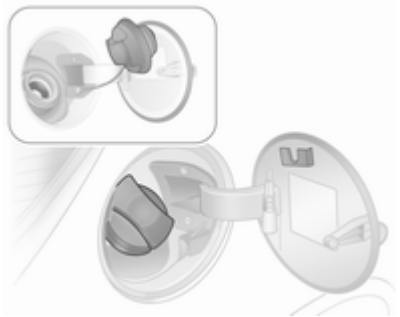

Lås tankdækslet op med tændingsnøglen, skru det af og tag det af. Tankdækslet hægtes på tankklappen, når der tankes.

Forsigtig

Tør straks overflødigt brændstof af.

Tankdæksel

Brug kun originale tankdæksler. Biler med dieselmotor har et specielt tankdæksel.

Brændstofforbrug - CO_2-emissioner

Brændstofforbruget ligger inden for området 3,2 til 9,8 l/100 km.

CO_2-emissionen ligger inden for området 94 til 172 g/km.

Generelt

For specifikke værdier for din bil, henvises til bilens typeattest eller andre nationale registreringsdokumenter.

Europa-Parlamentets og Rådets forordning (EF) nr. 715/2007 (i den nyeste version) fastsætter bestemmelser om brændstofforbrug.

Direktivet indeholder desuden en angivelse af CO_2-indholdet i udstødningen.

Tallene må ikke opfattes som en garanti for det faktiske brændstofforbrug for en bestemt bil. Brændstofforbruget afhænger desuden i vid udstrækning af Deres køremåde og af vejforholdene.

Alle værdier gælder for EU-basismodellen med standardudstyr.

I beregningen af brændstofforbruget indgår bilens tjenestevægt, som ligeledes beregnes i henhold til bestemmelserne i direktivet. Ekstraudstyr kan resultere i et øget brændstofforbrug samt CO_2-emission og en lavere tophastighed.

Kørsel med påhæng

Generel information

Brug kun anhængertræk, der er tilladt til denne bil. Vi anbefaler at lade eftermontering af et sådant foretage af et værksted. Der skal eventuelt foretages ændringer på bilen, der berører kølesystem, varmeskjold og andet udstyr.

Ved påsætning af anhængertræk kan trækøjets åbning dækkes til. Skulle dette ske, skal kuglestangen anvendes til kørsel med påhæng. Kuglestangen skal altid opbevares i bilen.

Monteringsmål for fabriksmonteret anhængertræk ⇨ 205.

Kørselsforhold og tips til kørsel med påhæng

Husk at smøre koblingskuglen, før tilkobling af en anhænger. Dette gælder dog ikke, hvis der benyttes en stabilisator til dæmpning af slingrebevægelser, som påvirker koblingskuglen.

Hvis der er tale om anhængere, der ikke kører stabilt, samt anhængere til autocampere med en tilladt totalvægt på over 1000 kg, må hastigheden ikke overskride 80 km/t. Det anbefales at bruge en stabilisator.

Hvis anhængeren begynder at slingre, skal De sætte hastigheden ned. Forsøg ikke at dreje rattet i modsat retning. Brems hårdt op, hvis det bliver nødvendigt.

Ved kørsel ned ad bakke skal man køre i samme gear som ved kørsel op ad bakke, og der køres med omtrent samme hastighed.

Indstil dæktrykket til værdien for fuld last ⇨ 198.

Kørsel med påhæng

Anhængervægt

Den tilladte anhængervægt er en model- og motorafhængig maksimumværdi, som ikke må overskrides. Den faktiske anhængervægt er forskellen mellem den faktiske samlede vægt af anhængeren og det faktiske kugletryk for anhængeren.

Den tilladte anhængervægt står i bilens papirer. Generelt er den gældende for stigninger op til maks. 12 %.

Den tilladte anhængervægt gælder op til den angivne stigning og op til en højde på 1000 meter over havet. Da motorydelsen falder i takt med højden, fordi luften bliver tyndere, og bilens evne til at klare stigninger dermed falder, nedsættes vogntogets tilladte totalvægt med 10 % for hver 1000 meters øget højde. Når der køres på veje med mindre stigninger (mindre end 8 %, f.eks. på motorveje), behøver vogntogets totalvægt ikke at blive reduceret.

Vogntogets tilladte totalvægt må ikke overskrides. Vogntogets tilladte totalvægt er angivet på typeskiltet ⇨ 179.

Kugletryk

Kugletrykket er den kraft, hvormed anhængeren trykker på koblingskuglen. Kugletrykket kan ændres ved at fordele vægten anderledes under lastning af anhængeren.

Det maksimalt tilladte kugletryk (biler med 1.2 motor: 45 kg, andre motorer: 55 kg) er anført på anhængertrækkets typeskilt og i bilens papirer. Vær altid opmærksom på kugletrykket, især i forbindelse med tunge anhængere. Kugletrykket må aldrig være mindre end 25 kg.

Bagakseltryk

Når anhængeren er koblet til den trækkende bil, og den er fuldt lastet, må det tilladte bagakseltryk (se typeskiltet eller bilens papirer) for personbiler overskrides med 45 kg og den tilladte totalvægt med 50 kg (på biler med 1.2 motor og en bestemt bagaksel anvendelse: 30 kg).

For varebiler må det tilladte akseltryk overskrides med 25 kg. Den tilladte totalvægt må overskrides med følgende værdier for nedenstående motorer

A10XEP	=	30 kg
A12XEL, A12XER, Z12XEP	=	25 kg
Z13DTH, A13DTR	=	40 kg
Z13DTJ, Z13DTE, A13DTE, A13DTC	=	35 kg

Varebiler med dækstørrelse 215/45 R 17 må ikke køre med anhænger.

Hvis det tilladte bagakseltryk overskrides, må der højst køres med 100 km/t. Hvis der gælder lavere nationale maksimalhastigheder for kørsel med anhænger, skal de overholdes.

Trækkrog

Forsigtig
Ved kørsel uden anhænger skal kuglestangen afmonteres.

Placering af kuglestang

Kuglestangen opbevares i en pose i reservehjulsbrønden og fastgøres til surreøjerne i bagagerummet.

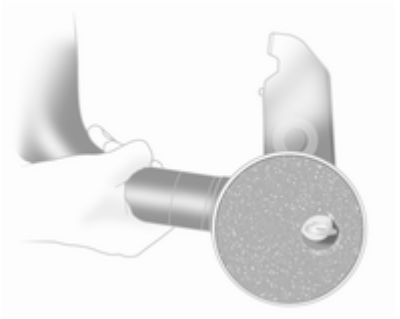

Når den sættes på plads, skal beskyttelseskappen sættes over drejegrebet med nøglen.

Montering af kuglestangen

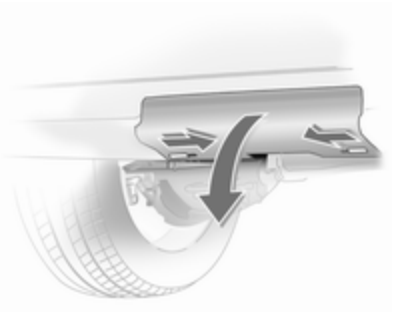

Tryk de to bolte mod hinanden og fjern dækpladen i kofangeren.

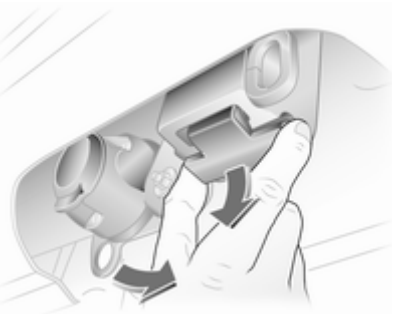

Frigør stikdåsen og vip den ned. Fjern proppen, der dækker monteringshullet til kuglestangen, og læg den i opbevaringsrummet i bagagerummet.

Kontrol af kuglestangens spænding

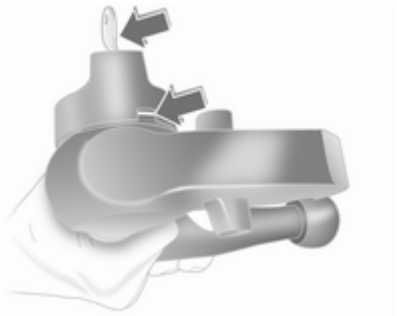

- Drejegrebet hviler mod kuglestangen.
- Den grønne markering på drejegrebet er ikke synlig.
- Låsestiften øverst på kuglestangen er trukket ind.
- Nøglen sidder i låsen.

Ellers skal kuglestangen spændes, før den sættes ind i koblingshuset:

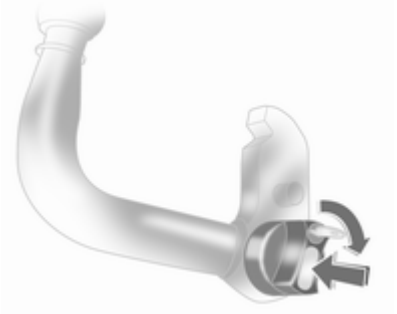

- Sæt nøglen i låsen og lås kuglestangen op.
- Tryk drejegrebet ind mod kuglestangen og drej det højre om samtidig med at det holdes inde, indtil det går i hak. Nøglen skal blive siddende i låsen.

Montering af kuglestangen

Før den spændte kuglestang ind i holderen og tryk den opad med en fast bevægelse, indtil den går hørbart i indgreb.

Drejegrebet klikker automatisk tilbage i udgangspositionen og ligger an mod kuglestangen uden mellemrum.

⚠Advarsel

Undgå at røre ved drejeknappen, når den sættes i.

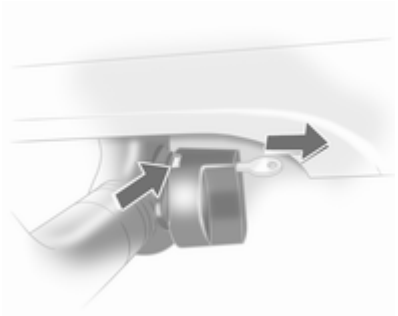

Den grønne markering på drejegrebet er synlig.

Lås kuglestangen og tag nøglen ud.

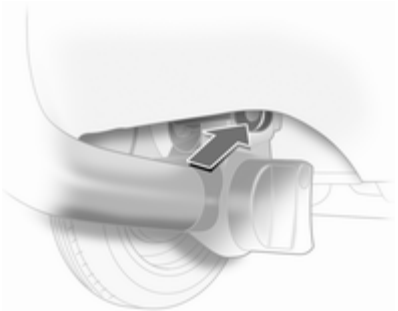

Øje til stopkabel

Stopkablet hægtes på øjet.

Kontroller at kuglestangen er monteret korrekt

- Den grønne markering på drejegrebet er synlig.
- Der må ikke være mellemrum mellem drejegreb og kuglestang.
- Kuglestangen skal være i indgreb i holderen.
- Kuglestangen skal være låst og nøglen taget ud.

⚠Advarsel

Det er kun tilladt at køre med anhænger, hvis kuglestangen er monteret korrekt. Hvis kuglestangen ikke kan monteres korrekt, søges hjælp på et værksted.

Afmontering af kuglestangen

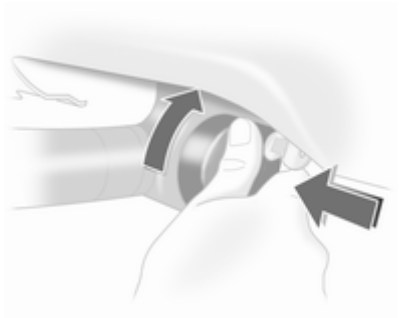

Sæt nøglen i låsen og lås kuglestangen op.

Tryk drejegrebet ind mod kuglestangen og drej det højre om samtidig med at det holdes inde, indtil det går i hak. Træk kuglestangen ned og ud.

Sæt dækslet i åbningen til kuglestangen. Klap stikdåsen ind. Sæt dækpladen på kofangeren og tryk de to bolte fra hinanden.

Pleje af bilen

Generel information 135
Kontrol af bilen 136
Udskiftning af pærer 143
Elektrisk system 155
Bilens værktøj 159
Hjul og dæk 160
Starthjælp 169
Kørsel med påhæng 171
Kosmetisk pleje 173

Generel information

Tilbehør og ændring af bilen

Vi anbefaler, at der kun bruges originale dele og tilbehør samt dele, der er godkendt af fabrikken specifikt til den pågældende biltype. Vi kan ikke vurdere og heller ikke stå inde for andre produkters driftsikkerhed - heller ikke selv om disse eventuelt er blevet godkendt af offentlige myndigheder eller på anden vis er blevet godkendt.

Der må ikke foretages ændringer af det elektriske system, som for eksempel indgreb i de elektroniske styreenheder (chip tuning).

Forsigtig

Hvis bilen transporteres på et tog eller bjærgningskøretøj kan stænklapperne beskadiges.

Oplagring af bilen

Længere tids stilstand

Hvis bilen ikke skal bruges i flere måneder, bør følgende foretages:

- Bilen vaskes og voksbehandles.
- Få voksbehandlingen i motorrummet og på undervognen kontrolleret.
- Tætningslister rengøres og konserveres.
- Fyld brændstoftanken helt op.
- Motorolien skiftes.
- Sprinklervæskebeholderen tømmes.
- Frostvæske og korrosionsbeskyttelse kontrolleres.
- Dæktrykket indstilles til det specificerede tryk for fuld last.
- Stil bilen i et tørt rum med god ventilation. Sæt bilen i første gear eller bakgear, eller sæt gearvælgeren i **P**. Sørg for at bilen ikke kan begynde at rulle.
- Parkeringsbremsen må ikke aktiveres.

- Åbn motorhjelmen, luk alle døre og lås bilen.
- Afmonter polklemmen på batteriets minuspol. Vær opmærksom på at alle systemer ikke fungerer, f.eks. tyverialarmen.

Ibrugtagning af bilen efter længere tids pause

Før bilen tages i brug igen, bør følgende foretages:

- Polklemmen monteres på minuspolen på bilens batteri. Elektronikken til de el-betjente ruder aktiveres.
- Dæktrykket kontrolleres.
- Sprinklervæskebeholderen fyldes op.
- Motoroliestanden kontrolleres.
- Kølevæskestanden kontrolleres.
- Nummerpladen monteres eventuelt.

Genbrug af bilen

Informationer om genbrugsvirksomheder for biler og genbrug af biler kan ses på vores webside. Dette arbejde må kun udføres af en autoriseret genbrugsvirksomhed.

Kontrol af bilen

Arbejde på bilen

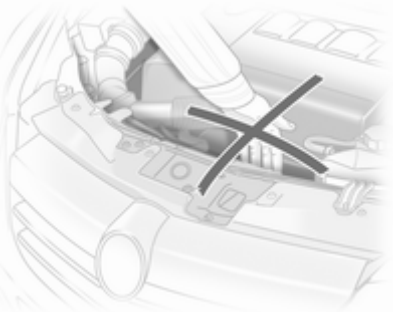

⚠Advarsel

Foretag kun kontroller i motorrummet, når tændingen er afbrudt.

Køleblæseren kan køre, selv om tændingen er afbrudt.

⚠Fare

Tændingsanlægget og xenonforlygterne arbejder med meget høje spændinger. Undgå berøring.

Hætten til motorolien, hætten til kølevæsken, hætten til sprinklervæsken samt grebet på oliepinden er alle gule, så de er lette at finde.

Motorhjelm

Åbning

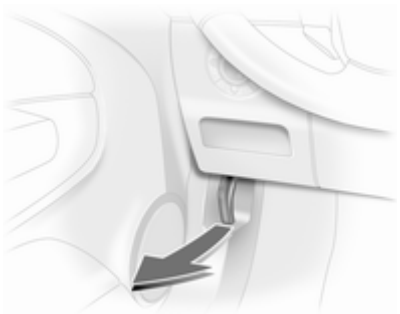

Træk i grebet og før det tilbage til udgangspositionen.

Tryk sikringshåndtaget op og åbn motorhjelmen.

Luftindtag ⇨ 108.

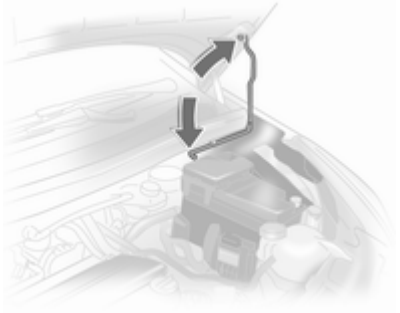

Understøt motorhjelmen.

Hvis motorhjelmen åbnes under et Autostop, genstartes motoren automatisk af sikkerhedsmæssige årsager.

Lukning

Sæt støttestangen fast i holderen igen, inden motorhjelmen lukkes.

Sænk motorhjelmen og lad den falde i lås ved sin egen vægt. Kontroller, at den sidder fast.

Motorolie

Kontroller motoroliestanden manuelt med jævne mellemrum for at undgå motorskader. Sørg for, at der bruges den korrekte type olie. Anbefalede væsker og smøremidler ⇨ 177.

Kontrollen skal foretages med bilen på et vandret underlag. Motoren skal være driftsvarm og have været standset i mindst 5 minutter.

Træk oliemålepinden op, tør den af, og stik den helt ned til anslag ved håndgrebet. Træk den op igen og aflæs motoroliestanden.

Stik målepinden helt ned til anslag ved håndgrebet og drej en halv omgang.

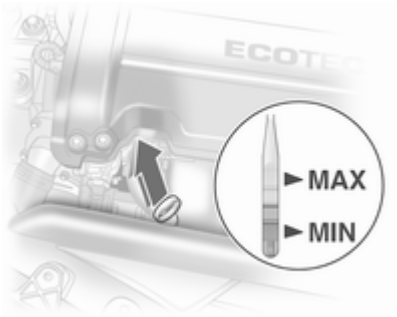

Afhængig af motoren anvendes der forskellige oliemålepinde.

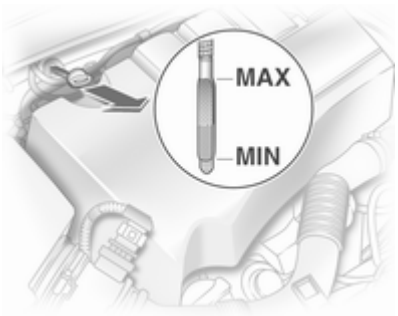

Der skal senest påfyldes motorolie, når oliestanden er sunket til lige over påfyldningsmærket **MIN**.

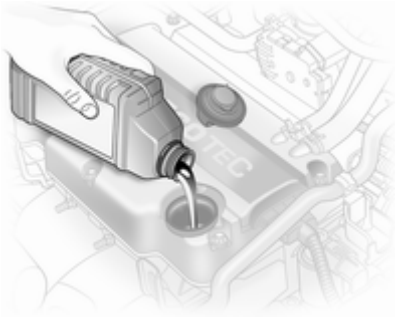

Vi anbefaler at bruge samme motorolie som den, der er fyldt på motoren.

Oliestanden må ikke komme over det øverste mærke **MAX** på målepinden.

Forsigtig
Overskydende motorolie skal aftappes eller udsuges.

Kapacitet ⇨ 196.

Sæt dækslet lige på og spænd det.

Kølevæske

Kølevæske yder beskyttelse mod frost ned til ca. -28 °C.

Forsigtig
Brug kun godkendte frostvæsker.

Kølevæskestand

Forsigtig
For lav kølevæskestand kan medføre skader på motoren.

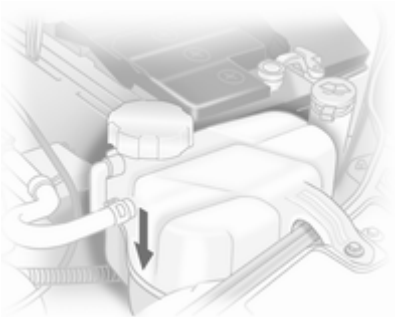

Ved koldt kølesystem skal kølevæsken stå lidt over markeringen **KALT/COLD**. Ved lavere niveau efterfyldes.

⚠ Advarsel
Lad motoren køle af, inden De fjerner dækslet. Tag dækslet forsigtigt af, så trykket lettes langsomt.

Fyld efter med frostvæske. Hvis der ikke kan fås frostvæske, anvendes rent postevand eller destilleret vand. Dækslet skrues fast på. Få frostbeskyttelsens koncentration kontrolleret og få årsagen til kølevæsketabet udbedret på et værksted.

Sprinklervæske

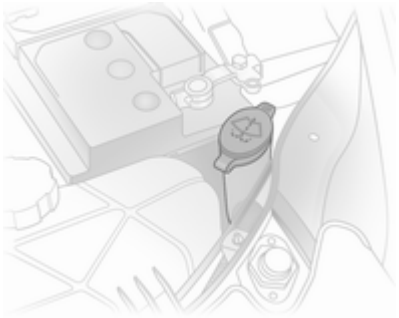

Fyld rent vand på iblandet en passende mængde sprinklervæske, som indeholder frostvæske. For korrekt blandingsforhold, se sprinklervæskebeholderen.

Forsigtig
Kun sprinklervæske med en tilstrækkelig høj frostvæskekoncentration yder beskyttelse ved lave temperaturer eller ved et pludseligt temperaturfald.

Bremser

Bremsebelægninger, der er slidt tynde, forårsager en "hvinende" lyd. Det er muligt at køre videre, men bremsebelægningerne skal udskiftes snarest.

Med nye bremsebelægninger anbefales det ikke at foretage kraftige opbremsninger på de første ture med bilen.

Bremsevæske

⚠Advarsel

Bremsevæske er giftig og ætsende. Undgå kontakt med øjne, hud, tøj og lakerede overflader.

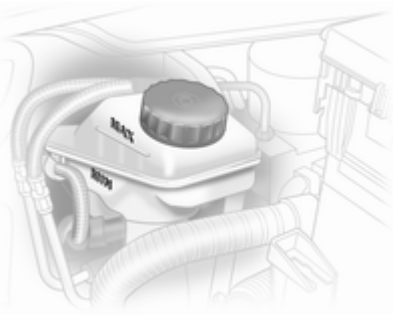

Bremsevæskestanden skal være mellem **MIN** og **MAX**.

Ved efterfyldning skal man sørge for yderste renlighed, da urenheder i bremsevæsken kan føre til fejl i bremsesystemet. Få årsagen til bremsevæsketabet udbedret på et værksted.

Brug kun højkvalitets bremsevæske, der er godkendt til bilen, bremse- og koblingsvæske ⇨ 177.

Batteri

Bilens batteri er vedligeholdelsesfrit, forudsat at køreprofilen tillader tilstrækkelig opladning af batteriet. Korte ture og hyppige motorstarter kan aflade batteriet. Undgå at bruge unødvendige elektriske forbrugere.

Batterier hører ikke hjemme i husholdningsaffaldet. De skal afleveres i hertil indrettede indsamlingskasser eller på genbrugsstationer.

Hvis bilen ikke bliver brugt i mere end 4 uger, kan batteriet blive afladet. Afmonter polklemmen på batteriets minuspol.

Tilslutning og afbrydelse af batteriet må kun ske med afbrudt tænding.

Advarselsmærkat

Symbolernes betydning:

- Ingen gnister, åben ild eller rygning.
- Beskyt altid øjnene. Eksplosive gasser kan medføre blindhed eller kvæstelser.
- Hold batteriet uden for børns rækkevidde.
- Batteriet indeholder svovlsyre, som kan medføre blindhed eller alvorlige forbrændinger.
- Se instruktionsbogen for yderligere information.
- Der kan være eksplosiv gas i nærheden af batteriet.

Udskiftning af batteriet

Bemærkninger
Enhver afvigelse fra anvisningerne i dette afsnit kan føre til en midlertidig deaktivering af stop-start-systemet.

Når batteriet udskiftes, skal det sikres, at der ikke er åbne ventilationshuller i nærheden af pluspolen. Hvis der er et åbent ventilationshul, skal det lukkes med en prop, og ventilationen ved den negative pol skal åbnes.

Der må kun bruges batterier, der tillader, at sikringsboksen monteres over batteriet.

I biler med et AGM (absorberende glasmåtte) -batteri skal batteriet udskiftes med et AGM-batteri.

Et AGM-batteri kan genkendes på etiketten på batteriet. Vi anbefaler at bruge et originalt Opel-batteri.

Bemærkninger
Hvis der bruges et andet AGM-batteri end det originale Opel-batteri, kan det forringe stop-start-systemets ydelse.

Vi anbefaler, at batteriet udskiftes af et værksted.

Stop-start-system ⇨ 111.

Opladning af batteriet

⚠Advarsel
På biler med et AGM-batteri skal du sikre, at opladningsspændingen ikke overstiger 14,6 volt, når du bruger en batterioplader. Ellers kan batteriet beskadiges.

Starthjælp ▷ 169.

Udluftning af brændstofsystem

Hvis tanken har været kørt tør, skal dieselbrændstofsystemet udluftes. Tændingen slås til tre gange i 15 sekunder ad gangen. Start derefter motoren i højst 40 sekunder (af tekniske grunde er kun 30 sekunder muligt for motortypen A 17 DTS). Fremgangsmåden må tidligst gentages efter 5 sekunder. Hvis motoren så alligevel ikke starter, søges hjælp på et værksted.

Udskiftning af viskerblade

Serviceposition for forrudeviskere

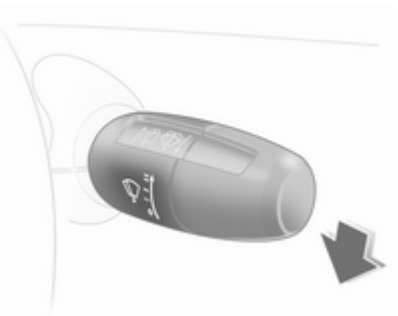

Afbryd tændingen uden at tage tændingsnøglen ud eller åbne førerdøren.

Inden for 4 sekunder trykkes viskerarmen ned. Slip viskerarmen, når viskerne står lodret.

Viskerblade på forruden

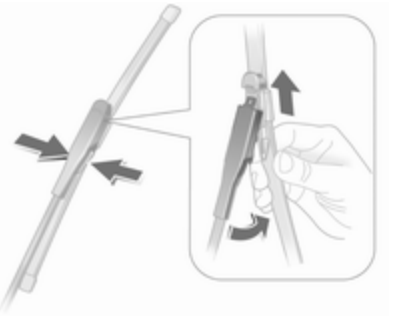

Løft viskerarmen, vip viskerbladet til en vinkel på 90° i forhold til viskerarmen og tag det af til siden.

Viskerblad på bagruden

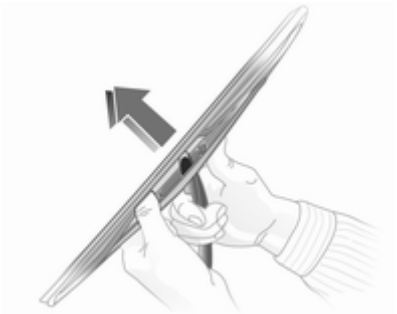

Løft viskerarmen. Frigør viskerbladet som vist på tegningen, og tag det af.

Fastgør viskerbladet let vinklet til viskerarmen og skub, indtil det går i hak.

Sænk viskerarmen forsigtigt.

Udskiftning af pærer

Afbryd tændingen og afbryd den pågældende kontakt eller luk dørene.

Tag kun fat om soklen på den nye pære! Rør ikke ved pæreglasset med bare fingre.

Anvend kun samme pæretype til udskiftning.

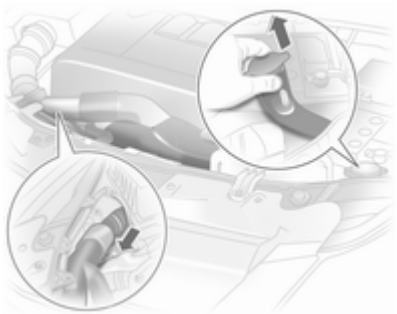

Ved udskiftning af pærer fra motorrummet trækkes luftslangen ud af luftfilteret i højre side.

På OPC anbefales det at lade pærerne udskifte på et værksted.

Pæren i venstre side udskiftes ved at afmontere sikringsboksens dæksel ⇨ 157 samt studsen til sprinklervæskebeholderen oppefra. Der kan løbe sprinklervæske ud, hvis beholderen er helt fuld.

Halogenforlygter

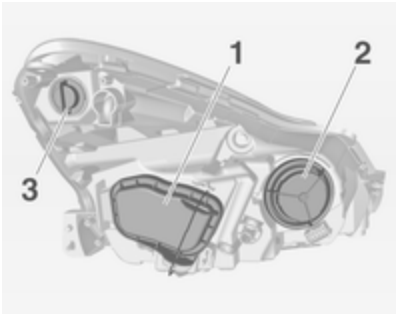

Forlygterne har separate systemer til nærlys **1** (ydre pære), fjernlys **2** (indre pære) og kørelys/sidelys **3**.

Nærlys

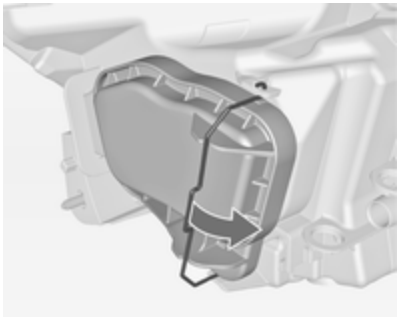

1. Frigør trådbøjlen og tag dækslet **1** af.

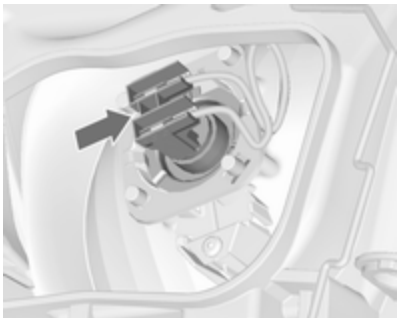

2. Tryk holderen til side og tag pæren ud af reflektoren.

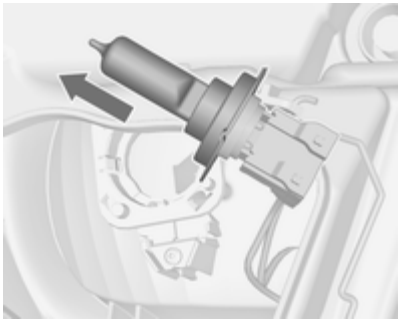

3. Tag stikket af pæren.
4. Sæt den nye pære ind i reflektoren, så styrefligen på pæreholderen passer ind i hakket i reflektoren.
5. Sæt pæren i.
6. Sæt stikket på pæren.
7. Sæt dækslet på og sæt trådbøjlen i indgreb.

Fjernlys

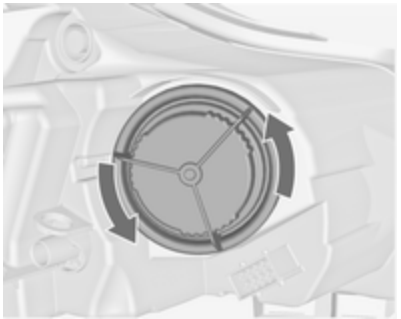

1. Drej dækslet **2** mod uret og tag det af.
2. Tag stikket af pæren.

3. Frigør fjederbøjlen fra holderen ved at trykke den til side og dreje den.

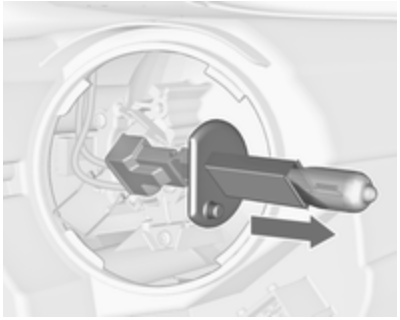

4. Tag pæren ud af reflektoren.
5. Den nye pære sættes i, så fligene passer i hakkene i reflektoren.
6. Sæt fjederbøjlen og stikket på pæren.
7. Sæt dækslet, der beskytter forlygten, på.

Kørelys/sidelys

1. Drej pæreholderen **3** mod uret, indtil den er løsnet.

   Træk positionslyspæren ud af reflektoren.

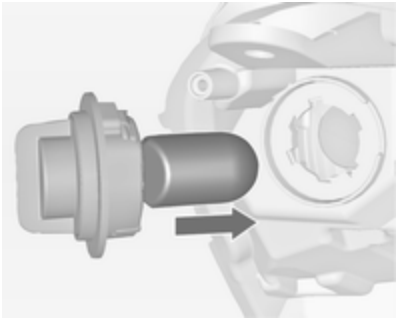

2. Tag pæren ud af fatningen og isæt ny pære.
3. Sæt pæreholderen i reflektoren, så styrefligen på pæreholderen passer ind i hakket i reflektoren.
4. Drej med uret for at indkoble.

Forreste blinklys

De forreste blinklys er udstyret med pærer med lang levetid. Få eventuel udskiftning foretaget på et værksted.

Adaptive forlygter

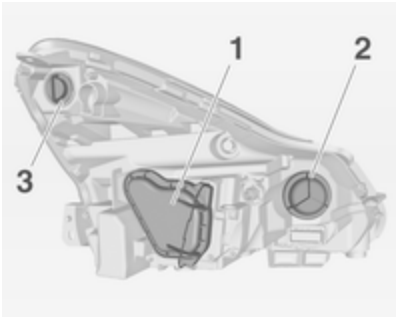

Forlygterne har separate systemer til nær- og fjernlys **1** (ydre pære), blinklys **2** (indre pære) og kørelys/sidelys **3**.

Nær/fjernlys

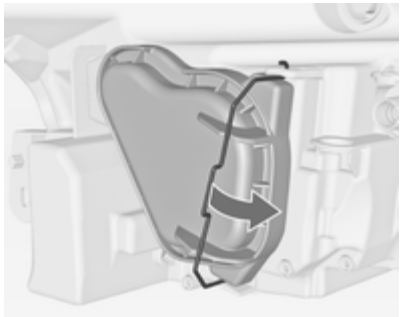

1. Frigør trådbøjlen og tag dækslet **1** af.

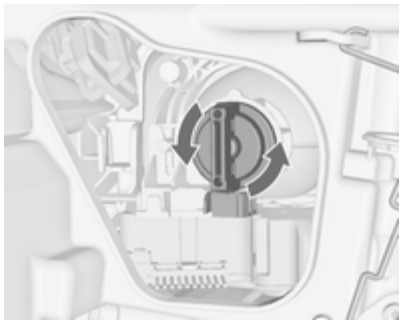

2. Drej pæreholderen mod uret, indtil den er løsnet.

   Træk pæreholderen ud af reflektoren.

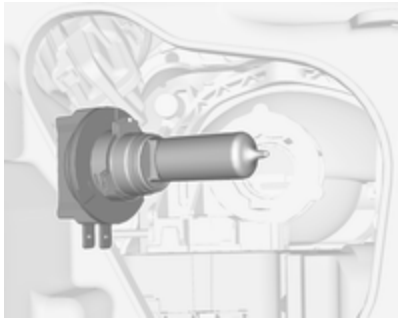

3. Sæt den nye pære ind i reflektoren, så styrefligen på pæreholderen passer ind i hakket i reflektoren.
4. Isæt pæreholderen ved at dreje med uret.
5. Sæt dækslet på og sæt trådbøjlen i indgreb.

Kørelys/sidelys

1. Drej pæreholderen **3** mod uret, indtil den er løsnet.

   Træk pæreholderen ud af reflektoren.

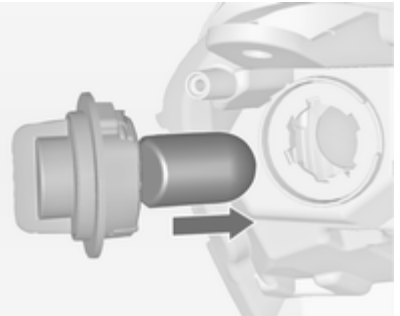

2. Tag pæren ud af fatningen og isæt ny pære.
3. Sæt pæreholderen i reflektoren, så styrefligen på pæreholderen passer ind i hakket i reflektoren.
4. Drej med uret for at indkoble.

Drejelys

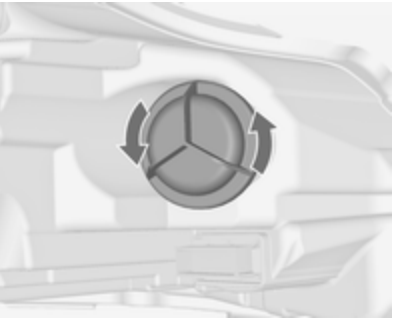

1. Drej dækslet **2** mod uret og tag det af.

2. Tag stikket af pæren.

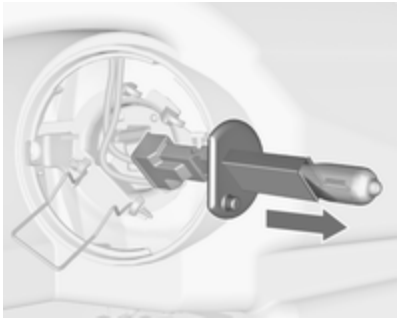

3. Frigør fjederbøjlen fra holderen ved at trykke den til side og dreje den.
4. Tag pæren ud af reflektoren.
5. Den nye pære sættes i, så fligene passer i hakkene i reflektoren.
6. Sæt fjederbøjlen og stikket på pæren.
7. Sæt dækslet, der beskytter forlygten, på.

Forreste blinklys

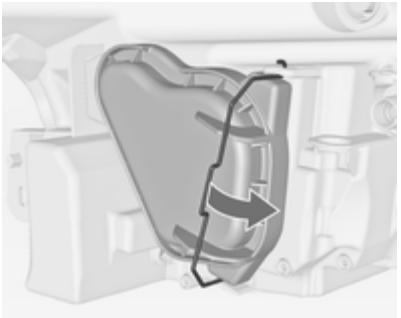

1. Frigør trådbøjlen og tag dækslet **1** af.

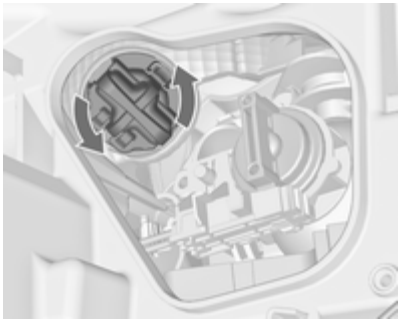

2. Drej pæreholderen mod uret, indtil den er løsnet.

   Træk pæreholderen ud af reflektoren.

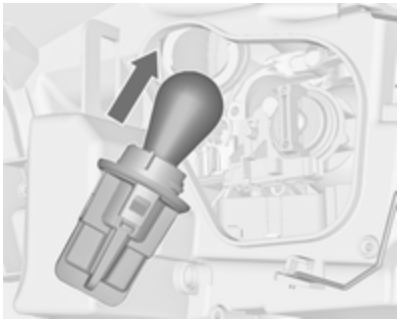

3. Skub pæren lidt ind i fatningen, drej den mod uret og tag den ud.
4. Isæt ny pære ved at trykke let og dreje.
5. Isæt pæreholderen i reflektoren og indkobl ved at dreje med uret.
6. Sæt dækslet på og sæt trådbøjlen i indgreb.

Tågelygter

Der er adgang til pærerne fra bilens underside.

1. Drej pæreholderen mod uret og fjern den fra reflektoren.

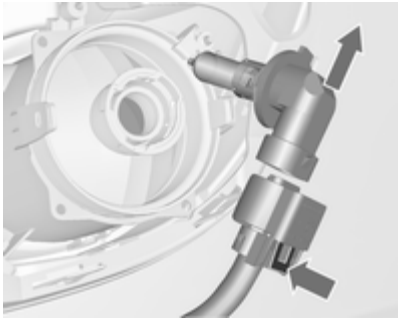

2. Frigør pæreholderen fra stikket ved at presse på holdeudsparingen.
3. Fjern og udskift pæreholderen med pæren.
4. Tilkobl stikket.
5. Sæt pæreholderen i reflektoren.
6. Drej pæreholderen med uret, og lad den gå i hak.

Baglygter

5-dørs personbil

1. Åbn sidedækslet.

   Ved udskiftning af pærer i højre side skal værktøj og donkraft eller lappesæt først fjernes. Derefter fjernes værktøjskassen.

2. Tag stikket af ved at trykke på pæreholderens flig.
3. Hold lygtehuset udefra; skru de to møtrikker af.

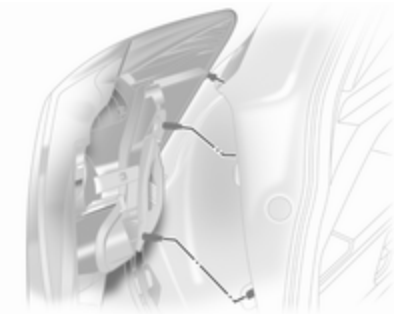

4. Træk lygtehuset ud mod bagenden.

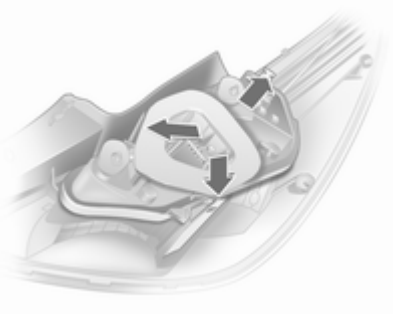

5. Tryk forsigtigt på de tre låseflige på ydersiden af pæreholderen udefter og tag pæreholderen ud.

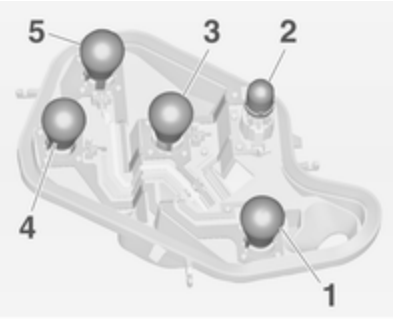

6. Skub pæren lidt ind i fatningen, drej den mod uret, tag den ud og sæt en ny pære i.

   Tågebaglygtepære, evt. kun i den ene side (**1**)

   Baklygtepære (**2**)

   Blinklyspære (**3**)

   Baglygtepære/sidelyspære (**4**)

   Baglygtepære/stoplygtepære (**5**)
7. Sæt pæreholderen på plads i lygtehuset og kontroller, at det går korrekt i indgreb.

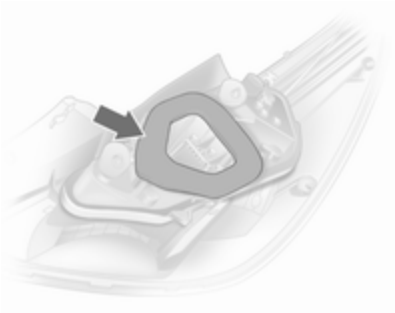

8. Kontroller, at pæreholderens pakning sidder som vist.

9. Sæt lygtehuset på plads i karrosseriet, spænd møtrikkerne med hånden. Sæt stikket på. Luk dækslet.

Kontrol af baglygterne efter udskiftning af pære: Tilslut tændingen, træd på bremsen, tænd positionslyset.

3-dørs personbil, varebil

1. Åbn sidedækslet.

   Ved udskiftning af pærer i højre side skal værktøj og donkraft eller lappesæt først fjernes. Derefter fjernes værktøjskassen.

2. Tag stikket af ved at trykke på pæreholderens flig.
3. Hold lygtehuset udefra; skru de to møtrikker af.

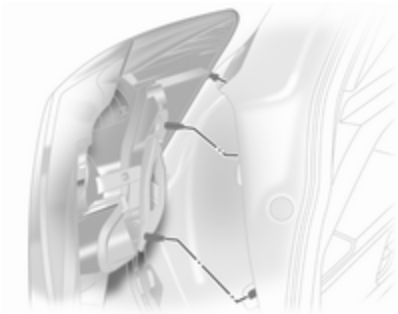

4. Tag baglygteenheden af.

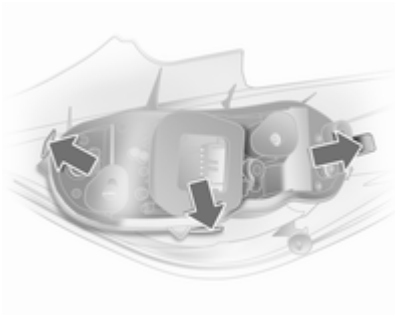

5. Tryk forsigtigt på de tre låseflige på ydersiden af pæreholderen udefter og tag pæreholderen ud.

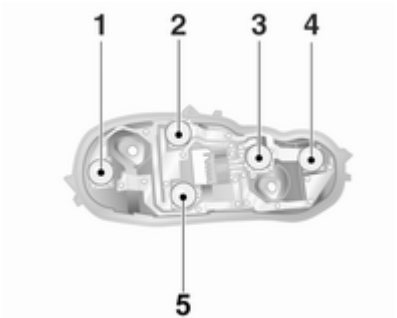

6. Skub pæren lidt ind i fatningen, drej den mod uret, tag den ud og sæt en ny pære i.

   Baklys (højre), tågebaglys (venstre) (**1**)

   Baglygtepære (**2**)

   Blinklyspære (**3**)

   Baglygtepære/stoplygtepære (**4**)

   Baglygtepære (**5**)
7. Sæt pæreholderen på plads i lygtehuset og kontroller, at det går korrekt i indgreb.

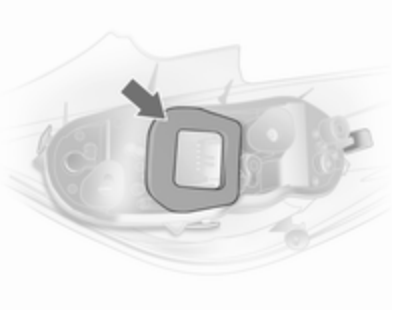

8. Kontroller, at pæreholderens pakning sidder som vist. Monter den runde pakning på monteringsbolten.
9. Sæt lygtehuset på plads i karrosseriet, og spænd møtrikkerne med hånden. Sæt stikket på. Luk dækslet og lås det.

Kontrol af baglygterne efter udskiftning af pære: Tilslut tændingen, træd på bremsen, tænd positionslyset.

Sideblink

Få pærerne udskiftet af et værksted.

Nummerpladelys

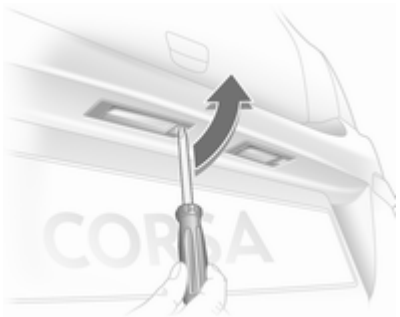

1. Stik skruetrækkeren ind i pærehuset, tryk til siden og frigør fjederen.

2. Tag pærehuset ud nedefra, pas på ikke at trække i ledningen.
3. Løft lasken og træk stikket af pæreholderen.

4. Drej pæreholderen mod uret, indtil den er løsnet.
5. Tag pæren ud af holderen og sæt en ny pære i.
6. Sæt pæreholderen ind i pærehuset og drej den med uret.
7. Sæt stikket i pæreholderen.
8. Sæt pærehuset i, indtil det låser fast.

Kabinelys

Forreste kabinelys

1. Løsn og fjern glasset i den viste stilling med en skruetrækker.
2. Tag pæren ud af fatningen.
3. Sæt en ny pære i.
4. Tryk glasset på plads.

Forreste kabinelys, læselamper

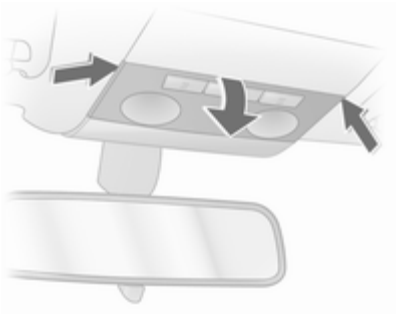

1. Frigør lampeglasset, tryk det let nedad og aftræk det skråt bagud.
2. Tag pæren ud og sæt en ny pære i.
3. Sæt lampeglasset på.

Bageste kabinelys og læselamper

Få pærerne udskiftet af et værksted.

Handskerumslys, fodrumsbelysning

1. Frigør lampen med en skruetrækker og tag den ud.

2. Pres pæren ind mod klemmefjederen med et let tryk, og tag den ud.
3. Sæt en ny pære i.
4. Sæt lampen i.

Elektrisk system

Sikringer

Den nye sikring skal være i overensstemmelse med de oplysninger, der står på den defekte sikring.

Der er tre sikringsbokse i bilen:

- fortil i venstre side af motorrumet,
- i kabinen bag lyskontakten, eller i højrestyrede biler, bag handskerummet,
- bag et dæksel i venstre side af bagagerummet.

Inden man udskifter en sikring, skal der slukkes for den pågældende kontakt, og tændingen afbrydes.

En defekt sikring kendes på den overbrændte smeltetråd. Sikringen må ikke udskiftes, før årsagen til fejlen er fundet, og fejlen er udbedret.

Nogle funktioner er sikret med flere sikringer.

Der kan være isat sikringer, selv om der ingen funktion er forbundet med dem.

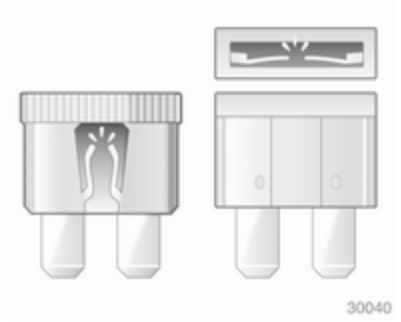

Sikringsboks i motorrum

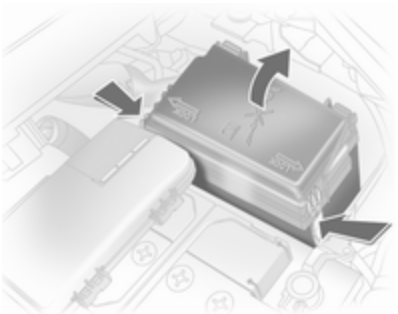

Sikringsboksen er forrest i venstre side af motorrummet.

Frigør dækslet og løft det af.

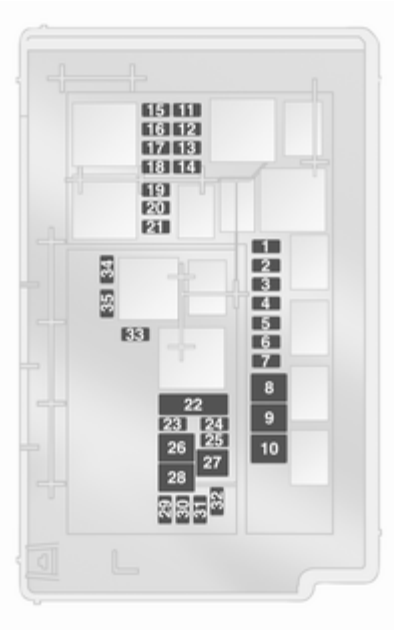

Nr.	Strømkreds
1	Starter
2	Klimaanlæg
3	Dieselfilteropvarmning
4	Horn
5	Automatiseret manuel gearkasse, automatisk gearkasse
6	Motorstyreenhed
7	Tågeforlygter
8	Kølesystem
9	Kølesystem
10	Automatiseret manuel gearkasse
11	Gløderør, tændingssystem
12	Forlygternes rækkeviddejustering, adaptive forlygter
13	Klimaanlæg

Nr.	Strømkreds
14	Automatiseret manuel gearkasse
15	Fjernlys (højre)
16	Fjernlys (venstre)
17	Hovedrelæ
18	Motorstyreenhed
19	Airbags
20	Hovedrelæ
21	Hovedrelæ
22	Central styreenhed
23	Lappesæt
24	Brændstofpumpe
25	ABS
26	El-bagrude
27	ABS
28	Kabineblæser
29	Cigarettænder
30	Klimaanlæg
31	El-rude (venstre)
32	El-rude (højre)
33	El-opvarmede sidespejle
34	–
35	–

Sikringsboks i instrumentpanel

Sikringsboksen sidder bag lyskontakten. Træk i overkanten af panelet og vip det ned.

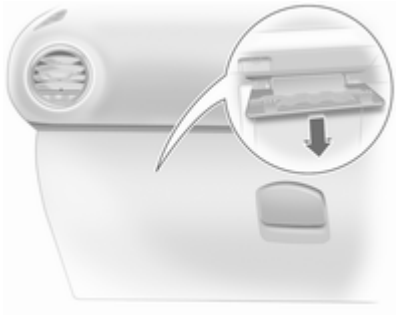

I højrestyrede biler sidder sikringsboksen bag et dæksel i handskerummet. Åbn handskerummet og tag dækslet af. Luk ved først at sætte dækslet på og derpå låse det fast.

Nr.	Strømkreds
1	–
2	Instrumenter, info-display
3	Radio
4	Tændingslås
5	Forrudevasker
6	Centrallås, bagklap
7	Centrallås
8	–
9	Kabinebelysning

Nr.	Strømkreds
10	Elektrisk servostyring
11	Lyskontakt, stoplys
12	ABS, stoplys
13	Ratvarme
14	Parkeringsassistent, regnsensor, indvendigt bakspejl

Sikringsboks i bagagerum

Sikringsboksen sidder i venstre side af bagagerummet bag et dæksel. Tag dækslet af.

Nr.	Strømkreds
1	Adaptive Forward Lighting (AFL)
2	–
3	Sædevarme (venstre)
4	Sædevarme (højre)
5	–
6	–
7	–
8	Hæk-bagagebærer, anhængertræk

Nr.	Strømkreds
9	–
10	–
11	–
12	–
13	–
14	–
15	Hæk-bagagebærer, anhængertræk
16	–
17	Soltag

Bilens værktøj

Værktøj

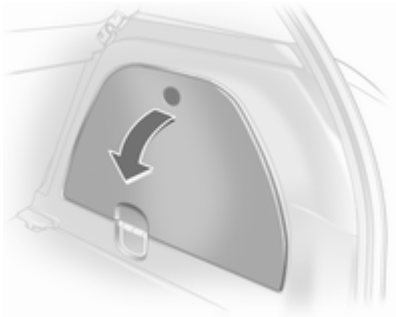

Rummet åbnes ved at udløse dækslet og åbne det.

Biler med reservehjul

Donkraften og værktøjet findes i højre rum i bagagerummet.

Biler med lappesæt

Værktøjet findes i højre rum i bagagerummet, sammen med lappesættet.

Hjul og dæk

Dækkenes og fælgenes tilstand

Kør langsomt over kanter, helst i ret vinkel. Kørsel ind over skarpe kanter kan føre til dæk- og fælgskader. Sørg for at dækket ikke klemmes mod kantstenen ved parkering.

Undersøg dækkene for skader med jævne mellemrum. I tilfælde af skader eller usædvanligt slid skal De søge hjælp på et værksted.

Dæk

Dæk med dimension 185/60 R 15 er kun godkendt som vinterdæk.

Dæk med dimension 185/65 R 15 er kun godkendt som vinterdæk på modeller med sportsundervogn. Vi anbefaler, at du kontakter et værksted for at konstatere, om din bil har sportsundervogn.

Vinterdæk

Vinterdæk forbedrer sikkerheden ved temperaturer under 7 °C og bør derfor monteres på alle hjul.

Dæk af størrelse 185/60 R 15, 185/65 R 15, 185/70 R 14, 195/55 R 16 og 205/50 R 16 er tilladt som vinterdæk.

Der må ikke bruges vinterdæk af størrelserne 195/60 R 15, 215/45 R 17[1)] og 225/35 R 18.

RFT-vinterdæk må kun monteres på specielle fabriksgodkendte letmetalfælge.

Anbring hastighedsmærkaten i førerens synsfelt i overensstemmelse med det respektive lands forskrifter.

Dækmærkning

F.eks. **185/65 R 15 88 T**

185 = Dækbredde i mm
65 = Tværsnitsforhold (forhold mellem dækkets højde og bredde) i %
R = Bæltetype: Radial

[1)] Corsa OPC: Tilladt som vinterdæk uden snekæder.

RF = Konstruktionstype: RunFlat
15 = Fælgdiameter i tommer
88 = Kodetal for bæreevne f.eks.: 88 svarer til 567 kg
T = Kodebogstav for hastighedsgrænse

Kodebogstav for hastighedsgrænse:

Q = op til 160 km/t
S = op til 180 km/t
T = op til 190 km/t
H = op til 210 km/t
V = op til 240 km/t
W = op til 270 km/t

Dæktryk

Dæktrykket skal kontrolleres mindst hver 14. dag og inden længere ture. Dækkene skal være kolde. Glem ikke reservehjulet. Det gælder også ved biler med overvågningssystem for dæktrykket.

Fjern ventilhættenøglen fra tankklappen og brug den til at skrue ventilhætten af med.

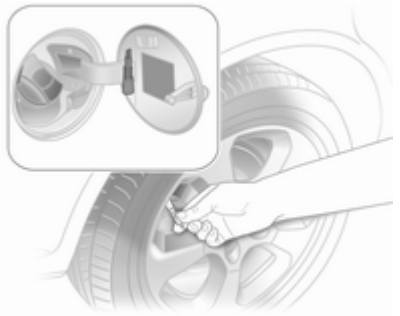

Dæktryk ⇨ 198 og på mærkaten på tankklappens inderside.

Dæktrykangivelserne gælder for kolde dæk. De gælder for både sommer- og vinterdæk.

Reservedækket skal altid pumpes op til det dæktryk, der gælder for fuld last.

ECO-dæktrykket anvendes for at opnå et så lavt brændstofforbrug som muligt.

For lavt eller for højt dæktryk øger dækslitagen og påvirker sikkerhed, køreegenskaber, kørselskomfort og brændstoføkonomi.

⚠Advarsel

For lidt luft kan føre til stærk opvarmning af dækkene. Dette kan resultere i indre beskadigelser, som viser sig under store hastigheder, ved at slidbanen løsner sig, og dækket punkterer.

Overvågningssystem for dæktryktab

Overvågningssystemet for dæktryktab overvåger kontinuerligt omdrejningstallene på alle fire dæk.

Ved tryktab i et dæk lyser kontrollampen (!) rødt. Stands omgående, og kontroller dæktrykket.

Kontrollampe (!) ⇨ 79.

Initialisering af system

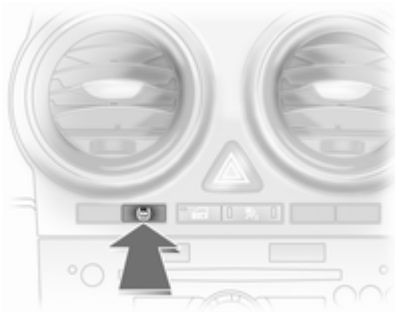

Efter ændring af dæktryk eller efter skift af hjul skal systemet initialiseres: Slut tændingen til, tryk på knappen **DDS** i ca. 4 sekunder, kontrollampen (!) blinker tre gange.

Mønsterdybde

Kontroller mønsterdybden regelmæssigt.

Af sikkerhedsgrunde bør dækkene udskiftes, når mønsterdybden er 2-3 mm (vinterdæk 4 mm).

Den lovmæssige mindste mønsterdybde (1,6 mm) er nået, når mønstret er slidt ned til en af slidindikatorerne (TWI). Deres placering er markeret på dæksiden.

Er slitagen større foran end bagtil, skal der med jævne mellemrum byttes om på forhjul og baghjul. Kontroller, at dækkenes rotationsretning er den samme som før.

Dæk ældes, også selv om de ikke bruges. Vi anbefaler at skifte dæk efter 6 år.

Ændring af dæk- og hjulstørrelse

Anvendes andre dækstørrelser end fabriksmonterede dæk, skal speedometeret eventuelt omprogrammeres, og der skal eventuelt foretages ændringer på bilen.

Udskift mærkaten med dæktryk, hvis der skiftes til andre dækstørrelser.

⚠Advarsel

Anvendelse af ikke-egnede dæk eller fælge kan føre til ulykker og betyde, at bilens typegodkendelse bortfalder.

Hjulkapsler

Brug fabriksgodkendte hjulkapsler og dæk til den pågældende bil, der opfylder alle krav til den pågældende fælg-/dækkombination.

Hvis der anvendes hjulkapsler og dæk, der ikke er fabriksgodkendt, må dækkene ikke have en fælgbeskyttelsesvulst.

Hjulkapsler må ikke påvirke kølingen af bremserne.

⚠Advarsel

Anvendelse af ikke-egnede dæk eller hjulkapsler kan føre til pludseligt lufttab og dermed til ulykker.

Snekæder

Der må kun bruges snekæder på forhjulene.

Brug altid finmaskede kæder, som ikke er mere end 10 mm større end slidbanen og de indvendige sider (inkl. kædelås).

⚠Advarsel

Beskadigelser kan medføre risiko for punktering.

Snekæder er kun tilladt på dækstørrelse 175/70 R 14, 185/60 R 15, 185/65 R 15[2)], 185/70 R 14, 195/55 R 16[2)] og 205/50 R16.

Snekæder er kun godkendt til dækstørrelserne 185/60 R 15 på modeller med sportsundervogn. Vi anbefaler, at du kontakter et værksted for at konstatere, om din bil har sportsundervogn.

Der må ikke monteres snekæder på dækstørrelserne 195/60 R 15, 215/45 R 17 og 225/35 R18.

Det er ikke tilladt at bruge snekæder på nødhjulet.

Lappesæt

Mindre skader på slidbane kan udbedres med lappesættet.

Fjern ikke fremmedlegemer fra dækkene.

Dækskader, som er større end 4 mm, eller som sidder i dæksiden tæt ved fælgen, kan ikke repareres med lappesættet.

⚠Advarsel

Kør ikke hurtigere end 80 km/h.

Må ikke anvendes i længere tid.

Styretøj og håndtering kan blive påvirket.

I tilfælde af punktering:

Træk parkeringsbremsen, sæt bilen i første gear eller bakgear resp. **P**.

[2)] Ikke tilladt, når de bruges som vinterdæk.

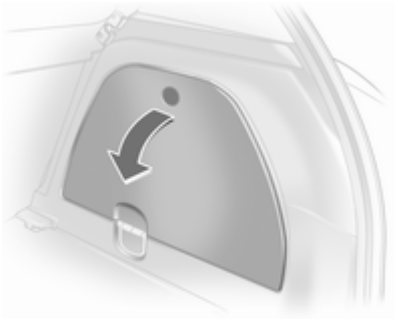

Lappesættet ligger i opbevaringsrummet i bagagerummet.

Rummet åbnes ved at udløse dækslet og åbne det.

1. Tag flasken med tætningsmiddel og holderen med luftslange ud af indsatsen.

2. Vikl luftslangen af holderen, og skru den fast på flaskens udtag.

3. Sæt flasken med tætningsmiddel fast på holderen. Sørg for, at flasken ikke kan vælte.

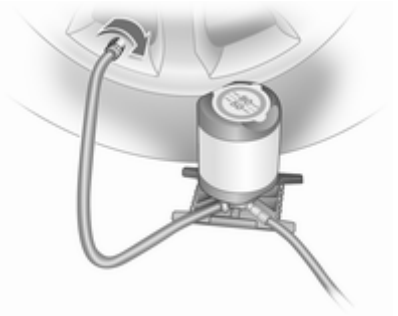

4. Drej ventilhætten på det defekte dæk af.
5. Skru luftslangen til dækket fast på dækventilen.
6. Skru luftslangen fast på kompressorens udtag.
7. Tilslut tændingen.

   For at undgå at batteriet aflades, anbefaler vi at lade motoren gå.

8. Tryk på tænd/sluk-kontakten på kompressoren. Dækket fyldes med tætningsmiddel.
9. Kompressorens trykmåler angiver op til 6 bar, mens tætningsmiddelflasken tømmes (ca. 30 sekunder). Derpå begynder trykket at falde.
10. Hele flaskens indhold af tætningsmiddel pumpes ind i dækket. Derefter fyldes dækket med luft.
11. Det foreskrevne dæktryk skal nås i løbet af 10 minutter. Dæktryk ⇨ 198. Stands kompressoren, når det korrekte tryk er nået, ved at trykke på tænd/sluk-kontakten igen.

    Hvis det foreskrevne dæktryk ikke nås inden 10 minutter, skal lappesættet afmonteres. Hjulene drejes én omgang ved at flytte bilen et kort stykke. Monter lappesættet igen og fortsæt påfyldningen i 10 minutter. Nås det foreskrevne dæktryk fortsat ikke, er dækket for beskadiget. Søg hjælp på et værksted.

    Et for højt dæktryk reduceres med knappen ━.

    Kompressoren må ikke køre i mere end 10 minutter ad gangen.
12. Tryk på stopknasten på holderen, når flasken med tætningsmiddel tages af holderen. Skru luftslangen til dækket på det ledige udtag på flasken med tætningsmiddel. Således undgås det, at tætningsmidlet løber ud. Læg lappesættet på plads i bagagerummet.
13. Tætningsmiddel, som er trængt ud, fjernes med en klud.
14. Anbring mærkaten fra flasken med tætningsmiddel med den tilladte maksimale hastighed i førerens synsfelt.
15. Fortsæt kørslen med det samme, så tætningsmidlet kan fordele sig jævnt i dækket. Stands efter at have kørt ca. 10 km (senest efter 10 minutter), og kontroller dæktrykket. Luftslangen skrues direkte på dækventilen og kompressoren.

    Hvis dæktrykket er over 1,3 bar, korrigeres det til den foreskrevne værdi. Gentag proceduren, indtil der ikke længere forekommer tryktab.

Hvis dæktrykket er faldet til under 1,3 bar, må bilen ikke længere benyttes. Søg hjælp på et værksted.

16. Læg lappesættet på plads i bagagerummet.

Bemærkninger

Kørselsegenskaberne påvirkes stærkt af det reparerede dæk. Derfor skal dækket udskiftes.

I tilfælde af usædvanlige lyde eller overophedning af kompressoren skal den holdes slukket i mindst 30 minutter.

Den indbyggede sikkerhedsventil åbner, når trykket når 7 bar.

Bemærk sættets udløbsdato. Derefter er tætningsevnen ikke længere sikret. Se holdbarhedsangivelserne på flasken.

Udskift den brugte tætningsmiddelflaske. Flasken bortskaffes i henhold til gældende retsforskrifter.

Kompressoren og tætningsmidlet kan anvendes ved temperaturer ned til ca. -30°C.

De medfølgende adaptere kan anvendes til oppumpning af andre ting som f.eks. bolde, luftmadrasser, gummibåde. De sidder på undersiden af kompressoren. De tages ud ved at skrue kompressorens luftslange på og tage adapteren ud.

Hjulskift

I stedet for reservehjul kan bilen være forsynet med et lappesæt ⇨ 163.

Træf følgende forberedelser og følg nedennævnte anvisninger:

- Parker bilen på et vandret, jævnt og skridsikkert underlag. Ret forhjulene ligeud.
- Træk parkeringsbremsen, sæt bilen i første gear eller bakgear resp. **P**.
- Tag reservehjulet ud ⇨ 168.
- Udskift aldrig flere hjul ad gangen.
- Donkraften må kun bruges ved hjulskift ved punktering, ikke til skift mellem sommer- og vinterdæk.
- Er underlaget blødt, skal der anbringes et stabilt underlag under donkraften (maks. 1 cm tykt).
- Personer eller dyr må ikke opholde sig i den løftede bil.
- Kryb ikke ind under den løftede bil.
- Start ikke bilen, mens den er løftet.
- Inden hjulboltene skrues på, skal de tørres rene, og konussen på alle boltene smøres let med smørefedt.

1. Træk hjulkapslen af med krogen. Værktøjssæt ⇨ 159.

   På hjulkapsler med synlige hjulbolte: Hjulkapslen blive siddende på hjulet. Låseskiver på hjulboltene må ikke tages af.

   Letmetalfælge: Frigør hjulboltenes hætter med en skruetrækker

og tag dem af. For at beskytte fælgen lægges en blød klud mellem skruetrækker og letmetalfælg.

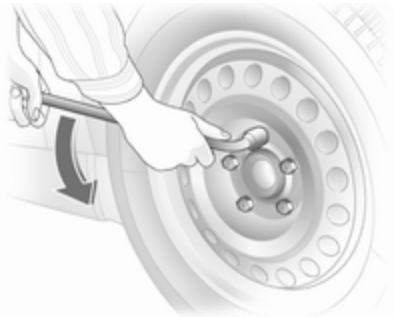

2. Sæt hjulnøglen helt ind og løsn hjulboltene en halv omdrejning.

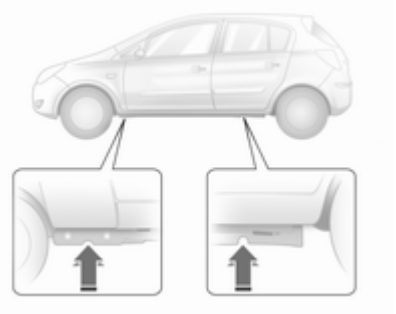

3. Sørg for at donkraften placeres korrekt på bilens løftepunkter.

   På versioner af Corsa OPC med sideskørter eller eftermonterede sideskørter må der ikke bruges donkraft. Det kan beskadige bilen.

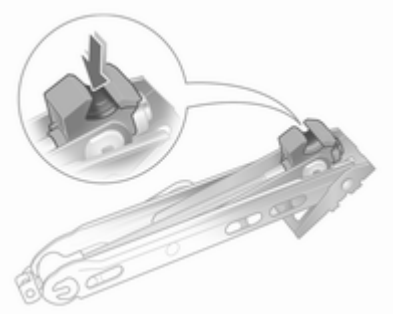

4. Indstil donkraften i den nødvendige højde. Anbring den direkte under løftepunktet på en måde, der forhindrer den i at glide.

   Variant 1:

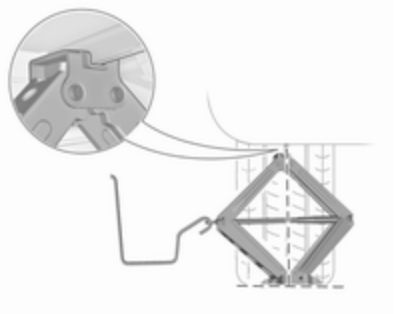

Variant 2:

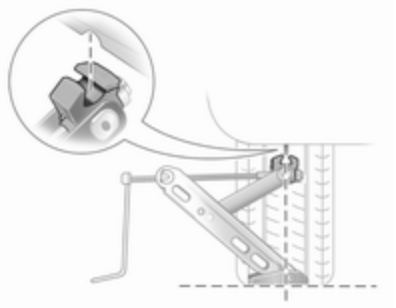

Sæt håndsvinget ind i krogen, kontroller at donkraften står lodret og drej håndtaget, indtil hjulet er frit af underlaget.

5. Skru hjulboltene af.
6. Skift hjulet.
7. Skru hjulboltene i.
8. Sænk bilen.
9. Sæt hjulnøglen helt på og spænd hjulboltene på kryds. Tilspændingsmomentet er 110 Nm.
10. Sørg for at ventilhullet i hjulkapslen flugter med dækventilen inden montering.

    Sæt hjulboltenes hætter på.
11. Læg det udskiftede hjul ⇨ 163 og værktøjssættet på plads ⇨ 159.
12. Kontroller dæktrykket på det nymonterede hjul. Få hjulboltenes tilspændingsmoment kontrolleret så hurtigt som muligt.

Få det defekte dæk udskiftet eller repareret.

Reservehjul

I stedet for reservehjul kan bilen være forsynet med et lappesæt.

Reservehjulet kan klassificeres som et nødhjul afhængigt af størrelsen i forhold til de øvrige monterede hjul og det pågældende lands bestemmelser.

Reservehjulet har en stålfælg.

Ved brug af reservehjulet kan køreegenskaberne ændre sig, når det er mindre end de øvrige hjul, eller når der er monteret vinterdæk. Få det defekte dæk udskiftet så hurtigt som muligt.

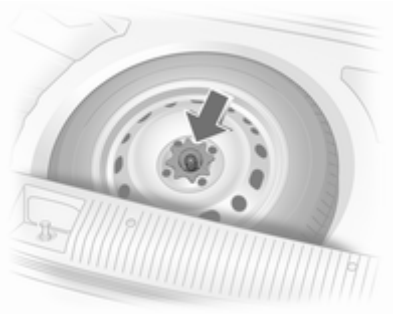

Reservehjulet ligger i bagagerummet under bundbelægningen. Det er sikret med en vingemøtrik.

I Corsa varebilen er reservehjulet skruet fast sammen med bundbelægningen. Belægningen åbnes ved at løsne plastmøtrikken. Der er et mellemstykke mellem reservehjulet og bundbelægningen.

Reservehjulets fordybning er ikke dimensioneret til alle tilladte dækstørrelser. Hvis der efter hjulskift skal placeres et hjul i reservehjulsfordybningen, der er bredere end reservehjulet, kan bundbelægningen lægges oven på hjulet. I varebiler kan mellemstykket om nødvendigt udelades, eller hjulet kan skrues fast uden bundbelægningen.

En dobbelt bagagerumsbund skal i så fald monteres i øverste position ⇨ 62.

Reservehjulet tages ud ved at løfte det, rejse det op til lodret og løfte det ud.

Nødhjul

Ved brug af nødhjulet kan køreegenskaberne ændre sig. Få det defekte dæk udskiftet eller repareret så hurtigt som muligt.

Monter kun ét nødhjul. Kør ikke hurtigere end 80 km/h. Kør langsomt i sving. Kør kun midlertidigt på nødhjulet.

Hvis bilen får et punkteret dæk bagtil, mens et andet køretøj trækkes, skal nødhjulet monteres foran og det normale dæk bagtil.

Snekæder ⇨ 163.

Dæk med foreskrevet omløbsretning

Monter dæk med omløbsretning så de ruller i køreretningen. Omløbsretningen vises ved hjælp af et symbol (f.eks. en pil) på dækkets side.

Hvis hjulene monteres modsat rotationsretningen:

- Køreegenskaberne kan ændre sig. Få det defekte dæk udskiftet eller repareret så hurtigt som muligt.
- Kør specielt forsigtigt når det regner eller sner.

Starthjælp

Brug ikke hurtiglader til at starte.

Hvis batteriet er afladet, kan bilen startes ved hjælp af startkabler og et batteri fra en anden bil.

⚠ Advarsel

Der skal udvises stor forsigtighed ved start med startkabler. Afvigelser fra følgende instruktioner kan medføre skader på personer og materiel ved, at batterierne eksploderer, samt til beskadigelse af de elektriske systemer i begge biler.

⚠ Advarsel

Undgå batterikontakt med øjne, hud, tøj og lakerede overflader. Væsken indeholder svovlsyre, som kan forårsage personskader og materielle skader ved direkte kontakt.

Bemærkninger
Enhver afvigelse fra anvisningerne i dette afsnit kan føre til en midlertidig deaktivering af stop-start-systemet.

- Undgå elektriske gnister eller åben ild i nærheden af batteriet.
- Et fladt batteri kan fryse allerede ved en temperatur på 0 °C. Et frosset batteri skal tøs op, før startkablerne tilsluttes.
- Undgå kontakt med øjne, hud, tøj og lakerede overflader. Væsken indeholder svovlsyre, der er skadelig ved direkte kontakt.
- Ved håndtering af batteriet bør der bruges beskyttelsesbriller og beskyttelsesbeklædning.
- Brug et starthjælpsbatteri med samme spænding (12 volt). Dets kapacitet (Ah) må ikke ligge væsentligt under kapaciteten for det afladede batteri.
- Benyt startkabler med isolerede polklemmer og et tværsnit på mindst 16 mm^2. I biler med dieselmotor skal tværsnittet være 25 mm^2.
- Adskil ikke det afladede batteri fra bilens ledningsnet.
- Sluk for alt unødvendigt elektrisk udstyr.
- Bøj Dem ikke ind over batteriet ved start med startkabler.
- Det ene kabels polklemmer må ikke berøre det andet kabels klemmer.
- Bilerne må ikke være i berøring med hinanden under starthjælpen.
- Træk parkeringsbremsen. Sæt i frigear, automatgear i **P**.

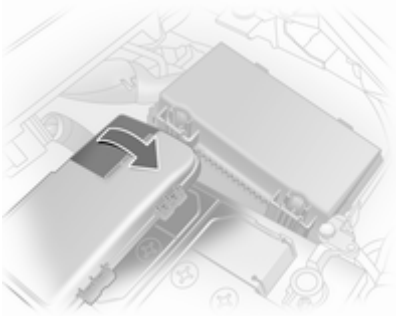

Rækkefølge, når kablerne skal tilsluttes:

1. Tilslut det røde kabel til starthjælpsbatteriets positive pol.
2. Tilslut den anden ende af det røde kabel til det afladede batteris positive pol. Pluspolen har et beskyttelsesdæksel. Tag dækslet af for at få adgang til pluspolen.
3. Tilslut det sorte kabel til starthjælpsbatteriets negative pol.

4. Tilslut den anden ende af det sorte kabel til bilens stel, f.eks. på motorblokken eller en bolt i motorophænget. Forbind så langt væk som muligt fra det afladede batteri, dog mindst 60 cm.

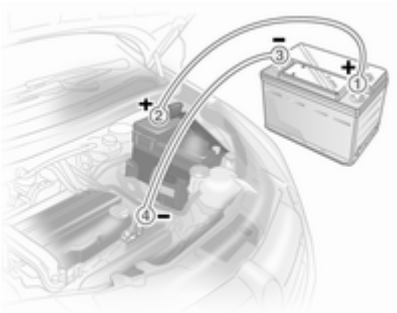

Anbring kablerne på en sådan måde, at roterende dele i motorrummet ikke griber fat i dem.

Start af motoren:

1. Start motoren på den bil, der afgiver strøm.
2. Start den anden motor efter 5 minutter. Forsøg på at starte bør foregå med intervaller på 1 minut og bør ikke vare mere end 15 sekunder ad gangen.
3. Lad begge motorer køre i tomgang i ca. 3 minutter med tilsluttede kabler.
4. Tænd for elektriske forbrugere (for eksempel forlygter, el-bagrude) i den bil, der modtager strøm.
5. Gentag ovennævnte procedure i nøjagtig omvendt rækkefølge, når kablerne skal fjernes.
6. Sæt dækslet på pluspolen.

Kørsel med påhæng

Bugsering af bilen

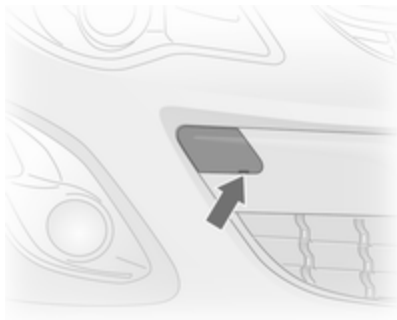

Sæt en skruetrækker i slidsen ved dækslets nederste bukning. Frigør dækslet ved forsigtigt at bevæge skruetrækkeren nedad.

Corsa OPC: Frigør og afmonter dækslet ved at trykke på den nederste del af dækslet.

Trækøjet ligger sammen med værktøjssættet ⇨ 159. Trækøjet sidder en fordybning.

Skru trækøjet i så langt det kan komme, indtil det standser i vandret position.

Anbring slæbetovet - eller helst bugserstangen - i trækøjet.

Trækøjet må kun benyttes til bugsering og ikke til bjergning.

Tilslut tændingen for at frigøre ratlåsen og muliggøre aktivering af stoplys, horn og visker.

Gear i frigear.

Forsigtig
Sæt bilen langsomt i gang. Undgå ryk. For stor trækkraft kan beskadige bilen.

Når motoren ikke er i gang, skal der betydeligt større kraft til at bremse og styre.

Aktiver recirkulationssystemet, og rul ruderne op, så udstødningsgasser fra den trækkende bil ikke kan trænge ind.

Biler med automatgear må kun bugseres forlæns, højst med en hastighed på 80 km/h og ikke længere end 100 km/h. I alle andre tilfælde, og når gearkassen er defekt, skal forhjulene løftes fri af vejbanen.

Søg hjælp på et værksted.

Automatiseret gearkasse ⇨ 119.

Efter bugsering skrues trækøjet ud, og dækslet trykkes i.

Tænd for havariblink på begge biler.

Bugsering af en anden bil

Frigør dækslet forneden og træk det af nedad.

Trækøjet ligger sammen med værktøjssættet ⇨ 159.

Skru trækøjet i så langt det kan komme, indtil det standser i vandret position.

Fastsurringskrogen under bilen bagtil må under ingen omstændigheder anvendes som trækøje.

Anbring slæbetovet - eller helst bugserstangen - i trækøjet.

Trækøjet må kun benyttes til bugsering og ikke til bjergning.

Forsigtig

Sæt bilen langsomt i gang. Undgå ryk. For stor trækkraft kan beskadige bilen.

Efter bugsering skrues trækøjet ud, og dækslet trykkes i.

Kosmetisk pleje

Udvendig pleje

Låse

Låsene er fra fabrikken behandlet med kvalitetslåsecylinderfedt. Brug kun optøningsmiddel, hvis det er absolut nødvendigt. Midlerne er affedtende og påvirker derfor låsenes funktionsdygtighed. Lad et værksted smøre låsene igen, hvis der er brugt optøningsmiddel.

Vask

Miljøet har indflydelse på lakken. Derfor er det nødvendigt regelmæssigt at vaske og vokse lakken på bilen. Benyttes bilvaskeanlæg, vælg da et program med voksbehandling.

Fugleklatter, døde insekter, harpiks fra træerne, pollen og lignende indeholder bestanddele, der kan være skadelige for lakken, og bør derfor fjernes med det samme.

Hvis der benyttes bilvaskeanlæg, skal vaskeanlægsejerens instruktioner følges. Vinduesviskere og

bagrudevisker skal være slukket. Antenne og udvendigt tilbehør som f.eks. tagbagagebærer skal skrues af.

Hvis De vasker bilen i hånden, skal hjulkasserne spules rene.

Kanter og ombukninger ved døre, motorhjelm og bagagerum bør også tages med under rengøringen.

Lad dørhængslerne smøre på et værksted.

Motorrummet må ikke renses med damp- eller højtryksrenser.

Til slut skal bilen skylles grundigt og aftørres med et vaskeskind. Skyl skindet op jævnligt. Anvend ikke samme vaskeskind til lak og vinduer, da der på den måde kan overføres rester af voks til glasset, hvor det sætter sig som en hinde.

Tjærepletter på lakken må ikke fjernes med hårde genstande. Benyt tjærefjernemiddel på lakerede overflader.

Lygter

Forlygteglassene og andre lygteglas er af plast. Der må ikke benyttes skurende, ætsende eller aggressive midler eller isskraber. Må ikke rengøres i tør tilstand.

Polering og voksbehandling

Voks bilen regelmæssigt (senest, når vandet ikke længere perler). Ellers vil lakken tørre ud.

Polering er kun påkrævet, hvis lakken er blevet mat, eller hvis der har sat sig faste partikler i den.

Lakpolish med silikone danner en beskyttende film, som gør voksbehandling overflødig.

Karrosseridele af plast må ikke behandles med voks eller poleringsmidler.

Ruder og viskerblade

Rengøres med en blød, fnugfri klud eller et vaskeskind ved brug af ruderens og insektfjerner.

Ved rengøring af bagruden skal der udvises forsigtighed for ikke at ødelægge varmetrådene på indersiden.

Is fjernes manuelt med en isskraber med skarpe kanter. Isskraberen presses fast mod ruden, så der ikke kommer snavs under skraberen, som kan ridse ruden.

Fedtede viskerblade kan rengøres med ruderens på en blød klud.

Soltag

Brug aldrig opløsningsmidler eller slibende midler, brændstoffer, aggressive midler (f.eks. lakrens, acetoneholdige opløsningsmidler), syreholdige eller stærkt alkaliske midler eller skuresvampe til rengøring. Påfør ikke voks eller polermiddel på soltaget.

Hjul og dæk

Ingen rengøring med højtryksrenser.

Rengør fælge med et pH-neutralt rengøringsmiddel til fælge.

Lakerede fælge behandles med samme midler som karrosseriet.

Lakskader

Små lakskader udbedres med lakstift, inden der dannes rust. Større lakskader eller rust skal udbedres på et værksted.

Undervogn

Undervognen er delvist forsynet med et beskyttende PVC-lag resp. de kritiske områder er behandlet med beskyttelsesvoks.

Kontroller undervognen efter hver undervognsvask og få den behandlet med voks om nødvendigt.

Bitumen-kautsjuk-materialer kan beskadige PVC-laget. De bør lade et værksted udføre arbejder på undervognen.

Vask undervognen før og efter vinteren og kontroller det beskyttende vokslag.

Anhængertræk

Kuglestangen må ikke renses med damp- eller højtryksrenser.

Hæk-bagagebærer

Rengør den bagmonterede cykelholder med damp- eller højtryksrenser mindst en gang om året.

Betjen den bagmonterede cykelholder periodisk, hvis den ikke anvendes regelmæssigt, især om vinteren.

Pleje af interiør

Kabine og polstring

Kabinen og instrumentafdækningen inklusive delene af træ rengøres med en tør klud eller kabinerens.

Rengør læderbetrækket med rent vand og en blød klud. Brug læderplejemiddel, hvis det er meget beskidt.

Instrumentgruppen og displays må kun rengøres med en fugtig blød klud.

Rengør polstringen med støvsuger og børste. Pletter fjernes med tekstilrens.

Rengør sikkerhedsseler med lunkent vand eller kabinerens.

Forsigtig

Luk Velcro-fastgørelseselementerne, da åbne Velcro-fastgørelseselementer på tøj kan beskadige sædernes polstring.

Dette gælder også for tøj med genstande med skarpe kanter, såsom lynlåse, bælter eller cowboybukser med nitter.

Dele af plast og gummi

Dele af plast og gummi kan plejes med samme midler som til karrosseriet. Brug eventuelt kabinerens. Anvend ikke andre midler. Undgå specielt opløsningsmidler og benzin. Ingen rengøring med højtryksrenser.

Service og vedligeholdelse

Generel information 176
Anbefalede væsker, smøremidler og reservedele 177

Generel information

Serviceinformation

Det er altafgørende for en økonomisk og sikker kørsel samt for at bilen kan holde sin værdi, at alt vedligeholdelsesarbejde udføres med de foreskrevne intervaller.

Den detaljerede, opdaterede serviceplan for din bil fås på værkstedet.

Europæiske serviceintervaller

Service er påkrævet for hver 30.000 km eller en gang om året, alt efter hvad der indtræffer først.

Den europæiske serviceplan gælder følgende lande:

Andorra, Østrig, Belgien, Bosnien-Herzegovina, Bulgarien, Kroatien, Cypern, Tjekkiet, Danmark, Estland, Finland, Frankrig, Tyskland, Grækenland, Grønland, Ungarn, Island, Irland, Israel, Italien, Letland, Litauen, Luxembourg, Makedonien, Malta, Montenegro, Nederlandene, Norge, Polen, Portugal, Rumænien, Slovakiet, Slovenien, Spanien, Sverige, Schweiz, Storbritannien.

Internationale serviceintervaller

Service er påkrævet for hver 15.000 km eller en gang om året, alt efter hvad der indtræffer først.

De internationale serviceintervaller er gældende for de lande, der ikke er opført på de europæiske serviceintervaller.

Bekræftelser

Bekræftelse af udført servicearbejde noteres i service- og garantihæftet. Dato og kilometertal forsynes med stempel og underskrift fra det værksted, der har udført serviceeftersynet.

Sørg for, at service- og garantihæftet udfyldes korrekt, da det er absolut nødvendigt at have et løbende bevis for service, for at eventuelle garantikrav kan opfyldes, ligesom det er en fordel ved salg af bilen.

Fast serviceinterval

Når det er tid til serviceeftersyn, vises **InSP** i kilometertællerens display i ca. 10 sekunder, når tændingen tilsluttes. Få udført serviceeftersynet på et værksted inden en uge eller 500 km (alt efter hvad der indtræffer først).

Fleksibelt serviceinterval

Serviceintervallet er baseret på adskillige parametre afhængigt af anvendelsen, og det udregnes på grundlag af disse parametre.

Er der mindre end 1500 km til næste eftersyn, vil der stå **InSP** og 1000 km i displayet, når tændingen tilsluttes og afbrydes. Hvis der resterer mindre end 1000 km, vil **InSP** blive stående i flere sekunder. Få udført serviceeftersynet på et værksted inden en uge eller 500 km (alt efter hvad der indtræffer først).

Visning af antal km til næste eftersyn:

1. Afbryd tændingen.
2. Tryk kort på triptællerens nulstillingsknap. Kilometerdisplayet vises.
3. Tryk på triptællerens nulstillingsknap igen i ca. 2 sekunder, **InSP** og antal kilometer til næste eftersyn vises.

Anbefalede væsker, smøremidler og reservedele

Brug kun afprøvede og godkendte produkter. Eventuelle skader som følge af brug af ikke-godkendte materialer dækkes ikke af bilens garanti.

⚠Advarsel

Væsker og smøremidler er farlige og kan være giftige. Behandles med omhu. Se oplysningerne på beholderne.

Motorolie

Motorolie identificeres ud fra kvalitet og viskositet. Kvaliteten er vigtigere end viskositeten ved valg af den motorolie, der skal bruges. Oliekvaliteten sikrer f.eks. motorrenhed, slidbeskyttelse og olieældningskontrol, mens viskositeten giver oplysninger om oliens tykkelse i et temperaturområde.

Dexos er den nyeste motoroliekvalitet, der yder maksimal beskyttelse for benzin- og dieselmotorer. Skulle det være umuligt at tilvejebringe denne olie, skal der anvendes motorolier af den angivne kvalitet. Anbefalinger for benzinmotorer gælder også for motorer, der kører på komprimeret naturgas (CNG), flaskegas (LPG) og ethanol (E85).

Vælg den relevante motorolie på ud fra dens kvalitet og dens laveste udetemperatur ⇨ 181.

Efterfyldning af motorolie

Motorolie af forskellige fabrikater og mærker kan blandes, forudsat at specifikationerne for motorolien mht. kvalitet og viskositet overholdes.

Brug af motorolie, som kun er af kvaliteten ACEA A1/B1 eller A5/B5, er forbudt, da det under visse driftsbetingelser kan forårsage beskadigelse af motoren på lang sigt.

Vælg den relevante motorolie på ud fra dens kvalitet og dens laveste udetemperatur ⇨ 181.

Ekstra motorolieadditiver

Brug af ekstra additiver i motorolien kan medføre skader og få garantidækningen til at bortfalde.

Motorolieviskositeter

SAE-viskositeten giver oplysninger om oliens tykkelse.

Multigrade-olie er angivet ved to tal, fx SAE 5W-30. Det første tal fulgt af W angiver den lave temperaturviskositet og det andet tal angiver den høje temperaturviskositet.

Vælg den rette viskositet på basis af minimums-udetemperaturen ⇨ 181.

Alle de anbefalede viskositeter er egnede til høje udetemperaturer.

Køle- og frostvæske

Anvend kun silikatfri køle- og frostvæske med lang levetid (LLC).

Systemet er fra fabrikken fyldt med kølevæske, der yder en fremragende rustbeskyttelse og beskytter mod frost ned til ca. -28 °C. Denne koncentration bør opretholdes hele året rundt. Brugen af ekstra kølevæskeadditiver, der har til formål at yde ekstra korrosionsbeskyttelse eller tætne mod mindre lækager, kan give funktionsproblemer. Ansvar for eventuelle følgeskader på grund af brug af ekstra kølevæskeadditiver vil blive afvist.

Bremse-/koblingsvæske

Brug kun højtydende bremsevæske, der er godkendt til bilen. Henvend dig til et værksted.

Med tiden absorberer bremsevæske fugtighed, hvilket reducerer bremsernes effektivitet. Bremsevæsken skal derfor udskiftes med de angivne intervaller.

Bremsevæsken bør opbevares i en forseglet beholder for at undgå, at den absorberer vand.

Sørg for, at bremsevæsken ikke bliver forurenet.

Tekniske data

Identifikation 179
Data 181

Identifikation

Vehicle Identification Number (stelnummer)

Chassisnummeret er præget på typeskiltet og i vognbunden under gulvbelægningen, synligt under en afdækning.

Bilens chassisnummer kan også være indgraveret på instrumentbrættet synligt gennem forruden.

Typeskilt

Typeskiltet er placeret i højre fordørsramme.

Oplysninger på typeskiltet:

1 = Producent
2 = Typegodkendelsesnummer
3 = Vehicle Identification Number (stelnummer)
4 = Tilladt totalvægt i kg
5 = Tilladt totalvægt for vogntoget i kg
6 = Maksimalt tilladt forakseltryk i kg
7 = Maksimalt tilladt bagakseltryk i kg
8 = Bil- eller landespecifikke data

Belastningen på for- og bagaksel må ikke sammenlagt overskride den tilladte totalvægt. Hvis vægten på forakslen f.eks. bliver fuldt udnyttet, må bagakslen kun belastes, indtil den tilladte totalvægt er nået.

De følgende tekniske data er udarbejdet i overensstemmelse med EU-standarder. Ret til ændringer forbeholdes. Hvis bilens papirer ikke stemmer overens med instruktionsbogen, gælder oplysningerne i bilens papirer.

Data
Anbefalede væsker og smøremidler

Europæisk serviceplan

Krævet motoroliekvalitet

	Alle europæiske lande (undtagen Hviderusland, Moldova Rusland, Serbien, Tyrkiet)		**Kun Israel**	
Motoroliekvalitet	Benzinmotorer (inklusive CNG, LPG, E85)	Dieselmotorer	Benzinmotorer (inklusive CNG, LPG, E85)	Dieselmotorer
dexos 1	–	–	✓	-
dexos 2	✓	✓	-	✓

Hvis dexos-kvalitet ikke er tilgængelig, kan du anvende maks. 1 liter motorolie af kvaliteten ACEA C3 én gang imellem hvert olieskift.

Viskositetsgrader for motorolie

	Alle europæiske lande og Israel (undtagen Hviderusland, Moldova Rusland, Serbien, Tyrkiet)
Udelufttemperatur	Benzin- og dieselmotorer
ned til -25 °C	SAE 5W-30 eller SAE 5W-40
under -25 °C	SAE 0W-30 eller SAE 0W-40

International serviceplan

Krævet motoroliekvalitet

	Alle lande uden for Europa undtagen Israel		Kun Hviderusland, Moldova Rusland, Serbien, Tyrkiet	
Motoroliekvalitet	Benzinmotorer (inklusive CNG, LPG, E85)	Dieselmotorer	Benzinmotorer (inklusive CNG, LPG, E85)	Dieselmotorer
dexos 1	✓	–	–	–
dexos 2	-	✓	✓	✓

Hvis dexos-kvalitet ikke er tilgængelig, kan du anvende de herunder anførte oliekvaliteter:

	Alle lande uden for Europa undtagen Israel		Kun Hviderusland, Moldova Rusland, Serbien, Tyrkiet	
Motoroliekvalitet	Benzinmotorer (inklusive CNG, LPG, E85)	Dieselmotorer	Benzinmotorer (inklusive CNG, LPG, E85)	Dieselmotorer
GM-LL-A-025	✓	-	✓	-
GM-LL-B-025	-	✓	-	✓

	Alle lande uden for Europa undtagen Israel		Kun Hviderusland, Moldova Rusland, Serbien, Tyrkiet	
Motoroliekvalitet	Benzinmotorer (inklusive CNG, LPG, E85)	Dieselmotorer	Benzinmotorer (inklusive CNG, LPG, E85)	Dieselmotorer
ACEA A3/B3	✓	-	✓	-
ACEA A3/B4	✓	✓	✓	✓
ACEA C3	✓	✓	✓	✓
API SM	✓	-	✓	-
API SN ressourcebespa-rende	✓	-	✓	-

Viskositetsgrader for motorolie

	Alle lande uden for Europa (undtagen Israel), (inklusive Hviderusland, Moldova Rusland, Serbien, Tyrkiet)
Udelufttemperatur	Benzin- og dieselmotorer
ned til -25 °C	SAE 5W-30 eller SAE 5W-40
under -25 °C	SAE 0W-30 eller SAE 0W-40
ned til -20 °C	SAE 10W-30[1)] eller SAE 10W-40[1)]

[1)] Tilladt, men brug af SAE 5W-30 eller SAE 5W-40 med dexos-kvalitet anbefales.

Motordata

Salgsbetegnelse	**1.0**	**1.2**	**1.2**	**1.4**
Motorens typebetegnelse	**A10XEP**	**A12XEL**	**A12XER**	**A14XEL**
Antal cylindre	3	4	4	4
Slagvolumen [cm^3]	998	1229	1229	1398
Motoreffekt [kW]	48	51	63	64
ved omdr./min.	5300	5600	5600	6000
Drejningsmoment [Nm]	90	115	115	130
ved omdr./min.	4000	4000	4000	4000
Brændstoftype	Benzin	Benzin	Benzin/LPG	Benzin
Oktantal RON				
Anbefalet	**95**	**95**	**95**	**95**
Mulig	98	98	98	98
Mulig	91	91	91	91
Olieforbrug [l/1000 km]	0,6	0,6	0,6	0,6

Salgsbetegnelse	**1.4**	**1.6 OPC**	**1.6 OPC Cup**	**1.6**
Motorens typebetegnelse	**A14XER**	**A16LER**	**A16LES**	**A16LEL**
Antal cylindre	4	4		4
Slagvolumen [cm^3]	1398	1598	1598	1598
Motoreffekt [kW]	74	141	155	110
ved omdr./min.	6000	5850	5850	5000
Drejningsmoment [Nm]	130	230	250	210
ved omdr./min.	4000	1980-5850	2250-5850	1850-5000
Brændstoftype	Benzin	Benzin	Benzin	Benzin
Oktantal RON				
Anbefalet	**95**	**98**	**100**	**95**
Mulig	98	95	-	98
Mulig	91	–	–	–
Olieforbrug [l/1000 km]	0,6	0,6	0,6	0,6

Salgsbetegnelse	1.3 CDTI	1.3 CDTI	1.3 CDTI	1.3 CDTI	1.3 CDTI	1.7 CDTI
Motorens typebetegnelse	Z13DTJ	Z13DTH	A13DTE	A13DTC	A13DTR	A17DTS
Antal cylindre	4	4	4	4	4	4
Slagvolumen [cm^3]	1248	1248	1248	1248	1248	1686
Motoreffekt [kW]	55	66	70	55	70	96
ved omdr./min.	4000	4000	4000	4000	4000	4000
Drejningsmoment [Nm]	170	200	190	190	210	300
ved omdr./min.	1750-2500	1750-2500	1750-3250	1750-2250	1750-2500	2000-2500
Brændstoftype	Diesel	Diesel	Diesel	Diesel	Diesel	Diesel
Olieforbrug [l/1000 km]	0,6	0,6	0,6	0,6	0,6	0,6

Ydelse

5-dørs model

Motor	A10XEP	A12XEL	A12XER	A14XEL	A14XER	A16LEL
Tophastighed[2] [km/h]						
Manuel gearkasse	155	160	172	173	180	210
Automatiseret gearkasse	–	–	172	–	–	–
Automatisk gearkasse	–	–	–	–	172	–

Motor	Z13DTJ	Z13DTH	A13DTC	A13DTR	A13DTE	A17DTS
Maksimalhastighed [km/h]						
Manuel gearkasse	163	172	163	173	177	200
Automatiseret gearkasse	-	172	–	–	–	–
Automatisk gearkasse	–	–	–	–	–	–

[2] Den angivne tophastighed kan opnås med egenvægt (fører ikke medregnet) plus 200 kg nyttelast. Specialudstyr kan reducere den angivne tophastighed.

3-dørs model

Motor	A10XEP	A12XEL	A12XER	A14XEL	A14XER
Maksimalhastighed [km/h]					
Manuel gearkasse	155	160	172	173	180
Automatiseret gearkasse	–	–	172	–	–
Automatisk gearkasse	–	–	–	–	172

Motor	A16LEL	A16LER	A16LES	A13DTE	Z13DTH
Maksimalhastighed [km/h]					
Manuel gearkasse	210	225	[3]	177	172
Automatiseret gearkasse	–	–	[3]	–	172
Automatisk gearkasse	–	–	[3]	–	–

[3] Værdien forelå ikke på trykketidspunktet.

Motor	Z13DTJ	A13DTC	A13DTR	A17DTS
Maksimalhastighed [km/h]				
Manuel gearkasse	163	163	173	200
Automatiseret gearkasse		–	–	–
Automatisk gearkasse		–	–	–

Varebil

Motor	A10XEP	A12XEL	A12XER	Z13DTJ
Maksimalhastighed [km/h]				
Manuel gearkasse	155	160	172	163
Automatiseret gearkasse	–	–	172	–
Automatisk gearkasse	–	–	–	–

Motor	Z13DTH	A13DTC	A13DTR
Maksimalhastighed [km/h]			
Manuel gearkasse	172	163	173
Automatiseret gearkasse	172	–	–
Automatisk gearkasse	–	–	–

Vægt

Tjenestevægt, 5-dørs grundmodel uden ekstraudstyr

Corsa	Motor	Manuel gearkasse	Automatiseret gearkasse	Automatisk gearkasse
uden/med aircondition/klimastyring [kg]	A10XEP	1145/1165	–	–
	A12XEL	1163/1178	–	–
	A12XER	1163[4)]/1178[4)]	–	–
	A14XEL	1163/1178	–	1188/1208
	A14XER	1163/1178	–	–
	A16LEL	1280/1295	–	–
	A13DTC	1235/1255	–	–
	Z13DTJ	1235/1255	–	–
uden/med aircondition/klimastyring [kg]	Z13DTH	1265/1285	1265/1285	–
	A13DTE ECO	1199/1209	1199/1209	-
	A13DTR	1265/1285	1265/1285	–
	A17DTS	1320/1340	–	–

[4)] Med LPG øges motorvægten med 36 kg.

Tjenestevægt, 5-dørs grundmodel med alt ekstraudstyr

Corsa	Motor	Manuel gearkasse	Automatiseret gearkasse	Automatisk gearkasse
uden/med aircondition/klimastyring [kg]	A10XEP	–/1280	–	–
	A12XEL	–/1278	–	–
	A12XER	–/1278[5)]	–	–
	A14XEL	–/1278[6)]	-	–/1317
	A14XER	–/1278[6)]	–	–
	A16LEL	–/1356	–	–
	A13DTC	–/1365	–	–
	Z13DTJ	–/1365	–	–
uden/med aircondition/klimastyring [kg]	Z13DTH	–/1396	–/1396	-
	A13DTE ECO	–/1318	–/1318	-
	A13DTR	–/1396	–/1396	-
	A17DTS	–/1424	–	–

5) Med LPG øges motorvægten med 40 kg.
6) Med bagmonteret cykelholder øges vægten med 40 kg.

Tjenestevægt, 3-dørs grundmodel uden ekstraudstyr

Corsa	Motor	Manuel gearkasse	Automatiseret gearkasse	Automatisk gearkasse
uden/med aircondition/klimastyring [kg]	A10XEP	1100/1120	–	–
	A12XEL	1120/1135	–	–
	A12XER	1120[7)]/1135[7)]	–	–
	A14XEL	1141/1156	–	–
	A14XER	1141/1156	–	1165/1185
	A16LER	1278/1293	–	–
	A16LES	1278/1293	–	–
	A13DTC	1163[8)]/1173[9)]	–	–
uden/med aircondition/klimastyring [kg]	Z13DTJ	1205/1225	–	–
	Z13DTH	1235/1255	1235/1255	–
	A13DTE ECO	1163/1173	1163/1173	-
	A13DTR	1235/1255	1235/1255	–
	A17DTS	1278/1298	–	–

7) Med LPG øges motorvægten med 43 kg.
8) Med stop-start-system øges vægten med 42 kg.
9) Med stop-start-system øges vægten med 52 kg.

Tjenestevægt, 3-dørs grundmodel med alt ekstraudstyr

Corsa	Motor	Manuel gearkasse	Automatiseret gearkasse	Automatisk gearkasse
uden/med aircondition/klimastyring [kg]	A10XEP	–/1235	–	–
	A12XEL	–/1259	–	–
	A12XER	–/1259[10)]	–	–
	A14XEL	–/1278	–	–
	A14XER	–/1278	-	–/1299
	A16LER	–/1318	–	–
	A16LES	–/1318	–	–
	A13DTC	–/1318[11)]	–	–
uden/med aircondition/klimastyring [kg]	Z13DTJ	–/1339	–	–
	Z13DTH	–/1371	–/1371	-
	A13DTE ECO	–/1278	–/1278	-
	A13DTR	–/1371	–/1371	-
	A17DTS	–/1387	–	–

[10)] Med LPG øges motorvægten med 19 kg.
[11)] Med stop-start-system øges vægten med 21 kg.

Tjenestevægt, varebil, grundmodel uden ekstraudstyr

Corsa	Motor	Manuel gearkasse	Automatiseret gearkasse	Automatisk gearkasse
uden/med aircondition/klimastyring [kg]	A10XEP	1125/1145	–	–
	A12XEL	1140[12)]/1160[12)]	–	–
	A12XER	1140[12)]/1160[12)]	1140[12)]/1160[12)]	–
	Z13DTJ	1215[12)]/1235[12)]	–	–
	A13DTC	1215[12)]/1235[12)]	–	–
	A13DTR	1245[12)]/1265[12)]	–	–

[12)] I forbindelse med 17"-hjul øges vægten med 20 kg.

Tjenestevægt, varebil, grundmodel med alt ekstraudstyr

Corsa	Motor	Manuel gearkasse	Automatiseret gearkasse	Automatisk gearkasse
uden/med aircondition/klimastyring [kg]	A10XEP	–/1230	–	–
	A12XEL	–/1245[13)]	–	–
	A12XER	–/1245[13)]	–/1245[13)]	–
	Z13DTJ	–/1320[13)]	–	–
	A13DTC	–/1320[13)]	–	–
	A13DTR	–/1350[13)]	–	–

Dimensioner

	5-dørs model	3-dørs model	OPC	Van
Længde [mm]	3999	3999	4040	3999
Bredde uden sidespejle [mm]	1737	1713	1713	1713
Bredde med to sidespejle [mm]	1944	1944	1924	1944
Højde (uden antenne) [mm]	1488	1488	1488	1488
Længde på bagagerumsgulv [mm]	703	703	703	1257
Længde på bagagerum med nedfældede bagsæder [mm]	1348	1348	1348	–

[13)] I forbindelse med 17"-hjul mindskes vægten med 15 kg.

	5-dørs model	3-dørs model	OPC	Van
Bagagerumsbredde [mm]	944	944	944	944
Bagagerumshøjde [mm]	538	538	538	538
Akselafstand [mm]	2511	2511	2511	2511
Vendediameter [m]	10,2	10,2	10,2	10,2

Kapaciteter

Motorolie

Motor	A10XEP	A12XEL, A12XER	A14XEL, A14XER	A16LEL, A16LER, A16LES	Z13DTJ, Z13DTH	A17DTS	A13DTE, A13DTC, A13DTR
inkl. filter [l]	3,0	4,0	4,0	4,5	3,2	5,4	3,2
Mellem MIN og MAX [l]	1,0	1,0	1,0	1,0	1,0	1,0	1,0

Brændstoftank

Motor	A10XEP, A12XEL,	A12XER	A14XEL, A14XER	A16LEL, A16LER, A16LES	Z13DTJ, Z13DTH A17DTS	A13DTE	A13DTC, A13DTR
Benzin/diesel, nom. indhold [l]	45	45	45	45	45	40	45
LPG, nominel kapacitet [l]	-	42[14)]	–	–	–	–	–

[14)] Kan påfyldes til 80 % af kapaciteten.

Dæktryk

Motor	Dæk	Komfort med op til 3 personer		ECO med op til 3 personer[15]		Med fuld last	
		For	Bag	For	Bag	For	Bag
		[kPa/bar] ([psi])	[kPa/bar] ([psi])	[kPa/bar] ([psi])	[kPa/bar] ([psi])	[kPa/bar] ([psi])	[kPa/bar] ([psi])
A10XEP	185/70 R14, 185/65 R15, 185/60 R15[16], 195/60 R15, 195/55 R16[17]	200/2,0 (29)	180/1,8 (26)	270/2,7 (39)	250/2,5 (36)	260/2,6 (38)	320/3,2 (46)

[15] For at opnå det mindst mulige brændstofforbrug.
[16] Må kun anvendes som vinterdæk.
[17] Intet ECO-tryk i kombination med punkterfri dæk.

Motor	Dæk	Komfort med op til 3 personer		ECO med op til 3 personer[15]		Med fuld last	
		For	Bag	For	Bag	For	Bag
		[kPa/bar] ([psi])	[kPa/bar] ([psi])	[kPa/bar] ([psi])	[kPa/bar] ([psi])	[kPa/bar] ([psi])	[kPa/bar] ([psi])
A12XEL, A12XER, A14XEL, A14XER	185/70 R14, 185/65 R15[18], 185/60 R15[16], 195/60 R15, 195/55 R16[17], 215/45 R17[19]	200/2,0 (29)	180/1,8 (26)	270/2,7 (39)	250/2,5 (36)	260/2,6 (38)	320/3,2 (46)
A16LEL	195/55 R16[20], 205/50 R16[16], 215/45 R17	240/2,4 (34)	220/2,2 (32)	270/2,7 (39)	250/2,5 (36)	260/2,6 (38)	320/3,2 (46)

[18] På biler med en bestemt bagaksel er anvendelse i kombination med begrænset ratvinkel og sportschassis kun tilladt som vinterdæk. Vi anbefaler dit værksted.
[16] Må kun anvendes som vinterdæk.
[17] Intet ECO-tryk i kombination med punkterfri dæk.
[19] På biler med en bestemt bagaksel anvendelse i kombination med begrænset ratvinkel og sportschassis. Vi anbefaler dit værksted.
[20] Må kun anvendes som vinterdæk. Snekæder er ikke tilladt.

Motor	Dæk	Komfort med op til 3 personer		ECO med op til 3 personer[15)]		Med fuld last	
		For	Bag	For	Bag	For	Bag
		[kPa/bar] ([psi])	[kPa/bar] ([psi])	[kPa/bar] ([psi])	[kPa/bar] ([psi])	[kPa/bar] ([psi])	[kPa/bar] ([psi])
A16LER	195/55 R16[20)], 205/50 R16[16)], 215/45 R17	240/2,4 (34)	220/2,2 (32)	270/2,7 (39)	250/2,5 (36)	260/2,6 (38)	320/3,2 (46)
	225/35 R18	260/2,6 (38)	240/2,4 (34)	–	–	280/2,8 (41)	320/3,2 (46)
A16LES	205/45 R17[16)]	240/2,4 (34)	220/2,2 (32)	270/2,7 (39)	250/2,5 (36)	260/2,6 (38)	320/3,2 (46)
	225/35 R18	260/2,6 (38)	240/2,4 (34)	–	–	280/2,8 (41)	320/3,2 (46)

[20)] Må kun anvendes som vinterdæk. Snekæder er ikke tilladt.
[16)] Må kun anvendes som vinterdæk.

Motor	Dæk	Komfort med op til 3 personer		ECO med op til 3 personer[15)]		Med fuld last	
		For	Bag	For	Bag	For	Bag
		[kPa/bar] ([psi])	[kPa/bar] ([psi])	[kPa/bar] ([psi])	[kPa/bar] ([psi])	[kPa/bar] ([psi])	[kPa/bar] ([psi])
A13DTC	185/65 R15[21)]	200/2,0(29)	180/1,8 (26)	270/2,7 (39)	250/2,5 (36)	260/2,6 (38)	320/3,2 (46)
	185/70 R14[24)],						
	215/45 R17[22)]						
	195/60 R15[22)]						
	195/55 R16[17)],						
	185/60 R15[23)],	220/2,2 (32)	180/1,8 (26)	270/2,7 (39)	250/2,5 (36)	260/2,6 (38)	320/3,2 (46)
A13DTE	175/70 R14	270/2,7 (39)	250/2,5 (36)	270/2,7 (39)	250/2,5 (36)	270/2,7 (39)	320/3,2 (46)
	185/60 R15[23)]	270/2,7 (39)	250/2,5 (36)	270/2,7 (39)	250/2,5 (36)	270/2,7 (39)	320/3,2 (46)
	185/65 R15	270/2,7 (39)	250/2,5 (36)	270/2,7 (39)	250/2,5 (36)	270/2,7 (39)	320/3,2 (46)
	185/70 R14	270/2,7 (39)	250/2,5 (36)	270/2,7 (39)	250/2,5 (36)	270/2,7 (39)	320/3,2 (46)

21) Når de bruges som vinterdæk, er snekæder ikke tilladt.
24) Ikke i kombination med begrænset ratvinkel og sportschassis. Kun tilladt med visse bremsesystemer. Vi anbefaler dit værksted.
22) Må ikke anvendes som vinterdæk. Snekæder er ikke tilladt.
17) Intet ECO-tryk i kombination med punkterfri dæk.
23) Må kun anvendes som vinterdæk.

Motor	Dæk	Komfort med op til 3 personer		ECO med op til 3 personer[15)]		Med fuld last	
		For	Bag	For	Bag	For	Bag
		[kPa/bar] ([psi])	[kPa/bar] ([psi])	[kPa/bar] ([psi])	[kPa/bar] ([psi])	[kPa/bar] ([psi])	[kPa/bar] ([psi])
A13DTR	185/60 R15	240/2,4 (34)	200/2,0 (29)	270/2,7 (39)	250/2,5 (36)	260/2,6 (38)	320/3,2 (46)
	185/65 R15	220/2,2 (32)	200/2,0 (29)	270/2,7 (39)	250/2,5 (36)	260/2,6 (38)	320/3,2 (46)
	195/55 R16[17)]	220/2,2 (32)	200/2,0 (29)	270/2,7 (39)	250/2,5 (36)	260/2,6 (38)	320/3,2 (46)
	195/60 R15	220/2,2 (32)	200/2,0 (29)	270/2,7 (39)	250/2,5 (36)	260/2,6 (38)	320/3,2 (46)
	215/45 R17	220/2,2 (32)	200/2,0 (29)	270/2,7 (39)	250/2,5 (36)	260/2,6 (38)	320/3,2 (46)

[17)] Intet ECO-tryk i kombination med punkterfri dæk.

Motor	Dæk	Komfort med op til 3 personer For [kPa/bar] ([psi])	Komfort med op til 3 personer Bag [kPa/bar] ([psi])	ECO med op til 3 personer[15] For [kPa/bar] ([psi])	ECO med op til 3 personer[15] Bag [kPa/bar] ([psi])	Med fuld last For [kPa/bar] ([psi])	Med fuld last Bag [kPa/bar] ([psi])
Z13DTJ	185/70 R14[24], 185/65 R15[25], 195/60 R15, 195/55 R16[17], 215/45 R17[26]	200/2,0 (29)	180/1,8 (26)	270/2,7 (39)	250/2,5 (36)	260/2,6 (38)	320/3,2 (46)
	185/60 R15[16]	220/2,2 (32)	180/1,8 (26)	270/2,7 (39)	250/2,5 (36)	260/2,6 (38)	320/3,2 (46)
Z13DTH	185/65 R15[25], 195/60 R15, 195/55 R16[17], 215/45 R17[26]	220/2,2 (32)	200/2,0 (29)	270/2,7 (39)	250/2,5 (36)	260/2,6 (38)	320/3,2 (46)

[24] Ikke i kombination med begrænset ratvinkel og sportschassis. Kun tilladt med visse bremsesystemer. Vi anbefaler dit værksted.
[25] I kombination med begrænset ratvinkel eller sportschassis kun tilladt som vinterdæk. Vi anbefaler dit værksted.
[17] Intet ECO-tryk i kombination med punkterfri dæk.
[26] I kombination med begrænset ratvinkel eller sportschassis. Vi anbefaler dit værksted.
[16] Må kun anvendes som vinterdæk.

Motor	Dæk	Komfort med op til 3 personer		ECO med op til 3 personer[15)]		Med fuld last	
		For	Bag	For	Bag	For	Bag
		[kPa/bar] ([psi])	[kPa/bar] ([psi])	[kPa/bar] ([psi])	[kPa/bar] ([psi])	[kPa/bar] ([psi])	[kPa/bar] ([psi])
	185/60 R15[16)]	240/2,4 (35)	200/2,0 (29)	270/2,7 (39)	250/2,5 (36)	260/2,6 (38)	320/3,2 (46)
A17DTS	185/65 R15[25)], 195/60 R15, 195/55 R16[17)], 215/45 R17[26)]	240/2,4 (35)	220/2,2 (32)	270/2,7 (39)	250/2,5 (36)	260/2,6 (38)	320/3,2 (46)
	185/60 R15[16)]	260/2,6 (38)	220/2,2 (32)	270/2,7 (39)	250/2,5 (36)	260/2,6 (38)	320/3,2 (46)
alle	Nødhjul	420/4,2 (61)	420/4,2 (61)	–	–	420/4,2 (61)	420/4,2 (61)

16) Må kun anvendes som vinterdæk.
25) I kombination med begrænset ratvinkel eller sportschassis kun tilladt som vinterdæk. Vi anbefaler dit værksted.
17) Intet ECO-tryk i kombination med punkterfri dæk.
26) I kombination med begrænset ratvinkel eller sportschassis. Vi anbefaler dit værksted.

Dimensioner for anhængertræk

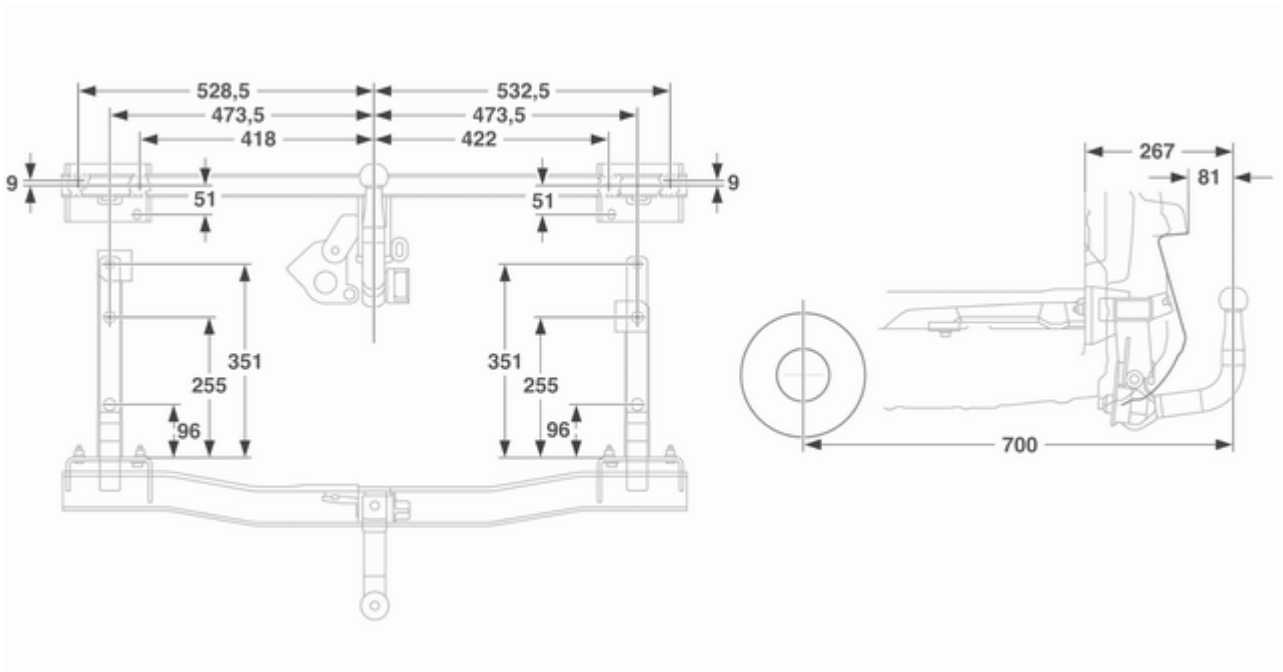

Kundeinformation

Bildataregistrering og databeskyttelse 206

Bildataregistrering og databeskyttelse

Registrering af hændelsesdata

Bilen har et antal avancerede systemer, som overvåger og styrer en række af bilens data. Nogle data kan blive lagret under normal drift for at lette reparation af fundne funktionsfejl. Andre data lagres kun i tilfælde af et uheld eller et næsten-uheld af moduler i bilsystemer, der har en funktion til registrering af data for uheld, f.eks. airbag-kontrolmodulet.

Systemerne kan registrere diagnosedata om bilens tilstand (f.eks. oliestand eller bilens kilometertal), og oplysninger om, hvordan den blev kørt (f.eks. omdrejningstal, bremsning og brug af sikkerhedssele).

Der kræves specielle apparater og adgang til bilen for at udlæse disse data. Nogle diagnosedata indlæses elektronisk i Opels globale systemer, når bilen er til service på et værksted, med henblik på at kunne dokumentere bilens servicehistorik. Det gør det muligt for værkstedet at tilbyde en effektiv vedligeholdelse og reparation, som er skræddersyet til netop din bil, hver gang den bringes tilbage til værkstedet.

Fabrikanten får ikke adgang til oplysninger om førerens adfærd i forbindelse med et uheld, og deler ikke disse med andre, medmindre:

- der er indhentet samtykke fra bilens ejer eller, hvis bilen er leaset, fra leasingtageren
- efter krav fra politi eller tilsvarende offentlige myndigheder
- som et led i forsvaret i tilfælde af en retssag mod fabrikanten
- hvor det er påbudt ved lov

Derudover kan fabrikanten anvende de indsamlede eller modtagne diagnosedata:

- til brug for fabrikkens forskning
- gøre dem tilgængelige til brug for forskning, hvor der sikres tilstrækkelig fortrolighed og det er nødvendigt

- benytte sammenfatninger sammen med andre organisationer til brug for forskning, der ikke vedrører et bestemt køretøj

Radiofrekvensidentifikation (RFID)

RFID-teknologi anvendes i visse køretøjer til funktioner så som dæktryksovervågning og tændingssystemsikkerhed. Den anvendes også sammen med bekvemmelighedsprodukter så som radiofjernbetjeninger til dørlåsning/oplåsning og start, samt sendere i køretøjet så som garagedøråbnere. RFID-teknologi anvendt i Opel-biler anvender eller registrerer ikke personlige informationer eller forbinder ikke med andre Opel-systemer indeholdende personlig information.

Stikordsregister

A

Adaptive forlygter 80, 146
Adaptive Forward Lighting 95
Advarselsklokke 85
Advarselslamper..... 72
Advarselstrekant 63
Aftapning af dieselfilter 86
Airbag og selestrammere 76
Airbagsystem 40
Airconditionsystem 102
Aktive hovedstøtter 34
Anbefalede væsker og smøremidler..... 181
Anbefalede væsker, smøremidler og reservedele . . 177
Arbejde på bilen 136
Askebægre 71
Automatiseret manuel gearkasse..... 119
Automatisk gearkasse 115
Automatisk låsning 23
Automatisk nedblænding 28
Automatisk tilkobling af nærlys 93

B

Baglygter 149
Bagmonteret cykelholder..... 51
Bagrudevisker/-sprinkler 69
Baklys 97
Bakspejle..... 28
Barnesæder 45
Batteri 140
Batterispænding 86
Belysning af midterkonsol 99
Belysningsfunktioner..... 99
Beskyttelse mod afladning af batteriet 100
Betjeningselementer..... 66
Bildataregistrering og databeskyttelse..... 206
Bilens data..... 181
Bilens donkraft..... 159
Bilen skal snart til service 77
Bilens sikkerhed..... 24
Bilpleje..... 173
Blinklys 76
Blinklys og vognbaneskifte-lys 96
Blokeringsfri bremser 123
Blokeringsfri bremser (ABS) 78
Bremse-/koblingsvæske..... 177
Bremseassistent 124
Bremse og kobling 77
Bremser 123, 140
Bremsevæske 140
Brugen af denne håndbog 3
Brændstof..... 128
Brændstofforbrug - CO_2-emissioner 130

Brændstofmåler 73
Brændstofpåfyldning 129
Brændstofreserve 80
Brændstof til benzinmotorer 128
Bugsering af bilen 171
Bugsering af en anden bil 172
Børnesikkerhedssystemer..... 45
Børnesikring 23

C
Car Pass 19
Centrallås 21
Cruise control 81, 126
Cykelholder..... 51

D
Deaktivering af airbag 43, 76
Dieselbrændstof 128
Dieselpartikelfilter..... 113
Dimensioner 195
Dimensioner for anhængertræk 205
Dug på lygteglassene 97
Dæk 160
Dækmærkning 160
Dæktryk 161, 198
Dæktrykovervågning..... 79
Døre..... 24

E
Easytronic..... 119
Elektrisk indstilling 26
Elektrisk system..... 155
Elektroniske kørselsprogrammer 116
Elektroniske kørselssystemer 121
Elektronisk klimastyring 103
Elektronisk stabiliseringsprogram..... 78, 125
El-opvarmet bagrude 30
El-ruder 29

F
Fare, advarsel og forsigtig 4
Faste ventilationsspjæld 107
Fejl 117, 122
Fejlkontrollampe 77
Fejlmeddelelser 85
Fjernbetjening 19
Fjernlys 80, 94
Flex-Fix system..... 51
Follow-me-home-lys 100
Forglødning og dieselpartikelfilter 79
Forlygter..... 93
Forlygter ved kørsel i udlandet 95
Forreste blinklys..... 143, 146
Forrude..... 29
Forrudevisker/-sprinkler 68
Forsæder..... 34
Frontairbags 41
Førstehjælp..... 64
Førstehjælpskasse 64

G
Gardinairbags 42
Geardisplay 115, 119
Gearkasse 15
Gearvælger 115, 120
Genbrug af bilen 136
Generel information 130
Grafisk info-display, farve-info-display 82
Gulvafdækning 62

H
Halogenforlygter 143
Handskerum 50
Havariblink 96
Hjulkapsler 162
Hjul og dæk 160
Hjulskift 166
Horn 13, 67
Hovedstøtter 33
Håndbremse..... 123, 124

I
Igangsætnings-assistent 125
Indfældelige 27

Individuelle indstillinger 91
Indledning 3
Indstigningslys 99
Indstilling af hovedstøtter 7
Indstilling af rat 9, 66
Informationsdisplays..... 81
Instrumentgruppe 72
Isofix-barnesæder 49

J
Justerbare ventilationsspjæld 107

K
Kabinebelysning..... 98
Kabinelys 98, 154
Kapaciteter 196
Katalysator 114
Klimastyring..... 101
Klimaanlæg 14
Km-tæller 72
Knapper på rattet 66
Kontrollamper..... 72, 74
Kontroller på bilen..... 136
Kontrol over bilen 109
Konvekse spejle 26
Kopholdere 50
Kurvelys..... 95
Køle- og frostvæske..... 177
Kølevæske 139
Kølevæsketemperatur 79
Kørecomputer 87
Kørecomputer
i Graphic-Info-Display eller Color-Info-Display..... 88
Kørekomfortsystemer..... 125
Kørsel med påhæng… 130, 131, 171
Kørselsforhold og tips til kørsel med påhæng 130

L
Ladesystem 76
Lagrede indstillinger..... 21
Lappesæt 163
Lastrum 24, 59
Lastrumsbelysning 99
Lastrumsdækken 61
Lav oliestand på motor 80
Lighter 71
Luftindtag 108
Lygter 80, 86, 93
Lyskontakt 93
Lyslængderegulering 94
Lysstyrke for instrumentlys 98
Læselamper 99
Læsseinformation 65

M
Manuel funktion 121
Manuel gearkasse 118
Manuelle ruder 29
Manuel nedblænding 28
Modelspecifikke data 3
Motordata 184
Motorhjelm 137
Motorolie 138, 177, 181
Motorolietryk 79
Mønsterdybde 162
Måleinstrumenter..... 72

N
Nedbrud..... 171
Nedfældning af sæde 36
Normal brug af aircondition 108
Nummerpladelys 153
Nøgle, lagrede indstillinger..... 21
Nøgler 19
Nøgler, låse..... 19

O
Olie, motor..... 177, 181
Omdrejningstæller 72
Opbevaring..... 50
Opbevaringsrum..... 50
Opbevaringsrum under passagersædet 51
Oplagring af bilen..... 135
Oplåsning af bilen 6
Opvarmet rat 67
Opvarmning 28
Overhalingsblink 94

Oversigt over instrumentpanel 10
Overvågningssystem for dæktryktab 161

P
Parkering 17, 113
Parkeringsassistent 127
Parkeringsbremse 124
Parkeringslys..... 93, 97
Placering af barnesæder 46
Pleje af interiør 175
Pollenfilter 108
Punktering..... 166
Påløbs-afbrydelse 111

Q
Quickheat..... 106

R
Radiofrekvensidentifikation (RFID) 207
Registrering af forhindringer..... 127
Registrering af hændelsesdata. . 206
Reservehjul 168
Ruder..... 29
Råd om kørsel..... 109

S
Selehusker 76
Service 108, 176
Servicedisplay 73
Serviceinformation 176
Servostyring..... 78
Siddestilling 34
Sideairbags 42
Sideblink 153
Sidespejle..... 26
Sikkerhedssele 8
Sikkerhedsseler 37
Sikringer 155
Sikringsboks i bagagerum 158
Sikringsboks i instrumentpanel .. 157
Sikringsboks i motorrum 156
Skift op..... 78
Snekæder 163
Solskærme 31
Soltag 31
Speedometer 72
Spejlindstilling 8
Sportsprogram 78
Sprinklervæske 139
Start 16
Start af motor 110, 119
Starthjælp 169
Start og betjening..... 109
Startspærre 25
Stikdåser 71
Stop/start-system..... 111
Stoplyskontakt 86
Stopur 90
Strømafbrydelse 117, 122
Supplerende varmeapparat..... 106
Surrekroge 63
Symboler 4
Sædeindstilling 6, 35
Sædevarme 37

T
Tag..... 31
Tagbagagebærer 64
Tilbehør og ændring af bilen 135
Tilkobling af anhænger..... 130
Tilkørsel af ny bil 109
Top-Tether barnesæder 49
Transmissionsdisplay 73
Trepunktssele 38
Triple-info-display 81
Triptæller 72
Træd på bremsen 80
Trækkrog 132
Typeskilt 179
Tyverialarm 25
Tyverisikring 24
Tændingslåsens stillinger 110
Tågebaglygte 97
Tågebaglys 81
Tågeforlygter 96
Tågelygter 149
Tågelys 81

U

Udetemperatur 69
Udluftning af brændstofsystem .. 142
Udskiftning af pærer 143
Udskiftning af viskerblade 142
Udstødning 113
Udvendige lygter 12
Udvendig pleje 173
Ultralyds-parkeringsassistent 78
Ur 70

V

Varme- og ventilationssystem ... 101
Vehicle Identification Number (stelnummer) 179
Ventilation..... 101
Ventilationsspjæld..... 107
Vinterdæk 160
Vinterprogram 78
Viskere og sprinkler 13
Vægt 190
Værktøj 159
Værktøjssæt..... 159

Y

Ydelse 187

Æ

Ændring af dæk- og hjulstørrelse 162

Copyright by ADAM OPEL AG, Rüsselsheim, Germany.

Oplysningerne i denne publikation gælder for det tidspunkt, der er angivet nedenfor. Adam Opel AG forbeholder sig ret til at foretage ændringer i bilernes teknik, udstyr og form i forhold til oplysningerne i denne publikation samt til ændringer af selve publikationen.

Udgave: august 2011, ADAM OPEL AG, Rüsselsheim.

Trykt på klorfrit, bleget papir.

2656/9-en 992 77 69 august 2011