Indhold

Introduktion 2
Kort og godt 6
Nøgler, døre og ruder 19
Sæder, sikkerhed 34
Opbevaring 56
Instrumenter og betjening 76
Lygter 107
Klimastyring 116
Kørsel og betjening 123
Pleje af bilen 145
Service og vedligeholdelse 184
Tekniske data 188
Kundeinformation 201
Stikordsregister 202

Introduktion

Brændstof	Betegnelse			
Motorolie	Kvalitet			
	Viskositet			
Dæktryk		Dækstørrelse	For	Bag
	Sommerdæk			
	Vinterdæk			
Vægt				
	Beregning af totalvægt			
	- Egenvægt basismodel			
	= Nyttelast			

Modelspecifikke data

Noter Deres bils data på den foregående side, så de er let tilgængelige. Disse oplysninger findes i afsnittene "Service og vedligeholdelse" og "Tekniske data" samt på typeskiltet.

Indledning

Deres bil er en designbaseret kombination af avanceret teknologi, sikkerhed, miljøvenlighed og økonomi.

Denne instruktionsbog giver Dem alle de oplysninger, der er nødvendige, for at De kan køre Deres bil sikkert og effektivt.

Gør Deres passagerer opmærksomme på, at forkert brug af bilen kan føre til uheld og legemsbeskadigelse.

De skal altid overholde gældende love og bestemmelser i det land, De befinder Dem i. Disse kan afvige fra oplysningerne i denne instruktionsbog.

Når instruktionsbogen angiver, at man bør opsøge et værksted, anbefaler vi, at De opsøger en autoriseret Opel reparatør.

Alle autoriserede Opel reparatører yder førsteklasses service til rimelige priser. Værkstedernes erfarne mekanikere, som er uddannet hos Opel, arbejder efter Opels særlige anvisninger.

Kundelitteraturen bør altid opbevares lettilgængelig i bilen.

Brugen af denne håndbog

- I denne håndbog beskrives alt det ekstraudstyr og de funktioner, der kan fås til denne model. **Ikke alle beskrivelser, derunder af display og menufunktioner, gælder for Deres bil, da de vedrører bestemte modeller, landespecifikationer, specialudstyr eller tilbehør.**
- De vil få et indledende overblik ved at læse afsnittet "Kort og godt".
- Indholdsfortegnelsen i begyndelsen af instruktionsbogen og i de enkelte afsnit viser, hvor man kan finde de forskellige oplysninger.
- Ved hjælp af stikordsregisteret kan man søge efter specifikke oplysninger.
- I denne instruktionsbog vises biler med rattet i venstre side. Biler med rattet i højre side betjenes på lignende måde.
- Instruktionsbogen anvender fabrikkens motorbetegnelser. De tilsvarende salgsbetegnelser findes i afsnittet "Tekniske data".
- Retningsangivelser i beskrivelserne som f.eks. højre og venstre eller for og bag henviser altid til kørselsretningen.
- Det er ikke sikkert, at skærmbillederne på bilens display understøtter Deres sprog.
- Display-meddelelser og indvendig mærkning er skrevet med **fede** bogstaver.

Fare, advarsel og forsigtig

⚠Fare

Tekster mærket med ⚠**Fare** angiver, at der er risiko for livstruende skader. Manglende overholdelse af instruktionerne kan være forbundet med livsfare.

⚠Advarsel

Tekster mærket med ⚠**Advarsel** angiver, at der er risiko for ulykker eller personskader. Manglende overholdelse af instruktionerne kan medføre legemsbeskadigelse.

Forsigtig

Tekster mærket med **Forsigtig** angiver, at der kan være risiko for skade på bilen. Manglende overholdelse af instruktionerne kan medføre beskadigelse af bilen.

Symboler

Sidehenvisninger angives med ⇨.
⇨ betyder "se side".

God tur.

Adam Opel GmbH

Kort og godt

Før kørslen

Oplåsning af bilen

Dørene og lastrummet låses op ved at trykke på knappen 🔓. Dørene åbnes ved at trække i håndtagene. Bagklappen åbnes ved at trykke på berøringsfeltkontakten under bagklapslisten.

Fjernbetjening ⇨ 19, Centrallås ⇨ 21, Lastrum ⇨ 25.

Sædeindstilling

Sædeposition

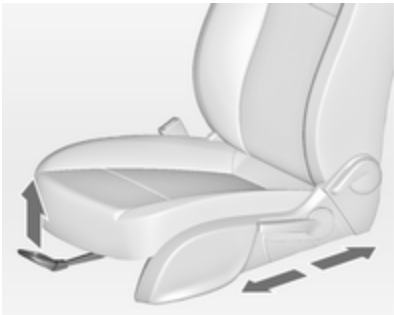

Træk bøjlen opad, forskyd sædet, slip bøjlen.

Sædeposition ⇨ 35, Sædeindstilling ⇨ 36.

⚠ Fare

Af hensyn til sikker airbagudløsning må man ikke sidde nærmere end 25 cm fra rattet.

Sæderyglæn

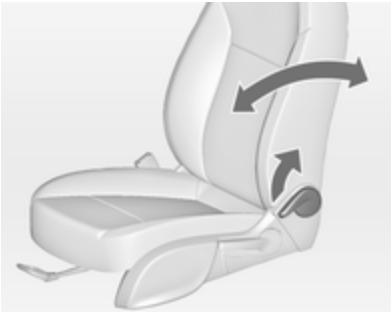

Træk i grebet, indstil hældningen og slip grebet. Lad sædet går hørbart i hak.

Sædeposition ⇨ 35, Sædeindstilling ⇨ 36.

Sædehøjde

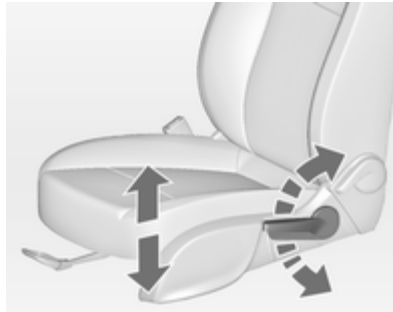

Pumpebevægelser med håndtaget

opad = sædet hæves
nedad = sædet sænkes

Sædeposition ⇨ 35, Sædeindstilling ⇨ 36.

Sædehældning

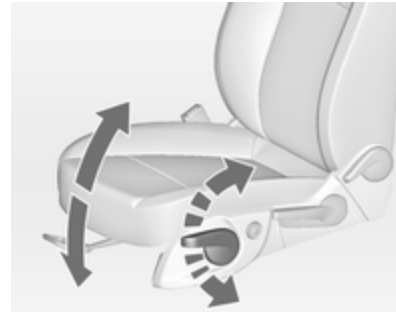

Pumpebevægelser med håndtaget

opad = forkanten hæves
nedad = forkanten sænkes

Sædeposition ⇨ 35, Sædeindstilling ⇨ 36.

Indstilling af hovedstøtter

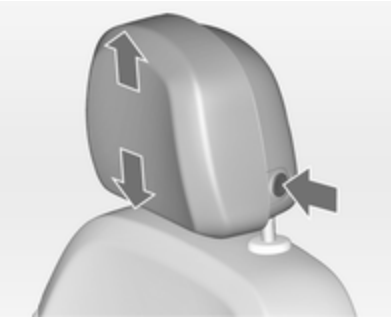

Tryk på knappen, indstil højden og lad gå i hak.

For vandret indstilling skal du trække hovedstøtten fremad. Den går i hak i flere positioner. Den sættes tilbage i bageste stilling ved at trække den helt frem og slippe.

Hovedstøtter ⇨ 34.

Sikkerhedssele

Træk sikkerhedsselen ud og klik den på plads i selelåsen. Sikkerhedsselen må ikke være snoet og skal slutte tæt til kroppen. Ryglænet må ikke være lænet for langt bagover (maksimalt ca. 25°).

Sikkerhedsselen udløses ved at trykke på den røde knap i selelåsen.

Sædeposition ⇨ 35, Sikkerhedsseler ⇨ 43, Airbagsystem ⇨ 47.

Spejlindstilling

Bakspejl

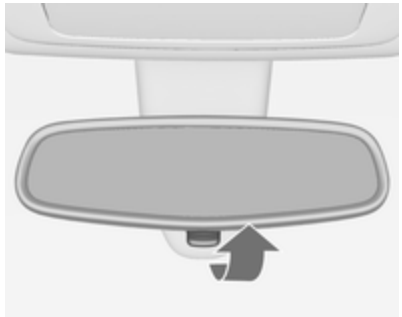

Ved at justere grebet på spejlhusets underside mindskes blændingen.

Bakspejl ⇨ 29, Automatisk nedblændende bakspejl ⇨ 29.

Sidespejle

Vælg det ønskede sidespejl, og indstil det.

Konvekse sidespejle ⇨ 28, Elektrisk indstilling ⇨ 28, Indfældning af sidespejle ⇨ 28, El-opvarmede sidespejle ⇨ 29.

Indstilling af rat

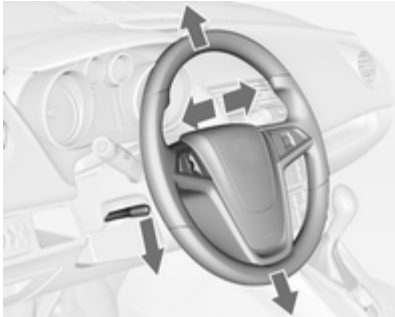

Træk håndtaget nedad, indstil rattet, skub derefter håndtaget opad og kontroller, at det er gået i hak.

Indstilling af rattet må kun foretages, når bilen holder stille, og rattet er låst op.

Airbagsystem ⇨ 47, Tændingslåsens stillinger ⇨ 124.

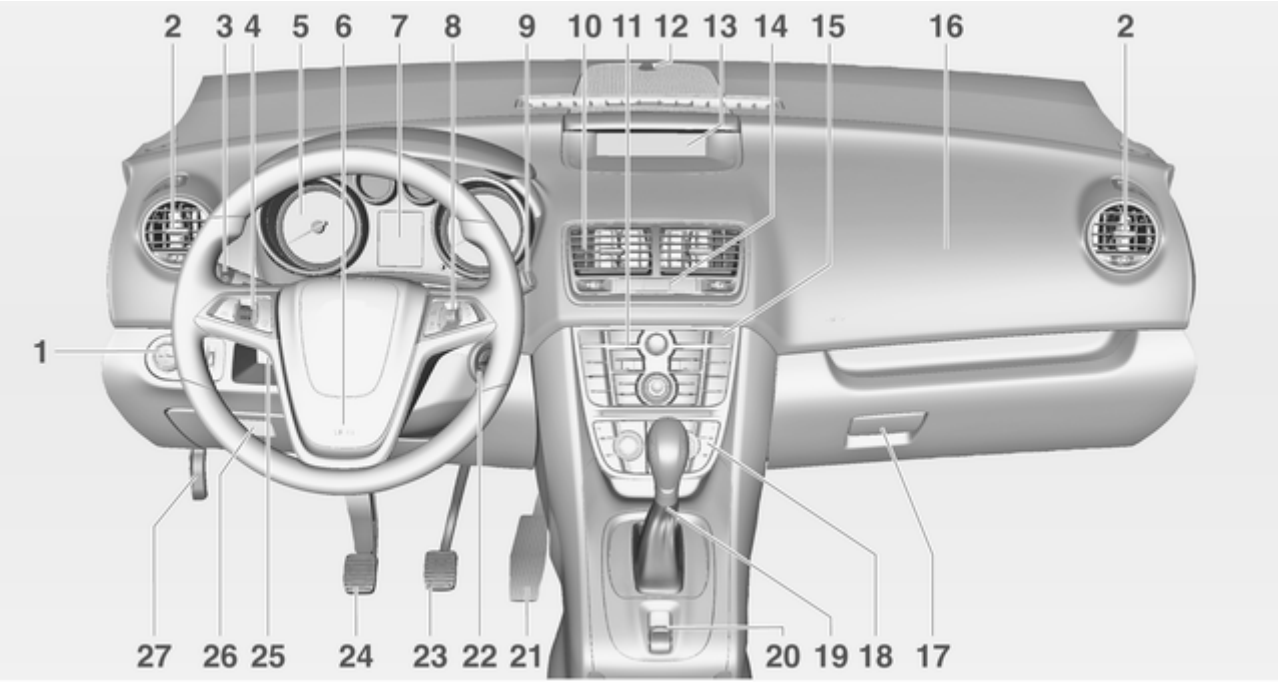
2
3
4
5
6
7
8
9
10
11
12
13
14
15
16
2
1
27
26
25
24
23
22
21
20
19
18
17

Oversigt over instrumentpanel

1 Lyskontakt 107
Lyslængderegulering 108
Tågeforlygter 111
Tågebaglygte 111
Instrumentbelysning 112

2 Ventilationsspjæld i siderne 121

3 Blinklys og vognbaneskiftsignal, overhalingsblink, nærlys og fjernlys 111
Orienteringslys 114
Parkeringslys 112
Førerinformationscenter 93

4 Cruise control 135

5 Instrumenter 82

6 Horn 77
Førerairbag 47

7 Førerinformationscenter 93

8 Kontakter på rattet 76

9 Vinduesvisker, forrudevasker, bagrudevisker, bagrudevasker 78

10 Midterste ventilationsspjæld 121

11 Infotainment-system 10

12 Føler for elektronisk klimastyring 118

13 Informationsdisplay 94

14 Centrallås 21
Havariblink 110
Kontrollampe for deaktiveret airbag 88

15 Traction Control-system 133
Elektronisk stabilitetskontrol 134
Overvågningssystem for dæktryktab 168
Ultralydsparkeringsassistent 136

16 Passagerairbag 47

17 Handskerum 56

18 Klimastyring 116

19 Gearvælger, manuel gearkasse 130
Automatisk gearkasse 127

20 Elektrisk parkeringsbremse 132

21 Speeder 123

22 Tændingslås med ratlås 124

23 Bremse 131

24 Kobling 123

25 Indstilling af rat 76

26 Opbevaringsrum 56
Sikringsboks 163

27 Greb til åbning af motorhjelm 146

Udvendige lygter

Lyskontakten har følgende positioner

AUTO	=	Automatisk tilkobling af nærlys: Forlygterne tændes og slukkes automatisk
⏻	=	Aktivering eller deaktivering af automatisk tilkobling af nærlys
0	=	Deaktiveret
	=	Parkeringslys
	=	Forlygter

Tryk på lyskontakten

	=	tågeforlygter
	=	tågebaglygte

Lygter ⇨ 107.

Overhalingsblink, fjernlys og nærlys

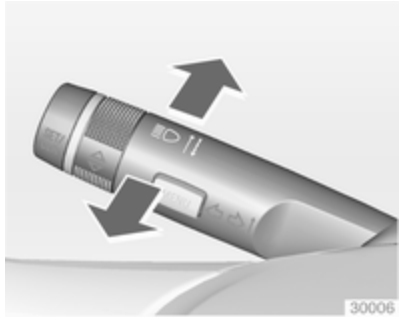

overhalingsblink	=	træk armen mod rattet
fjernlys	=	tryk armen fremad
nærlys	=	tryk eller træk i armen

Automatisk tilkobling af nærlys ⇨ 108, Fjernlys ⇨ 108, Overhalingsblink ⇨ 108.

Blinklys og vognbaneskiftsignal

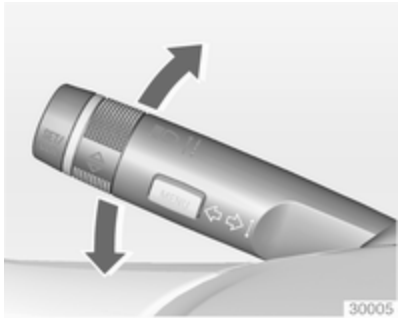

arm opad = højre blinklys
arm nedad = venstre blinklys

Blinklys og vognbaneskiftsignal ⇨ 111, Parkeringslys ⇨ 112.

Havariblink

Aktivering med knap ⚠.

Havariblink ⇨ 110.

Horn

Tryk på 📯.

Viskere og sprinkler

Vinduesvisker

2 = hurtigt
1 = langsomt
⊘ = intervalfunktion eller automatisk viskerfunktion med regnsensor
O = deaktiveret

Når armen trykkes nedad, kører vinduesviskerne én gang, selv om viskerne er slået fra.

Vinduesvisker ⇨ 78, Udskiftning af viskerblad ⇨ 150.

Forrudevasker

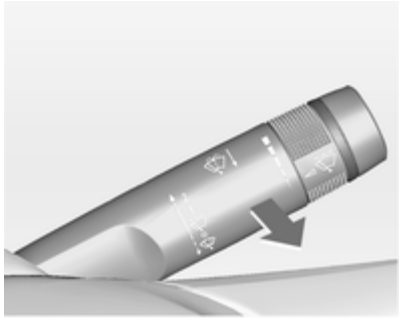

Træk armen mod rattet.

Forrudevasker ⇨ 78, Sprinklervæske ⇨ 149.

Bagrudevisker og bagrudevasker

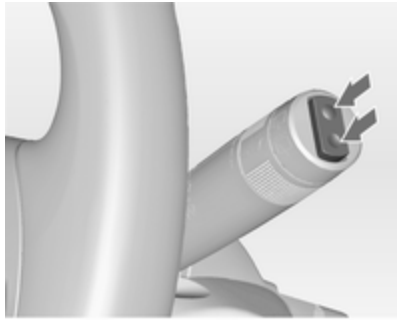

Bagrudeviskeren aktiveres med et tryk på vippekontakten:

øverste stilling = kort interval
nederste stilling = langt interval
midterstilling = deaktiveret

Tryk armen fremad.

Bagrudesprinkleren aktiveres, og viskeren bevæger sig et par gange.

Bagrudevisker/-vasker ⇨ 79.

Klimaanlæg

El-bagrude, el-opvarmede sidespejle

Varmen betjenes ved tryk på knappen.

El-bagrude ⇨ 32.

Afdugning og afisning af ruder

Tryk på .

Stil temperaturstyringen på det højeste niveau.

Slå kølingen til.

El-bagrude tændt.

Klimastyring ⇨ 116.

Gearkasse

Manuel gearkasse

Bakgear: koblingspedalen trædes ned, mens bilen står stille. Derefter trykkes på udløserknappen på gearvælgeren, og der sættes i bakgear.

Hvis det ikke lykkes at sætte bilen i gear: Sæt gearvælgeren på frigear, slip koblingen helt, og træd på koblingen igen. Sæt derefter gearvælgeren i gear igen.

Manuel gearkasse ⇨ 130.

Automatisk gearkasse

P = parkeringsstilling
R = bakgear
N = neutral position
D = kørestilling

Manuel funktion: før gearvælgeren fra **D** og til venstre.

+ = skift til højere gear
– = skift til lavere gear

Gearvælgeren kan kun føres ud af **P**, når tændingen er slået til, og der trædes på bremsen. Der kan skiftes til **P** eller **R** ved at trykke på udløserknappen.

Automatisk gearkasse ⇨ 127.

Start

Inden man begynder at køre, skal følgende kontrolleres:

- Dæktryk og dækkenes tilstand ⇨ 167, ⇨ 197.
- Oliestand og væskestande ⇨ 147.
- At samtlige ruder, spejle, lygter og nummerplader virker og er fri for snavs, sne og is.
- At spejle, sæder og sikkerhedsseler er korrekt indstillet ⇨ 28, ⇨ 35, ⇨ 44.
- Bremsernes funktion ved lav hastighed. Det gælder især, hvis der er fugt på bremserne.

Start af motoren

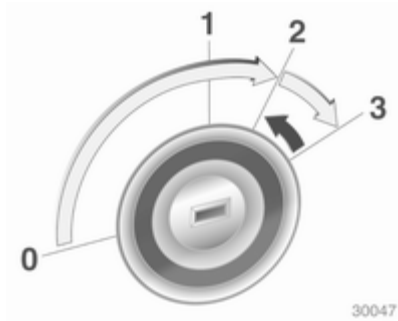

- Drej nøglen til stilling **1**
- Drej rattet en anelse for at frigøre ratlåsen
- Træd på kobling og bremse
- Automatisk gearkasse i **P** eller **N**
- Træd ikke på speederen
- Dieselmotorer: drej nøglen til stilling **2** for forvarmning og vent, indtil kontrollampen ⌇⌇ slukker
- Drej nøglen til stilling **3** og slip

Start af motoren ⇨ 124.

Parkering

- Aktiver altid parkeringsbremsen.

  Træk i kontakten Ⓟ.
- Sluk for motoren. Drej tændingsnøglen til **0** og tag den ud. Rattet drejes, indtil man kan mærke, at ratlåsen aktiveres.

  I biler med automatisk gearkasse kan nøglen kun tages ud, når gearvælgeren står i stilling **P**.
- Hvis bilen holder på et plant underlag eller en stigning, sættes den i 1. gear, hhv. gearvælgeren sættes i stilling **P** inden tændingen slås fra. På en stigning drejes forhjulene desuden væk fra kantstenen.

  Hvis bilen holder på et skråning nedefter, sættes den i bakgear, hhv. gearvælgeren sættes i stilling **P** inden tændingen slås fra. Desuden drejes forhjulene ind mod kantstenen.
- Lås bilen med knappen 🔒 på fjernbetjeningen.

  Aktiver tyverialarmen ⇨ 27.

- Bilen må ikke parkeres på steder med let antændeligt materiale. Der kan opstå brand som følge af de høje temperaturer fra udstødningen.
- Luk ruderne.
- Motorens køleblæsere kan fortsætte med at arbejde, efter at der er blevet slukket for motoren ⇨ 146.
- For at skåne turboladeren skal bilen efter høje motoromdrejningstal eller høj motorbelastning gå et kort stykke tid med lavt omdrejningstal eller i tomgang i ca. 30 sekunder, før motoren slukkes.

Nøgler, låse ⇨ 19, Henstillen af bilen i længere tid ⇨ 145.

Nøgler, døre og ruder

Nøgler, låse 19
Døre 25
Bilens sikkerhed 26
Sidespejle 28
Indvendige spejle 29
Ruder 30
Tag 32

Nøgler, låse

Nøgler

Ekstra nøgler

Nøglenummeret står i bilens Car Pass eller på en aftagelig brik.

Nøglenummeret skal opgives ved bestilling af ekstra nøgler, da nøglen er en del af startspærresystemet.

Låse ⇨ 181.

Nøgle med nøglekam, der kan foldes ud

Tryk på knappen for at folde ud. Tryk først på knappen for at folde i.

Car Pass

Bilens Car Pass indeholder oplysninger om bilen, der har med sikkerhed at gøre, og skal derfor opbevares et sikkert sted.

Når De opsøger et værksted, er disse bildata nødvendige for at udføre visse arbejder.

Fjernbetjening

Bruges til at betjene:

- Centrallås
- Tyverisikring
- Tyverialarm
- El-ruder

Fjernbetjeningen har en rækkevidde på op til ca. 5 meter. Den kan begrænses af eksterne faktorer. Havariblinket aktiveres ved betjening.

Fjernbetjeningen skal behandles med omhu og beskyttes mod fugt og høje temperaturer. Undgå unødig betjening.

Fejl

Hvis centrallåsen ikke kan betjenes ved hjælp af fjernbetjeningen, kan det skyldes følgende:

- Rækkevidden er overskredet.
- Batterispændingen er for lav.
- Fjernbetjeningen er blevet aktiveret gentagne gange umiddelbart efter hinanden uden for dens rækkevidde. Den skal derfor synkroniseres.
- Centrallåsen er blevet aktiveret gentagne gange umiddelbart efter hinanden, og systemet er blevet overbelastet. Strømforsyningen afbrydes i kort tid.
- Forstyrrelser på grund af radiobølger fra andre kilder med høj effekt.

Oplåsning ⇨ 21.

Grundindstillinger

Visse indstillinger kan ændres i menuen **Indstillinger** i info-displayet. Individuelle indstillinger ⇨ 102.

Udskiftning af batteri til fjernbetjeningen

Udskift straks batteriet, når rækkevidden forringes.

Batterier hører ikke hjemme i husholdningsaffaldet. De skal afleveres i hertil indrettede indsamlingskasser eller på genbrugsstationer.

Nøgle med nøglekam, der kan foldes ud

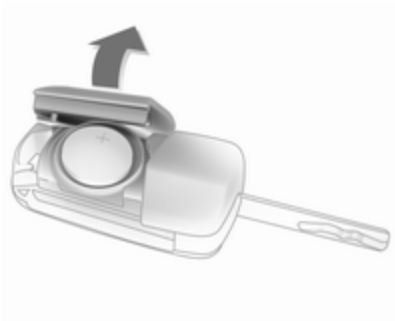

Fold nøglekammen ud og åbn enheden. Udskift batteriet (batteritype CR 2032), bemærk placeringen. Luk enheden og synkroniser.

Nøgle med fast nøglekam

Få batteriet udskiftet på et værksted.

Synkronisering af fjernbetjening

Efter udskiftning af batteriet låses døren op med nøglen i førerdørens lås. Radioens fjernbetjening synkroniseres når tændingen slås til.

Lagrede indstillinger

Hver gang nøglen tages ud af tændingslåsen, husker nøglen automatisk de følgende indstillinger:

- Lygter
- Infotainment-system (kun CD 400 / CDC 400)
- Centrallås
- Komfortindstillinger

De lagrede indstillinger anvendes automatisk, næste gang den lagrede nøgle sættes i tændingslåsen og drejes til position **3** ⇨ 124.

Forhåndsbetingelsen er, at **Førers personl. indstillinger**, eller, afhængigt af displaytypen, **Personalisering med fjernbetjening**, er aktiveret i personlige indstillinger i info-displayet. Det skal konfigureres for hver nøgle, der bruges.

Individuelle indstillinger ⇨ 102.

Centrallås

Oplåsning og låsning af døre, lastrum og tankklap.

Hvis der trækkes i et indvendigt dørhåndtag, oplåses den pågældende dør. Hvis der trækkes i håndtaget én gang til, åbnes døren.

Bemærkninger
I tilfælde af uheld, hvor airbaggene eller selestrammerne blev udløst, oplåses bilen automatisk.

Bemærkninger
Kort tid efter oplåsning med fjernbetjeningen låses dørene automatisk, hvis ingen af dørene åbnes.

Oplåsning

Tryk på 🔓.

Der kan vælges to indstillinger:

- Førerdør og tankklap oplåses ved at trykke én gang på knappen 🔓. Alle døre og lastrummet oplåses ved at trykke på knappen 🔓 to gange,

  eller

- alle døre, lastrummet og tankklappen oplåses ved at trykke én gang på knappen 🔓.

Indstillingen kan ændres i menuen **Indstillinger** i info-displayet. Individuelle indstillinger ⇨ 102.

Indstillingen kan gemmes i den benyttede nøgle.

Lagrede indstillinger ⇨ 21.

Låsning

Lukning af døre, lastrum og tankklap.

Tryk på 🔒.

Hvis førerdøren ikke er lukket rigtigt, aktiveres centrallåsen ikke.

Oplåsning og åbning af bagklap

Tryk på knappen 🔓, når tændingen er slået fra, for at oplåse alle døre. Bagklappen udløses, låses op og åbnes ved at trykke på berøringsfeltkontakten under bagklapslisten.

Centrallåsknap

Låser alle døre, bagklappen og tankklappen op eller i fra kabinen.

Tryk på centrallåsknappen: dørene låses eller låses op. Hvis dørene låses, lyser lysdioden i knappen.

Efter låsning med fjernbetjeningen, lyser lysdioden i knappen i ca. 2 minutter.

Fejl i fjernbetjeningen

Oplåsning

Førerdøren oplåses manuelt ved at sætte nøglen i låsen og dreje den. Når tændingen slås til, og der trykkes på centrallåseknappen, oplåses alle døre, lastrum og tankklap. Når tændingen slås til, deaktiveres tyverisikringen ⇨ 27.

Låsning

Luk førerdøren, åbn passagerdøren, tryk på centrallåsknappen. Bilen er låst. Luk passagerdøren.

Fejl i centrallåsmekanismen

Oplåsning

Førerdøren oplåses manuelt ved at sætte nøglen i låsen og dreje den. De andre døre kan låses op ved at trække to gange i det indvendige dørhåndtag. Bagklappen og tankklappen kan ikke åbnes. Tyverisikringen deaktiveres ved at slå tændingen til ⇨ 27.

Låsning

Isæt nøglen i åbningen oven over låsen på dørens indvendige side og betjen låsen ved at trykke, indtil den klikker. Luk derefter døren. Proceduren skal udføres for hver enkelt dør. Førerdøren kan også låses udefra med nøglen. Tankklap og bagklap kan ikke låses.

Automatisk låsning

Automatisk låsning efter igangsætning

Bilen låses automatisk, når dens hastighed overstiger 4 km/h. Bilen kan ikke åbnes udefra. Derudover er det ikke muligt at åbne bagdørene indefra, når bilens hastighed overstiger 4 km/h.

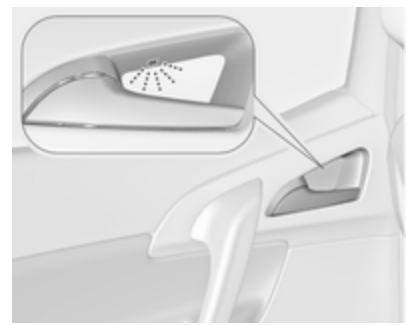

Grønne lysdioder angiver, at bilen kan åbnes indefra:

Grib fat om bagdørens indvendige håndtag for at aktivere afstandssensoren og træk i håndtaget.

Når bilens hastighed er under 4 km/h, kan dørene åbnes udefra efter:

- åbning af en dør indefra
- tryk på centrallåsknappen 🔓

Forsigtig
Automatisk låsning er kun aktiv, når tændingen er slået til.

Fejl i det automatiske låsesystem

Ved en systemfejl lyser 🚗! i instrumenterne, og der lyder en advarselsklokke for at angive, at bagdørene ikke er sikret mod åbning. Sig til passagererne at de skal holde sig væk fra dørhåndtagene.

Stands omgående og aktiver børnesikringen i begge bagdøre. Hvis børnesikringen allerede er aktiveret, skal den først deaktiveres og derefter aktiveres igen. De grønne lysdioder slukkes, og advarselsklokken ophører, så snart begge børnesikringer er aktiveret. Træk i de indvendige håndtag på bagdørene for at kontrollere, om dørene er låst indefra. Søg hjælp på et værksted.

Børnesikring

⚠ Advarsel
Brug altid børnesikring, når der sidder børn på bagsæderne.

Drej børnesikringen i bagdøren til vandret stilling med nøglen eller med en skruetrækker. Den grønne lysdiode slukkes. Døren kan ikke åbnes indefra. Børnesikringen deaktiveres ved at dreje den til lodret stilling.

Døre

Bagdøre

⚠ Advarsel

Vær opmærksom på andre personer ved ind- eller udstigning foran og bag samtidigt.

Brug kun håndtaget i døren.

Bagdørene har automatisk låsningsfunktion ⇨ 23.

Lastrum

Bagklap

Åbning

Efter oplåsning trykkes på berøringsfeltkontakten under bagklapslisten, og bagklappen åbnes.

Centrallås ⇨ 21.

Lukning

Anvend et af de interne håndtag.

Tryk ikke på berøringsfeltkontakten under listen under lukningen, da dette vil oplåse bagklappen igen.

Centrallås ⇨ 21.

Generelle anvisninger om betjening af bagklap

⚠Advarsel

Ved transport af f.eks. store genstande må man ikke køre med bagklappen åben eller på klem, da giftige udstødningsgasser, der ikke kan ses eller lugtes, kan trænge ind i bilen. Dette kan medføre bevidstløshed og tilmed dødsfald.

Forsigtig

Inden bagklappen åbnes, skal man kontrollere, om der findes forhindringer oven over, som f.eks. en garageport, for at undgå skader på bagklappen. Kontroller altid bevægelsesområdet oven over og bag bagklappen.

Bemærkninger

Hvis der monteres visse typer tungt tilbehør på bagklappen, kan det betyde, at denne ikke kan holdes i åben position.

Bilens sikkerhed

Tyverisikring

⚠Advarsel

Brug ikke denne funktion, hvis der befinder sig personer i bilen! Dørene kan ikke låses op indefra.

Alle døre sikres, så de ikke kan åbnes. Alle døre skal være lukket, ellers kan tyverisikringen ikke aktiveres.

Hvis tændingen var sluttet til, skal førerdøren åbnes og lukkes igen én gang, inden bilen kan sikres.

Når bilen låses op, slås den mekaniske tyverisikring fra. Dette er ikke muligt med centrallåsknappen.

Aktivering

Tryk to gange på 🔒 på fjernbetjeningen inden for 10 sekunder.

Tyverialarm

Tyverialarmen omfatter og betjenes sammen med tyverisikringen.

Den overvåger:

- Døre, bagklap, motorhjelm
- Tændingen

Når bilen låses op, deaktiveres begge systemer samtidig.

Status-lysdiode

Der er indbygget en status-lysdiode i centrallåsknappen.

Status i de første 10 sekunder efter aktivering af tyverialarmen:

Diode tændt	=	test, armeringsforsinkelse.
Dioden blinker hurtigt	=	døre, bagklap eller motorhjelm ikke lukket korrekt, eller fejl i systemet.

Status efter at systemet er armeret:

Dioden blinker langsomt	=	systemet er armeret.

Ved fejl søges hjælp på et værksted.

Alarm

Når alarmen udløses, lyder hornet, og havariblinket blinker samtidig. Antallet og varigheden af alarmsignalerne er fastlagt i lovgivningen.

Alarmen kan afbrydes ved at trykke på en hvilken som helst knap på fjernbetjeningen eller ved at slutte tændingen til.

Tyverialarmen kan deaktiveres ved at trykke på knappen 🔓 eller ved et slutte tændingen til.

Startspærre

Systemet er en del af tændingslåsen og kontrollerer, om bilen må startes med den aktuelle nøgle.

Startspærren aktiveres automatisk, når nøglen tages ud af tændingen.

Hvis kontrollampen 🔒 blinker, når tændingen er slået til, er der en fejl i systemet. Motoren kan ikke startes. Afbryd tændingen og slut den til igen.

Blinker kontrollampen fortsat, kan man forsøge at starte motoren med reservenøglen; søg hjælp på et værksted.

Bemærkninger
Startspærren låser ikke dørene. Når bilen forlades, skal den derfor altid låses og tyverialarmen ⇨ 21, ⇨ 27 kobles til.

Kontrollampe 🔒 ⇨ 91.

Sidespejle

Konvekse spejle

Det konvekse sidespejl mindsker den døde vinkel. Spejlets form får genstande til at se mindre ud, og dette påvirker evnen til at bedømme afstande.

Elektrisk indstilling

Vælg det relevante sidespejl ved at dreje knappen til venstre **(L)** eller til højre **(R)**. Spejlet justeres derpå ved at bevæge knappen.

I stilling **0** er ingen af spejlene valgt.

Indfældelige

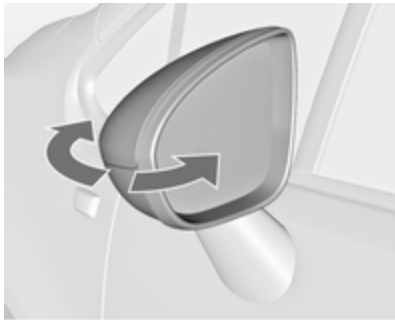

Af hensyn til fodgængernes sikkerhed vil sidespejlene klappe udad eller indad, hvis en fodgænger kommer til at gå ind i det med tilstrækkelig fart. Spejlet sættes på plads igen ved at trykke let på spejlhuset.

Opvarmning

Betjenes ved at trykke på knappen ⊞.

Opvarmningen er kun i funktion, når motoren er i gang, og den afbrydes automatisk efter et kort stykke tid.

Indvendige spejle

Manuel nedblænding

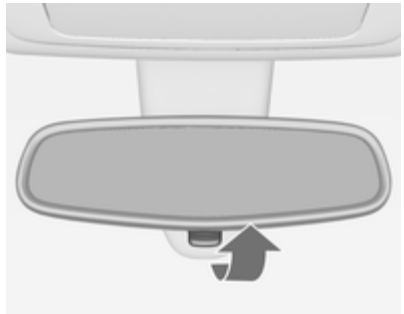

Ved at justere grebet på spejlhusets underside mindskes blændingen.

Automatisk nedblænding

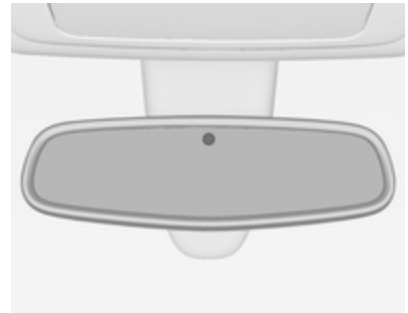

Blænding fra bagvedkørende biler om aftenen nedsættes automatisk.

Ruder

Manuelle ruder

Dørruderne kan betjenes med håndsving.

El-ruder

⚠Advarsel

El-betjente ruder skal betjenes med omhu. Der er risiko for legemsbeskadigelse - det er især farligt for børn.

Hvis der er børn på bagsæderne, skal børnesikringen for el-ruderne aktiveres.

Hold øje med ruder under lukning. Sørg for, at intet kommer i klemme.

El-ruder kan betjenes:

- med tændingen slået til
- inden for 10 minutter efter at tændingen er slået fra
- inden for 5 minutter efter at en dør er blevet åbnet eller lukket

Når tændingen er slået fra, deaktiveres rudebetjeningen, så snart bilen låses med fjernbetjeningen.

De enkelte ruder åbnes og lukkes ved at trykke hhv. trække i den pågældende kontakt.

Træk eller tryk let til første hak: ruden kører op eller ned, så længe kontakten aktiveres.

Et kraftigt tryk eller træk til andet hak, hvorefter kontakten slippes: ruden kører helt ned eller op med aktiveret sikkerhedsfunktion. Bevægelsen kan standses ved at aktivere kontakten igen i samme retning.

Sikkerhedsfunktion

Hvis ruden møder modstand halvvejs eller længere oppe under automatisk lukning, vil den straks stoppe og åbne automatisk igen.

Udkobling af sikkerhedsfunktion

Hvis ruden har vanskeligt ved at lukke som følge af isdannelser eller lignende, trækker man i kontakten og holder den i denne stilling. Ruden kører op uden aktiveret sikkerhedsfunktion. Bevægelsen standses ved at slippe kontakten og trække i den en gang til.

Børnesikring for bagruder

El-ruderne i bagdørene deaktiveres ved at trykke på kontakten, hvorved lysdioden tændes. Ruderne aktiveres ved at trykke på igen.

Betjening af ruderne udefra

Ruderne kan fjernbetjenes udefra.

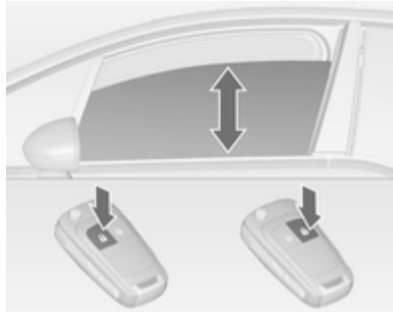

Tryk på -knappen og hold den inde for at åbne ruderne.

Tryk på -knappen og hold den inde for at lukke ruderne.

Slip knappen for at standse rudens bevægelse.

Overbelastning

Hvis ruderne aktiveres hyppigt inden for kort tid, slås ruderne funktion fra i et stykke tid.

Initialisering af el-ruderne

Hvis ruderne ikke kan lukkes automatisk (f.eks. hvis bilens batteri har været koblet fra), vises der en advarselsmeddelelse eller en advarselskode i førerinformationscentret.

Fejlmeddelelser ⇨ 97.

Rudernes elektronik aktiveres således:

1. Luk dørene.
2. Tilslut tændingen.
3. Træk i kontakten, indtil ruden er lukket, og bliv ved med at trække i yderligere 2 sekunder.
4. Gentag dette for alle vinduer.

El-opvarmet bagrude

Betjenes ved at trykke på knappen ⊞.

Opvarmningen er kun i funktion, når motoren er i gang, og den afbrydes automatisk efter et kort stykke tid.

Afhængigt af motortype tændes elbagruden automatisk under rengøring af dieselpartikelfilteret.

Solskærme

Når solskærmen vippes ned og eventuelt drejes ud mod siden, beskytter den mod blænding.

Hvis der er et indbygget spejl i solskærmen, bør spejlafdækningen lukkes under kørslen.

Der findes en billetholder på bagsiden af solskærmen.

Tag

Panoramatag

Der må ikke klæbes mærkater på taget. Bilen må ikke tildækkes med en presenning.

Solafskærmning

Solafskærmningen betjenes elektrisk.

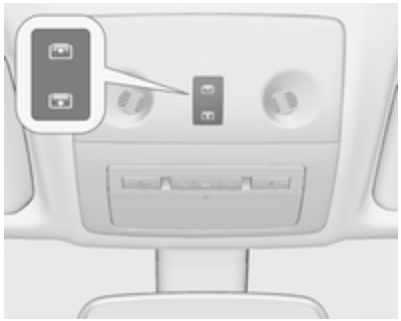

Tryk forsigtigt knap ⊟ eller ⊞ til første hak: solafskærmningen åbnes eller lukkes, så længe kontakten betjenes.

Tryk knap eller kraftigere til andet hak og slip derefter: solafskærmningen åbnes eller lukkes automatisk. Bevægelsen stoppes ved at aktivere knappen igen.

Sikkerhedsfunktion

Hvis solafskærmningen møder modstand under den automatiske lukning, stopper den straks og åbner igen.

Standby-funktion

Når tændingsnøglen står i stilling **1**, kan solafskærmningen betjenes ⇨ 124.

Initialisering af solafskærmningen

Hvis solafskærmningen ikke kan betjenes (f.eks. hvis bilens batteri har været koblet fra), skal elektronikken aktiveres på følgende måde:

- Hvis solafskærmningen er lukket, trykkes kontakten forsigtigt til første hak i 10 sekunder.
- Hvis solafskærmningen er åben, holdes kontakten inde, indtil solafskærmningen er fuldstændig lukket. Dernæst slippes kontakten kortvarigt, hvorefter den igen trykkes forsigtigt til første hak i 10 sekunder.

Fornyet indlæring af sikkerhedsfunktion

Hvis solafskærmningen ikke fungerer korrekt efter initialisering:

1. Åbn solafskærmningen helt ved at trykke på knappen .
2. Slip knappen og tryk derefter igen knap let til første hak i ca. 30 sekunder. Luk dernæst solafskærmningen ved at trykke på knap , indtil solafskærmningen er lukket.

Sæder, sikkerhed

Hovedstøtter 34
Forsæder 35
Bagsæder 40
Sikkerhedsseler 43
Airbags 47
Barnesæder 51

Hovedstøtter

Hovedstøtternes position

⚠Advarsel
Kør kun med korrekt indstillet hovedstøtte.

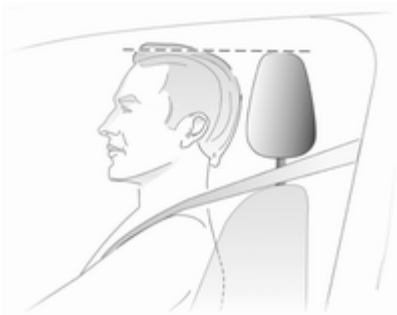

Hovedstøttens øverste kant bør befinde sig ved toppen af hovedet. Hvis personen er for høj til, at dette er muligt, skal hovedstøtten være i højest mulige position, og hvis personen ikke er tilstrækkelig høj til, at hovedstøtten kan være i højde med øjnene, skal hovedstøtten være i lavest mulige position.

Indstilling

Hovedstøtter på forsæderne

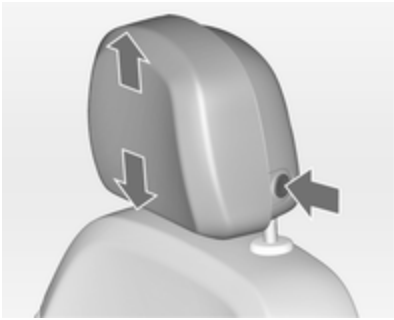

Højdeindstilling
Tryk på knappen, indstil højden og lad gå i hak.

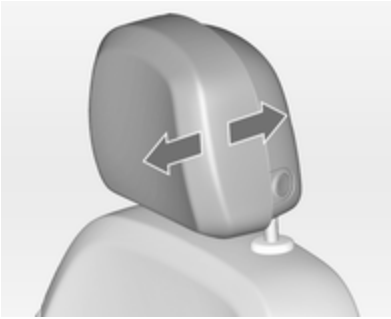

Vandret indstilling

For vandret indstilling skal du trække hovedstøtten fremad. Den går i hak i flere positioner.

Den sættes tilbage i bageste stilling ved at trække den helt frem og slippe.

Aktive hovedstøtter på forsæderne

I tilfælde af påkørsel bagfra bevæges de forreste dele af de aktive hovedstøtter en smule fremad. Derved støttes hovedet, så risikoen for piskesmældslæsioner nedsættes.

Bemærkninger

Der må kun fastgøres godkendt tilbehør, hvis sædet ikke benyttes.

Hovedstøtter på bagsæderne

Højdeindstilling

Træk hovedstøtten opad eller tryk på begge låsefjedre for at frigøre hovedstøtten og skubbe den ned.

Forsæder

Siddestilling

⚠ Advarsel

Kør kun med korrekt indstillede sæder.

- Skub bagdelen så langt tilbage mod ryglænet som muligt. Afstanden fra sædet til pedalerne indstilles, så benene er let bøjede, når pedalerne er trådt ned. Skub højre forsæde så langt tilbage som muligt.

- Skub skuldrene så langt tilbage mod ryglænet som muligt. Indstil ryglænshældningen så det er nemt at nå rattet, når armene er let bøjet. Når rattet drejes, skal der stadig være kontakt mellem skuldre og ryglæn. Ryglænene må ikke hælde for langt bagud. Vi anbefaler en maksimal hældningsvinkel på ca. 25°.
- Indstilling af rat ⇨ 76.
- Indstil sædehøjden til den fornødne højde. Der skal sikres frit udsyn til alle sider og alle displayinstrumenter. Der skal være mindst en håndsbredde mellem hoved og tagramme. Lårene skal hvile let på sædet uden at trykke.
- Indstilling af hovedstøtte ⇨ 34.
- Indstilling af sikkerhedsselernes højde ⇨ 44.
- Indstil den indstillelige lårstøtte, så der er en afstand på ca. to fingres bredde mellem sædekant og knæhase.
- Indstil lændestøtten, så den understøtter rygsøjlens naturlige form.

Sædeindstilling

⚠ Fare

Af hensyn til sikker airbagudløsning må man ikke sidde nærmere end 25 cm fra rattet.

⚠ Advarsel

Indstil aldrig sæderne under kørslen. De kan flytte sig mere end tilsigtet.

Sædeposition

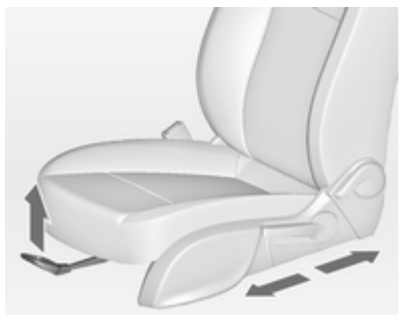

Træk bøjlen opad, forskyd sædet, slip bøjlen.

Sæderyglæn

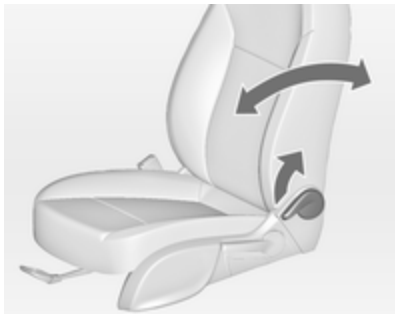

Træk i grebet, indstil hældningen og slip grebet. Lad ryglænet gå hørbart i hak.

Sædehøjde

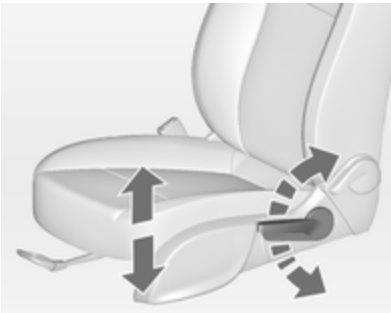

Pumpebevægelser med håndtaget

opad = sædet hæves
nedad = sædet sænkes

Sædehældning

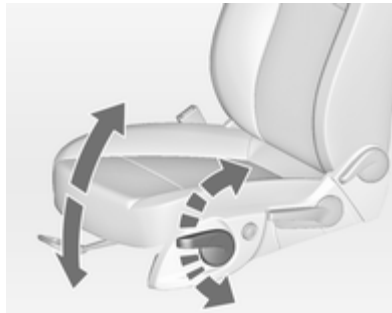

Pumpebevægelser med håndtaget

opad = forkanten hæves
nedad = forkanten sænkes

Lændestøtte

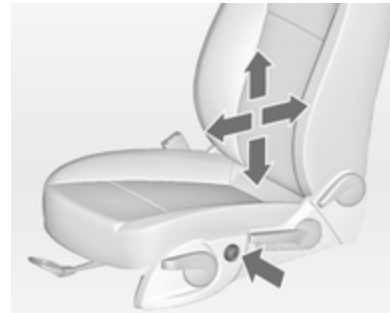

Indstil lændestøtten med firevejs-knappen, så den passer til personen på sædet.

Hæve/sænke lændestøtte: tryk knappen op eller ned.

Større/mindre lændestøtte: tryk knappen fremad eller bagud.

Indstillelig lårstøtte

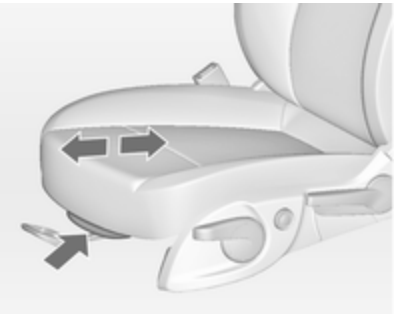

Træk i grebet og forskyd lårstøtten.

Armlæn

Aftageligt armlæn

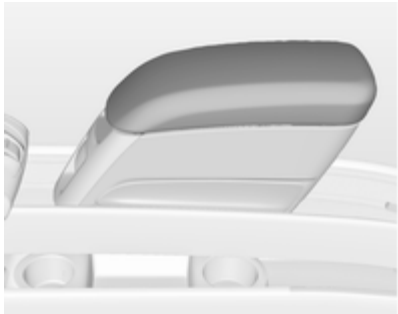

Armlænet indeholder et opbevarings-rum.

Opbevaringsrum ⇨ 59.

Montering af armlæn

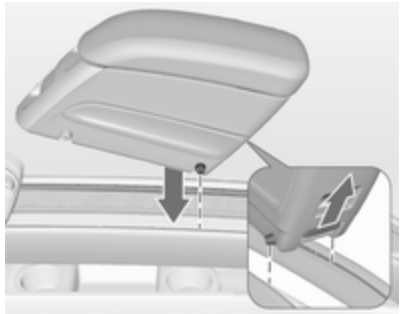

Tryk på den bageste knap og isæt de bageste styrestifter i de øverste styreskinner. Slip knappen.

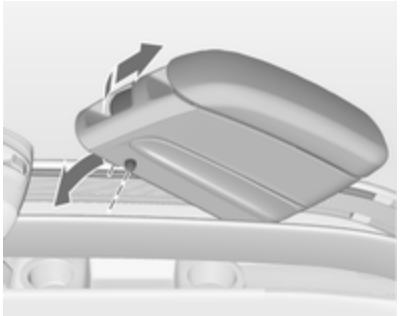

Sænk armlænet fortil. Træk kraftigt i det forreste håndtag og isæt de forreste styrestifter i de øverste styreskinner. Slip håndtaget. Bevæg armlænet indtil det kan høres, at det går i hak.

Bemærkninger
Monter armlænet, i samme retning som vist i billedet. Ellers vil armlænet muligvis ikke monteres korrekt.

Flytning af armlæn

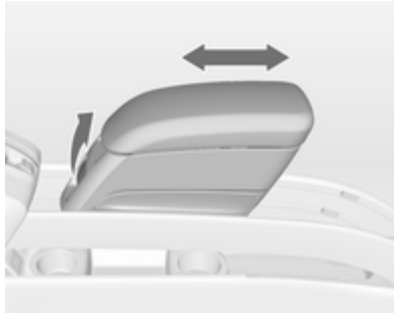

Træk let i det forreste håndtag og flyt armlænet til ønsket position. Slip håndtaget. Bevæg armlænet indtil det kan høres, at det går i hak.

Hvis der er monteret en kopholder i den nederste styreskinne, skal det sikres, at kopholderens ramme er i udgangsstilling.

Bemærkninger
Hvis der lægges for megen vægt på armlænet, kan det frigøres. Det kan betyde begrænset bevægelsesfrihed. Løft armlænet lidt for at fastlåse det igen.

Opbevaringsrum i armlæn ⇨ 59.

Kopholdere ⇨ 56.

Afmontering af armlæn
Træk kraftigt i det forreste håndtag og løft armlænet fortil. Tryk på den bageste knap og fjern armlænet.

Armlænet kan også monteres på det nedklappede midterste bagsæde ⇨ 42.

Sædevarme

Alt efter ønsket varmetrin trykkes én eller flere gange på kontakten for det pågældende sæde, mens tændingen er tilsluttet. Kontrollampen i kontakten viser indstillingen.

Længerevarende brug på højeste indstilling anbefales ikke til personer med sart hud.

Sædevarmen er i funktion, når motoren i gang.

Bagsæder

Sædeindstilling

⚠Advarsel

Kør kun med ydersæderne fastsat i styreskinnerne.

⚠Advarsel

Indstil aldrig sæderne under kørslen. De kan flytte sig mere end tilsigtet.

De yderste bagsæder kan flyttes frem eller tilbage individuelt. Sæderne kan flyttes i langs- og tværgående retning.

I langsgående retning kan sæderne sættes i hak i mellempositioner.

Træk i håndtaget, skub sædet, slip håndtaget og lad sædet gå i hak.

Fleksibelt sædesystem (FlexSpace)

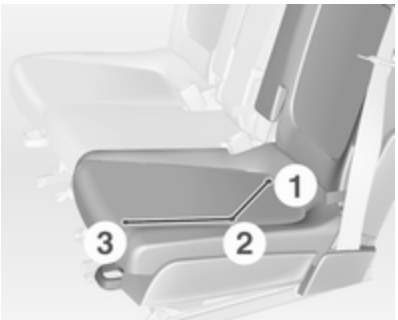

Bagsæderækken kan indstilles, så to sæder giver maksimal siddeplads i position **1**, eller med tre sæder i position **2**. I position **1** er midtersædet sænket.

De yderste sæder kan flyttes fremad til position **3**.

Flytning af sæder til position 1

Træk i stroppen og vip midtersædet ned.

Træk i håndtaget og skub sædet i tværgående retning tilbage til position **1**. Sædet styres automatisk indad. Slip håndtaget og lad sædet gå i hak i position.

Flytning af sæder til position 2

Træk i håndtaget og skub sædet i tværgående retning fremad til position **2**. Sædet styres automatisk udad. Slip håndtaget og lad sædet gå i hak i position.

⚠ Advarsel

Frigør armlænet, inden du hæver bagerste, midterste ryglæn.

Armlæn ⇨ 38.

Træk i stroppen og ret midtersædet op.

Midtersædet kan ikke bruges, hvis ydersæderne er flyttet frem i position **3**.

Armlæn

Der kan monteres en armlænsadapter på midtersædets ryglæn. Der kan fastgøres et aftageligt armlæn eller en kopholder på adapteren.

Montering af adapter

Træk i stroppen og vip midtersædet ned ⇨ 40.

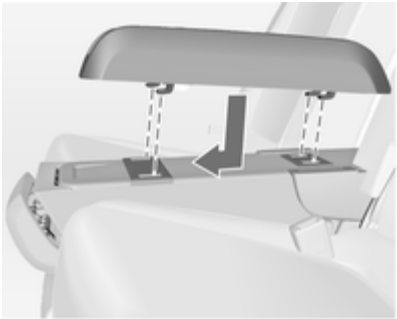

Isæt adapterens kroge i fordybningerne på ryglænet og skub adapteren fremefter.

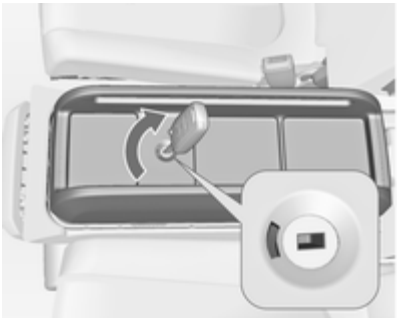

Lås adapteren ved at dreje tændingsnøglen med uret i låsen. Adapteren er korrekt låst, når det grønne mærke er synligt.

Monter armlænet eller kopholderen på adapteren.

Armlæn ⇨ 38, Kopholder ⇨ 56.

Afmontering af adapter

Frigør armlænet eller kopholderen fra adapteren.

Armlæn ⇨ 38, Kopholder ⇨ 56.

Oplås adapteren ved at dreje tændingsnøglen mod uret i låsen. Adapteren er oplåst, når det røde mærke er synligt.

Skub adapteren bagud og tag den af.

Sikkerhedsseler

Sikkerhedsselerne låses, hvis kørehastigheden sættes kraftigt op eller ned, så personerne holdes fast i siddepositionen. Dette nedsætter faren for kvæstelser betydeligt.

⚠ Advarsel

Husk altid at spænde sikkerhedsselen.

I tilfælde af et uheld vil personer, der ikke er fastspændt, være til fare for sig selv og andre personer i bilen.

Sikkerhedsselerne er beregnet til at anvendes af én person ad gangen. De egner sig ikke til personer, der er mindre end 150 cm. Barnesæde ⇨ 51.

Alle dele i selesystemet skal med jævne mellemrum kontrolleres for skader for at sikre, at de fungerer, som de skal.

Beskadigede dele skal udskiftes. Efter et uheld skal selerne og aktiverede selestrammere udskiftes af et værksted.

Bemærkninger

Sørg for at selerne ikke bliver beskadiget af sko eller skarpe genstande eller kommer i klemme. Sørg for at der ikke kan komme snavs i selernes oprulningsautomatik.

Sikkerhedsselehusker ⇨ 87.

Selekraftbegrænsere

Belastningen på kroppen reduceres ved, at selen slækkes gradvist under en kollision.

Selestrammere

I tilfælde af kraftigere sammenstød - frontalt eller bagfra - strammes forsædernes sikkerhedsseler.

⚠ Advarsel

Forkert håndtering (f.eks. aftagning eller påsætning af seler) kan udløse selestrammerne.

Når selestrammerne er aktiveret, lyser kontrollampen kontinuerligt ⇨ 87.

Selestrammere, der har været aktiveret, skal udskiftes af et værksted. Selestrammerne kan kun aktiveres én gang.

Bemærkninger
Undlad at fastgøre eller montere tilbehør eller andre genstande, der kan hindre selestrammerne i at fungere ordentligt. Der må ikke foretages ændringer på selestrammerens komponenter, da bilens typegodkendelse ellers bortfalder.

Trepunktssele

Fastspænding af sikkerhedssele

Træk sikkerhedsselen ud af selerullen, før den uden snoninger over kroppen og sæt låsetungen i låsen. Stram hofteselen jævnligt under kørslen ved at trække i skulderselen.

Sikkerhedsselehusker ⇨ 87.

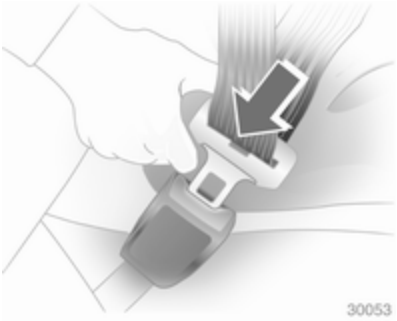

Løst eller kraftigt tøj gør, at sikkerhedsselen ikke slutter helt til. Anbring ikke genstande, for eksempel en håndtaske eller en mobiltelefon, mellem sikkerhedsselen og kroppen.

⚠Advarsel

Selen må ikke ligge hen over lommer med hårde eller skrøbelige genstande.

Højdeindstilling

1. Træk sikkerhedsselen lidt ud.
2. Tryk på knappen.
3. Indstil højden og lad den gå i hak.

Indstil højden, så sikkerhedsselen ligger hen over skulderen. Den må ikke gå hen over halsen eller overarmen.

Indstillinger må ikke foretages under kørslen.

Udløsning af sikkerhedssele

Sikkerhedsselen udløses ved at trykke på den røde knap i selelåsen.

Sikkerhedsseler på bagsædet

Det midterste bagsæde er udstyret med en særlig trepunktssele.

Træk låsetungerne ud af seleholderen i taget.

Klik den nederste låsetunge i højre selelås (**1**) ved midtersædet. Tag den øverste låseplade ud af holderen, før den over skulderen og hoftepartiet sammen med selen (må ikke snoes) og klik den i venstre selelås (**2**) ved midtersædet.

Sikkerhedsselen tages af ved først at trykke på knappen på venstre selelås (**2**) og tage den øverste låsetunge af. Derefter trykkes der på knappen på højre selelås (**1**), og den nederste låsetunge tages af. Sikkerhedsselen rulles op automatisk.

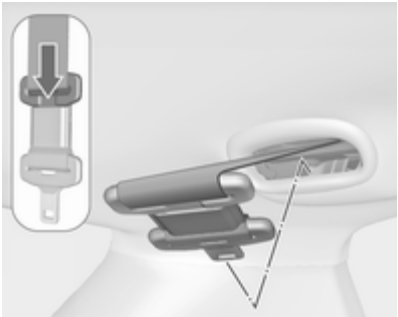

Skub den øverste låsetunge ind i holderen. Bøj de sammenlåste låsetunger om mod sikkerhedsselen.

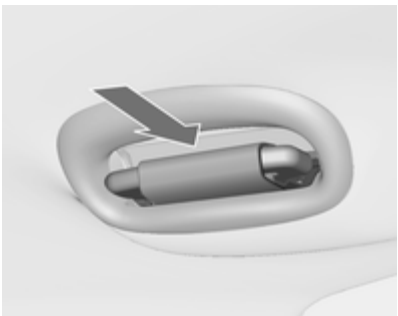

Isæt i sikkerhedsseleholderen i taget, idet den nederste låsetunge peger fremefter.

Brug af sikkerhedssele under graviditet

⚠Advarsel

Hofteselen skal anbringes så lavt som muligt over bækkenet for at forhindre tryk mod underlivet.

Airbags

Airbagsystemet består af et vist antal individuelle systemer, afhængigt af udstyrets omfang.

Når airbaggene udløses, pustes de op på brøkdele af et sekund. De tømmes også så hurtigt, at det ofte ikke bemærkes ved et uheld.

⚠ Advarsel

Hvis systemerne håndteres forkert, kan de pludselig blive udløst eksplosionsagtigt.

Bemærkninger
Elektronikken til styring af airbagsystemer og selestrammere er placeret i midterkonsollen. Anbring ikke magnetiske genstande i dette område.

Airbaggenes afdækninger må ikke overklæbes eller på anden vis beklædes.

Den enkelte airbag kan kun udløses én gang. Når først en airbag har været udløst, skal den udskiftes af et værksted. Desuden kan det være nødvendigt at få rattet, instrumentpanelet, dele af panelerne, dørtætningerne, håndtagene og sæderne udskiftet.

Der må ikke foretages ændringer på airbagsystemet, da bilens typegodkendelse ellers bortfalder.

Når airbaggene pustes op, kan varme udstrømmende gasser forårsage forbrændinger.

Kontrollampe for airbagsystemer ⇨ 87.

Frontairbags

Frontairbagsystemet består af en airbag i rattet og én i instrumentpanelet i højre side. De er mærket med ordet AIRBAG.

Der er også advarselsmærkater på begge sider af solafskærmningen på det højre forsæde.

Frontairbagsystemet udløses i tilfælde af frontalkollision af en vis alvorlighed. Tændingen skal slås til.

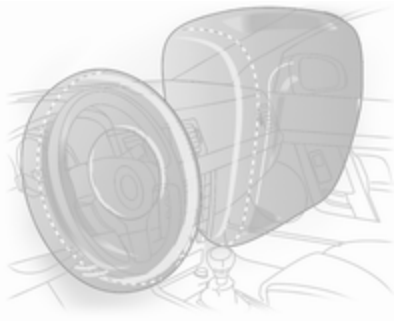

De oppustede airbags dæmper stødet og nedsætter dermed risikoen for kvæstelser af overkrop og hoved betydeligt for personerne, der sidder på forsædet.

⚠ Advarsel

Optimal beskyttelse ydes kun, hvis sædets position er korrekt ⇨ 35.

Anbring ikke arme/ben eller genstande i det område, hvor airbaggen kan blive udløst.

Spænd sikkerhedsselen korrekt og lås den korrekt. Dette er en forudsætning for, at airbaggen skal give beskyttelse.

Sideairbags

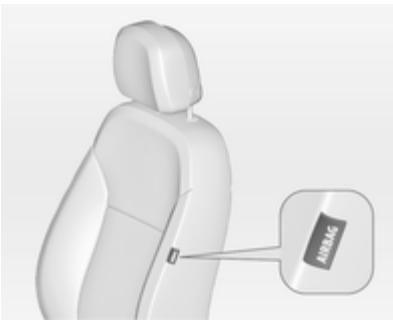

Sideairbagsystemet består af en airbag i hvert forsædes ryglæn. De er mærket med ordet **AIRBAG**.

Sideairbagsystemet udløses i tilfælde af sidekollision af en vis alvorlighed. Tændingen skal slås til.

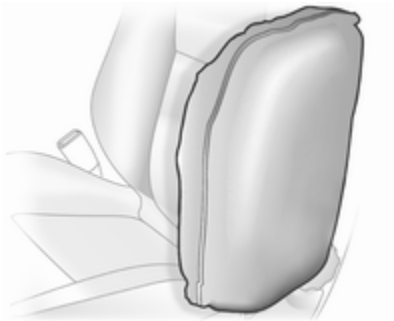

De oppustede airbags dæmper stødet og nedsætter dermed risikoen for kvæstelser af overkrop og bækken betydeligt i tilfælde af sidekollisioner.

⚠Advarsel

Anbring ikke arme/ben eller genstande i det område, hvor airbaggen kan blive udløst.

Bemærkninger
På forsæderne må der kun monteres sædebetræk, der er godkendt til brug i bilen. Airbaggene må ikke tildækkes.

Gardinairbags

Hovedairbagsystemet består af en airbag i hver side af tagrammen. De er mærket med ordet **AIRBAG** på tagstolperne.

Gardinairbagsystemet udløses i tilfælde af sidekollision af en vis alvorlighed. Tændingen skal slås til.

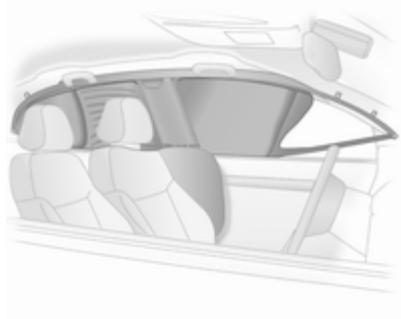

De oppustede airbags dæmper stødet og nedsætter dermed risikoen for hovedkvæstelser betydeligt i tilfælde af sidekollisioner.

⚠Advarsel

Anbring ikke arme/ben eller genstande i det område, hvor airbaggen kan blive udløst.

Krogene i tagrammen må kun bruges til at hænge lette beklædningsgenstande uden bøjler op på. Der må ikke ligge genstande i de ophængte beklædningsgenstande.

Deaktivering af airbag

Airbaggen på højre forsæde skal deaktiveres, hvis der placeres et barnesæde på dette sæde. Side- og gardinairbagsystemerne, selestrammerne og alle førerens airbagsystemer forbliver aktive.

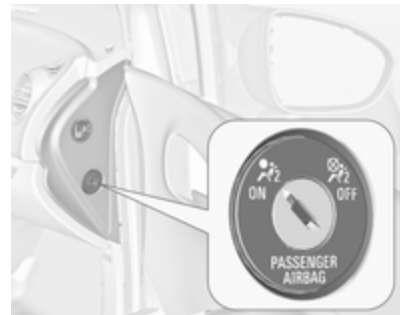

Airbaggen på højre forsæde kan deaktiveres med en nøglebetjent kontakt på højre side af instrumentpanelet.

Låsen kan drejes med tændingsnøglen til følgende stillinger:

- = airbaggen på højre forsæde er deaktiveret og blæses ikke op i tilfælde af sammenstød. Kontrollampen lyser fast i midterkonsollen. Der kan monteres et barnesæde i henhold til skemaet **Placering af barnesæder** ⇨ 52. Der må ikke sidde nogen voksne på det højre forsæde.
- = airbaggen på højre forsæde er aktiveret. Der må ikke monteres et barnesæde.

⚠ Fare

Risiko for livstruende skader for et barn, der anvender et barnesæde på højre forsæde med aktiveret airbag.

Risiko for livstruende skader for en voksen på højre forsæde med deaktiveret airbag.

Så længe kontrollampen lyser, blæses airbaggen på højre forsæde op ved et eventuelt sammenstød.

Hvis begge kontrollamper lyser samtidigt, er der en fejl i systemet. Det er umuligt at få kendskab til systemets status, derfor må der ikke sidde nogen personer på det højre forsæde. Søg straks hjælp på et værksted.

Ret straks henvendelse til et værksted, hvis ingen af de to kontrollamper lyser.

Status må kun ændres, når bilen holder stille, og tændingen er afbrudt.

Status forbliver uændret, indtil den ændres.

Kontrollampe for deaktiveret airbag ⇨ 88.

Barnesæder

Vi anbefaler at anvende barnesædet fra Opel, der er særligt designet til bilen.

Når der bruges et barnesæde skal nedenstående anvisninger om brug og montering altid følges, og fabrikantens anvisninger skal overholdes.

Overhold altid lokale og nationale bestemmelser. Nogle lande forbyder brugen af børnesikkerhedssystemer på bestemte siddepladser.

⚠ Advarsel

Når der bruges et barnesæde på højre forsæde, skal airbagsystemet for denne plads deaktiveres; hvis det ikke gøres, kan airbaggene udgøre en alvorlig risiko for barnet, hvis de udløses.

Det gælder især for et bagudvendt barnesæde på højre forsæde.

Sådan vælges det rette system

Bagsæderne er det mest praktiske sted at montere et barnesæde.

Børn skal sidde med ansigtet modsat køreretningen, så længe dette er muligt. Derved sikres det, at barnets rygsøjle, der stadig er meget svag, udsættes for lavere belastning i tilfælde af uheld.

Børn under 12 år, der er lavere end 150 cm, må kun sidde i barnesæder, der er velegnede for det enkelte barn. Barnesæder er velegnede, hvis de opfylder kravene i ECE 44-03 eller ECE 44-04. Eftersom det næsten aldrig er muligt at placere selen ordentligt, hvis barnet er lavere end 150 cm, anbefaler vi kraftigt at anvende et velegnet barnesæde, selvom dette måske ikke kræves af loven på grund af barnets alder.

Kontroller, at det barnesæde, der skal monteres, passer til bilen.

Kontroller, at barnesædet monteres korrekt i kabinen.

Lad kun børn stige ind og ud af bilen i den side, der vender bort fra trafikken.

Når barnesædet ikke er i brug, skal det sikres med en sikkerhedssele, eller det skal tages ud af bilen.

Bemærkninger

Børnesikkerhedssystemerne må ikke overklæbes eller på anden vis beklædes.

Efter et uheld skal børnesikkerhedssystemet altid udskiftes.

Placering af barnesæder

Tilladte måder at montere et barnesæde på

	Passagersædet foran			
Vægt- eller aldersklasse	Aktiveret airbag	Deaktiveret airbag	På bagsædets yderpladser	På bagsædet midtfor
Gruppe 0: indtil 10 kg eller ca. 10 måneder	X	U[1]	U[2, 4]	U[3]
Gruppe 0+: indtil 13 kg eller ca. 2 år	X	U[1]	U[2, 4]	U[3]
Gruppe I: 9 til 18 kg eller ca. 8 måneder til 4 år	X	U[1]	U[2, 4]	U[3]
Gruppe II: 15 til 25 kg eller ca. 3 til 7 år	X	X	U[4]	U[3]
Gruppe III: 22 til 36 kg eller ca. 6 til 12 år	X	X	U[4]	U[3]

[1] = Kun hvis airbaggene ved højre forsæde er deaktiveret. Hvis barnesædet fastgøres med trepunktsselen, skal sædet hæves til øverste stilling, og bilens sikkerhedssele skal løbe fremad fra dens øverste fastgørelse.
[2] = Sæde med ISOFIX- og Top-Tether fastgørelse.
[3] = Kun hvis de yderste sæder flugter med midtersædet (stilling **2**, ⇨ 40).
[4] = Kun hvis de yderste sæder er i stilling **1** eller **2**, ⇨ 40.
U = Universelt anvendeligt sammen med trepunktssele.
X = Intet barnesæde tilladt i denne vægt- og aldersklasse.

Tilladte måder at montere et ISOFIX-barnesæde på

Vægtklasse	Størrelsesklasse	Fastgørelse	Passagersædet foran	På bagsædets yderpladser	På bagsædet midtfor
Gruppe 0: indtil 10 kg	E	ISO/R1	X	IL	X
Gruppe 0+: indtil 13 kg	E	ISO/R1	X	IL	X
	D	ISO/R2	X	IL	X
	C	ISO/R3	X	IL	X
Gruppe I: 9 til 18 kg	D	ISO/R2	X	IL	X
	C	ISO/R3	X	IL	X
	B	ISO/F2	X	IL, IUF	X
	B1	ISO/F2X	X	IL, IUF	X
	A	ISO/F3	X	IL, IUF	X

IL = Passer til særlige ISOFIX-barnesæder af kategorierne 'specific-vehicle', 'restricted' eller 'semi-universal'. ISOFIX-barnesædet skal være godkendt til den enkelte bilmodel.
IUF = Passer til fremadvendte ISOFIX-barnesæder af universalkategori, der er godkendt til brug i denne vægtklasse.
X = Ingen ISOFIX-barnesæder godkendt i denne vægtklasse.

ISOFIX størrelsesklasse og sædetype

A - ISO/F3	=	Fremadvendt barnesæde til børn op til maksimum i vægtklassen 9 til 18 kg.
B - ISO/F2	=	Fremadvendt barnesæde til mindre børn i vægtklassen 9 til 18 kg.
B1 - ISO/F2X	=	Fremadvendt barnesæde til mindre børn i vægtklassen 9 til 18 kg.
C - ISO/R3	=	Bagudvendt barnesæde til børn op til maksimum i vægtklassen op til 13 kg.
D - ISO/R2	=	Bagudvendt barnesæde til mindre børn i vægtklassen op til 13 kg.
E - ISO/R1	=	Bagudvendt barnesæde til små børn i vægtklassen op til 13 kg.

Isofix-barnesæder

Fastgør et ISOFIX-barnesæde, der er godkendt til bilen, i ISOFIX-fastgørelsesbeslagene. ISOFIX-barnesædepositioner, der er specifikke for den pågældende bil, er markeret i tabellen med IL.

ISOFIX monteringsbeslagene er angivet med en mærkat på ryglænet.

Top-Tether fastgørelsesøjer

Top-tether fastgørelsesøjerne er mærket med symbolet for barnesæde.

Ud over ISOFIX-monteringen fastgøres Top-tether fastgørelsesremmen til Top-tether fastgørelsesøjerne. Gjorden skal føres mellem hovedstøttens to føringsstænger.

Positionerne for universale ISOFIX-barnesæder er markeret i tabellen med IUF.

Opbevaring

Opbevaringsrum 56
Lastrum 68
Tagbagagebærer 74
Læsseinformation 74

Opbevaringsrum

Handskerum

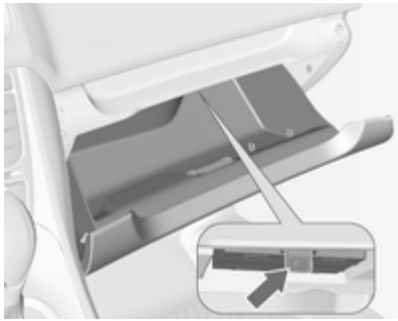

Handskerummet har en holder til en pen og en holder til mønter.

Inde i handskerummet er der et rum til bilens instruktionsbog. Træk i tappen for at åbne rummet.

Under kørslen bør handskerummet være lukket.

Kopholdere

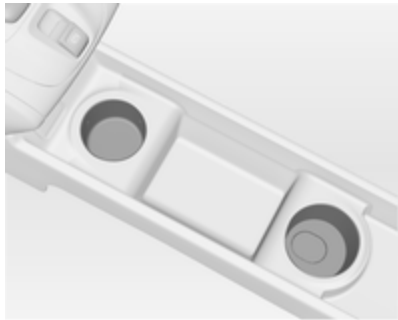

Der er kopholdere i midterkonsollen.

Aftagelig kopholder

En kopholder kan fastgøres enten til de øverste eller nederste styreskinner i forkonsollen.

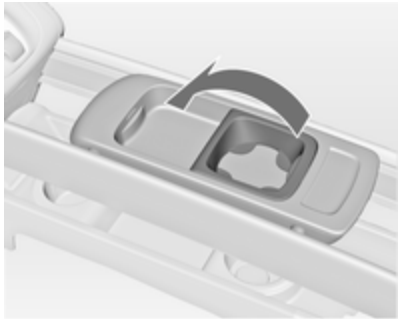

Vip rammen ud af udgangsposition inden brug.

Bemærkninger
Hvis kopholderen er monteret i den nederste styreskinne og det aftagelige armlæn i den øverste styreskinne, skal det sikres, at rammen er vippet tilbage i udgangsstilling, inden nogen af delene bevæges. Ellers kan armlænet og kopholderen blive beskadiget, mens den ene del bevæges oven over den anden.

Armlæn ⇨ 38.

Montering af kopholder

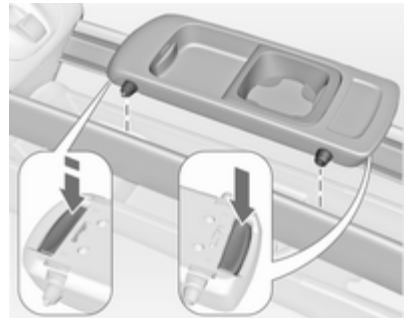

Tryk på knapperne foran og bag, og isæt styrestifterne i de øverste eller nederste styreskinner. Der skal trykkes hårdt på den forreste knap. Slip knapperne og bevæg kopholderen, indtil det kan høres, at den går i hak.

Bemærkninger
Monter kopholderen, i samme retning som vist i billedet. Ellers vil kopholderen muligvis ikke monteres korrekt.

Flytning af kopholder

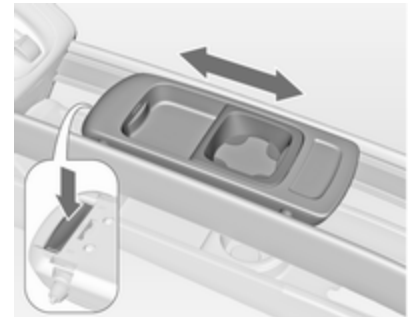

Tryk let på den forreste knap og flyt kopholderen til ønsket position. Slip knappen og bevæg kopholderen, indtil det kan høres, at den går i hak.

Afmontering af kopholder

Tryk på knapperne foran og bag og tag kopholderen af. Der skal trykkes hårdt på den forreste knap.

Kopholderen kan også monteres på det nedklappede midterste bagsæde ⇨ 42.

Frontopbevaring

Der findes et opbevaringsrum ved siden af rattet.

Solbrilleholder

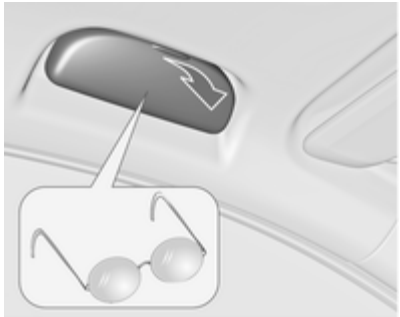

Holderen åbnes ved at vippe den ned.

Må ikke anvendes til at opbevare tunge genstande.

Opbevaringsrum under passagersædet

Løft skuffen i det indfældede greb og træk den ud. Maksimal belastning: 3 kg. Luk skuffen ved at skubbe den ind, så den går i hak.

Opbevaringsrum i armlæn

Opbevaringsrum i det aftagelige armlæn

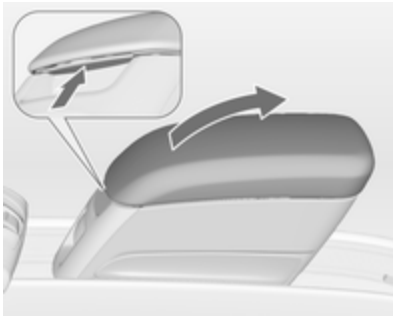

Skub knappen og vip armlænsafdækningen opad. Armlænet indeholder et opbevaringsrum.

Armlænet kan også monteres på det nedklappede midterste bagsæde ⇨ 42.

Bagmonteret cykelholder

Den bagmonterede cykelholder (Flex-Fix system) anvendes til fastgørelse af cykler på en udskydelig holder, der er indbygget i bilens gulv.

Den højst tilladte belastning på den bagmonterede cykelholder er 40 kg. Den højst tilladte belastning pr. cykel er 20 kg.

Når den ikke anvendes, kan holderen skydes ind i bilens gulv igen.

Som tilbehør leveres der en multifunktionsboks til den bagmonterede cykelholder. Det er ikke tilladt at transportere andre genstande.

Der må ikke være nogen genstande på cyklerne, der kan løsnes under transporten.

Udskydning

Åbn bagklappen.

⚠ Advarsel
Der må ikke opholde sig personer i bagagebærersystemets udtrækningsområde - risiko for personskade.

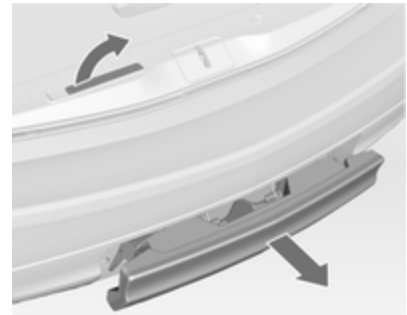

Pres grebet op. Systemet frigøres og skydes hurtigt ud af kofangeren.

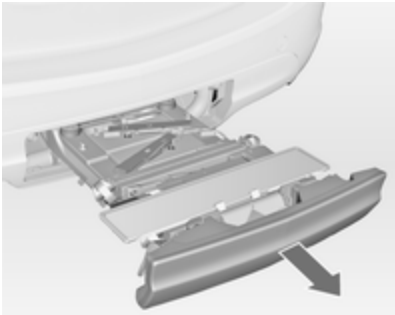

Den bagmonterede cykelholder skal skydes helt ud, indtil den går hørbart i hak.

Sørg for, at det ikke er muligt at presse den bagmonterede cykelholder ind, med mindre der igen presses på grebet.

⚠ Advarsel

Der må kun placeres genstande på bagagebærersystemet, hvis det er korrekt aktiveret. Hvis bagagebærersystemet ikke kan aktiveres korrekt, må systemet ikke benyttes, og det skal skydes på plads igen. Søg hjælp på et værksted.

Montér baglygterne

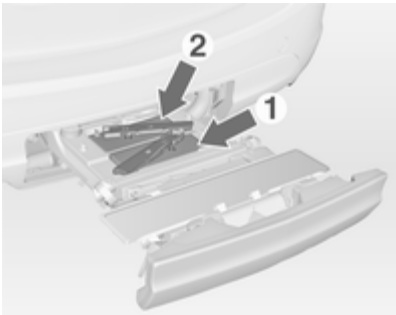

Fjern først den bagerste (**1**) og derefter den forreste (**2**) baglygte fra udsparingerne.

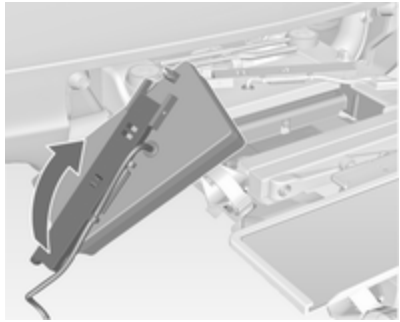

Åbn lygteholderen på bagsiden af baglygten fuldstændigt.

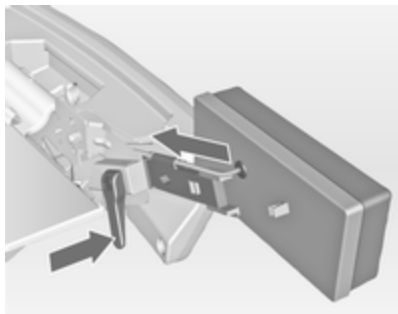

Tryk spændearmen ned og skub lygteholderen ind i holderen, indtil den går i indgreb.

Gennemfør denne procedure for begge baglygter.

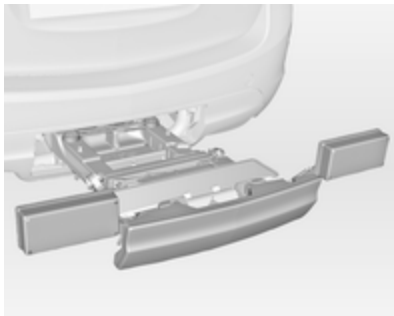

Kontroller kablets og lygtens position for at sikre, at de er monteret korrekt og placeret sikkert.

Lås den bagmonterede cykelholder fast

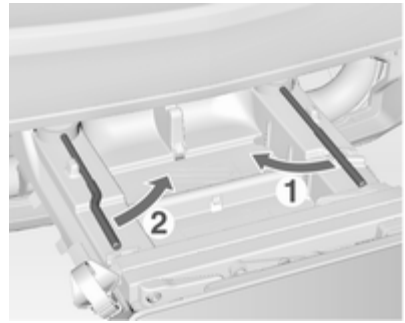

Sving først den højre klemmearm (**1**) og derefter den venstre klemmearm (**2**), indtil der mærkes modstand.

Bagmonteret cykelholdersystem er låst når klemmearmene er drejet ca. 50°. Ellers garanteres sikker funktion ikke.

Bemærkninger
Luk bagklappen.

Nedvipning af nummerpladeholder

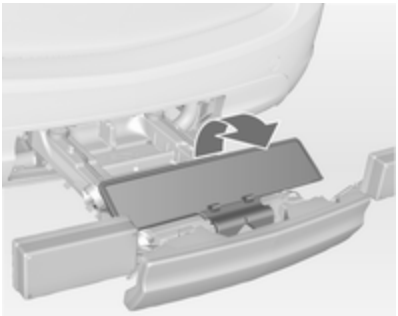

Nedvip holderen til nummerpladen.

Sæt nummerpladen på før første brug af den bagmonterede cykelholder.

Klap pedalstangudsparingerne ud

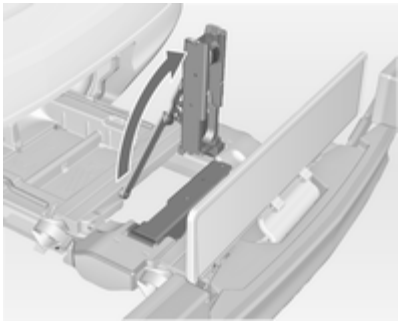

Klap den ene eller begge pedalstang-udsparinger op, indtil den diagonale støtte aktiveres.

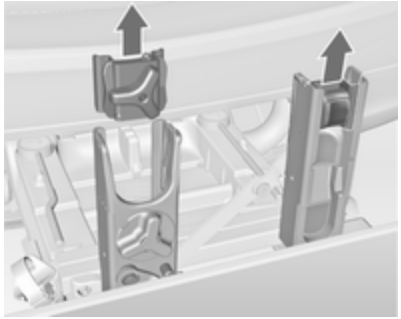

Fjern pedalstangholderne fra pedal-stangudsparinger.

Tilpasning af den bagmonterede cykelholder til en cykel

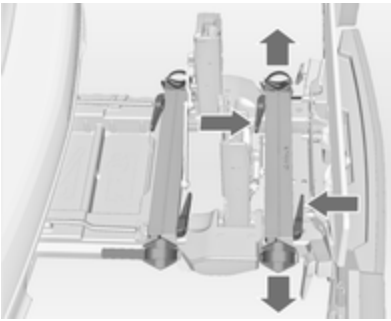

Pres på grebet, og træk hjuludsparingerne tilbage.

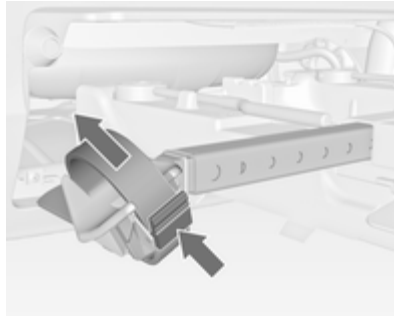

Pres grebet på holderemmen, og fjern holderemmen.

Gør cyklen klar til fastgøring

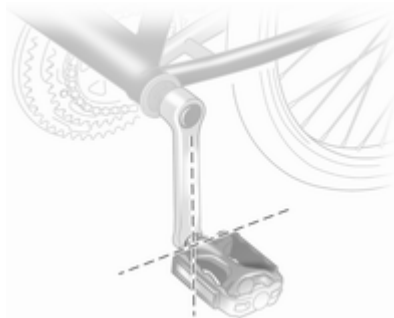

Drej den venstre pedal (uden kædehjul) lodret ned. Pedalen på den venstre pedalstang skal være placeret vandret.

Forhjulet på den forreste cykel skal vende til venstre.

Forhjulet på den bageste cykel skal vende til højre.

Fastgøring af cykel på den bagmonterede cykelholder

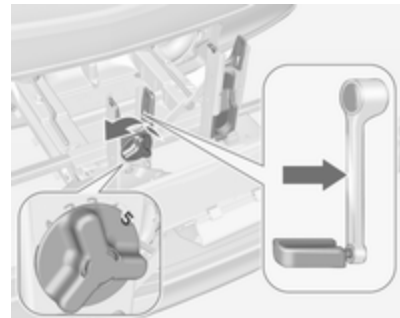

Mens drejearmen befinder sig på pedalstangudsparingen, tilpasses den justerbare pedalstangenhed omtrentligt til fremspringet på pedalstangen.

Hvis cyklen har lige pedalarme, skrues pedalarmsenheden helt af (position **5**).

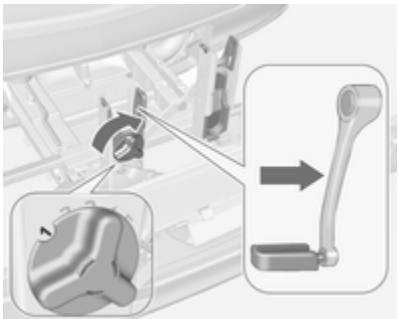

Hvis cyklen har buede pedalarme, skrues pedalarmsenheden helt ind (position **1**).

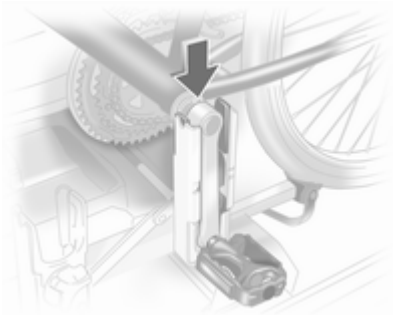

Sæt cyklen på. Her skal pedalstangen placeres i pedalstangens udsparingsåbning som vist på billedet.

Forsigtig
Sørg for, at pedalen ikke berører den bagmonterede holders overflade. Ellers risikerer man, at kranken beskadiges under transporten.

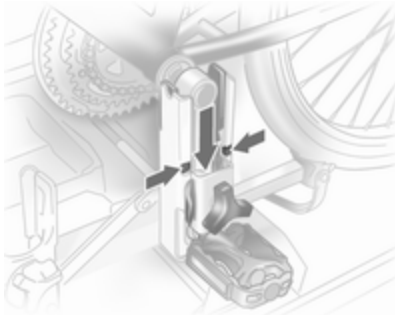

Sæt pedalstangens holder ind i den udvendige skinne på hver pedalstangudsparing oppefra, og skub den nedad, mindst ned under takningen.

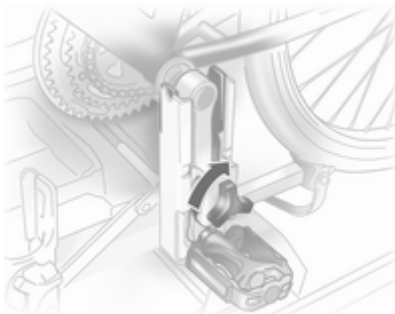

Fastgør pedalstangen ved at dreje fastgørelsesskruen på pedalstangholderen.

Placer hjuludsparingerne således, at cyklen står mere eller mindre vandret. Her bør afstanden mellem pedalerne og bagklappen udgøre mindst 5 cm.

Begge cykelhjul skal befinde sig i hjuludsparingerne.

Forsigtig

Sørg for, at pedalen ikke berører den bagmonterede holders overflade. Ellers risikerer man, at kranken beskadiges under transporten.

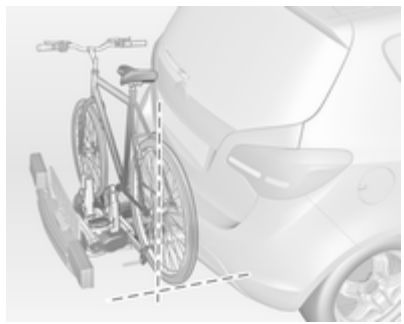

Placer cyklen, så den flugter med bilens langsgående retning: Løsn pedalholderen en lille smule.

Placer cyklen lodret med drejearmen på pedalstangudsparingen.

Hvis to cykler spærrer for hinanden, kan deres position tilpasses ved at justere hjuludsparingerne og drejearmen på pedalstangudsparingen, indtil cyklerne ikke længere berører hinanden. Sørg for, at der er tilstrækkelig afstand til bilen.

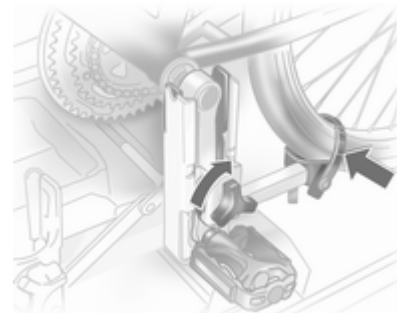

Spænd spændeskruen til pedalarmsbeslaget til med hånden.

Sikr begge cykelhjul til hjuludsparingerne med holderemme.

Kontroller, at cyklen er sikret ordentligt.

Indstillingerne for hjuludsparingerne og på pedalstangudsparingens drejearm bør skrives ned og gemmes for hver cykel. Korrekt forindstilling gør det nemmere at sætte cyklen på næste gang.

Aftagning af cykel fra den bagmonterede cykelholder

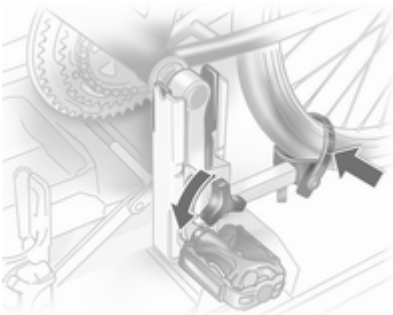

Løsn holderemmene på begge cykelhjul.

Hold fast i cyklen, løsn fastgørelsesskruen til pedallejeholderen, og løft så pedallejeholderen for at fjerne den.

Tilbagetrækning af den bagmonterede cykelholder

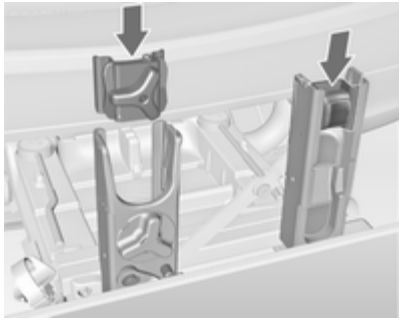

Skub pedalarmsbeslagene ind i pedalarmsholderen som vist på illustrationen.

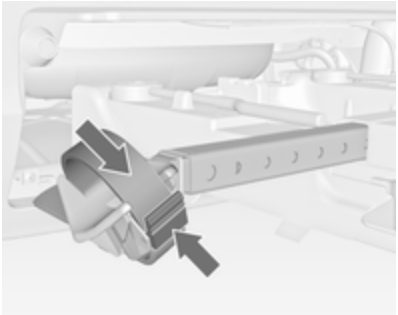

Sæt holderemmen ind, og træk den så langt ned som muligt.

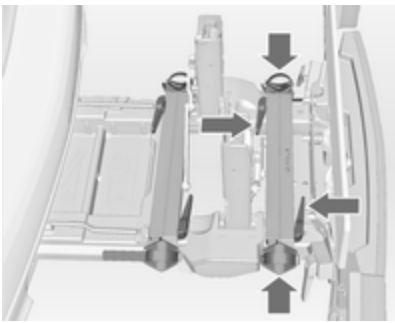

Pres på grebet, og skub hjuludsparingerne så langt ind som muligt.

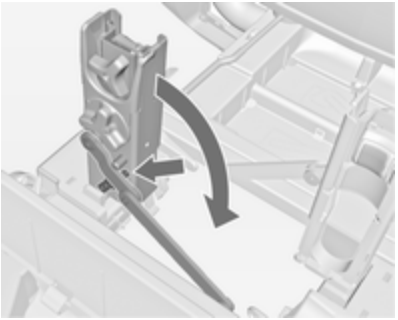

Frakobl låsegrebet på den diagonale støtte, og klap begge pedalstangudsparinger ned.

⚠ Advarsel
Risiko for klemning.

Fjern nummerpladen og vip nummerpladeholderen ned.

Sving først den venstre klemmearm (**1**) og derefter den højre klemmearm (**2**), indtil de stopper.

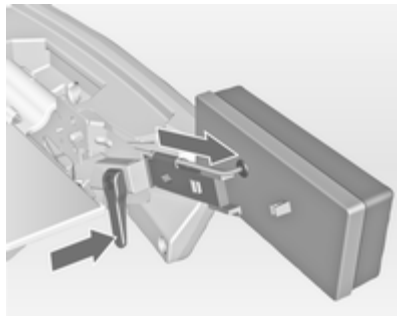

Pres klemmearmen ned, og træk begge lampeholdere ud af udsparingerne.

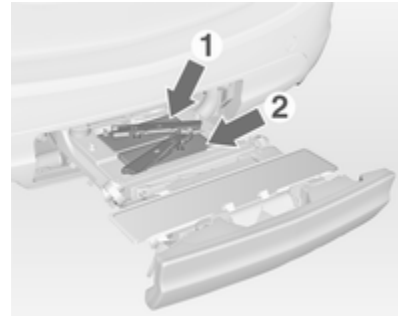

Fold lygteholderne ind på bagsiden af lygterne.

Placer først den forreste (**1**) baglygte og derefter den bageste (**2**) baglygte i udsparingerne, og pres så langt ned som muligt. Pres kablerne hele vejen ind i styrene for at undgå skader.

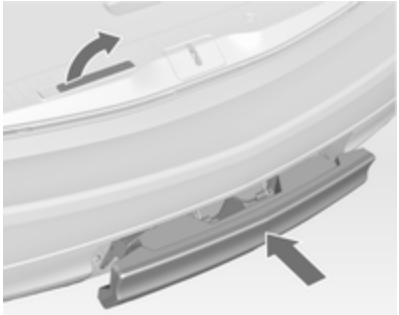

Åbn bagklappen.

Pres grebet op, og pres holderen ind i kofangeren, indtil den går i hak.

Grebet skal gå tilbage til dets udgangsstilling.

⚠ Advarsel
Hvis systemet ikke kan aktiveres korrekt: søg hjælp på et værksted.

Lastrum

Nedfældning af bagsæderyglæn

Bagsæderyglænet er delt i tre dele. Alle dele kan klappes ned og sænkes individuelt for at forøge størrelsen på lastrummet.

⚠ Advarsel
Anbring ikke genstande under eller bag sæderne. Genstandene kan blive beskadiget og forhindre, at styreskinnerne låser korrekt.

Der fås et helt fladt lastrumsgulv, hvis bagsæderyglænene klappes ned.

Forsigtig
Klap ikke de yderste sæderyglæn ned, mens sæderne befinder sig i inderposition. Sæderne kan blive beskadiget.

Fjern lastrumsdækkenet om nødvendigt ⇨ 69.

Skub hovedstøtterne ned ved at trykke på begge låsefjedre.

Tag sikkerhedsselen ud af holdeklipsen på ryglænet.

Træk i håndtaget på forsiden af ryglænet og klap ryglænet ned på sædehynden. Sædet sænkes automatisk.

Ryglænene kan også klappes ned fra lastrummet.

Træk i håndtaget på bagsiden af ryglænet og klap ryglænet ned.

Ryglænene rettes op ved at trække i håndtaget og løfte dem til en opret stilling, indtil det kan høres, at de går i hak.

⚠ Advarsel

Kør kun bilen, hvis ryglænene er forsvarligt låst i position. Ellers er der risiko for personskader eller skader på bagagen eller bilen i tilfælde af kraftig opbremsning eller sammenstød.

Opbevaringsrum bag

I venstre side af lastrummet er der et opbevaringsrum.

Drej lukkemekanismen mod uret og vip afdækningen ned.

Lastrumsdækken

Der må ikke anbringes genstande på dækkenet.

Afmontering af dækkenet

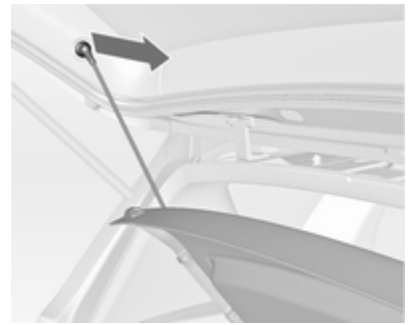

Frigør stropperne fra bagklappen.

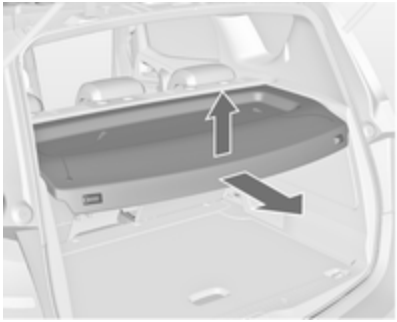

Løft dækslet bagtil og skub det opad fortil.

Tag dækslet af.

Opbevaring af dækkenet

Frigør stropperne fra bagklappen.

Løft dækslet bagtil og skub det op, ud af sideskinnerne fortil.

Gem dækslet bag bagsæderne.

Montering af dækkenet

Sæt dækkenet i sidestyrene og fæld det ned. Fastgør stropperne til bagklappen.

Gulvafdækning

Gulvafdækningen bagi kan løftes.

Vip den op og løft lastrumsdæknet en smule.

Træk krogen i lastrummets venstre sidevæg ud for at holde gulvafdækningen opret.

Dobbelt lastrumsgulv

Det dobbelte lastrumsgulv kan sættes i lastrummet i to positioner:

- direkte over afdækningen til reservehjulsfordybningen eller gulvafdækningen,
- i lastrummets øverste åbninger.

Lastrumsgulvet tages af ved at bruge fordybningen og trække bagud.

Lastrumsgulvet sættes i ved at skubbe det fremefter i den tilhørende føring og derefter sænke det.

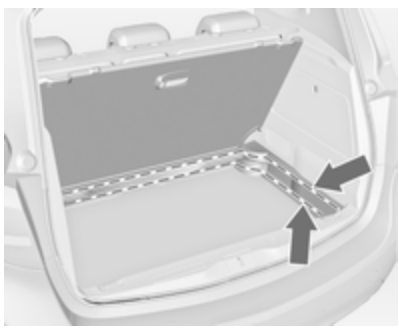

Hvis gulvet er monteret i den øverste position, kan rummet mellem lastrumsgulvet og afdækningen til reservehjulsfordybningen bruges som et opbevaringsrum.

Hvis bagsæderyglænene er vippet fremefter, fås der i denne position et næsten helt fladt lastrum.

I den øverste position kan det dobbelte lastrumsgulv holde en maksimal last på 100 kg. I den nederste position kan det dobbelte lastrumsgulv holde den maksimalt tilladte last.

I modeller med lappesæt kan reservehjulsfordybningen bruges som et ekstra opbevaringsrum.

Surrekroge

Fastsurringskrogene i lastrummet er beregnet til sikring af transportgenstande mod at forskubbe sig, f.eks. med remme eller bagagenet.

Sikkerhedsnet

Sikkerhedsnettet kan monteres bag forsæderne.

Der må ikke transporteres passagerer bag sikkerhedsnettet.

Montering

Der findes to monteringsåbninger i tagrammen: hægt netstangen i den ene side, skub den fremefter og lad den gå i hak. Træk stangen ud, hægt den i den anden side, skub den fremefter og lad den gå i hak.

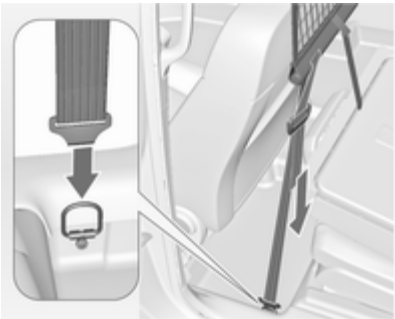

Hægt krogene til netspændingsselerne i surrekroge i gulvet bag forsæderne. Spænd nettet ved at trække i den løse ende af selen.

Hægt i og spænd i begge sider.

Afmontering

Vip længdeindstillingen til netspændingsselerne opad og løsn selerne i begge sider. Frigør den øverste stang i den ene side, frigør den anden side og tag dem ud af åbningerne.

Opbevaring

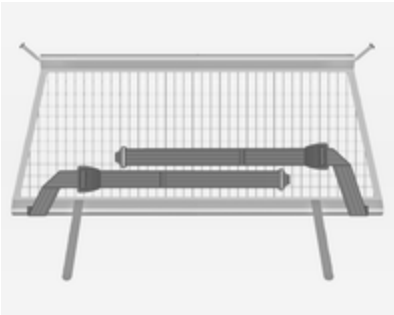

Anbring spænderemmene som vist på figuren og ret dem ind efter nettet.

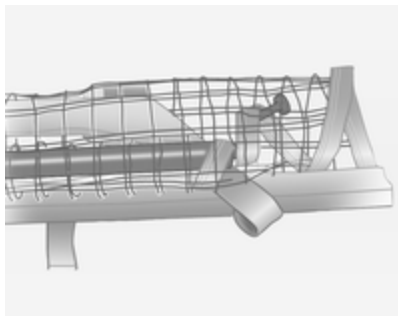

Rul den øverste netstang ned til cirka over midten.

Anbring den øverste netstang over spænderemmene ved siden af den nederste netstang. Krogene på den øverste netstang skal pege væk fra den nederste netstang.

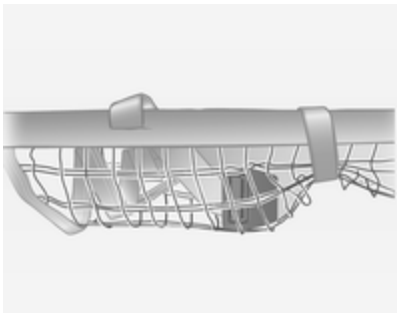

Sæt velcro-tape stramt omkring nettet ved siden af længdeindstillingerne. Længdeindstillingerne og netstængerne skal ligge fladt ved siden af hinanden.

Anbring sikkerhedsnettet i rummet mellem det dobbelte lastrumsgulv i lastrummet. Gulvafdækning ⇨ 70.

Udfoldelige fralæggeborde

Findes i forsædernes ryglæn.

Åbnes ved at trække opad, indtil de går i hak.

Fold bordene ned ved at trykke nedad over modstanden.

Undgå at lægge tunge genstande på det udfoldelige fralæggebord.

Advarselstrekant

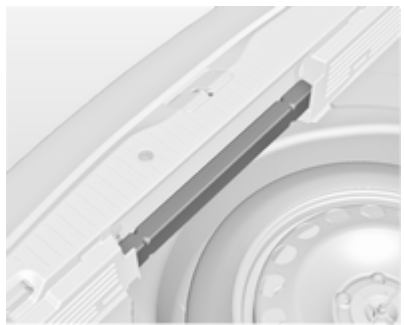

Advarselstrekanten opbevares i rummet bagest i lastrummet.

Førstehjælpskasse

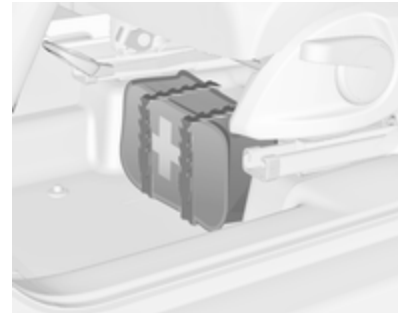

Førstehjælpskassen og refleksvesten opbevares under førersædet og fastgøres med remmene.

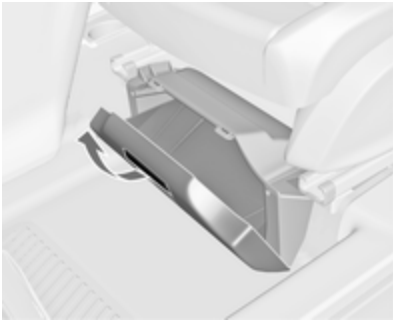

Afhængigt af bilmodellen findes der en boks under førersædet. Træk i håndtaget og vip afdækningen ned. Maksimal belastning: 1,5 kg.

Tagbagagebærer

Af hensyn til sikkerheden og for at undgå beskadigelse af taget anbefaler vi, at De bruger et tagbagagebærersystem, der er godkendt til bilen.

Følg tagbagagebærerens betjeningsvejledning. Afmonter tagbagagebæreren, når den ikke bruges.

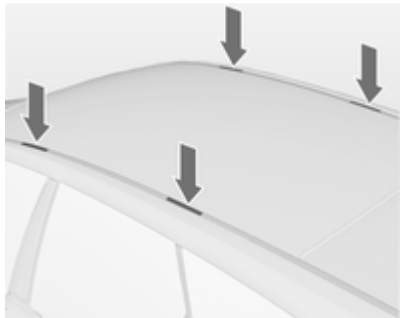

Fjern afdækningen fra hvert monteringspunkt.

Læsseinformation

- Tunge genstande placeres i lastrummet op mod ryglænene på bagsæderne. Kontroller, at ryglænene er forsvarligt låst. Hvis det er nødvendigt at stable genstandene, skal de tungeste genstande anbringes nederst.
- Genstande fastgøres ved hjælp af fastgøringsremme, der hægtes fast i fastsurringskrogene ⇨ 71.

- Brug krogen på lastrummets venstre sidevæg til at hænge bæreposer på. Træk krogen ud. Maksimal belastning: 3 kg.
- Løse genstande i lastrummet sikres, så de ikke rutsjer rundt.
- Ved transport af genstande i lastrummet må bagsæderyglænene ikke være fældet fremover.
- Lasten må ikke rage op over ryglænene.
- Læg aldrig genstande på lastrumsdækkenet eller på instrumentpanelet, og tildæk ikke føleren oven på instrumentpanelet.
- Bagage etc. må ikke hindre førerens betjening af pedalerne, parkeringsbremsen og gearskiftet eller hans/hendes bevægelsesfrihed. Der må ikke være løse genstande i kabinen.
- Kør ikke med åben bagklap.

⚠ Advarsel

Kontroller altid at bagagen i bilen er forsvarligt anbragt. Ellers kan genstande blive kastet rundt inde i bilen og forårsage personskader eller skader på bagagen eller bilen.

- Nyttelasten er forskellen mellem den tilladte totalvægt (se typeskilt ⇨ 189) og egenvægten ifølge EU.

  Nyttelasten beregnes ved at indskrive dataene for bilen i vægttabellen forrest i denne håndbog.

  Egenvægten ifølge EU omfatter førerens vægt (68 kg), bagage (7 kg) og alle væsker (tank 90% fyldt).

  Specialudstyr og tilbehør øger egenvægten.
- Kørsel med taglast øger bilens følsomhed over for sidevind og gør bilen vanskeligere at manøvrere på grund af dens højere tyngdepunkt. Lasten skal fordeles jævnt og fastgøres forsvarligt med remme. Dæktrykket og bilens hastighed tilpasses efter belastningstilstanden. Kontroller med jævne mellemrum, om lasten sidder fast, og efterspænd remmene.

  Den tilladte taglast er 60 kg. Tagbelastningen er den samlede vægt af tagbagagebærer og last.

Instrumenter og betjening

Betjening 76
Advarselslamper, instrumenter og kontrollamper 82
Informationsdisplays 93
Fejlmeddelelser 97
Kørecomputer 100
Individuelle indstillinger 102

Betjening

Indstilling af rat

Træk håndtaget nedad, indstil rattet, skub derefter håndtaget opad og kontroller, at det er gået i hak.

Indstilling af rattet må kun foretages, når bilen holder stille, og rattet er låst op.

Knapper på rattet

Infotainment-systemet, cruise control samt en tilsluttet mobiltelefon kan betjenes med ratknapperne.

Yderligere informationer fremgår af håndbogen til Infotainment-systemet.

Cruise control ⇨ 135.

Opvarmet rat

Aktiver opvarmningen ved at trykke på ♨ knappen. Aktivering angives med lysdioden i knappen.

De anbefalede gribeområder på rattet opvarmes hurtigere og til en højere temperatur end de andre områder.

Horn

Tryk på 📯.

Forrudevisker/-sprinkler

Vinduesvisker

2 = hurtigt
1 = langsomt
⊡ = intervalfunktion
O = deaktiveret

Når armen trykkes nedad, kører vinduesviskerne én gang, selv om viskerne er slået fra.

Må ikke aktiveres, hvis forruden er belagt med is.

Afbrydes i bilvaskeanlæg.

Indstilleligt viskerinterval

Viskerarm i stilling ⊡.

Det ønskede viskerinterval indstilles ved at dreje på fingerhjulet:

Kort interval	=	Drej fingerhjulet opad
Langt interval	=	Drej fingerhjulet nedad

Automatisk viskerfunktion med regnsensor

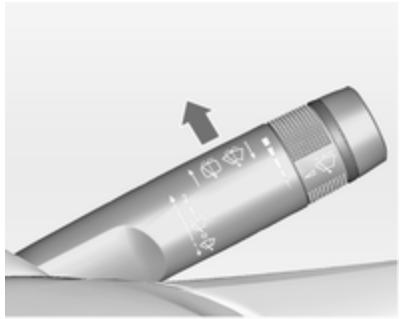

⊡ = automatisk viskerfunktion med regnsensor

Regnsensoren registrerer vandmængden på forruden og styrer viskerfrekvensen automatisk.

Indstilling af regnsensorens følsomhed

Følsomheden indstilles ved at dreje på fingerhjulet:

Lav følsomhed	=	Drej fingerhjulet nedad
Høj følsomhed	=	Drej fingerhjulet opad

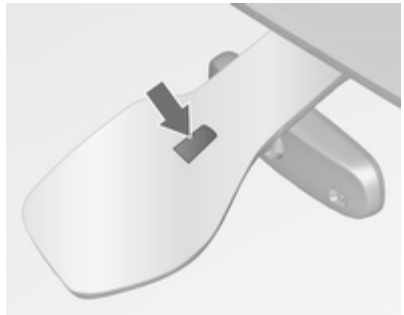

Hold sensoren fri for støv, snavs og is.

Forrudevasker

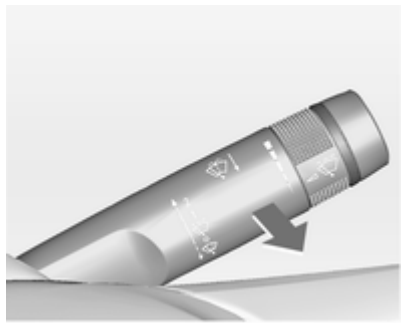

Træk armen mod rattet. Forrudesprinkleren aktiveres, og viskeren bevæger sig et par gange.

Bagrudevisker/-sprinkler

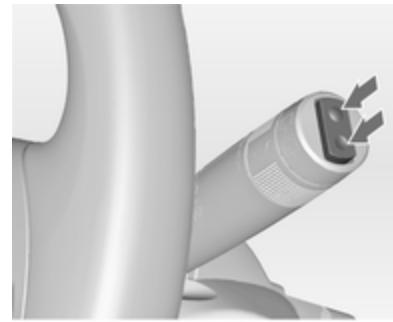

Bagrudeviskeren aktiveres med et tryk på vippekontakten:

øverste stilling	=	kort interval
nederste stilling	=	langt interval
midterstilling	=	deaktiveret

Tryk armen fremad. Bagrudesprinkleren aktiveres, og viskeren bevæger sig et par gange.

Må ikke aktiveres, hvis forruden er belagt med is.

Afbrydes i bilvaskeanlæg.

Bagrudeviskeren tændes automatisk, når forrudeviskerne er aktiveret, og der sættes i bakgear.

Aktivering og deaktivering af denne funktion kan ændres i menuen **Indstillinger** i info-displayet.

Individuelle indstillinger ⇨ 102.

Udetemperatur

Et fald i temperaturen vises omgående, og en stigning i temperaturen vises med en vis forsinkelse.

Hvis udetemperaturen falder til 3°C, tændes symbolet ❄ i førerinformationscentret med uplevel-display eller i info-display som en advarsel om isglat vejbane. ❄ lyser, indtil temperaturen stiger til mindst 5°C.

Desuden vises der en advarselsmeddelelse i førerinformationscentret med uplevel-display.

⚠Advarsel
Kørebanen kan allerede være isglat, selv om displayet viser, at temperaturen ligger et par grader over 0 °C.

Ur

Klokkeslæt og dato vises i info-displayet.

Indstilling af dato og klokkeslæt

Tryk på **CONFIG** knappen. Menuen **Indstillinger** vises.

Vælg **Klokkeslæt & dato**.

Indstillinger, der kan vælges mellem:

- **Indstil klokkeslæt**: Ændrer klokkeslættet, der vises på displayet.
- **Indstil dato**: Ændrer datoen, der vises på displayet.
- **Indstil tidsformat**: Ændrer timeangivelse mellem **12 timer** og **24 timer**.
- **Indstil datoformat**: Ændrer datoangivelse mellem **MM/DD/ÅÅÅÅ** og **DD.MM.ÅÅÅÅ**.
- **Vis klokkeslæt**: Aktiverer/deaktiverer tidsangivelse på display.
- **RDS-tid synk**: De fleste VHF-senderes RDS-signal indstiller automatisk klokkeslættet. RDS-tidssynkronisering kan tage et par minutter. Nogle sendere udsender ikke korrekte tidssignaler. I så fald anbefales det at slå den automatiske tidssynkronisering fra.

Individuelle indstillinger ⇨ 102.

Stikdåser

Der findes en 12 volt-stikkontakt i forkonsollen.

Der findes en ekstra 12 volt-stikkontakt i bagkonsollen.

Effektforbruget må ikke overstige 120 watt.

Når tændingen er slået fra, er stikkontakterne deaktiveret. Desuden deaktiveres stikkontakterne, hvis batterispændingen skulle falde.

Elektrisk tilbehør, der tilsluttes eludtaget, skal opfylde standarden DIN VDE 40 839 (krav om elektromagnetisk kompatibilitet).

Der må ikke tilsluttes tilbehør, som afgiver strøm, f.eks. elektriske opladere eller batterier.

Ødelæg ikke stikkontakten ved at bruge stik, der ikke passer.

Lighter

Cigarettænderen er placeret i forkonsollen.

Tryk cigarettænderen ind. Når spiralen gløder, slår den automatisk fra. Cigarettænderen trækkes ud.

Askebægre

Forsigtig
Må kun benyttes til aske og ikke til brændbart affald.

Det flytbare askebæger kan placeres i kopholderne.

Advarselslamper, instrumenter og kontrollamper

Speedometer

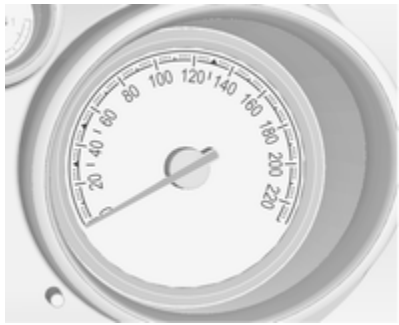

Viser hastigheden.

Km-tæller

Viser antal kilometer i nederste linje.

Triptæller

Den øverste linje viser antal kilometer siden nulstilling.

Nulstilles ved at trykke på nulstillingsknappen i et par sekunder, når tændingen er tilsluttet.

Omdrejningstæller

Viser motorens omdrejningstal.

Kør så vidt muligt i det nederste omdrejningsområde i alle gear.

Forsigtig
Hvis nålen befinder sig i det røde advarselsfelt, er det højest tilladte omdrejningstal overskredet. Der er risiko for motorskader.

Brændstofmåler

Viser brændstofmængden i tanken.

Kontrollampen ⬬ lyser, hvis niveauet i tanken er lavt. Påfyld straks brændstof.

Kør aldrig tanken tom.

På grund af eventuelle brændstofrester i tanken kan påfyldningsmængden være mindre end den angivne kapacitet for brændstoftanken.

Kølevæsketermometer

Angiver temperaturen på motorens kølevæske.

venstre side	=	motorens driftstemperatur endnu ikke nået
midten	=	normal driftstemperatur
højre side	=	kølevæsketemperaturen er for høj

Forsigtig

Hvis kølevæsketemperaturen er for høj: stands bilen, stop motoren. Risiko for motorskade. Kontroller straks kølervæskestanden.

Servicedisplay

Motorens olielevetidssystem giver besked om, hvornår motorolie og filter skal skiftes. Alt efter kørselsforholdene kan det interval, der angives for skift af motorolie og filter, variere markant.

I uplevel-displayet vises den resterende levetid for olien i **Bil informations menu**.

I midlevel-displayet vises den resterende levetid for olien af kontrollampen ⚙. Tændingen skal være slået til, uden at motoren går.

Menuen og funktionen kan vælges med knapperne på blinkerarmen.

Visning af den resterende levetid for olien:

Tryk på **MENU** knappen for at vælge **Bil informations menu**.

Drej fingerhjulet for at vælge **Resterende olielevetid**.

Systemet skal nulstilles, hver gang motorolien skiftes, for at det skal fungere korrekt. Søg hjælp på et værksted.

Tryk på knappen **SET/CLR** for nulstilling mens bremsepedalen aktiveres. Tændingen skal være slået til, uden at motoren går.

Når systemet har beregnet, at motorolie levetid er udløbet, vises **Skift snarest motorolie** eller en advarselskode i førerinformationscentret. Få motorolie og filter skiftet på et værksted inden for en uge eller 500 km (alt efter hvad der indtræffer først).

Førerinformationscenter ⇨ 93.

Serviceinformation ⇨ 184.

Kontrollamper

De kontrollamper, der beskrives her, findes ikke i alle biler. Beskrivelserne dækker alle instrumentversioner.

Afhængigt af udstyret kan kontrollampernes position variere.

Når tændingen slås til, tændes de fleste kontrollamper kortvarigt som en funktionstest.

Kontrollampernes farver betyder:

Rød = Fare, vigtig information
Gul = Advarsel, henvisning, fejl
Grøn = Bekræftelse af aktivering
Blå = Bekræftelse af aktivering
Hvid = Bekræftelse af aktivering

Kontrollamper i instrumentgruppen

Kontrollamper i midterkonsollen

Blinklys

⇦⇨ lyser eller blinker grønt.

Lyser i kort tid

Parkeringslysene er tændt.

Blinker

Et blinklys eller havariblinkene er aktiveret.

Hurtigt blink: fejl i et blinklys eller tilhørende sikring, fejl i blinklys på anhænger.

Udskiftning af pære ⇨ 151, Sikringer ⇨ 160.

Blinklys ⇨ 111.

Selehusker

Selehusker på forsæderne

lyser eller blinker rødt.

Lyser

Fra tændingen er blevet sluttet til, til sikkerhedsselen er blevet spændt.

Blinker

Fra motoren har været startet i højst 100 sekunder, til sikkerhedsselen er blevet spændt.

Sådan spændes sikkerhedsselen ⇨ 44.

Selestatus på bagsæder

eller i førerinformationscentret blinker eller lyser.

Lyser

Fra tændingen har været slået til i mindst 35 sekunder, indtil sikkerhedsselen er blevet spændt.

Hvis en sikkerhedssele spændes under kørsel.

Blinker

Efter at man er begyndt at køre, når sikkerhedsselen ikke er spændt.

Sådan spændes sikkerhedsselen ⇨ 44.

Airbag og selestrammere

lyser rødt.

Når tændingen sluttes til, lyser kontrollampen i ca. 4 sekunder. Hvis den ikke tændes, ikke slukker efter 4 sekunder eller tændes under kørsel, er der en fejl i airbagsystemet. Søg hjælp på et værksted. Der er risiko for, at airbaggene og selestrammerne ikke udløses ved en ulykke.

Udløste selestrammere eller airbags vises ved, at lyser konstant.

⚠ Advarsel

Fejlårsagen skal omgående afhjælpes på et værksted.

Selestrammere, airbagsystem ⇨ 43, ⇨ 47.

Deaktivering af airbag

lyser gult.

Airbaggen på højre forsæde er aktiveret.

lyser gult.

Airbaggen på højre forsæde er deaktiveret ⇨ 49.

⚠ Fare

Alvorlig fare for børn, hvis der anvendes barnesæde, mens den forreste passagerairbag er aktiveret.

Alvorlig fare for voksne, hvis den forreste passagerairbag er deaktiveret.

Ladesystem

lyser rødt.

Lyser når tændingen er slået til og slukker kort efter, at motoren er startet.

Kontrollampen tændes, mens motoren kører

Stop bilen, stands motoren. Batteriet lader ikke. Motorkølingen kan være afbrudt. Bremseforstærkerenhedens funktion kan ophøre. Søg hjælp på et værksted.

Fejlkontrollampe

lyser eller blinker gult.

Lyser når tændingen er slået til og slukker kort efter, at motoren er startet.

Kontrollampen tændes, mens motoren kører

Der er fejl i det system, der renser udstødningsluften. De tilladte grænseværdier for udstødningsgasser kan være overskredet. Søg omgående hjælp på et værksted.

Kontrollampen blinker, mens motoren er i gang

Fejl, der kan føre til beskadigelse af katalysatoren. Slip gaspedalen indtil kontrollampen holder op med at blinke. Søg omgående hjælp på et værksted.

Bilen skal snart til service

lyser gult.

Der vises desuden en advarselsmeddelelse eller en advarselskode.

Bilen skal til service.

Søg hjælp på et værksted.

Fejlmeddelelser ⇨ 97.

Bremse og kobling

Bremse- og koblingsvæskestand

BRAKE lyser rødt.

Bremse- og koblingsvæskeniveauet er for lavt ⇨ 149.

⚠ Advarsel

Stands bilen. Afbryd straks kørslen. Søg hjælp på et værksted.

Træd på pedalen

lyser eller blinker gult.

Lyser

Bremsepedalen skal trædes ned for at slække den elektriske parkeringsbremse ⇨ 132.

Blinker

Koblingspedalen skal trædes ned for at starte motoren ⇨ 124.

Elektrisk parkeringsbremse

(P) lyser eller blinker rødt.

Lyser

Elektrisk parkeringsbremse er aktiveret ⇨ 132.

Blinker

Elektrisk parkeringsbremse er ikke fuldt aktiveret eller deaktiveret. Tilslut tændingen, træd bremsepedalen ned, og forsøg at resette systemet ved først at slække og derpå aktivere den elektriske parkeringsbremse. Hvis (P) stadig blinker: afslut kørslen og tilkald assistance fra et værksted.

Fejl i elektrisk parkeringsbremse

lyser eller blinker gult.

Lyser

Den elektriske parkeringsbremse fungerer med nedsat virkning ⇨ 132.

Blinker

Den elektriske parkeringsbremse er i servicefunktion. Stands bilen, nulstil den elektriske parkeringsbremse ved at aktivere den og slække den igen.

⚠ Advarsel

Fejlårsagen skal omgående afhjælpes på et værksted.

Blokeringsfri bremser (ABS)

(ABS) lyser gult.

Lyser i nogle sekunder efter, at tændingen er tilsluttet. Systemet er funktionsklart, når kontrollampen er slukket.

Slukker kontrollampen ikke efter et par sekunder, eller lyser den svagt under kørsel, er der fejl i systemet. Bremsesystemet er stadigvæk funktionsdygtigt, men uden ABS-regulering.

Blokeringsfri bremser ⇨ 131.

Opgearing

SHIFT lyser grønt.

Det anbefales at geare op for at spare brændstof.

Styretøj med variabel servo

⊖! lyser gult.

Fejl i styretøj med variabel servo. Dette kan medføre tungere eller lettere styring. Søg hjælp på et værksted.

Ultralydsparkeringsassistent

P⁾⁾▲ lyser gult.

Fejl i systemet

eller

Fejl som følge af tilsmudsede eller is- og snedækkede sensorer

eller

Forstyrrelser på grund af eksterne ultralydkilder. Når forstyrrelsen ikke længere er til stede, arbejder systemet som normalt.

Få årsagen til fejlen i systemet afhjulpet af et værksted.

Ultralydsparkeringsassistent ⇨ 136.

Elektronisk stabilitetskontrol slået fra

lyser gult.

Systemet deaktiveres.

Elektronisk stabilitetskontrol og traction control

lyser eller blinker gult.

Lyser

Der er en fejl i systemet. Kørslen kan fortsættes. Kontrollen over bilen kan dog blive reduceret, hvis kørebanens beskaffenhed er dårlig.

Få årsagen til fejlen udbedret af et værksted.

Blinker

Systemet er aktivt indkoblet. Motorydelsen vil muligvis blive reduceret, og en mindre opbremsning af bilen kan finde sted.

Elektronisk stabilitetskontrol ⇨ 134, Traction control ⇨ 133.

Traction Control-system slået fra

lyser gult.

Systemet deaktiveres.

Forvarmning

lyser gult.

Forvarmningen er aktiveret. Slår kun til ved lav udetemperatur.

Dieselpartikelfilter

lyser eller blinker gult.

Dieselpartikelfiltret skal renses.

Kør videre, indtil slukkes. Lad så vidt muligt ikke omdrejningstallet falde til under 2000 omdr./min.

Lyser

Dieselpartikelfiltret er fyldt op. Start rensningsprocessen så hurtigt som muligt.

Blinker

Filtrets maksimale fyldeniveau er blevet nået. Start rensningsprocessen med det samme for at undgå motorskader.

Dieselpartikelfilter ⇨ 126.

Overvågningssystem for dæktryktab

(!) lyser eller blinker gult.

Lyser

Dæktryktab registreret. Stands omgående, og kontroller dæktrykket.

Blinker

Fejl i systemet. Søg hjælp på et værksted.

Overvågningssystem for dæktryktab ⇨ 168.

Motorolietryk

lyser rødt.

Lyser når tændingen er slået til og slukker kort efter, at motoren er startet.

Kontrollampen tændes, mens motoren kører

Forsigtig

Motorsmøringen kan være afbrudt. Dette kan føre til beskadigelse af motoren og/eller blokering af drivhjulene.

1. Træd på koblingen.
2. Sæt i frigear, sæt gearvælgeren på **N**.
3. Styr så hurtigt som muligt væk fra trafikken uden at genere andre trafikanter.
4. Afbryd tændingen.

⚠ Advarsel

Når motoren er slukket, skal der betydeligt mere kraft til at bremse og styre.

Nøglen må ikke tages ud. før bilen holder stille, ellers kan ratlåsen gå uventet i indgreb.

Kontroller oliestanden, før der søges hjælp på værksted ⇨ 147.

Brændstofreserve

● lyser gult.

Der er kun lidt brændstof tilbage i tanken.

Katalysator ⇨ 127.

Udluftning af dieselbrændstofsystem ⇨ 150.

Startspærre

blinker gult.

Der er fejl i startspærresystemet. Motoren kan ikke startes.

Nedsat motorydelse

lyser gult.

Motorydelsen er begrænset. Søg hjælp på et værksted.

Udvendige lygter

lyser grønt.

Lygterne er tændt ⇨ 107.

≡D lyser grønt.

Den automatiske tilkobling af nærlys er slået til ⇨ 108.

Fjernlys

≡D lyser blåt.

Den lyser, når fjernlyset er tændt, samt når overhalingsblinket aktiveres ⇨ 108.

Adaptive forlygter

⁇ lyser eller blinker gult.

Lyser

Fejl i systemet.

Søg hjælp på et værksted.

Blinker

Systemet er omstillet til symmetrisk nærlys.

Kontrollampen ⁇ blinker i ca. 4 sekunder, efter at tændingen er sluttet til, som indikation af, at systemet er aktiveret ⇨ 109.

Automatisk tilkobling af nærlys ⇨ 108.

Kørelys

⁝⁝D lyser grønt.

Kørelysene er tændt.

Tågelys

≠D lyser grønt.

Tågeforlygterne er tændt ⇨ 111.

Tågebaglys

D≠ lyser gult.

Tågebaglygten er tændt ⇨ 111.

Cruise control

⊘ lyser hvidt eller grønt.

Lyser hvidt

Systemet er slået til.

Lyser grønt

Der lagres en bestemt hastighed.

Cruise control ⇨ 135

Dør åben

⁝ lyser rødt.

En dør eller bagklappen er åben.

Automatisk låsning

!⁝ lyser ravgult.

Fejl i det automatiske låsningssystem.

Bagdørene er muligvis ikke sikret mod åbning.

⚠Advarsel

Stands kørslen omgående! Følg instruktionerne i afsnittet "Fejl i det automatiske låsningssystem" inden kørslen genoptages ⇨ 23.

Kontakt et værksted.

Informationsdisplays

Førerinformationscenter

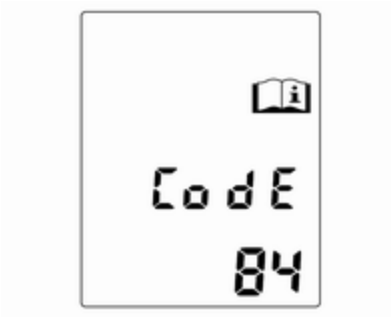

Førerinformationscentret (DIC) befinder sig i instrumentgruppen mellem speedometret og takometret. Det kan fås som midlevel- eller uplevel-display.

Afhængigt af bilens konfiguration kan følgende hovedmenuer vælges:

- **Bil informations menu**
- **Trip/brændstof informations menu**

Nogle af de viste funktioner afviger alt efter, om bilen kører eller står stille, og visse funktioner er kun aktive, når bilen kører.

Individuelle indstillinger ⇨ 102, Lagrede indstillinger ⇨ 21.

Valg af menuer og funktioner

Menuerne og funktionerne kan vælges med knapperne på blinkerarmen.

Tryk på **MENU** knappen for at skifte mellem menuerne eller returnere fra en undermenu til den nærmeste højere menu.

Drej på fingerhjulet for at markere et menupunkt eller indstille en talværdi.

Tryk på **SET/CLR** knappen for at vælge en funktion eller bekræfte en meddelelse.

Bil informations menu

Tryk på **MENU** knappen for at vælge **Bil informations menu**.

Drej på fingerhjulet for at vælge en af undermenuerne. Bekræft ved at trykke på **SET/CLR** knappen.

Følg anvisningerne i undermenuerne.

Mulige undermenuer:

- **Enhed**: De viste enheder kan ændres.
- **Resterende olielevetid**: ⇨ 84
- **Hastigheds advarsel**: Hvis en på forhånd fastsat hastighed overskrides, lyder der en advarselsklokke.
- **Sprog**: Det viste sprog kan ændres.

Der kan være forskel på valg og angivelser i midlevel- eller uplevel-displayet.

Trip/brændstof informations menu

Trip/brændstof informationsmenu, kørecomputer ⇨ 100.

Grafisk info-display, farve-info-display

Bilen har afhængigt af bilkonfigurationen et grafisk eller et farve-info-display. Info-displayet befinder sig på instrumentpanelet over Infotainment-systemet.

Grafisk info-display

Afhængigt af Infotainment-systemet leveres det grafiske info-display i to versioner.

20153

På det grafiske info-display vises:

- tid ⇨ 80
- udetemperatur ⇨ 80
- dato ⇨ 80
- Infotainment-system, se beskrivelsen af Infotainment-systemet
- individuelle indstillinger ⇨ 102

Farve-info-display

På farve-info-displayet vises følgende med farve:

- tid ⇨ 80
- udetemperatur ⇨ 80
- dato ⇨ 80
- Infotainment-system, se beskrivelsen af Infotainment-systemet
- navigation, se beskrivelsen af Infotainment-systemet
- systemindstillinger
- fejlmeddelelser ⇨ 97
- individuelle indstillinger ⇨ 102

De viste informationer og den måde, de vises på, afhænger af bilens udstyr og indstillingerne.

Valg af menuer og indstillinger

Menuerne og indstillingerne nås via displayet.

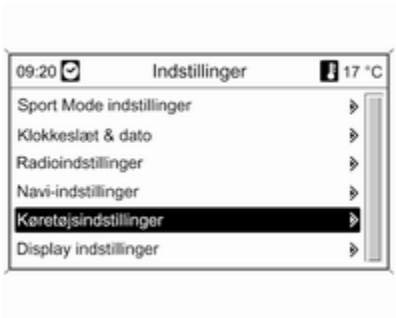

Valgene foretages via:

- menuer
- funktionsknapper og Infotainment-systemets multifunktionsknap

Valg med Infotainment-systemet

Vælg en funktion vha. Infotainment-systemets knapper. Menuen for den valgte funktion vises.

Ved hjælp af multifunktionsknappen vælger man et punkt og bekræfter det.

Multifunktionsknap

Multifunktionsknappen er hovedbetjeningselementet for menuerne:

Drej

- For at markere et menupunkt
- For at indstille en talværdi eller vise et menupunkt

Tryk (yderringen)

- For at vælge eller aktivere det markerede punkt
- For at bekræfte en indstillet værdi
- For at aktivere/deaktivere en systemfunktion

BACK knap

Tryk på knappen for at:

- afslutte en menu uden at ændre indstillingerne
- gå tilbage til et højere menuniveau fra en undermenu
- slette det sidste tegn i en tegnsekvens

Tryk på knappen og hold den nede et par sekunder for at slette hele posten.

Individuelle indstillinger ⇨ 102, Lagrede indstillinger ⇨ 21.

Fejlmeddelelser

Meddelelserne vises hovedsageligt i Førerinformationscentret (DIC), i nogle tilfælde sammen med en advarsel og en signaltone.

Tryk på knappen **SET/CLR** eller **MENU** eller drej fingerhjulet for at bekræfte en meddelelse.

Fejlmeddelelser på midlevel-displayet

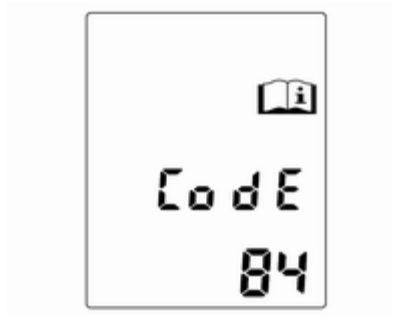

Fejlmeddelelserne vises som talkoder.

Nr.	Fejlmeddelelse
1	Motorolien skiftes
2	Ingen fjernbetjening registreret, træd koblingen ned for at starte igen
3	For lav kølevæskestand
4	Aircondition fra
5	Rattet er låst
6	Træd på bremsen for at slække den elektriske parkeringsbremse
7	Drej på rattet, afbryd tændingen og tilslut den igen
8	Afbryd tændingen og tilslut den igen, gentag udåndingstesten
9	Drej på rattet, start motoren igen
11	Bremseklodserne er slidt
12	Bilen er overbelastet
13	Kompressoren er overhedet
15	Fejl på højtmonteret centerstoplygte
16	Stoplygtesvigt
17	Fejl ved lyslængderegulering
18	Fejl ved venstre nærlys
19	Fejl ved højre tågeforlygte

Nr.	Fejlmeddelelse
20	Fejl ved højre nærlys
21	Fejl ved venstre parkeringslys foran
22	Fejl ved højre parkeringslys foran
23	Fejl ved baklys
24	Fejl ved nummerpladelys
25	Fejl ved venstre blinklys foran
26	Fejl ved venstre blinklys bag
27	Fejl ved højre blinklys foran
28	Fejl ved højre blinklys bag
29	Kontroller stoplys på påhæng
30	Kontroller baklys på påhæng
31	Kontroller venstre blinklys på anhænger
32	Kontroller højre blinklys på anhænger

Nr.	Fejlmeddelelse
33	Kontroller tågebaglys på påhæng
34	Kontroller baglys på påhæng
35	Skift batteri i fjernbetjening
48	Rengør blindvinkel-advarselssystem
50	Fodgænger-beskyttelsessystem aktiveret, reset motorhjelm
51	Kompas ikke i funktion
53	Spænd tankdæksel
54	Vand i dieselfilter
55	Dieselpartikelfilter er fyldt op ⇨ 126
59	Åbn og luk venstre forreste siderude
60	Åbn og luk højre forreste siderude
61	Åbn og luk venstre bageste siderude

Nr.	Fejlmeddelelse
62	Åbn og luk højre bageste siderude
65	Tyveriforsøg
66	Efterse tyverialarm
67	Efterse ratlås
68	Efterse servostyring
69	Efterse hjulophæng
70	Efterse niveaureguleringssystem
71	Efterse bagaksel
74	Efterse AFL
75	Efterse aircondition
76	Efterse blindvinkel-advarselssystem
78	Efterse fodgængerbeskyttelsessystem
79	Efterfyld motorolie
80	Skift gearolie

Nr.	Fejlmeddelelse
81	Efterse gearkasse
82	Skift motorolie snart
83	Efterse adaptiv cruise control
84	Motorydelse nedsat
94	Skift til parkering inden udstigning
95	Efterse airbag

Fejlmeddelelser på uplevel-displayet

Fejlmeddelelserne vises som tekst. Følg anvisningerne i meddelelserne.

Systemet viser meddelelser om følgende emner:

- Væskestande
- Tyverialarm
- Bremser
- Drivsystemer
- Kørekomfortsystemer
- Cruise control
- Registrering af forhindringer
- Lygter, skift af pærer
- Visker-/sprinklersystem
- Døre, ruder
- Fjernbetjening
- Sikkerhedsseler
- Airbagsystemer
- Motor og transmission
- Dæktryk
- Dieselpartikelfilter

Fejlmeddelelser på farve-info-displayet

Visse vigtige meddelelser vises desuden på farve-info-displayet. Tryk på multifunktionsknappen for at bekræfte en meddelelse. Nogle meddelelser vises kun ganske få sekunder.

Advarselsklokke

Ved start af motor hhv. under kørslen

- Når sikkerhedsselen ikke er spændt.
- Når kørslen påbegyndes, og dørene eller bagklappen ikke er lukket korrekt.
- Når en bestemt hastighed overskrides, mens parkeringsbremsen er aktiveret.
- Hvis en indprogrammeret hastighed overskrides.
- Hvis der vises en advarselsmeddelelse eller en advarselskode i førerinformationscentret.

- Hvis parkeringsassistenten registrerer en forhindring.
- Hvis der opdages en fejl i det automatiske låsningssystem.

Ved parkering af bilen og/eller førerdøren åbnes

- Når nøglen sidder i tændingslåsen.
- Ved tændt parkeringslys eller nærlys.

Kørecomputer

Menuerne og funktionerne kan vælges med knapperne på blinkerarmen.

Tryk på **MENU** knappen for at vælge **Trip/brændstof informations menu**.

Drej på fingerhjulet for at vælge en af undermenuerne:

- Triptæller 1
- Triptæller 2
- Rækkevidde
- Gennemsnitligt forbrug
- Aktuelt forbrug
- Gennemsnitlig hastighed
- Digital hastighed

De to kørecomputeres informationer kan nulstilles separat, hvilket giver mulighed for at vise forskellige turafstande.

Nulstilling sker ved at trykke på resetknappen eller på **SET/CLR** knappen i nogle sekunder.

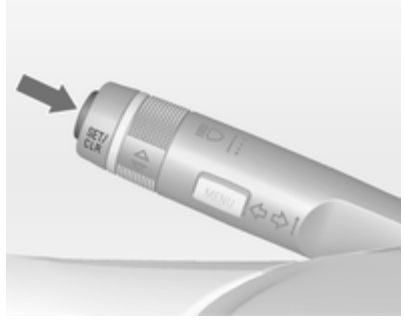

Rækkevidde

Rækkevidden beregnes ud fra tankindholdet og det aktuelle forbrug. Tallet er baseret på gennemsnitsværdier.

Efter brændstofpåfyldning aktualiseres rækkevidden automatisk efter kort tid.

Når der kun er lidt brændstof tilbage i tanken, vises en meddelelse i førerinformationscentret og i info-displayet.

Desuden tændes kontrollampen ⬬ i brændstofmåleren.

Gennemsnitligt forbrug

Visning af gennemsnitligt forbrug. Målingen kan nulstilles til enhver tid og starter med en standardværdi.

Nulstilling sker ved at trykke på **SET/CLR** knappen i nogle sekunder.

Aktuelt forbrug

Visning af aktuelt forbrug.

Gennemsnitlig hastighed

Visning af gennemsnitlig hastighed. Målingen kan nulstilles når som helst.

Nulstilling sker ved at trykke på **SET/CLR** knappen i nogle sekunder.

Digital hastighed

Digitalt display af aktuel hastighed.

Individuelle indstillinger

Bilens funktioner kan indstilles individuelt ved at ændre indstillingerne i info-displayet.

Nogle af de personlige indstillinger for forskellige førere kan lagres individuelt på hver bilnøgle. Lagrede indstillinger ⇨ 21.

Afhængigt af bilens udstyr og de nationale forskrifter er visse af nedenstående funktioner muligvis ikke til disposition.

Nogle funktioner vises kun eller er kun aktive, mens motoren kører.

Individuelle indstillinger i det grafiske info-display

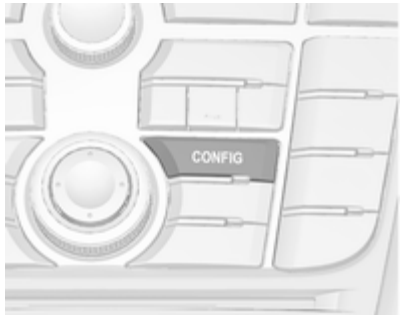

Tryk på **CONFIG** knappen. Menuen **Indstillinger** vises.

De følgende indstillinger kan vælges ved at dreje og trykke på multifunktionsknappen:

- **Tid og dato**
- **Radioindstillinger**
- **Telefonindstillinger**
- **Bilindstillinger**
- **Genopret fabriksindstillinger**

Følgende indstillinger kan ændres i de tilhørende undermenuer:

Tid og dato
Se Ur ⇨ 80.

Radioindstillinger
Se beskrivelsen af Infotainment-systemet.

Telefonindstillinger
Se beskrivelsen af Infotainment-systemet.

Bilindstillinger

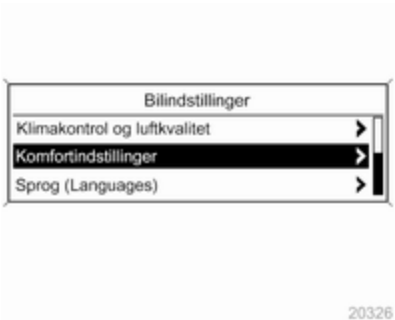

- **Klimakontrol og luftkvalitet**

  Aut. ventilatorhastighed: Ændring af blæserreguleringen.

  Aut. luftrecirkulation: Ændring af følsomheden for luftkvalitetsføleren (AQS) lav / høj.

  Klimakontrol-funktion: Aktivering / deaktivering af kølefunktion.

  Aut. afdugning bagi: Automatisk aktivering af opvarmning af bagrude.

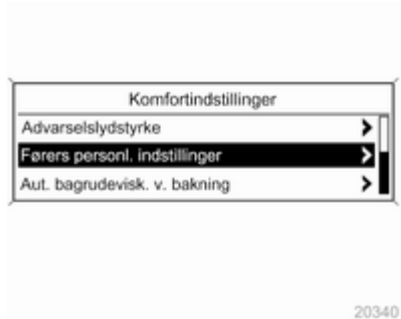

- **Komfortindstillinger**

  Advarselslydstyrke: Ændring af advarselsklokkens lydstyrke.

  Førers personl. indstillinger: Aktivering / deaktivering af individualiserings-funktion.

  Aut. bagrudevisk. v. bakning: Aktivering / deaktivering af automatisk start af bagrudevisker ved skift til bakgear.

- **Parkeringshjælp/Kollisionsadvarsel**

  Parkeringshjælp: Aktivering / deaktivering af ultralydsparkeringsassistenten.

- **Sprog (Languages)**

  Valg af det ønskede sprog.

- **Udv. omgivelseslys**

  Varighed ved udstigning: Aktivering / deaktivering og ændring af varigheden af orienteringslys.

  Udv. lys ved oplåsning: Aktivering / deaktivering af velkomstlys.

- **Fjernlåsning, -oplåsning, -start**

  Fjernoplåsning af døre: Ændring af konfigurationen til at oplåse kun førerdøren eller hele bilen ved oplåsning.

- **Genopret fabriksindstillinger**

  Genopret fabriksindstillinger: Reset af alle indstillinger til standardindstillinger.

Personlige indstillinger i farve-info-displayet

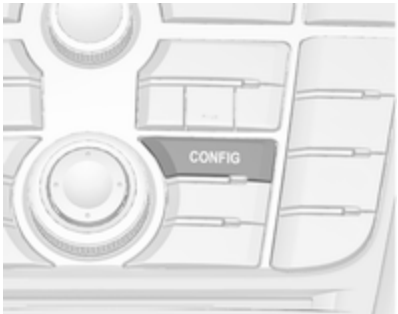

Tryk på **CONFIG** knappen. Menuen **Indstillinger** vises.

De følgende indstillinger kan vælges ved at dreje og trykke på multifunktionsknappen:

- **Klokkeslæt & dato**
- **Radioindstillinger**
- **Telefonindstillinger**
- **Navi-indstillinger**
- **Køretøjsindstillinger**
- **Display indstillinger**
- **Tilbage til fabriksindstillinger**

Følgende indstillinger kan ændres i de tilhørende undermenuer:

Klokkeslæt & dato
Se Ur ⇨ 80.

Radioindstillinger
Se beskrivelsen af Infotainment-systemet.

Telefonindstillinger
Se beskrivelsen af Infotainment-systemet.

Navi-indstillinger
Se beskrivelsen af Infotainment-systemet.

Køretøjsindstillinger

- **Klima- og luftkvalitet**

  Fan Control: Ændring af blæserreguleringen.

  Aut. luftrecirkulation: Ændring af følsomheden for luftkvalitetsføleren (AQS) lav / høj.

  Aircondition: Aktivering / deaktivering af kølefunktion.

  Autom. bagrudevarme: Automatisk aktivering af opvarmning af bagrude.

- **Komfortindstillinger**

  Lydstyrke for signaltoner: Ændring af advarselsklokkens lydstyrke.

  Bagrudevisker On i bakgear: Aktivering / deaktivering af automatisk start af bagrudevisker ved skift til bakgear.

- **Parkeringshjælp / Kollisionssensorer**

  Parkeringshjælp: Aktivering / deaktivering af ultralydsparkeringsassistenten.

- **Sprog**

  Valg af det ønskede sprog.

- **Vejbelysning**

  Varighed ved udstigning: Aktivering / deaktivering og ændring af varigheden af orienteringslys.

  Lygter tændes ved oplåsning: Aktivering / deaktivering af velkomstlys.

- **Af-, oplåsning / Start**

  Fjernoplåsning af dør: Ændring af konfigurationen til at oplåse kun førerdøren eller hele bilen ved oplåsning.

- **Tilbage til fabriksindstillinger**

  Tilbage til fabriksindstillinger: Reset af alle indstillinger til standardindstillinger.

Display indstillinger

Displayindstillinger, der kan vælges:

- **Dag modus**: Optimering for dagslysforhold.
- **Nat modus**: Optimering for mørke.
- **Automatisk**:

  Biler uden lysføler:

  Displayet skifter modus, når bilens lygter tændes/slukkes.

  Biler med lysføler:

Displayet skifter modus afhængigt af de eksterne lysforhold uafhængigt af bilens lygter.

Lygter

Udvendige lygter 107
Kabinelys 112
Lysfunktioner 114

Udvendige lygter

Lyskontakt

Lyskontakten har følgende positioner:

AUTO = automatisk tilkobling af nærlys: Forlygterne tændes og slukkes automatisk, afhængigt af de omgivende lysforhold.

⏻ = aktivering eller deaktivering af automatisk tilkobling af nærlys. Kontakten drejer tilbage til **AUTO**.

0 = deaktiveret

≡D = parkeringslys

≡D = forlygter

I førerinformationscentret med uplevel-display vises den aktuelle status for den automatiske tilkobling af nærlyset.

Når tændingen slås til, er automatisk tilkobling af nærlys aktiv.

Kontrollampe ≡ ⇨ 91, Kontrollampe for automatisk tilkobling af nærlys ≡ ⇨ 91.

Baglygter

Baglygterne tændes sammen med forlygter og parkeringslys.

Automatisk tilkobling af nærlys

Funktion for automatisk tilkobling af nærlys

Når funktionen for automatisk tilkobling af nærlys slås til, og motoren kører, skifter systemet mellem kørelys og automatisk forlys afhængigt af lysforholdene.

Kørelys

Kørelys gør bilen bedre synlig i dagslys.

I visse lande er baglygterne også tændt.

Automatisk tænding af forlygter

Under dårlige lysforhold tændes forlygterne.

Registrering af tunnel

Når man kører ind i en tunnel, tændes forlygterne med det samme.

Adaptive Forward Lighting ⇨ 110.

Fjernlys

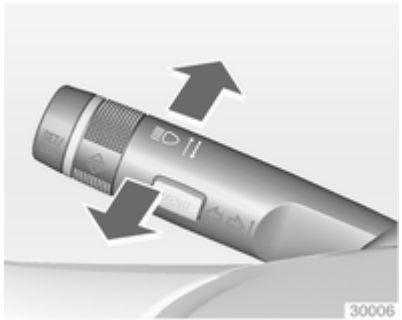

Der skiftes fra nærlys til fjernlys ved at trykke armen fremefter.

Der skiftes til nærlys ved at trykke armen fremad igen eller ved at trække den ind mod rattet.

Overhalingsblink

Overhalingsblink aktiveres ved at trække armen ind mod rattet.

Lyslængderegulering

Manuel lyslængderegulering

Tilpasning af forlygternes rækkevidde efter bilens belastning for at undgå blænding: drej fingerhjulet til ønsket stilling.

0 = Personer på forsæderne
1 = Personer på alle sæder
2 = Personer på alle sæder og last i lastrummet
3 = Person på førersædet og last i lastrummet

Forlygter ved kørsel i udlandet

Det asymmetriske nærlys forbedrer sigtbarheden i højre side af kørebanen (ved højrekørsel).

Ved kørsel i lande, hvor man kører i modsat side af vejen, vil modkørende trafikanter imidlertid blive blændet, hvilket kan undgås på følgende måde.

Biler uden Adaptive Forward Lighting

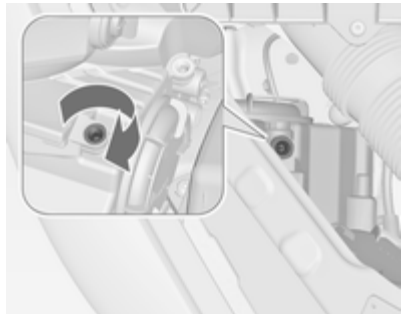

Drej indstillingsskruerne med skruetrækkeren med uret en halv omdrejning.

Indstillingsskruerne befinder sig på forlygterne oven over nærlyskapperne ⇨ 151.

Deaktivering sker ved at dreje indstillingsskruerne mod uret en halv omdrejning.

Forsigtig

Sørg for at få forlygteindstillingen kontrolleret efter deaktivering.

Vi anbefaler, at du rådfører dig med et værksted.

Biler med Adaptive Forward Lighting

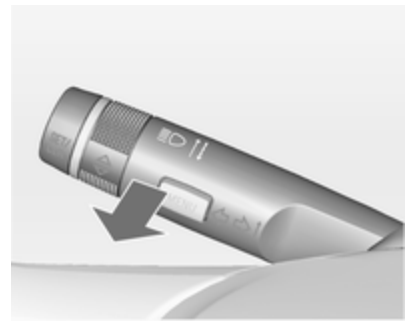

1. Drej nøglen til stilling **0**.
2. Vent, indtil kontrollampen Ⓟ slukkes.
3. Træk i blinkerarmen og hold.

4. Tilslut tændingen.
5. Efter ca. 5 sekunder begynder kontrollampen ⦿ at blinke, og der høres et lydsignal.

Kontrollampe ⦿ ⇨ 92.

Hver gang tændingen slås til, blinker ⦿ til påmindelse i ca. 4 sekunder.

Deaktivering sker ved at følge samme procedure som ovenfor. ⦿ blinker ikke, når funktionen er deaktiveret.

Adaptive Forward Lighting

Adaptive forward lighting sikrer bedre oplysning af sving, vejkryds og snævre sving.

Kurvelys

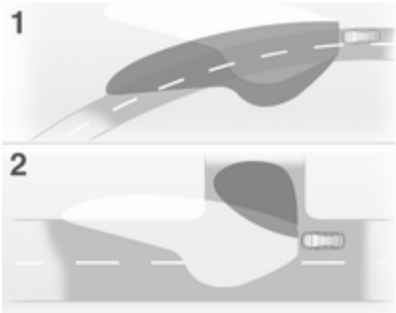

Lysstrålen drejer afhængigt af styreudslaget og hastigheden.

Drejelys

I snævre sving eller når man drejer fra - afhængigt af styreudslag eller brug af blinklys - tændes der en ekstra lygte i højre eller venstre side, der oplyser vejbanen i kørselsretningen. Det aktiveres ved hastigheder op til 40 km/h.

Bakfunktion

Hvis forlygterne er tændt, og der sættes i bakgear, tændes begge drejelygter. De bliver ved med at lyse i 20 sekunder efter skift fra bakgear, eller indtil hastigheden overstiger 17 km/h fremad.

Havariblink

Aktivering med knap ⚠.

I tilfælde af uheld med udløsning af airbags aktiveres havariblinkene automatisk.

Blinklys og vognbaneskifte-lys

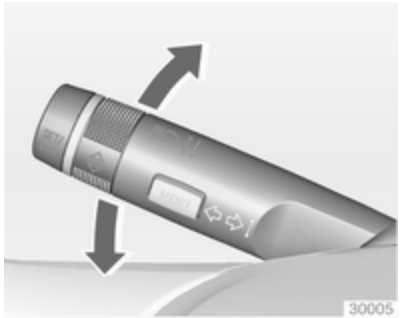

arm opad = højre blinklys
arm nedad = venstre blinklys

Når armen aktiveres ud over modstanden, slås blinklyset til konstant. Blinklyset slås automatisk fra, når rattet drejes tilbage.

For tre blink, f.eks. ved vognbaneskift, vippes blinklyskontakten op eller ned, til den møder modstand.

Hvis der er tilkoblet en anhænger, blinker blinklysene seks gange, når armen presses ned, indtil der kan mærkes modstand, og derefter slippes.

Skal der blinkes i længere tid, vippes blinklyskontakten ned og holdes nede.

Blinklyset kan slås fra manuelt ved at føre armen tilbage til udgangsstillingen.

Tågeforlygter

Aktivering med knap.

Lyskontakten i stilling **AUTO**: når tågeforlygterne tændes, tændes forlygterne også automatisk.

Tågebaglygte

Aktivering med knap.

Lyskontakten i stilling **AUTO**: når tågebaglygten tændes, tændes forlygterne også automatisk.

Lyskontakten i stilling : tågebaglygten kan kun tændes sammen med tågeforlygterne.

Bilens tågebaglygte kan ikke aktiveres, når der køres med anhænger.

Parkeringslys

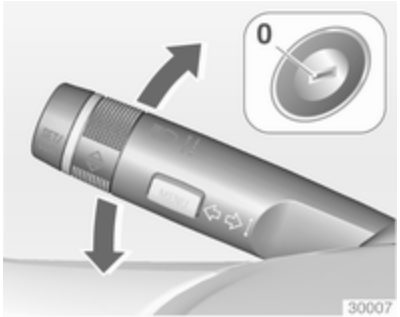

Parkeringslyset kan tændes i den ene side ved parkering:

1. Afbryd tændingen.
2. Blinklyskontakten sættes helt oppe (højre parkeringslys) eller helt nede (venstre parkeringslys).

Bekræftes med lydsignal og kontrollampen for det respektive blinklys.

Baklygter

Baklygterne tændes, når tændingen er sluttet til, og bilen sættes i bakgear.

Dug på lygteglassene

Den indvendige side af lygtehusene kan kortvarigt dugge til ved ugunstige, råkolde vejrforhold, kraftig regn eller efter bilvask. Duggen forsvinder af sig selv efter kort tid og forsvinder hurtigere, hvis lygterne tændes.

Kabinelys

Lysstyrke for instrumentlys

Lysstyrken i følgende funktioner kan reguleres, når lygterne er tændt:

- Instrumentlys
- Informationsdisplay
- Oplyste kontakter og betjeningsanordninger

Drej fingerhjulet indtil den ønskede lysstyrke er nået.

På biler med lysføler kan lysstyrken kun indstilles, når de udvendige lygter er tændt, og lysføleren registrerer natteforhold.

Kabinelys

De forreste og bageste kabinelys tænder automatisk, når døren åbnes, og slukkes med forsinkelse, når den lukkes.

Bemærkninger
I tilfælde af uheld med udløsning af airbaggene tændes der automatisk for kabinelyset.

Forreste kabinelys

Vippekontaktens stillinger:

	=	automatisk tænd og sluk.
Tryk på	=	tænd.
Tryk på	=	sluk.

Bageste kabinelys

Lyser sammen med forreste kabinelys, afhængigt af vippekontaktens stilling.

Læselamper

Tændes og slukkes med knapperne og i forreste og bageste kabinelampe.

Lys i solskærme

Tændes, når dækslet åbnes.

Lysfunktioner

Belysning af midterkonsol

Spotlamper i kabinelyset tændes, når forlygterne tændes.

Indstigningslys

Velkomstlys

Forlygter, baglygter, baklygter, nummerpladelys, instrumentpanellys og kabinelys tændes et kort øjeblik, når bilen låses op med fjernbetjeningen. Denne funktion gør det lettere at finde bilen i mørke.

Lyset slukkes med det samme, når tændingsnøglen drejes til position **1** ⇨ 124.

Aktivering og deaktivering af denne funktion kan ændres i menuen **Indstillinger** i info-displayet. Individuelle indstillinger ⇨ 102.

Indstillingerne kan gemmes i den benyttede nøgle ⇨ 21.

Følgende lys tændes derudover, når førerdøren åbnes:

- I alle kontakter
- Førerinformationscenter

Follow-me-home-lys

Følgende lygter tændes, når nøglen tages ud af tændingskontakten:

- Kabinelys
- Instrumentlys

De slukkes automatisk efter en vis tid. Teaterlyset aktiveres, hvis førerdøren åbnes i dette tidsrum.

Udstigningslyset tændes, når den pågældende dør åbnes.

Forlygter, baglygter, baklygter og nummerpladelys oplyser det omgivende område i et indstilleligt tidsrum, når bilen forlades.

Aktivering

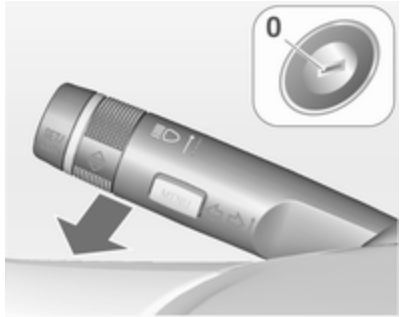

1. Afbryd tændingen.
2. Tag nøglen ud af tændingen.
3. Luk førerdøren op.
4. Træk blinklyskontakten mod rattet.
5. Luk førerdøren.

Lukkes førerdøren ikke, slukkes lyset efter 2 minutter.

Orienteringslyset slukkes med det samme, hvis blinkerarmen trækkes op mod rattet, mens førerdøren er åben.

Aktivering, deaktivering og varigheden af denne funktion kan ændres i menuen **Indstillinger** i info-display. Individuelle indstillinger ⇨ 102.

Indstillingerne kan gemmes i den benyttede nøgle ⇨ 21.

Beskyttelse mod afladning af batteriet

Frakobling af elektriske lys

For at undgå, at batteriet aflades, når tændingen er afbrudt, slukkes visse kabinelamper automatisk efter nogen tid.

Klimastyring

Klimastyringssystemer 116
Ventilationsspjæld 121
Vedligeholdelse 122

Klimastyringssystemer

Varme- og ventilationssystem

Betjeningselementer for:

- Temperatur
- Luftfordeling
- Blæserhastighed
- Afdugning og afisning

El-bagrude ⇨ 32.

Temperatur

Rød = Varm
Blå = Kold

Den ønskede varmeeffekt opnås først, når motoren har nået sin normale driftstemperatur.

Luftfordeling

= Til forruden og de forreste sideruder
= Luftfordeling til hovedet via justerbare ventilationsspjæld
= Til fodrummet

Alle kombinationer er mulige.

Blæserhastighed

Luftstrømmen justeres ved at sætte blæseren på den ønskede hastighed.

Afdugning og afisning

- Tryk på knappen : blæseren skifter automatisk til højere hastighed, luften ledes mod forruden.
- Sæt temperaturknappen på det varmeste niveau.
- Tænd for el-bagruden .
- Åbn eventuelt ventilationsspjældene i siderne, og ret dem mod sideruderne.

Airconditionsystem

Ud over varme- og ventilationssystemets funktion omfatter airconditionsystemet:

❄ = Køling
🚗 = Recirkulation

El-varme i sæder 💺 ⇨ 39, opvarmet rat 🔥 ⇨ 77.

Køling ❄

Kølingen fungerer kun med motoren i gang og blæseren tændt. Betjenes med knappen ❄.

Airconditionsystemet afkøler og affugter (tørrer) luften, så snart udetemperaturen er lidt over frysepunktet. Der kan derfor dannes kondensvand, som ledes ud under bilen.

Spar på brændstoffet ved at slå kølingsenheden fra, så snart der ikke længere er brug for køling eller affugtning.

Recirkulation 🚗

Aktivering med knap 🚗.

⚠ Advarsel

Ved recirkulation kommer der praktisk talt ikke nogen luft ind udefra. Når kølingen er slået fra, stiger luftfugtigheden, og ruderne kan begynde at dugge. Kvaliteten af luften i kabinen falder, og det kan gøre personerne i bilen døsige.

Maksimal køling

Åbn ruderne kortvarigt, så den varme luft hurtigt kan slippe ud.

- Slå kølingen ❄ til.
- Slå luftcirkulationssystemet 🚗 til.
- Tryk på luftfordelerkontakten ⇄.
- Sæt temperaturknappen på det koldeste niveau.
- Sæt blæserhastigheden på højeste niveau.
- Åbn alle ventilationsspjæld.

Afdugning og afisning af ruder

- Tryk på knappen : blæseren skifter automatisk til højere hastighed, luften ledes mod forruden.
- Slå køling til.
- Sæt temperaturknappen på det varmeste niveau.
- Tænd for el-bagruden .
- Åbn eventuelt ventilationsspjældene i siderne, og ret dem mod sideruderne.

Elektronisk klimastyring

To-zone klimastyring giver mulighed for forskellige temperaturer i venstre og højre side.

Betjeningselementer for:

- Temperatur i førerside
- Luftfordeling
- Blæserhastighed
- Temperatur i forsædepassagerens side

AUTO = automatisk drift
= manuel recirkulation
= automatisk recirkulation
= afdugning og afisning

El-bagrude ⇨ 32.

Den forvalgte temperatur reguleres automatisk. Ved automatisk drift regulerer blæserhastigheden og luftfordelingen automatisk luftstrømmen.

Systemet kan tilpasses manuelt ved hjælp af knapperne for luftfordeling og luftstrøm.

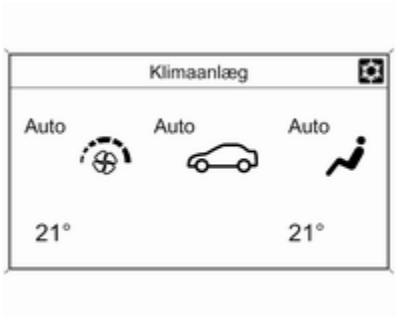

Alle ændringer af indstillingerne vises på info-displayet i nogle få sekunder.

Den elektroniske klimastyring kan kun betjenes, når motoren er i gang.

Automatisk drift AUTO

Grundlæggende indstillinger for maksimal komfort:

- Tryk på **AUTO** knappen, så aktiveres aircondition-systemet automatisk.
- Åbn samtlige ventilationsspjæld.
- Indstil den ønskede temperatur for fører og forsædepassager med venstre og højre drejeknap.
- Anbefalet komfortindstilling er 22°C.

Styringen af blæserhastigheden i automatisk funktion kan ændres i menuen **Indstillinger**.

Individuelle indstillinger ⇨ 102.

Alle ventilationsspjæld aktiveres automatisk i automatfunktion. Derfor skal ventilationsspjældene altid være åbne.

Temperaturforvalg

Temperaturen kan indstilles til den ønskede værdi.

Hvis der vælges minimumstemperatur, kører klimastyringen med maksimal køling.

Hvis der vælges maksimumstemperatur, kører klimastyringen med maksimal varme.

Afdugning og afisning af ruder

- Tryk på .
- Tryk på køleknappen .
- Temperatur og luftfordeling indstilles automatisk, og blæseren kører med høj hastighed.
- Tænd for el-bagruden .
- Tryk på knappen for at vende tilbage til foregående modus.

Manuel indstilling

Klimastyringens indstillinger kan ændres ved at aktivere knapperne og drejeknapperne som følger. Ændring af indstillingerne vil deaktivere automatisk funktion.

Tryk på den nederste knap ✠ for at sænke blæserhastigheden eller på den øverste knap ✠ for at øge hastigheden. Blæserhastigheden angives med antallet af segmenter i displayet.

Når der trykkes i længere tid på den nederste knap, slås blæseren og kølingen fra.

Når der trykkes i længere tid på øverste knap, kører blæseren med maksimal hastighed.

For at vende tilbage til automatisk drift: Tryk på knappen **AUTO**.

Luftfordeling

Tryk på ⤒, ⇄ eller ⤓ for den ønskede indstilling. Aktivering angives med lysdioden i knappen.

⤒ = Til forruden og de forreste sideruder
⇄ = Luftfordeling til hovedet via justerbare ventilationsspjæld
⤓ = Til fodrummet

Alle kombinationer er mulige.

Retur til automatisk luftfordeling: Deaktiver tilsvarende indstilling eller tryk på knappen **AUTO**.

Køling

Aktivering eller deaktivering med ❄ knappen.

Airconditionsystemet køler og affugter (tørrer) den indstrømmende luft over en bestemt udetemperatur. Der kan derfor dannes kondensvand, som ledes ud under bilen.

Spar på brændstoffet ved at slå kølingsenheden fra, så snart der ikke længere er brug for køling eller affugtning.

Recirkulation

⚠Advarsel

Ved recirkulation kommer der praktisk talt ikke nogen luft ind udefra. Når kølingen er slået fra, stiger luftfugtigheden, og ruderne kan begynde at dugge. Kvaliteten af luften i kabinen falder, og det kan gøre personerne i bilen døsige.

Automatisk recirkulation

Det automatiske recirkulationssystem har en føler for luftkvalitet, der kan skifte automatisk til recirkulation.

Aktivering angives med lysdioden i knappen.

Skift til manuel recirkulation efter behov.

Manuel recirkulation

Tryk en gang på knappen for at aktivere manuel recirkulation.

Aktivering angives med lysdioden i knappen.

Grundindstillinger

Visse indstillinger kan ændres i menuen **Indstillinger** i info-displayet. Individuelle indstillinger ⇨ 102.

Supplerende varmeapparat

Luftvarmer

Quickheat er en elektrisk, ekstra luftvarmer, der automatisk opvarmer kabinen hurtigere.

Ventilationsspjæld

Justerbare ventilationsspjæld

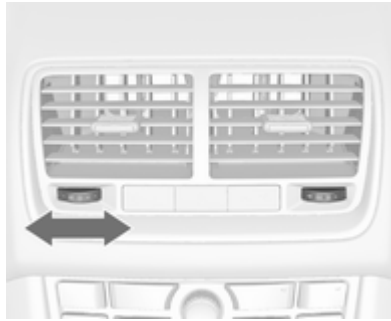

Ventilationsspjældet åbnes ved at dreje fingerhjulet til højre. Luftmængden fra ventilationsspjældet indstilles ved at dreje på fingerhjulet.

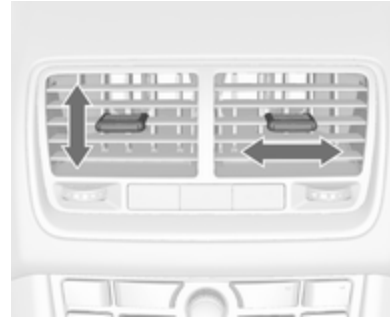

Indstil luftstrømmens retning ved at vippe og dreje lamellerne.

Ventilationsspjældet lukkes ved at dreje fingerhjulet til venstre.

⚠ Advarsel

Fastgør ikke genstande til luftspjældenes lameller. Risiko for materiel skade og personskader ved en ulykke.

Faste ventilationsspjæld

Under forruden og de forreste sideruder samt i fodrummet er der anbragt yderligere ventilationsspjæld.

Vedligeholdelse

Luftindtag

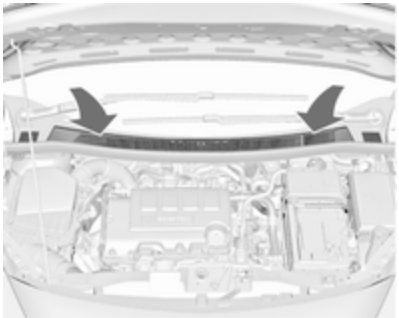

De udvendige luftindtag foran forruden skal holdes frie af hensyn til luftgennemstrømningen. Fjern eventuelle blade, snavs eller sne.

Pollenfilter

Kabineluftfiltrering

Et partikelfilter renser kabineluften for støv, sod, pollen og sporer.

Aktivt kulfilter

Ud over partikelfiltret mindsker det aktive kulfilter lugt.

Normal brug af aircondition

For at sikre konstant god funktion, skal sættes i gang nogle minutter en gang om måneden, uanset vejrforhold og årstid. Brug af kølefunktion er ikke mulig ved for lave udetemperaturer.

Service

For at opnå optimal kølevirkning anbefales det at kontrollere airconditionsystemet en gang om året, første gang 3 år efter første indregistrering. Kontrollen bør bl.a. omfatte:

- Funktions- og tryktest
- Varmesystemets funktion
- Tæthedsprøve
- Kontrol af drivremme
- Rengøring af kondensator og kondensafløb
- Effektkontrol

Kørsel og betjening

Kørselstips 123
Start og betjening 123
Udstødning 126
Automatisk gearkasse 127
Manuel gearkasse 130
Bremser 131
Kørselskontrolsystemer 133
Cruise control 135
Registrering af forhindringer 136
Brændstof 138
Kørsel med påhæng 141

Kørselstips

Kontrol over bilen

Bilen må aldrig rulle af sted med slukket motor

Mange systemer fungerer ikke i denne situation (f.eks. bremseforstærker, servostyring). Kørsel på denne måde udgør en fare for både føreren og andre.

Tomgangsforstærkning

Hvis det er nødvendigt at oplade batteriet, skal generatorens output øges. Det opnås med tomgangsforstærkning, der kan være hørbar.

I biler med uplevel-display vises en meddelelse i førerinformationscentret.

Pedaler

Der bør ikke ligge en tyk måtte under pedalen, da det vil bevirke, at hele pedalens vandring ikke kan udnyttes.

Start og betjening

Tilkørsel af ny bil

Foretag ingen unødvendige kraftige opbremsninger på de første ture med bilen.

Der kan udvikle sig røg under den første køretur som følge af, at voks og olie på udstødningssystemet fordamper. Efter den første tur bør man lade bilen stå et stykke tid i det fri. Undgå at indånde dampene.

I indkøringsperioden kan forbruget af brændstof og motorolie være højere, og dieselpartikelfilterets rengøringsproces kan finde sted oftere.

Dieselpartikelfilter ⇨ 126.

Tændingslåsens stillinger

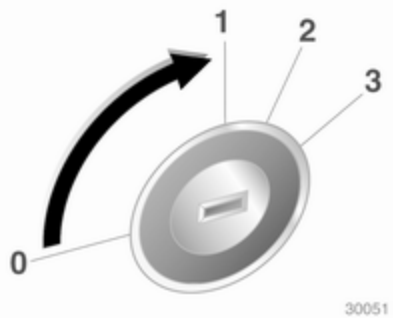

0 = Tænding fra
1 = Ratlås fri, tænding fra
2 = Tænding til, ved dieselmotor: forglødning
3 = Start

Bibeholdt strøm ved slukket motor

Følgende biltilbehør kan bruges i op til 10 minutter, efter at motoren er slukket:

- Infotainment-system
- El-ruder
- Stikdåser

Strømmen til Infotainment-systemet fortsætter med at fungere i op til 10 minutter, eller indtil førerdøren åbnes.

Strømmen til el-ruderne fortsætter med at fungere i op til 10 minutter, eller indtil en dør åbnes.

Tændingslåsens postioner ⇨ 124

Start af motor

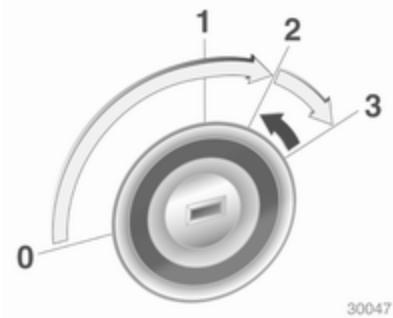

Manuel gearkasse: træd koblingen ned.

Automatisk gearkasse: træd på bremsen, og flyt gearvælgeren til **P** eller **N**.

Træd ikke på speederen.

Dieselmotor: drej nøglen til stilling **2** til forvarmning, indtil kontrollampen ⌇ slukker.

Drej nøglen kortvarigt til stilling **3** og slip den: en automatisk procedure aktiverer starteren med en kort forsinkelse, så længe motoren kører, se Automatisk starterstyring.

Inden startproceduren gentages, eller hvis motoren skal standses: drej nøglen tilbage på **0**.

Starte bilen ved lave temperaturer

Start af motoren uden ekstra varmeapparater er muligt ned til -25 °C for dieselmotorer og -30 °C for benzinmotorer. Der kræves en motorolie med den korrekte viskositet, det korrekte brændstof, gennemført service og et tilstrækkeligt opladet batteri. Ved temperaturer under -30 °C skal den automatiske gearkasse have en opvarmningsfase på ca. 5 minutter. Gearvælgeren skal være i position **P**.

Automatisk starterstyring

Denne funktion styrer motorens startprocedure. Føreren behøver ikke holde nøglen i stilling **3**. Når systemet først er aktiveret, bliver det ved med at starte automatisk, indtil motoren er i gang. Som følge af kontrolproceduren starter motoren efter en kort forsinkelse.

Mulige årsager til at motoren ikke starter:

- Koblingspedalen er ikke trådt ned (manuel gearkasse)
- Bremsepedalen er ikke trådt ned, eller gearvælgeren er ikke i **P** eller **N** (automatisk gearkasse)
- Timeout er indtrådt

Påløbsafbrydelse

Ved påløb, det vil sige kørsel med bilen i gear uden at træde på speederen, afbrydes brændstoftilførslen.

Parkering

- Bilen må ikke parkeres på steder med let antændeligt materiale. Der kan opstå brand som følge af de høje temperaturer fra udstødningen.
- Aktiver altid parkeringsbremsen.

  Træk i kontakten Ⓟ.
- Sluk for motor og tænding. Rattet drejes, indtil ratlåsen aktiveres.
- Hvis bilen holder på et plant underlag eller en stigning, sættes den i 1. gear, hhv. gearvælgeren sættes i stilling **P** inden tændingen slås fra. På en stigning drejes forhjulene desuden væk fra kantstenen.

  Hvis bilen holder på et skråning nedefter, sættes den i bakgear, hhv. gearvælgeren sættes i stilling **P** inden tændingen slås fra. Desuden drejes forhjulene ind mod kantstenen.
- Lås bilen og aktiver tyverialarmen.

Bemærkninger

I tilfælde af en ulykke med airbagudløsning, slukkes der automatisk for motoren, hvis bilen standser i løbet af en bestemt tid.

Udstødning

⚠ Fare

Udstødningsgasser fra motorer indeholder kulilte, der er yderst giftig, og som samtidig er lugtfri og farveløs. Indånding af kulilte kan være livsfarligt.

Hvis der trænger udstødningsgasser ind i kabinen, skal De straks åbne alle vinduerne. Få fejlen og årsagen til den udbedret på et værksted.

Desuden skal De undgå at køre med åbent bagagerum, idet der kan trænge udstødningsgasser ind i bilen.

Dieselpartikelfilter

Dieselpartikelfiltersystemet filtrerer skadelige sodpartikler fra udstødningsgasserne. Systemet har en selvrensningsfunktion, der afvikles automatisk under kørslen uden varsel. Filteret renses ved regelmæssig forbrænding af de bortfiltrerede sodpartikler ved høj temperatur. Denne proces foregår automatisk ved bestemte kørselsforhold og kan vare op til 25 minutter. Den varer typisk mellem 7 og 12 minutter. I dette tidsrum kan der være et højere brændstofforbrug. Der kan udvikles lugt og røg, hvilket er normalt.

Under visse kørselsforhold, f.eks. småture, kan systemet ikke rense sig selv automatisk.

Hvis der kræves rensning af filtret, og hvis tidligere køreforhold ikke muliggjorde automatisk rensning, giver kontrollampen besked derom. Samtidig vises **Dieselpartik. filter fyldt Fortsæt kørslen** eller advarselskode 55 i førerinformationscentret.

tændes, når dieselpartikelfiltret er fyldt op. Start rensningsprocessen så hurtigt som muligt.

blinker, når dieselpartikelfiltret har nået det maksimale fyldeniveau. Start rensningsprocessen med det samme for at undgå motorskader.

Renseproces

For at aktivere renseprocessen skal man blive ved med at køre og opretholde et motoromdrejningstal på over 2000 omdrejninger pr. minut. Skift evt. til et lavere gear. Rensningen af dieselpartikelfiltret startes.

Hvis ⚙ også lyser, kan rensningen ikke foretages, og der skal rettes henvendelse til et værksted.

Forsigtig

Hvis renseproceduren afbrydes, er der risiko for, at motoren kan tage alvorlig skade.

Rensningen foregår hurtigst ved høje omdrejningstal og høj belastning.

Kontrollampen slukkes, så snart selvrensningsfunktionen er gennemført.

Katalysator

Katalysatoren reducerer de skadelige stoffer i udstødningen.

Forsigtig

Andre brændstofkvaliteter end dem, der nævnes på side ⇨ 138, ⇨ 190 kan beskadige katalysatoren eller dele af elektronikken.

Uforbrændt benzin forårsager overophedning og skade på katalysatoren. De bør derfor undgå at aktivere starteren unødvendigt længe, at løbe tør for brændstof og at skubbe eller trække motoren i gang.

I tilfælde af tændingsfejl, ujævn motorgang, reduktion i motorydelsen eller andre usædvanlige problemer skal De så snart som muligt få fejlen og årsagen til den udbedret på et værksted. Kørslen kan om nødvendigt kortvarigt fortsættes med lav hastighed og med lavt omdrejningstal.

Automatisk gearkasse

Den automatiske gearkasse giver mulighed for automatisk gearskift (automatisk funktion) eller manuelt gearskift (manuel funktion).

Geardisplay

Gearfunktionen eller det valgte gear vises på geardisplayet.

Gearvælger

P = parkeringsstilling, hjulene er blokeret, må kun vælges, når bilen holder stille, og parkeringsbremsen er aktiveret
R = bakgear, må kun vælges, når bilen holder stille
N = neutral position
D = automatgearfunktion med alle gear

Gearvælgeren er låst i stilling **P**, og den kan først flyttes, når tændingen er tilsluttet, og der trædes på bremsen.

Når der ikke trædes på bremsen, lyser kontrollampen ⊘.

Hvis gearvælgeren ikke er i stilling **P**, når tændingen afbrydes, blinker kontrollamperne ⊘ og **P**.

Der kan skiftes til **P** eller **R**, når udløserknappen trykkes ind.

Motoren kan kun startes med gearvælgeren i stilling **P** eller **N**. Når gearvælgeren flyttes til stilling **N**, skal der trædes på bremsen, eller parkeringsbremsen skal aktiveres, inden start.

Træd ikke på speederen, når der vælges gear. Træd aldrig samtidigt på speeder og bremse.

Når bilen sættes i gear, og bremsen slippes, begynder bilen langsomt at køre fremad.

Bremsning med hjælp fra motoren

Udnyt motorens bremseeffekt ved at sætte i et lavere gear i ordentlig tid ved kørsel ned ad bakke, se manuel funktion.

"Rokning" af bilen

Kun hvis bilen er kørt fast i sand, mudder eller sne, må man forsøge at rokke bilen fri. Flyt gearvælgeren frem og tilbage mellem **D** og **R** gentagne gange. Motorens omdrejningstal holdes så lavt som muligt, og man bør undgå at give gas rykvist.

Parkering

Aktiver parkeringsbremsen og sæt i **P**.

Tændingsnøglen kan kun tages ud, hvis gearvælgeren står i position **P**.

Manuel funktion

Flyt gearvælgeren fra stilling **D** til venstre og herefter fremad eller bagud.

+ = Skift til et højere gear

– = Skift til et lavere gear

Hvis der vælges et for højt gear i forhold til kørehastigheden, eller hvis der vælges et for lavt gear i forhold til kørehastigheden, gennemføres gearskiftet ikke. Dette kan medføre, at der vises en meddelelse i førerinformationscentret.

I manuel funktion skiftes der ikke automatisk til et højere geartrin ved høje omdrejningstal.

Elektroniske kørselsprogrammer

- Arbejdstemperaturprogrammet sørger efter koldstart for, at katalysatoren hurtigt når op på den nødvendige temperatur ved at øge omdrejningstallet.
- En automatisk skiftefunktion sætter automatisk i frigear, hvis bilen standses i et fremadgående gear og mens der trædes på bremsen.
- Specialprogrammer tilpasser automatisk gearskiftepunkterne, når der køres op eller ned ad bakke.

Kickdown

Hvis speederen trædes helt ned i automatisk tilstand, skifter gearkassen til et lavere gear afhængigt af motorens omdrejningstal.

Fejl

Ved en fejl lyser . Desuden vises der et kodenummer eller en fejlmeddelelse i førerinformationscentret. Fejlmeddelelser ⇨ 97.

Gearet skifter ikke længere automatisk. Der kan køres videre med manuelt gearskift.

Kun det højeste gear er til rådighed. Afhængigt af fejlen kan andet gear også vælges i manuel gearfunktion. Skift kun, når bilen står stille.

Få årsagen til fejlen udbedret af et værksted.

Strømafbrydelse

Ved en strømafbrydelse kan gearvælgeren ikke flyttes fra position **P**. Tændingsnøglen kan ikke tages ud af tændingslåsen.

Hvis batteriet er fladt, skal De bruge startkabler til at starte bilen med ⇨ 177.

Hvis fejlen ikke skyldes batteriet, udløses gearvælgeren.

1. Aktiver parkeringsbremsen.

2. Tag fat i gearvælgerafdækningen ved den markerede position og træk for at frigøre bagtil.
3. Bøj gearvælgerafdækningen opad. Træk for at frigøre fortil.
4. Flyt gearvælgerafdækningen til venstre. Pas på at stikket og ledningsnettet i bunden ikke bliver beskadiget.

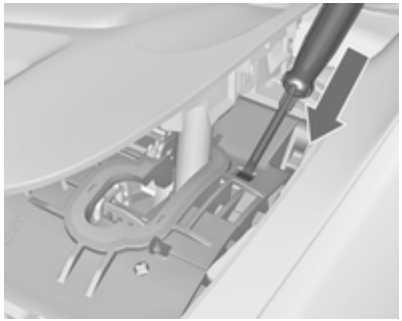

5. Sæt en skruetrækker ind i åbningen og helt i bund, og flyt gearvælgeren ud af **P** eller **N**. Hvis der vælges **P** eller **N** igen, er gearvælgeren låst i position igen. Få årsagen til strømafbrydelsen udbedret på et værksted.
6. Monter afdækningen ved gearvælgeren på midterkonsollen igen.

Manuel gearkasse

Bilen sættes i bakgear, mens bilen står stille, ved at trykke på udløserknappen på gearvælgeren og sætte i bakgear.

Hvis det ikke lykkes at sætte bilen i gear: Sæt gearvælgeren på frigear, slip koblingen helt, og træd på koblingen igen. Sæt derefter gearvælgeren i gear igen.

Lad ikke koblingen glide unødigt.

Træd altid koblingspedalen helt i bund. Lad i øvrigt ikke foden hvile på pedalen.

Forsigtig

Det kan ikke anbefales at køre med hånden hvilende på gearvælgeren.

Bremser

Bremsesystemet har to uafhængige bremsekredse.

Hvis en bremsekreds svigter, kan bilen fortsat bremses med den anden bremsekreds. Bremsevirkningen opnås dog først, når bremsepedalen trædes hårdt ned. Det kræver betydeligt større kraft. Bremselængden øges. Søg hjælp på et værksted inden køreturen fortsættes.

Når motoren står stille, ophører bremseforstærkerens virkning, når man har trådt på bremsen én eller to gange. Bremsevirkningen forringes ikke af dette, men der kræves en betydeligt større kraft for at bremse. Dette skal man være særlig opmærksom på ved bugsering.

Kontrollampe ⓘ ⇨ 88.

Blokeringsfri bremser

ABS-systemet forhindrer, at hjulene blokerer.

Regulering af bremsevirkningen ved ABS træder i funktion, så snart et hjul har tendens til blokering. Bilen kan hele tiden styres, selv under katastrofeopbremsning.

Regulering af bremsevirkningen med ABS kan mærkes som en pulseren i bremsepedalen og ved reguleringslyde.

Optimal bremsevirkning opnås kun, hvis bremsepedalen under hele opbremsningen trædes kraftigt ned, også når pedalen pulserer. Trykket på pedalen må aldrig lettes.

Når man er begyndt at køre, gennemfører systemet en selvtest, som kan høres.

Kontrollampe (ABS) ⇨ 89.

Adaptivt bremselys

Ved en kraftig opbremsning blinker alle tre stoplygter under ABS-reguleringen.

Fejl

⚠ Advarsel

Hvis der er en fejl i ABS-systemet, kan hjulene have tilbøjelighed til at blokere ved en brat opbremsning. Fordelene ved ABS-systemet virker ikke mere. Bilen kan ikke længere styres under kraftige opbremsninger og kan skride ud.

Få årsagen til fejlen udbedret af et værksted.

Parkeringsbremse

Elektrisk parkeringsbremse

Aktivering når bilen holder stille

Træk i kontakten Ⓟ, den elektriske parkeringsbremse aktiveres automatisk med tilstrækkelig kraft. For at opnå maksimal kraft, f.eks. ved parkering med anhænger eller på en skråning, trækkes to gange i kontakten Ⓟ.

Den elektriske parkeringsbremse kan altid aktiveres, også selv om tændingen er afbrudt.

Den elektriske parkeringsbremse bør ikke aktiveres for ofte, når motoren ikke er i gang, da det vil aflade batteriet.

Inden bilen forlades, skal den elektriske parkeringsbremses status kontrolleres.

Kontrollampe Ⓟ ⇨ 88.

Slækning

Tilslut tændingen. Hold bremsepedalen trykket ned, og tryk derefter på kontakten Ⓟ.

Igangsætningsfunktion

Udkobling (manuel gearkasse) eller valg af **D** (automatisk gearkasse) med efterfølgende nedtrædning af speederen frigør automatisk den elektriske parkeringsbremse. Dette er ikke muligt, når der samtidig trækkes i kontakten.

Denne funktion er også en hjælp ved igangsætning op ad bakke.

Voldsom igangsætning vil reducere levetiden af sliddelene.

Dynamisk bremsning under kørslen
Når bilen er i bevægelse, og der trækkes konstant i kontakten Ⓟ, vil den elektriske parkeringsbremse afbremse bilen, men den aktiveres ikke permanent.

Når knappen Ⓟ slippes, ophører den dynamiske bremsning.

Fejl
Fejlfunktion i den elektriske parkeringsbremse indikeres af kontrollampe samt af et kodenummer eller en fejlmeddelelse, der vises i førerinformationscentret. Fejlmeddelelser ⇨ 97.

Aktivering af elektrisk parkeringsbremse: træk i kontakten Ⓟ og hold den i mere end 5 sekunder. Hvis kontrollampen Ⓟ lyser, er den elektriske parkeringsbremse aktiveret.

Slækning af elektrisk parkeringsbremse: tryk kontakten Ⓟ ind i mere end 2 sekunder. Hvis kontrollampen Ⓟ slukker, er den elektriske parkeringsbremse slækket.

Kontrollampen Ⓟ blinker: den elektriske parkeringsbremse er ikke fuldt aktiveret eller slækket. Hvis lampen blinker konstant: slæk den elektriske parkeringsbremse og forsøg at aktivere den igen.

Bremseassistent

Hvis bremsepedalen trædes hurtigt og hårdt ned, bremses der automatisk med maksimal bremsekraft (katastrofeopbremsning).

Så længe denne kraftige opbremsning skal vare, må trykket på bremsepedalen ikke slækkes. Sker det, vil bremsekraften automatisk blive reduceret.

Igangsætnings-assistent

Systemet er en hjælp ved igangsætning op ad bakke.

Hvis fodbremsepedalen slippes op ad bakke, holdes bilen i 2 sekunder, så uønsket bevægelse undgås. Hvis bilen igangsættes tidligere, slippes bremsen automatisk.

Kørselskontrolsystemer

Traction Control

Traction Control-systemet (TC) er et element i den elektroniske stabilitetskontrol.

TC forbedrer kørselsstabiliteten, når det er påkrævet, uanset kørebanens beskaffenhed eller dækkenes vejgreb, ved at forhindre de trækkende hjul i at spinne.

Så snart de trækkende hjul begynder at spinne, reduceres motorydelsen, og de hjul, der spinner mest, bremses separat. Det giver langt større kontrol over bilen på glatte veje.

TC er funktionsklar, så snart kontrollampen slukker.

Når TC er aktiv, blinker .

⚠Advarsel

Lad ikke dette sikkerhedselement friste Dem til at tage chancer, når De kører.

Afpas hastigheden efter vejforholdene.

Kontrollampe ⩍ ⇨ 90.

Deaktivering

TC kan deaktiveres, hvis hjulspin er nødvendigt: tryk kort på knappen ⩍.

Kontrollampen ⩍ tænder.

TC genaktiveres ved at trykke på knappen ⩍ igen.

TC genaktiveres også, næste gang tændingen tilsluttes igen.

Elektronisk stabilitetskontrol

Den elektroniske stabilitetskontrol (ESC) forbedrer bilens stabilitet under kørslen, uanset kørebanens beskaffenhed og dækkenes vejgreb. Systemet forhindrer også hjulspin.

I samme øjeblik bilen begynder at slingre (understyring/overstyring), reduceres motorydelsen, og hjulene bremses separat. Det giver langt større kontrol over bilen på glatte veje.

ESC er funktionsklar, så snart kontrollampen ⩍ slukker.

Når ESC er aktiv, blinker ⩍.

⚠Advarsel

Lad ikke dette sikkerhedselement friste Dem til at tage chancer, når De kører.

Afpas hastigheden efter vejforholdene.

Kontrollampe ⩍ ⇨ 90.

Deaktivering

Ved særdeles avanceret kørsel kan ESC deaktiveres: hold knappen ⩍ inde i ca. 7 sekunder.

Kontrollampen ⩍ tænder.

ESC genaktiveres ved at trykke på knappen igen. Hvis TC-systemet også var deaktiveret, genaktiveres både TC og ESC.

ESC genaktiveres også, næste gang tændingen tilsluttes igen.

Cruise control

Med cruise control-systemet kan enhver hastighed mellem ca. 30 til 200 km/h lagres og holdes konstant. Afvigelser fra de lagrede hastigheder kan forekomme ved kørsel op eller ned ad bakke.

Af sikkerhedsgrunde kan cruise control-systemet først aktiveres, efter at der er blevet trådt én gang på fodbremsen. Aktivering i første gear er ikke muligt.

Cruise control bør ikke benyttes, hvor trafikforholdene ikke tillader konstant hastighed.

I biler med automatgear må cruise control kun aktiveres i automatfunktion.

Kontrollampe ⇨ 92.

Aktivering

Tryk på vippekontakten i den øverste ende, kontrollampen lyser hvidt.

Aktivering

Accelerer op til den ønskede hastighed og drej fingerhjulet til **SET/-**. Derved lagres og holdes den aktuelle hastighed. Kontrollampen lyser grønt. Gaspedalen kan slippes.

Hastigheden kan sættes op ved at træde på speederen. Når speederen slippes, føres bilen automatisk tilbage til den lagrede hastighed.

Hastighedsforøgelse

Med aktiveret cruise control holdes fingerhjulet drejet til **RES/+**, eller det drejes kortvarigt til **RES/+** flere gange: hastigheden øges kontinuerligt eller i små trin.

Eller der accelereres til den ønskede hastighed, der lagres ved at dreje til **RES/+**.

Hastighedssænkning

Med aktiveret cruise control holdes fingerhjulet drejet til **SET/-** eller det drejes kortvarigt til **SET/-** flere gange: hastigheden reduceres kontinuerligt eller i små trin.

Deaktivering

Tryk på knappen, kontrollampen lyser hvidt. Cruise control deaktiveres.Den lagrede hastighed huskes.

Automatisk deaktivering:

- hastigheden falder under ca. 30 km/h,
- der trædes på bremsen,
- der trædes på koblingspedalen,
- gearvælger i **N**,
- Traction Control-systemet eller den elektroniske stabilitetskontrol er i funktion.

Genoptagelse af lagret hastighed

Drej fingerhjulet til **RES/+** ved en hastighed over 30 km/h. Den lagrede hastighed genoptages.

Deaktivering

Tryk på vippekontakten i den nederste ende, kontrollampen slukkes. Den lagrede hastighed slettes. Den lagrede hastighed slettes også, hvis tændingen slås fra.

Registrering af forhindringer

Parkeringsassistent

Parkeringspilot

Parkeringsassistenten gør det lettere at parkere ved at måle afstanden mellem bilen og forhindringer og ved at udsende lydsignaler. Det er dog føreren, der bærer det fulde ansvar for parkeringen.

Systemet består af fire ultralydparkeringsfølere i bagkofangeren. Hvis bilen er udstyret med

parkeringsassistent foran, omfatter systemet desuden fire ultralydparkeringsfølere i forkofangeren.

Kontrollampe P⁾⁾▲ ⇨ 90.

Aktivering

Når der sættes i bakgear, aktiveres systemet automatisk.

Frontparkeringsassistenten kan også slås til ved lav hastighed ved tryk på knappen P⁾⁾▲.

Når lysdioden i parkeringsassistentknappen lyser, indikerer det, at systemet er funktionsklart.

En forhindring angives med en summetone. Intervallet mellem tonerne bliver kortere, jo mindre afstanden til forhindringen bliver. Når afstanden er under 30 cm, lyder summetonen konstant.

Deaktivering

Tryk på knappen P⁾⁾▲, hvis systemet skal kobles fra.

Lysdioden i knappen slukker, og der vises **Parkeringshjælp deaktiveret** i førerinformationscentret.

Systemet deaktiveres automatisk ved en bestemt hastighed.

Fejl

I tilfælde af fejl i systemet lyser P⁾⁾▲, og der vises en meddelelse i førerinformationscentret.

Derudover tændes P⁾⁾▲ eller der vises en fejlmeddelelse i førerinformationscentret, hvis der registreres en fejl i systemet på grund af midlertidige forhold såsom snebelagte følere.

Fejlmeddelelser ⇨ 97.

Vigtige anvisninger ved brug af parkeringsassistentsystemerne

⚠ Advarsel

Under visse omstændigheder kan systemet være ude af stand til at registrere hindringer i tilfælde af reflekterende overflader på genstande eller klæder samt eksterne støjkilder.

Vær særligt opmærksom på lave hindringer, der kan beskadige den nederste del af kofangeren. Hvis sådanne forhindringer forlader følernes registreringsområde, mens en bil nærmer sig, vil der lyde en vedvarende advarselstone.

Forsigtig

Sensorens funktion kan være nedsat, hvis sensorerne er tildækket, f.eks. af is eller sne.

Parkeringsassistentsystemernes funktion kan være nedsat på grund af tung belastning.

Specielle forhold gælder, hvis det drejer sig om højere køretøjer (f.eks. off-road-køretøjer, minivans, vans). Registrering af genstande i den øverste del af disse køretøjer kan ikke garanteres.

Genstande med et meget lille reflekteringstværsnit, som f.eks. meget smalle genstande, eller genstande i bløde materialer, registreres muligvis ikke af systemet.

Parkeringsassistentsystemet undgår ikke sammenstød med genstande, som befinder sig uden for sensorernes registreringsområde.

Bemærkninger

Parkeringsassistentsystemet registrerer automatisk et fabriksmonteret anhængertræk. Det deaktiveres, når stikket sættes i.

Sensoren kan registrere en ikke-eksisterende genstand (ekkoforstyrrelse) forårsaget af eksterne akustiske eller mekaniske forstyrrelser.

Brændstof

Brændstof til benzinmotorer

Brug kun blyfrit brændstof iht. DIN EN 228[1].

Der kan benyttes tilsvarende standardiserede brændstoffer med et etanolindhold på maks. 10 % af volumen. I dette tilfælde må der kun anvendes brændstof, der opfylder kravene i DIN 51625.

Brug brændstof med anbefalet oktantal ⇨ 190. Brugen af brændstof med lavere oktantal reducerer motorens ydeevne og drejningsmoment og øger benzinforbruget en smule.

Forsigtig

Brændstof med for lavt oktantal kan resultere i ukontrolleret forbrænding og skader på motoren.

[1] Kun Rusland: Brug af brændstof af en kvalitet, der ikke opfylder de gældende tekniske forskrifter (Forordning nr. 118 af 27.02.2008 med ændringer af 30.12.2008 nr. 1076), kan føre til skader på motoren, og at garantidækningen bortfalder.

Dieselbrændstof

Der må kun anvendes dieselbrændstof, der opfylder kravene i DIN EN 590[2]. Brændstoffet skal have et lavt svovlindhold (maks. 10 ppm). Det er muligt at anvende tilsvarende standardiserede brændstoffer med et biodieselindhold (= FAME ifølge EN14214) på maks. 7% af volumen (som DIN 51628 eller tilsvarende standarder).

Der må ikke bruges marinediesel, fyringsolie eller olie, der helt eller delvist er udvundet af planter såsom rapsolie eller biodiesel, Aquazole eller lignende diesel-vandemulsioner. Det er ikke tilladt at fortynde dieselolien med brændstof til benzinmotorer.

Ved lave temperaturer kan dieselolien ikke flyde eller filtreres, som den skal. Tank derfor vinterdiesel, hvis egenskaber producenten garanterer for, når temperaturerne er lave.

Brændstofpåfyldning

⚠ Fare

Inden optankning skal motoren standes, og evt. brændstofdrevne varmeapparater skal slukkes. Sluk mobiltelefoner.

Følg tankstationens betjenings- og sikkerhedsforskrifter, når der skal fyldes brændstof på.

⚠ Fare

Brændstof er brændbart og eksplosivt. Rygning forbudt. Undgå åben ild og gnister.

Hvis De kan lugte brændstof i bilen, skal De straks få udbedret fejlen og årsagen til den på et værksted.

Forsigtig

I tilfælde af forkert brændstof må tændingen ikke slås til.

Tankklappen sidder i højre side af bilen.

[2] Kun Rusland: Brug af brændstof af en kvalitet, der ikke opfylder de gældende tekniske forskrifter (Forordning nr. 118 af 27.02.2008 med ændringer af 30.12.2008 nr. 1076), kan føre til skader på motoren, og at garantidækningen bortfalder.

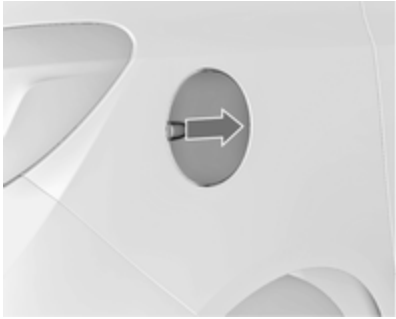

Tankklappen kan kun åbnes, når bilen er låst op. Træk i klappen ved fordybningen og åbn.

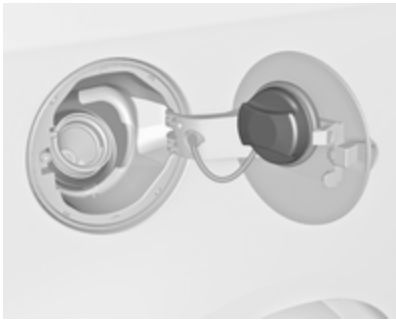

Tankdækslet hægtes på tankklappen, når der tankes.

Forsigtig
Tør straks overflødigt brændstof af.

Tankdæksel

Benyt kun originale tankdæksler. Biler med dieselmotor har et specielt tankdæksel.

Brændstofforbrug - CO_2-emissioner

Bestemmelse af brændstofforbrug er fastlagt i det europæiske direktiv 715/2007 692/2008 A.

Direktivet svarer til de faktiske forhold i trafikken: Bykørsel vægtes med ca. $^1/_3$ og landevejs-/motorvejskørsel med ca. $^2/_3$. Der tages også hensyn til koldstarter og accelerationer.

Direktivet indeholder desuden en angivelse af CO_2-indholdet i udstødningen.

Tallene må ikke opfattes som en garanti for det faktiske brændstofforbrug for en bestemt bil. Brændstofforbruget afhænger desuden i vid udstrækning af Deres køremåde og af vejforholdene.

Alle værdier gælder for EU-basismodellen med standardudstyr.

I beregningen af brændstofforbruget tages der højde for bilens egenvægt, som ligeledes beregnes i henhold til bestemmelserne i direktivet. Ekstraudstyr kan resultere i et øget brændstofforbrug samt CO_2-emission og en lavere tophastighed.

Brændstofforbrug, CO_2-emission ⇨ 192.

Kørsel med påhæng

Generel information

Brug kun anhængertræk, der er tilladt til denne bil. Vi anbefaler at lade eftermontering af et sådant foretage af et værksted. Der skal eventuelt foretages ændringer på bilen, der berører kølesystem, varmeskjold og andet udstyr.

Ved montering af anhængertræk kan det ske, at trækøjets åbning dækkes til. Skulle dette være tilfældet, skal man anvende stangen med koblingskugle til anhængeren. Stangen med koblingskugle skal altid opbevares i bilen.

Monteringsmål for fabriksmonteret anhængertræk ⇨ 200.

Kørselsforhold og tips til kørsel med påhæng

Husk at smøre koblingskuglen, før tilkobling af en anhænger. Dette gælder dog ikke, hvis der benyttes en stabilisator til dæmpning af slingrebevægelser, som påvirker koblingskuglen.

Til anhængere med dårlig kørselsstabilitet og anhængere med en tilladt totalvægt på mere end 1100 kg anbefales det på det kraftigste at bruge stabilisator ved kørsel over 80 km/h.

Hvis anhængeren begynder at slingre, skal De sætte hastigheden ned. Forsøg ikke at dreje rattet i modsat retning. Brems hårdt op, hvis det bliver nødvendigt.

Ved kørsel ned ad bakke skal man køre i samme gear som ved kørsel op ad bakke, og der køres med omtrent samme hastighed.

Indstil dæktrykket til værdien for fuld last ⇨ 197.

Kørsel med påhæng

Anhængervægt

Den tilladte anhængervægt er en model- og motorafhængig maksimumværdi, som ikke må overskrides. Den faktiske anhængervægt er forskellen mellem den faktiske samlede vægt af anhængeren og det faktiske kugletryk for anhængeren.

Den tilladte anhængervægt står i bilens papirer. Generelt er den gældende for stigninger op til maks. 12 %.

Den tilladte anhængervægt gælder op til den angivne stigning og op til en højde på 1000 meter over havet. Da motorydelsen falder i takt med højden, fordi luften bliver tyndere, og bilens evne til at klare stigninger dermed falder, nedsættes vogntogets tilladte totalvægt med 10 % for hver 1000 meters øget højde. Når der køres på veje med mindre stigninger (mindre end 8 %, f.eks. på motorveje), behøver vogntogets totalvægt ikke at blive reduceret.

Vogntogets tilladte totalvægt må ikke overskrides. Vogntogets tilladte totalvægt er angivet på typeskiltet ⇨ 189.

Kugletryk

Kugletrykket er den kraft, hvormed anhængeren trykker på koblingskuglen. Kugletrykket kan ændres ved at fordele vægten anderledes under lastning af anhængeren.

Det højst tilladte kugletryk (75 kg) står på anhængertrækkets typeskilt og i bilens papirer. Vær altid opmærksom på kugletrykket, især i forbindelse med tunge anhængere. Kugletrykket må aldrig være mindre end 25 kg.

Bagakseltryk

Når anhængeren er koblet til den trækkende bil, og denne er fuldt lastet, må det tilladte tryk på bagakslen (se typeskiltet eller bilens papirer) overskrides med 60 kg, og den tilladte totalvægt må overskrides med 70 kg. Hvis det tilladte bagakseltryk overskrides, må der højst køres 100 km/h.

Trækkrog

Forsigtig
Ved kørsel uden anhænger skal kuglestangen afmonteres.

Opbevaring af den aftagelige kuglestang

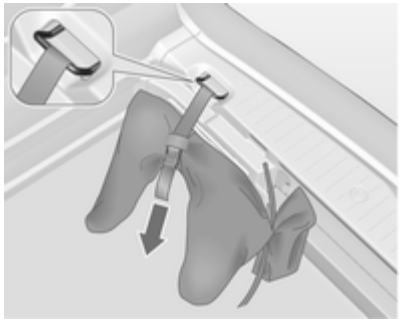

Posen med kuglestangen opbevares i lastrummet på gulvet.

Stik stroppen gennem surrekrogen og stram stroppen for at fastgøre posen.

Montering af den aftagelige kuglestang

Frigør stikdåsen og vip den ned. Fjern proppen, der dækker monteringshullet til kuglestangen, og læg den i opbevaringsrummet i bagagerummet.

Kontrol af kuglestangens spænding

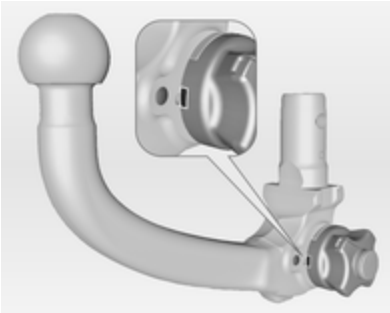

- Den røde markering på drejegrebet skal være ud for den grønne markering på kuglestangen.
- Spalten mellem drejegreb og kuglestang skal være ca. 5 mm.

Ellers skal kuglestangen spændes, inden den sættes i:

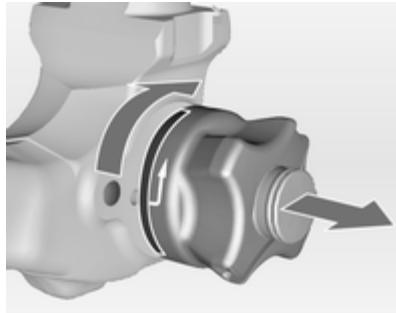

Drej drejehåndtaget i udtrukket tilstand mod højre indtil anslag.

Montering af kuglestangen

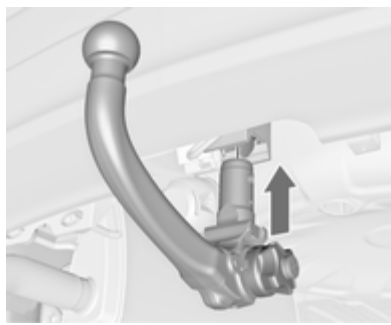

Før den spændte kuglestang ind i holderen og tryk den opad med en fast bevægelse, indtil den går hørbart i indgreb.

Drejehåndtaget klikker automatisk tilbage i udgangspositionen og ligger an mod kuglestangen uden spalte.

⚠ Advarsel

Undgå at røre ved drejehåndtaget, når det sættes i.

Lås kuglestangen ved at dreje nøglen med uret. Tag nøglen ud og luk afdækningen.

Øje til stopkabel

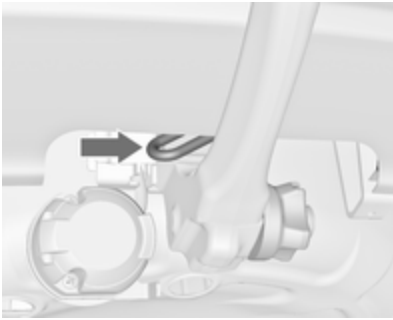

Stopkablet hægtes på øjet.

Kontroller at kuglestangen er monteret korrekt

- Den grønne markering på drejegrebet skal være ud for den grønne markering på kuglestangen.
- Mellem drejegreb og kuglestang må der ikke være nogen spalte.
- Kuglestangen skal være i indgreb i holderen.
- Kuglestangen skal være låst og nøglen taget ud.

⚠ Advarsel

Det er kun tilladt at køre med anhænger, hvis kuglestangen er monteret korrekt. Hvis kuglestangen ikke kan monteres korrekt, søges hjælp på et værksted.

Afmontering af den aftagelige kuglestang

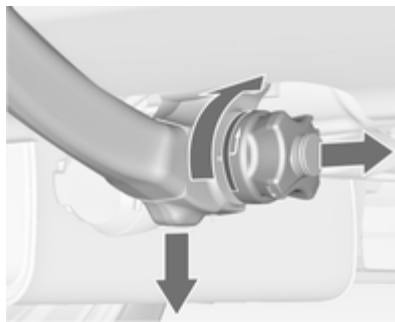

Luk beskyttelsesklappen op og drej nøglen med uret for at låse kuglestangen op.

Drej drejehåndtaget i udtrukket tilstand mod højre indtil anslag. Træk kuglestangen ned og ud.

Isæt proppen, der dækker monteringshullet. Klap stikdåsen ind.

Påhængsstabiliserings-assistent

Hvis systemet registrerer en stærkt slingrende bevægelse, bliver motorens ydelse reduceret, og vogntoget bremses behersket, indtil den slingrende bevægelse hører op. Når systemet er i funktion, skal rattet holdes så stille som muligt.

Påhængsstabiliseringsassistent (TSA) er en funktion i den elektroniske stabilitetskontrol ⇨ 134.

Pleje af bilen

Generel information 145
Kontrol af bilen 146
Udskiftning af pærer 151
Elektrisk system 160
Bilens værktøj 166
Hjul og dæk 167
Starthjælp 177
Kørsel med påhæng 179
Kosmetisk pleje 181

Generel information

Tilbehør og ændring af bilen

Vi anbefaler, at der kun bruges originale dele og tilbehør samt fabriksgodkendte dele, der er udviklet specifikt til den pågældende bilmodel. Vi kan ikke vurdere og heller ikke stå inde for andre produkters pålidelighed - heller ikke selv om disse eventuelt er blevet godkendt af offentlige myndigheder eller på anden vis er blevet godkendt.

Der må ikke foretages ændringer af det elektriske system, som for eksempel indgreb i de elektroniske styreenheder (chip tuning).

Oplagring af bilen

Længere tids stilstand

Hvis bilen skal oplagres i flere måneder:

- Bilen vaskes og voksbehandles.
- Få voksbehandlingen i motorrummet og på undervognen kontrolleret.
- Tætningslisterne rengøres og konserveres.
- Motorolien skiftes.
- Sprinklervæskebeholderen tømmes.
- Frostvæsken og korrosionsbeskyttelsen kontrolleres.
- Dæktrykket indstilles til det specificerede tryk for fuld last.
- Stil bilen i et tørt rum med god ventilation. Sæt i første gear eller bakgear eller sæt gearvælgeren i **P**. Sørg for at bilen ikke kan rulle.
- Parkeringsbremsen må ikke aktiveres.
- Åbn motorhjelmen, luk alle døre og lås bilen.

- Afmonter polklemmen på batteriets minuspol. Vær opmærksom på at alle systemer ikke fungerer, f.eks. tyverialarmen.

Ibrugtagning af bilen efter længere tids pause

Når bilen igen skal tages i brug:

- Polklemmen monteres på minuspolen på bilens batteri. Elektronikken til el-ruderne aktiveres.
- Dæktrykket kontrolleres.
- Sprinklervæskebeholderen fyldes op.
- Motoroliestanden kontrolleres.
- Kølevæskestanden kontrolleres.
- Nummerpladen monteres eventuelt.

Genbrug af bilen

Informationer om genbrugsvirksomheder for biler og genbrug af biler kan ses på vores webside. Dette arbejde må kun udføres af en autoriseret genbrugsvirksomhed.

Kontrol af bilen

Arbejde på bilen

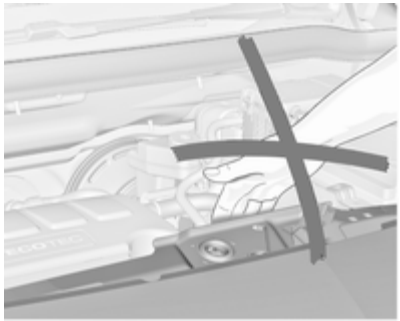

⚠Advarsel

Foretag kun kontroller i motorrummet, når tændingen er afbrudt.

Køleblæseren kan køre, selv om tændingen er afbrudt.

⚠Fare

Tændingssystemet benytter meget høj spænding. Undgå berøring.

Motorhjelm

Åbning

Træk i grebet og før det tilbage til udgangspositionen.

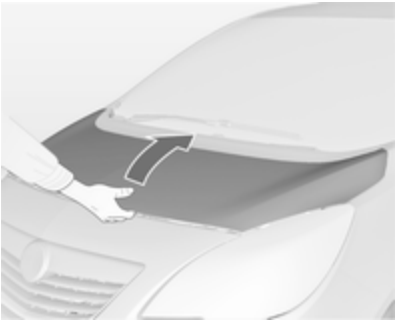

Tryk på sikkerhedslåsen og åbn motorhjelmen.

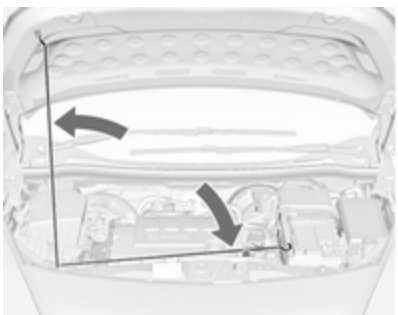

Sæt motorhjelmens støtte fast.

Lukning

Før motorhjelmen lukkes, skal støttepinden trykkes ind i holderen.

Sænk motorhjelmen og lad den falde i lås ved sin egen vægt. Kontroller, at den sidder fast.

Motorolie

Kontroller motoroliestanden manuelt med jævne mellemrum for at undgå motorskader.

Kontroller at der anvendes den specificerede olie. Anbefalede væsker og smøremidler ⇨ 185.

Kontrollen skal foretages med bilen på et vandret underlag. Motoren skal være driftsvarm og have været standset i mindst 5 minutter.

Træk oliemålepinden op, tør den af, og stik den helt ned til anslag ved håndgrebet. Træk den op igen og aflæs motoroliestanden.

Stik målepinden helt ned til anslag ved håndgrebet og drej en halv omgang.

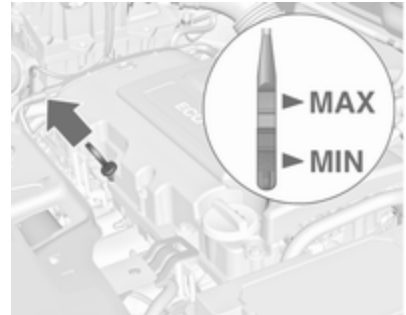

Afhængigt af motoren anvendes der forskellige oliemålepinde.

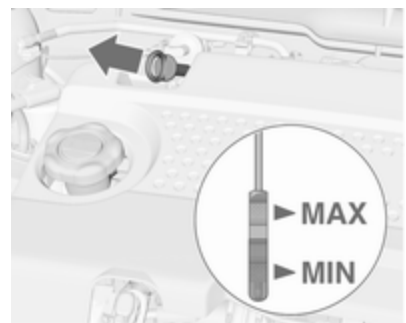

Der skal senest påfyldes motorolie, når oliestanden er sunket til lige over påfyldningsmærket **MIN**.

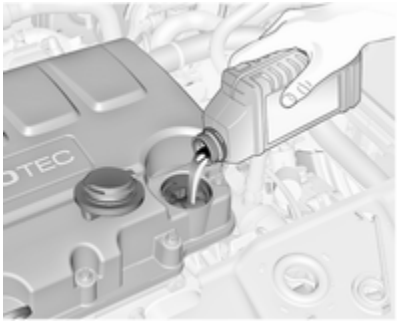

Ved anbefaler at bruge samme type olie, der blev benyttet ved sidste olieskift.

Oliestanden må ikke komme over det øverste mærke **MAX** på målepinden.

Forsigtig
Overskydende motorolie skal aftappes eller udsuges.

Kapacitet ⇨ 196.

Sæt dækslet lige på og spænd det.

Kølevæske

Kølevæske yder beskyttelse mod frost ned til ca. -28°C.

Forsigtig
Brug kun godkendte frostvæsker.

Kølevæskestand

Forsigtig
For lav kølevæskestand kan medføre skader på motoren.

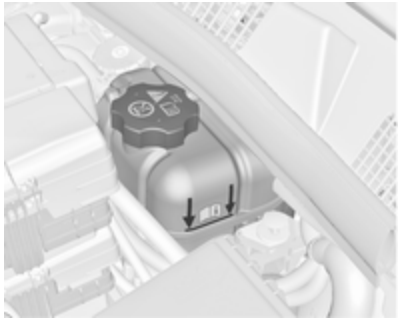

Når kølesystemet er koldt, skal kølevæsken stå lidt over markeringen. Ved lavere niveau efterfyldes.

⚠ Advarsel
Lad motoren køle af, inden De fjerner dækslet. Tag dækslet forsigtigt af, så trykket lettes langsomt.

Efterfyld med en 1:1 blanding af godkendt koncentreret kølevæske blandet med rent postevand. Hvis der ikke står koncentreret kølevæske til rådighed, anvendes der rent postevand.

Dækslet skrues fast på. Få kølevæskens koncentration kontrolleret, og få årsagen til kølevæsketabet udbedret på et værksted.

Sprinklervæske

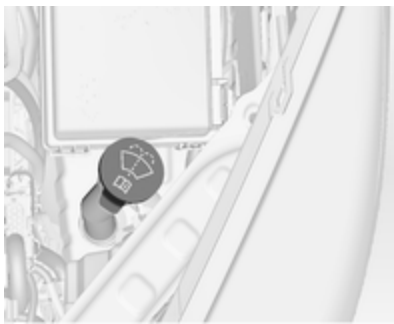

Fyld rent vand på iblandet en passende mængde sprinklervæske, som indeholder frostvæske. Det korrekte blandingsforhold er angivet på sprinklervæskebeholderen.

Forsigtig

Kun sprinklervæske med en tilstrækkelig høj frostvæskekoncentration yder beskyttelse ved lave temperaturer eller ved et pludseligt temperaturfald.

Bremser

Når belægningen er slidt ned til minimumstykkelsen, tænder . Desuden vises der et kodenummer eller en fejlmeddelelse i førerinformationscentret. Fejlmeddelelser ⇨ 97.

Det er muligt at køre videre, men bremsebelægningerne skal udskiftes snarest.

Med nye bremsebelægninger anbefales det ikke at foretage kraftige opbremsninger på de første ture med bilen.

Bremsevæske

⚠Advarsel

Bremsevæske er giftig og ætsende. Undgå kontakt med øjne, hud, tøj og lakerede overflader.

Bremsevæskestanden skal være mellem **MIN** og **MAX**.

Ved efterfyldning skal man sørge for yderste renlighed, da urenheder i bremsevæsken kan føre til fejl i bremsesystemet. Få årsagen til bremsevæsketabet udbedret på et værksted.

Brug kun godkendte bremsevæsker af høj kvalitet til bilen.

Bremse- og koblingsvæske ⇨ 185.

Batteri

Bilens batteri er vedligeholdelsesfrit, hvis kørselsprofilen tillader tilstrækkelig ladning af batteriet. Kørsel over korte afstande og hyppige motorstarter kan aflade batteriet. Undgå at bruge unødvendige elektriske forbrugere.

Batterier hører ikke hjemme i husholdningsaffaldet. De skal afleveres i hertil indrettede indsamlingskasser eller på genbrugsstationer.

Hvis bilen ikke bliver brugt i mere end 4 uger, kan batteriet blive afladet. Afmonter polklemmen på batteriets minuspol.

Tilslutning og afbrydelse af batteriet må kun ske med afbrudt tænding.

Afladningssikring ⇨ 115.

Udskiftning af batteri

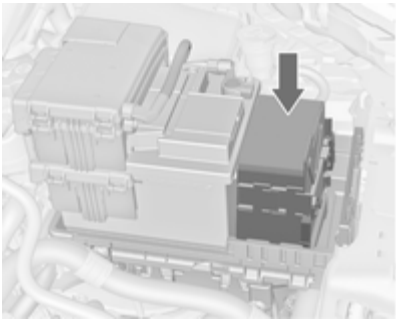

⚠ Advarsel

Når der anvendes et batteri med en længde, der afviger fra originalbatteriet, er det vigtigt at sikre, at bufferelementet sidder rigtigt.

Vi anbefaler, at du rådfører dig med et værksted.

Udluftning af brændstofsystem

Hvis tanken har været kørt tør, skal dieselbrændstofsystemet udluftes. Tændingen slås til tre gange i 15 sekunder ad gangen. Derefter startes motoren i højst 40 sekunder. Fremgangsmåden må tidligst gentages efter 5 sekunder. Hvis motoren så alligevel ikke starter, søges hjælp på et værksted.

Udskiftning af viskerblade

Viskerblade på forruden

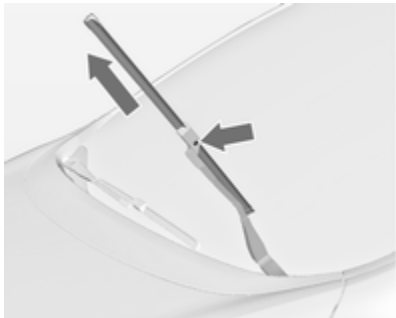

Hæv viskerarmen, tryk på knappen for at frigøre viskerbladet, og tag det af.

Fastgør viskerbladet en smule i en vinkel på viskerarmen og tryk, indtil den klikker på plads.

Sænk viskerarmen forsigtigt.

Viskerblad på bagruden

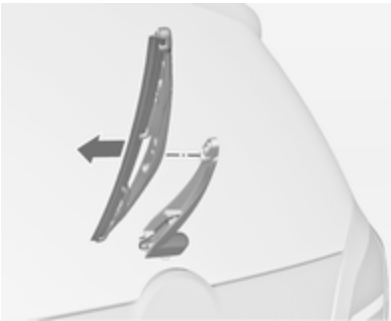

Hæv viskerarmen. Frigør viskerbladet som vist på billedet, og fjern det.

Fastgør viskerbladet en smule i en vinkel på viskerarmen og tryk, indtil den klikker på plads.

Sænk viskerarmen forsigtigt.

Udskiftning af pærer

Afbryd tændingen og afbryd den pågældende kontakt eller luk dørene.

Tag kun fat om soklen på den nye pære! Rør ikke ved pæreglasset med bare fingre.

Anvend kun samme pæretype til udskiftning.

Udskift forlygtepærerne fra motorrummet.

Halogenforlygter

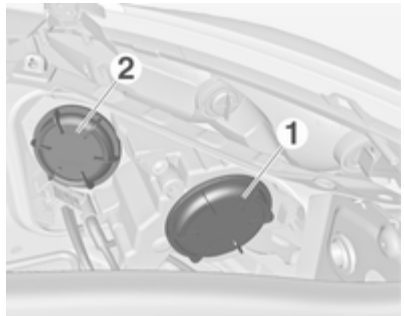

Forlygterne har separate systemer for nærlys **1** (yderste pærer) og fjernlys **2** (inderste pærer).

Nærlys

1. Drej kappen **1** mod uret, og tag den af.

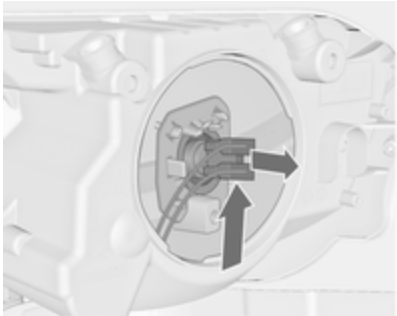

2. Tryk pæreholderen opad og træk pæreholderen ud af reflektoren.

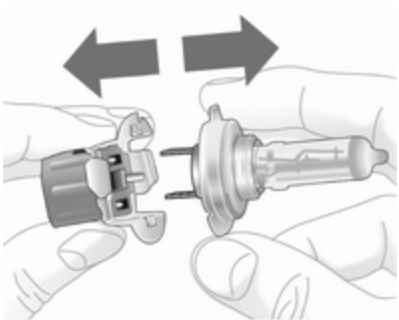

3. Adskil pæren fra pæreholderen, og udskift pæren.

4. Sæt pæreholderen i reflektoren.
5. Sæt kappen på, og drej den med uret.

Fjernlys

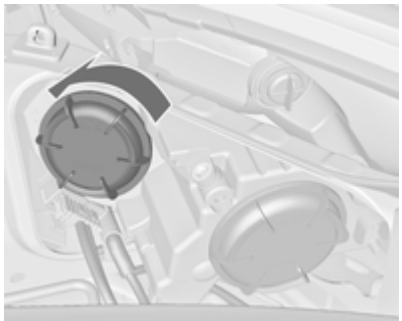

1. Drej kappen **2** mod uret, og tag den af.
2. Tag stikket af pæren.

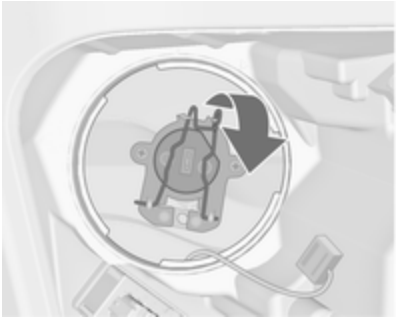

3. Frigør klemmefjederen, og sving den så tilbage.

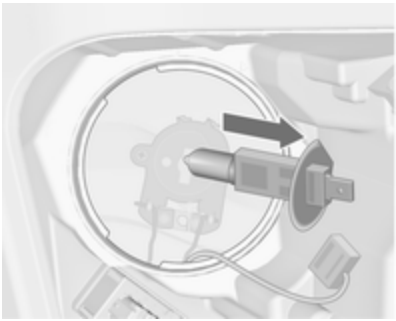

4. Fjern og udskift pæren.

5. Sving klemmefjederen frem, så den sidder fast.
6. Fastgør stikket i pæren.
7. Sæt kappen på, og drej den med uret.

Parkeringslys/kørelys

1. Drej pæreholderen mod uret og tag den af.

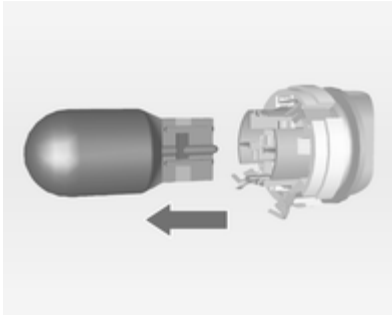

2. Frigør pæren fra pæreholderen og udskift den.
3. Isæt pæreholderen i reflektoren og drej den med uret.

Blinklys fortil

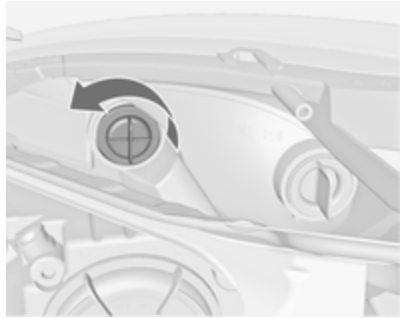

1. Drej pæreholderen mod uret og tag den af.

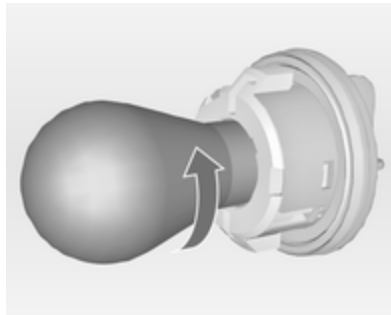

2. Drej pæren mod uret og tag den ud af pæreholderen.
3. Udskift pæren.
4. Isæt pæreholderen i reflektoren og drej den med uret.

Adaptive forlygter

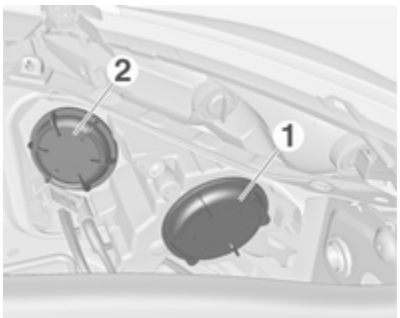

Forlygterne har separate systemer for nærlys og fjernlys **1** (yderste pærer) og ekstra fjernlys **2** (inderste pærer). Drejelygten findes også bag afdækningen for det ekstra fjernlys.

Nærlys/fjernlys

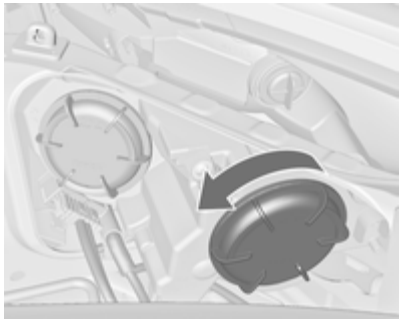

1. Drej kappen **1** mod uret, og tag den af.

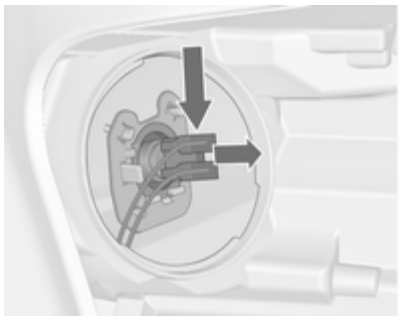

2. Tryk pæreholderen nedad og træk pæreholderen ud af reflektoren.

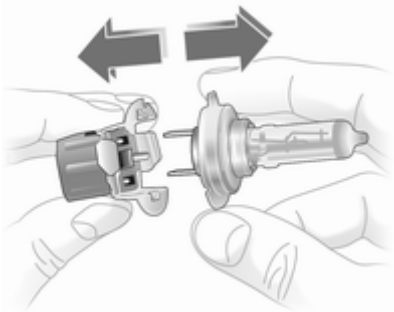

3. Adskil pæren fra pæreholderen, og udskift pæren.
4. Sæt pæreholderen i reflektoren.
5. Sæt kappen på, og drej den med uret.

Ekstra fjernlys

1. Drej beskyttelsesafdækningen **2** mod uret og tag den af.

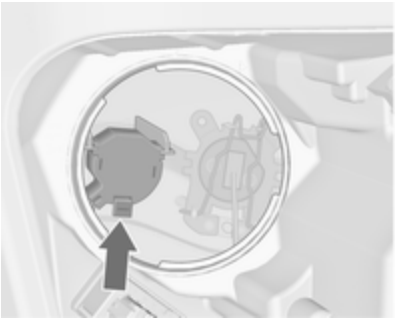

2. Tryk på låsefjederen og tag pæreholderen ud af reflektoren.

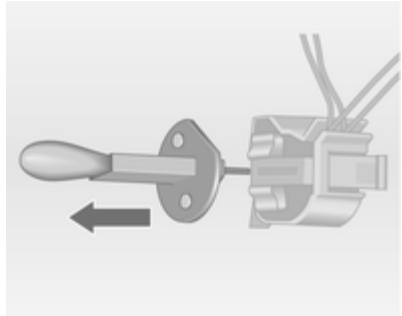

3. Fjern og udskift pæren.
4. Tryk på låsefjederen og isæt pæreholderen i reflektoren.
5. Sæt kappen på, og drej den med uret.

Drejelygte

1. Drej beskyttelsesafdækningen **2** mod uret og tag den af.
2. Tag stikket af pæren.

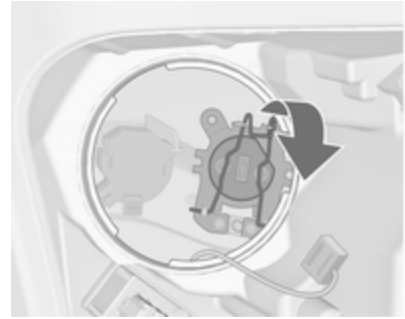

3. Frigør klemmefjederen, og sving den så tilbage.

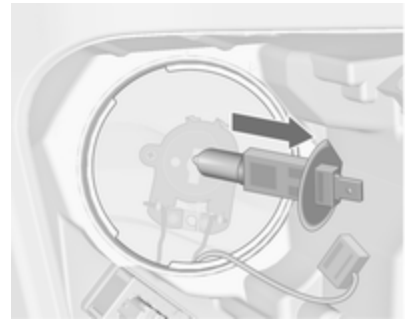

4. Fjern og udskift pæren.

5. Sving klemmefjederen frem, så den sidder fast.
6. Fastgør stikket i pæren.
7. Sæt kappen på, og drej den med uret.

Tågelygter

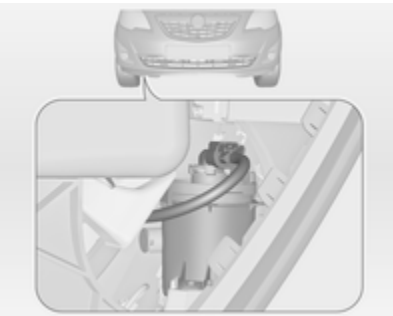

Der er adgang til pærerne fra bilens underside.

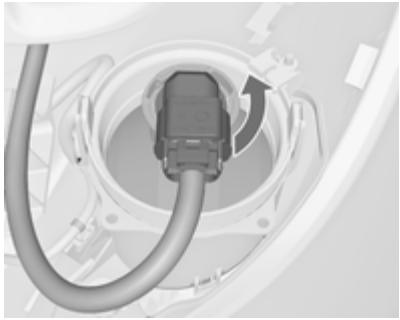

1. Drej pæreholderen mod uret og fjern den fra reflektoren.

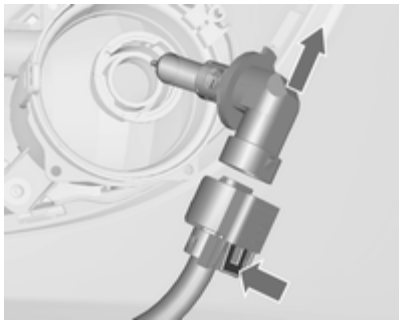

2. Frigør pæreholderen fra stikket ved at presse på holdeudsparingen.
3. Fjern og udskift pæreholderen med pæren.
4. Tilkobl stikket.
5. Sæt pæreholderen i reflektoren.
6. Drej pæreholderen med uret, og lad den gå i hak.

Baglygter

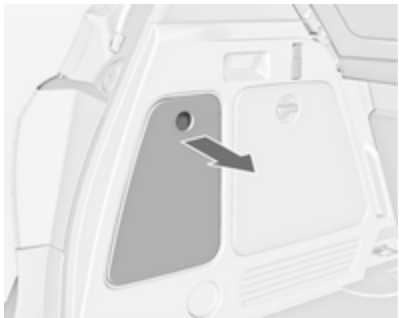

1. Frigør afdækningen, og fjern den.

2. Skru de to fastspændingsmøtrikker i plast ud med håndkraft på den indvendige side.

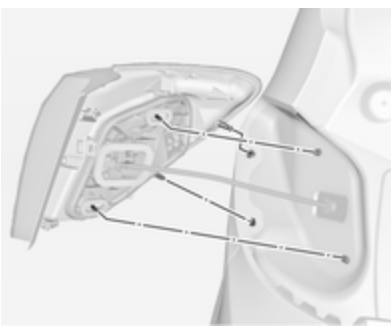

3. Træk forsigtigt lygteenheden fra holdetapperne og fjern den. Sørg for, at ledningsstyret bliver siddende.
4. Tag stikket af pæreholderen.

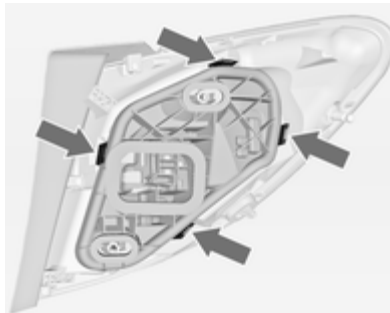

5. Frigør de fire holdetapper og afmonter pæreholderen.

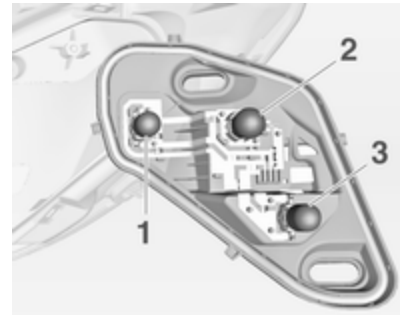

6. Fjern og udskift pæren.

   Baglygte og bremselygte (**1**)

   Baglygte (**2**)

   Blinklyspære (**3**)
7. Sæt pæreholderen ind i baglygteenheden. Tilslut stikket. Monter lygteenheden på holdetapperne og spænd fastspændingsmøtrikkerne. Luk dækslet, og sæt det på plads.
8. Tilslut tændingen, aktiver og kontroller alle lysfunktioner.

Baglygter i bagklapsrammen

1. Åbn bagklappen og afmonter afdækningen med en skruetrækker.

2. Tryk på holdetappen og fjern pæreholderen nedefter.

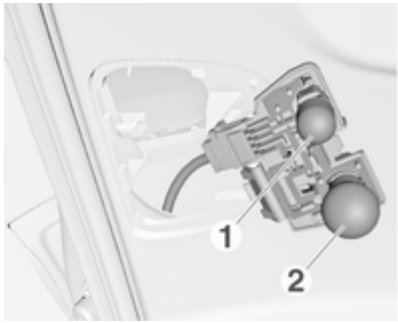

3. Baklygtepæren udskiftes (**1**) ved at fjerne og udskifte pæren

   Baglygtepæren udskiftes (**2**) ved at presse let på pæren i fatningen, dreje den mod uret, fjerne og udskifte pæren.
4. Isæt pæreholderen i holderen.
5. Fastgør afdækningen.
6. Tilslut tændingen, aktiver og kontroller alle lysfunktioner.

Baglygtepæren og tågebaglygtepæren på højre side af bagklaprammen udskiftes på samme måde.

Sideblink

Få pærerne udskiftet af et værksted.

Nummerpladelys

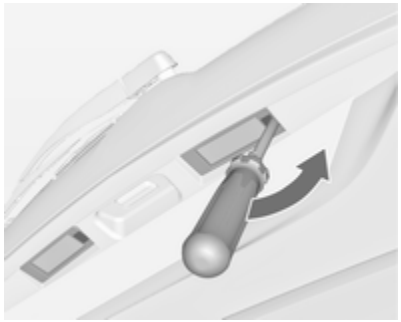

1. Sæt en skruetrækker ind i udsparingen i afdækningen, pres til siden og udløs fjederen.

   Tag afdækningen af.
2. Tag pæreholderen ud nedefra, pas på ikke at trække i ledningen.

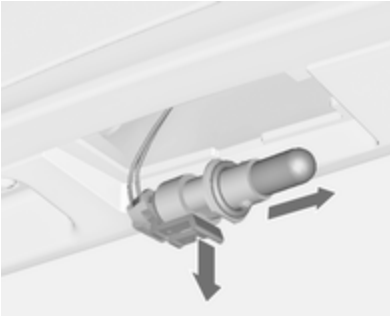

3. Frigør holdeudsparingen, og fjern pæreholderen fra stikket.
4. Fjern og udskift pæreholderen med pæren.
5. Tilkobl stikket til pæreholderen.
6. Pres pæren ind i huset, og luk afdækningen.

Kabinelys

Kabinelys, læselamper

Få pærerne udskiftet af et værksted.

Lampe i lastrum

Få pærerne udskiftet af et værksted.

Udstigningslys

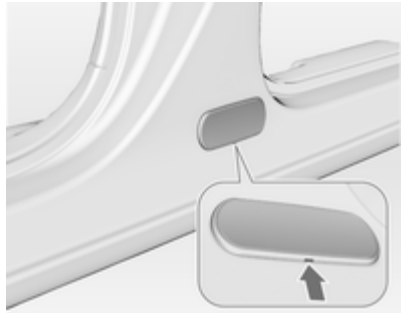

1. Frigør huset forneden og tag det af.

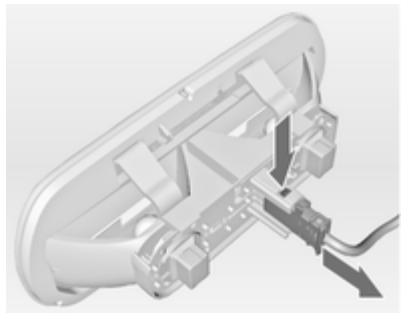

2. Tryk på holdetappen og træk stikket ud.

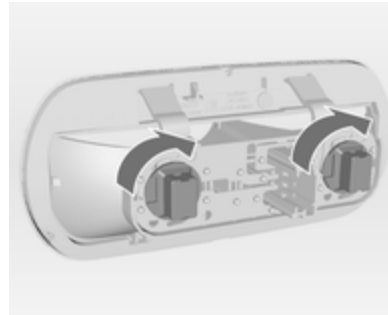

3. Drej pæreholderen med uret og tag den af.

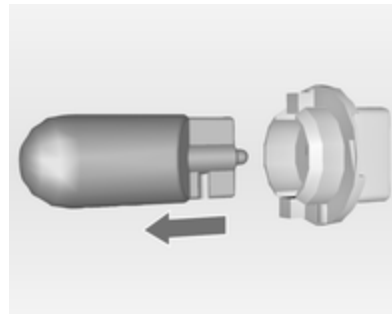

4. Træk pæren ud af pæreholderen og udskift den.
5. Isæt pæreholderen i huset og drej den mod uret.
6. Sæt stikket i.
7. Fastgør huset.

Instrumentlys

Få pærerne udskiftet af et værksted.

Elektrisk system

Sikringer

Den nye sikring skal være i overensstemmelse med de oplysninger, der står på den defekte sikring.

Der er tre sikringsbokse i bilen:

- fortil i venstre side af motorrummet,
- i kabinen bag aflæggerummet, eller i højrestyrede biler, bag handskerummet,
- bag et dæksel i venstre side af lastrummet.

Inden man udskifter en sikring, skal der slukkes for den pågældende kontakt, og tændingen afbrydes.

En defekt sikring kendes på den overbrændte smeltetråd. Sikringen må ikke udskiftes, før årsagen til fejlen er fundet, og fejlen er udbedret.

Nogle funktioner er sikret med flere sikringer.

Der kan være isat sikringer, selv om der ingen funktion er forbundet med dem.

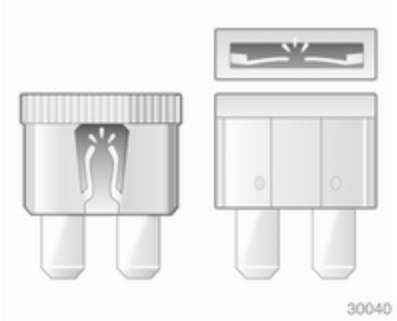

Sikringstang

Der sidder en sikringstang i sikringsboksen i motorrummet.

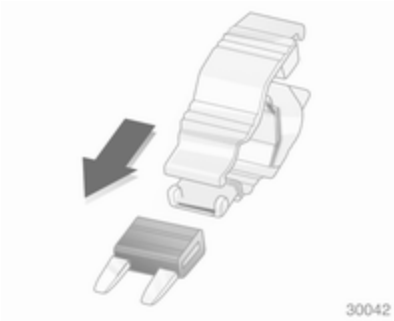

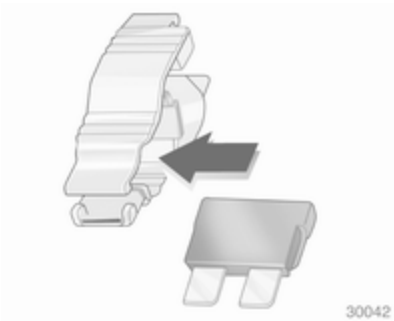

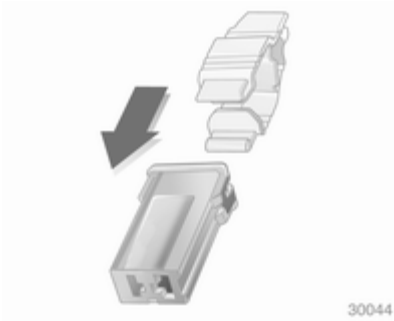

Sæt sikringstangen på sikringen oppefra eller fra siden, alt efter sikringstypen, og træk sikringen ud.

Sikringsboks i motorrum

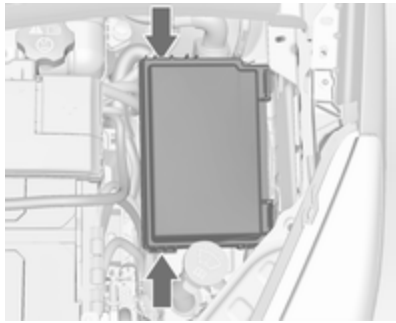

Sikringsboksen er forrest i venstre side af motorrummet.

Frigør dækslet og løft det af.

Når de defekte sikringer er skiftet, lukkes sikringsboksens låg, og der trykkes, indtil det går i hak.

Hvis sikringsboksens låg ikke er lukket korrekt, kan der opstå fejl.

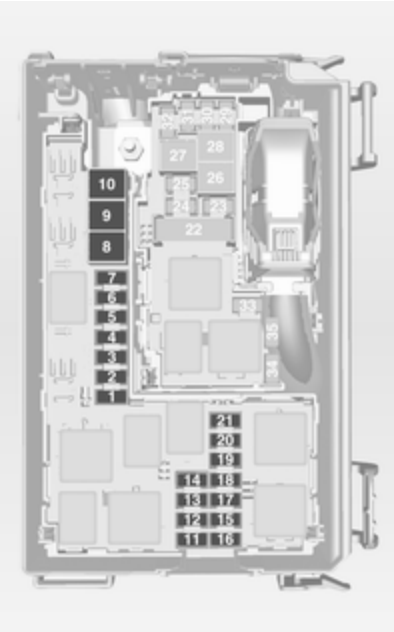

Nr.	Strømkreds
1	Starter
2	-
3	Brændselsfilter, køling
4	Horn
5	Polklemme 30
6	Motorstyreenhed, gearkassestyreenhed
7	Tågelys
8	Motorkøling
9	Motorkøling
10	Vakuumpumpe
11	Tænding, forvarmning
12	Indstilling af forlygter
13	Airconditionsystem, polklemme 15
14	Gearkassestyreenhed
15	Højre fjernlys

Nr.	Strømkreds
16	Venstre fjernlys
17	Motorstyreenhed
18	Motorstyreenhed, polklemme 15
19	Airbag
20	Motorstyreenhed
21	Motorstyreenhed, polklemme 87

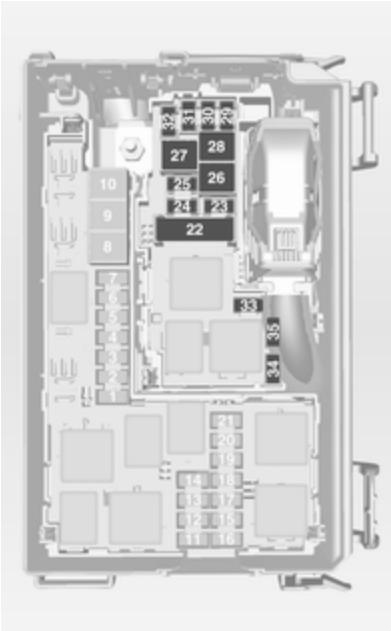

Nr.	Strømkreds
22	Elektrisk parkeringsbremse
23	Lappesæt

Nr.	Strømkreds
24	Brændstofpumpe
25	ABS
26	El-bagrude
27	ABS
28	Kabineblæser
29	Lighter
30	Klimaanlæg
31	El-rude foran, venstre
32	El-rude foran, højre
33	Spejlvarme
34	ABS
35	Airbag

Sikringsboks i instrumentpanel

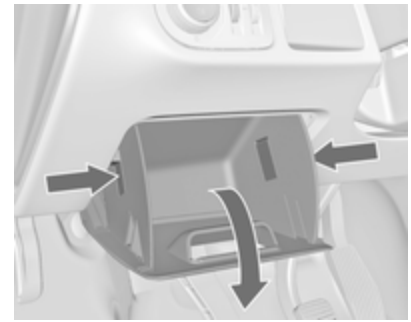

Sikringsboksen sidder bag opbevaringsrummet i instrumentpanelet.

Åbn rummet, tryk låsetapperne sammen, vip rummet ned og fjern det.

I højrestyrede biler sidder sikringsboksen bag et dæksel i handskerummet. Åbn handskerummet, træk afdækningen opad og fjern den.

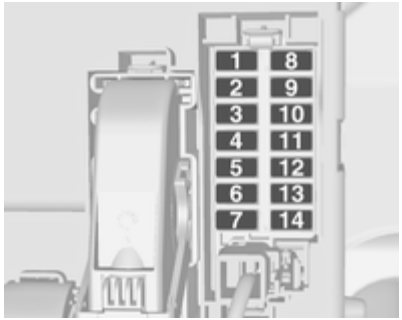

Nr.	Strømkreds
1	Oplåsning af venstre bagdør
2	Display, instrument, telefon
3	Radio
4	Tændingslås, startspærre
5	Forrudevasker, bagrudevasker
6	Centrallås, bagklap
7	Centrallås
8	Oplåsning af højre bagdør
9	Kabinelys
10	Opvarmet rat
11	–
12	–
13	Regnsensor, bakspejl, sidespejle
14	–

Sikringsboks i lastrum

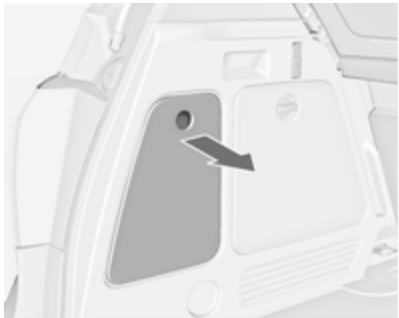

Sikringsboksen sidder i venstre side af lastrummet bag et dæksel. Tag dækslet af.

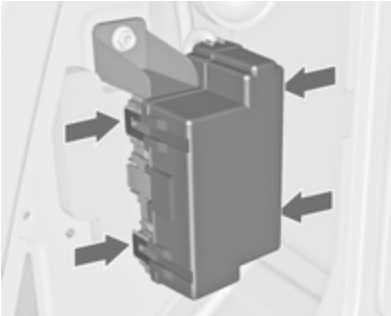

Frigør de fire holdetapper og afmonter afdækningen.

Nr.	Strømkreds
1	Adaptive Forward Lighting (AFL)
2	–
3	–
4	–
5	–
6	El-rude bag, højre
7	Adaptive Forward Lighting (AFL)
8	Påhængsstyreenhed, påhængerstikfatning
9	Sæde, lændestøtte, venstre
10	El-rude bag, venstre
11	Parkeringshjælp
12	Elektrisk solafskærmning
13	–
14	Sædevarme i forsæder
15	Påhængsstyreenhed

Nr.	Strømkreds
16	Sæde, lændestøtte, højre
17	–

Bilens værktøj

Værktøj

Biler med reservehjul

Donkraften og bilens værktøj ligger i reservehjulsfordybningen i lastrummet.

Biler med lappesæt

Rummet åbnes ved at frigøre afdækningen og åbne den.

Bilens værktøj er i rummet til højre i lastrummet sammen med lappesættet.

Hjul og dæk

Dækkenes og fælgenes tilstand

Kør langsomt over kanter, helst i ret vinkel. Kørsel ind over skarpe kanter kan føre til dæk- og fælgskader. Sørg for at dækket ikke klemmes mod kantstenen ved parkering.

Undersøg dækkene for skader med jævne mellemrum. I tilfælde af skader eller usædvanligt slid skal De søge hjælp på et værksted.

Vinterdæk

Vinterdæk forbedrer sikkerheden ved temperaturer under 7°C og bør derfor monteres på alle hjul.

Anbring hastighedsmærkaten i førerens synsfelt i overensstemmelse med det respektive lands forskrifter.

Dækmærkning

F.eks. **195/65 R 15 91 H**

195 = Dækbredde i mm
65 = Tværsnitsforhold (forhold mellem dækkets højde og bredde) i %
R = Bæltetype: Radial
RF = Konstruktionstype: RunFlat
15 = Fælgdiameter i tommer
91 = Kodetal for bæreevne f.eks.: 91 svarer til 615 kg
H = Kodebogstav for hastighedsgrænse

Kodebogstav for hastighedsgrænse:

Q = op til 160 km/h
S = op til 180 km/h
T = op til 190 km/h
H = op til 210 km/h
V = op til 240 km/h
W = op til 270 km/h

Dæktryk

Dæktrykket skal kontrolleres mindst hver 14. dag og inden længere ture. Dækkene skal være kolde. Glem ikke

reservehjulet. Det gælder også ved biler med overvågningssystem for dæktrykket.

Skru ventilhætten af.

Dæktryk ⇨ 197 og på mærkaten ved fordøren i passagersiden.

Dæktrykangivelserne gælder for kolde dæk. De gælder for både sommer- og vinterdæk.

Reservedækket skal altid pumpes op til det dæktryk, der gælder for fuld last.

ECO-dæktrykket anvendes for at opnå et så lavt brændstofforbrug som muligt.

For lavt eller for højt dæktryk øger dækslitagen og påvirker sikkerhed, køreegenskaber, kørselskomfort og brændstoføkonomi.

⚠ Advarsel

For lidt luft kan føre til stærk opvarmning af dækkene. Dette kan resultere i indre beskadigelser, som viser sig under store hastigheder, ved at slidbanen løsner sig, og dækket punkterer.

Hvis dæktrykket skal reduceres eller forøges på en bil med dæktrykovervågningssystem, skal tændingen afbrydes.

Overvågningssystem for dæktryktab

Overvågningssystemet for dæktryktab kontrollerer kontinuerligt omdrejningshastigheden på alle fire dæk.

Ved tryktab i et dæk lyser kontrollampen (!) gult, og der vises en advarselsmeddelelse i førerinformationscentret med uplevel-display. Stands omgående og kontroller dæktrykket.

Kontrollampe (!) ⇨ 91.

Systeminitialisering

Efter ændring af dæktryk eller efter skift af hjul skal systemet initialiseres: Slut tændingen til, tryk på knappen **DDS** og hold den inde i ca. 4 sekunder.

Hvis systemet er klart igen, vises en meddelelse i førerinformationscentret med uplevel-display.

Mønsterdybde

Kontroller mønsterdybden regelmæssigt.

Af sikkerhedsgrunde bør dækkene udskiftes, når mønsterdybden er 2-3 mm (vinterdæk 4 mm).

Den lovmæssige mindste mønsterdybde (1,6 mm) er nået, når mønstret er slidt ned til slidindikatorerne (TWI = Tread Wear Indicator). Deres position er angivet med markeringer på sidevæggen.

Er slitagen større foran end bagtil, byttes der regelmæssigt om på forhjul og baghjul. Kontroller, at dækkenes rotationsretning er den samme som før.

Dæk ældes, også selv om de ikke bruges. Vi anbefaler at skifte dæk efter 6 år.

Ændring af dæk- og hjulstørrelse

Anvendes andre dækstørrelser end fabriksmonterede dæk, skal speedometeret og det nominelle dæktryk eventuelt omprogrammeres, og der skal eventuelt foretages ændringer på bilen.

Udskift mærkaten med dæktryk, hvis der skiftes til andre dækstørrelser.

⚠ Advarsel

Anvendelse af ikke-egnede dæk eller fælge kan føre til ulykker og betyde, at bilens typegodkendelse bortfalder.

Hjulkapsler

Brug fabriksgodkendte hjulkapsler og dæk til den pågældende bil, der opfylder alle krav til den pågældende fælg-/dækkombination.

Hvis der anvendes hjulkapsler og dæk, der ikke er fabriksgodkendt, må dækkene ikke have en fælgbeskyttelsesvulst.

Hjulkapsler må ikke påvirke kølingen af bremserne.

⚠ Advarsel

Anvendelse af ikke-egnede dæk eller hjulkapsler kan føre til pludseligt lufttab og dermed til ulykker.

Snekæder

Snekæder må kun monteres på forhjulene.

Der bør benyttes småledskæder, som ikke stikker mere end 10 mm frem på dækkenes slidbane og inderside (inklusive kædelås).

⚠ Advarsel
Beskadigelser kan medføre risiko for punktering.

Der må kun bruges snekæder på dækstørrelserne 195/65 R 15, 205/55 R 16 og 225/45 R 17.

På dækstørrelse 225/40 R 18 er snekæder generelt ikke tilladt.

Der må ikke bruges snekæder på nødhjulet.

Lappesæt

Mindre skader på slidbanen kan udbedres med lappesættet.

Fjern ikke fremmedlegemer fra dækkene.

Dækskader, som er større end 4 mm, eller som sidder i dæksiden tæt ved fælgen, kan ikke repareres med lappesættet.

⚠ Advarsel
Kør ikke hurtigere end 80 km/h. Må ikke anvendes i længere tid. Styretøj og håndtering kan blive påvirket.

I tilfælde af punktering:

Træk parkeringsbremsen, sæt bilen i første gear, bakgear eller **P**.

Lappesættet findes i opbevaringsrummet i lastrummet.

Rummet åbnes ved at frigøre afdækningen og åbne den.

1. Tag tætningsmiddelflasken og holderen med luftslangen ud af indsatsen.

2. Vikl luftslangen af holderen og skru den fast på flaskens udtag.

3. Sæt flasken med tætningsmiddel fast på holderen. Sørg for, at flasken ikke kan vælte.

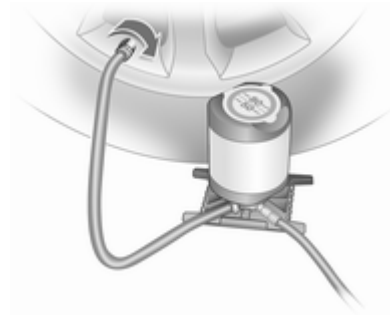

4. Drej ventilhætten på det defekte dæk af.
5. Dækpumpeslangen skrues på ventilen.
6. Skru luftslangen fast på kompressorens udtag.
7. Tilslut tændingen.

   For at undgå at batteriet aflades, anbefaler vi at lade motoren gå.

8. Tryk på knappen + på kompressoren. Dækket er fyldt med tætningsmiddel.
9. Kompressorens trykmåler angiver op til 6 bar, mens tætningsmiddelflasken tømmes (ca. 30 sekunder). Derefter begynder trykket at falde.
10. Hele flaskens indhold af tætningsmiddel pumpes ind i dækket. Derefter fyldes dækket med luft.
11. Det foreskrevne dæktryk skal nås i løbet af 10 minutter. Dæktryk ⇨ 197. Når det korrekte tryk er nået, skal kompressoren slukkes ved at trykke på knappen + igen.

    Hvis det foreskrevne dæktryk ikke nås inden 10 minutter, skal lappesættet afmonteres. Hjulene drejes én omgang ved at flytte bilen et kort stykke. Monter lappesættet igen og fortsæt påfyldningen i 10 minutter. Nås det foreskrevne dæktryk fortsat ikke, er dækket for beskadiget. Søg hjælp på et værksted.

    Hvis dæktrykket er for højt, reduceres det med knappen −.

    Kompressoren må ikke køre i mere end 10 minutter ad gangen.
12. Tryk på stopknasten på holderen, når flasken med tætningsmiddel tages af holderen. Skru luftslangen til dækket på det ledige udtag på flasken med tætningsmiddel. Således undgås det, at tætningsmidlet løber ud. Læg lappesættet på plads i lastrummet.
13. Tætningsmiddel, som er trængt ud, fjernes med en klud.
14. Anbring mærkaten fra flasken med tætningsmiddel med den tilladte maksimale hastighed i førerens synsfelt.
15. Fortsæt kørslen med det samme, så tætningsmidlet kan fordele sig jævnt i dækket. Stands efter at have kørt ca. 10 km (senest efter 10 minutter), og kontroller dæktrykket. Luftslangen skrues direkte på dækventilen og kompressoren.

    Hvis dæktrykket er over 1,3 bar, korrigeres det til den foreskrevne værdi. Gentag proceduren, indtil der ikke længere forekommer tryktab.

    Hvis dæktrykket er faldet til under 1,3 bar, må bilen ikke længere benyttes. Søg hjælp på et værksted.
16. Læg lappesættet på plads i lastrummet.

Bemærkninger
Køreegenskaberne påvirkes i høj grad af det reparerede dæk. Derfor skal dækket udskiftes.

I tilfælde af usædvanlige lyde eller overophedning af kompressoren skal den holdes slukket i mindst 30 minutter.

Den indbyggede sikkerhedsventil åbner, når trykket når 7 bar.

Kontroller sættets udløbsdato. Efter den pågældende dato er tætningsevnen ikke længere sikret. Læs opbevaringsoplysningerne på flasken med tætningsmiddel.

Udskift den brugte tætningsmiddelflaske. Flasken bortskaffes i henhold til gældende retsforskrifter.

Kompressoren og tætningsmidlet kan anvendes ved temperaturer ned til ca. -30 °C.

De medfølgende adaptere kan anvendes til oppumpning af andre ting som f.eks. fodbolde, luftmadrasser, gummibåde. De sidder på undersiden af kompressoren. De tages ud ved at skrue kompressorens luftslange på og tage adapteren ud.

Hjulskift

I stedet for reservehjul kan bilen være forsynet med et lappesæt ⇨ 170.

Træf følgende forberedelser og følg nedennævnte anvisninger:

- Parker bilen på et vandret, jævnt og skridsikkert underlag. Ret forhjulene ligeud.
- Træk parkeringsbremsen, sæt bilen i første gear, bakgear eller **P**.
- Tag reservehjulet ud ⇨ 175.
- Udskift aldrig flere hjul ad gangen.
- Donkraften må kun bruges ved hjulskift ved punktering, ikke til skift mellem sommer- og vinterdæk.
- Er underlaget blødt, skal der anbringes et stabilt underlag under donkraften (maks. 1 cm tykt).
- Personer eller dyr må ikke opholde sig i den løftede bil.
- Kryb ikke ind under den løftede bil.
- Start ikke bilen, mens den er løftet.
- Før hjulboltene skrues fast, skal de renses, og der skal smøres almindeligt fedt på hver hjulbolts kile.

1. Træk hjulkapslen af med krogen. Værktøjssæt ⇨ 166.

   Ved hjulkapsler med synlige hjulbolte: Kapslen kan blive siddende på hjulet. Sikringsringene på hjulboltene må ikke afmonteres.

   Letmetalfælge: Frigør hjulboltenes hætter med en skruetrækker, og tag dem af. For at beskytte fælgen lægges en blød klud mellem skruetrækker og letmetalfælg.

2. Monter hjulnøglen, og kontroller at den sidder korrekt, løsn derpå alle hjulboltene en halv omdrejning.

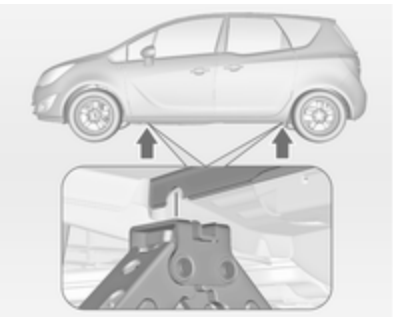

3. Sørg for at donkraften placeres korrekt på bilens løftepunkter.

   Løft af bilen op på en løfteplatform:

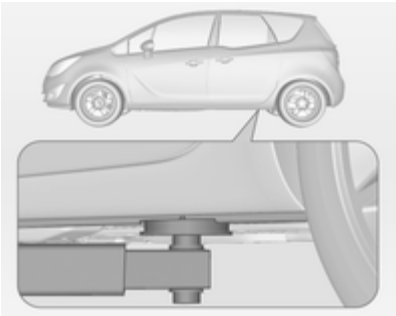

   Anbring løfteplatformens bageste arm på undervognen.

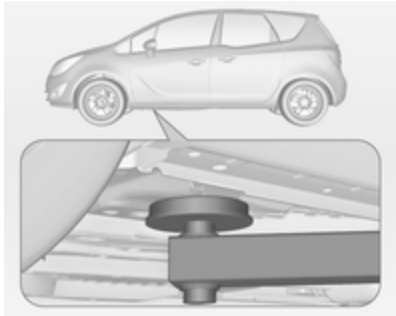

   Anbring løfteplatformens forreste arm på undervognen.

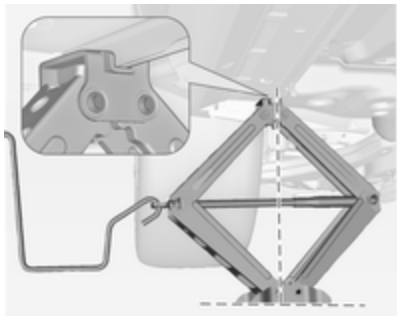

4. Sæt donkraften i den nødvendige højde. Anbring den direkte under

løftepunktet, så den ikke kan skride ud.

Sæt håndsvinget ind i krogen, kontroller at donkraften står lodret og drej håndtaget, indtil hjulet er frit af underlaget.

5. Skru hjulboltene af.
6. Skift hjulet.
7. Skru hjulboltene på.
8. Sænk bilen.
9. Sæt hjulnøglen helt på og spænd hjulboltene på kryds. Tilspændingsmomentet er 110 Nm.
10. Sørg for at ventilhullet i hjulkapslen flugter med dækventilen inden montering.

    Sæt hjulboltenes hætter på.
11. Læg det udskiftede hjul ⇨ 175 og værktøjssættet på plads ⇨ 166.
12. Kontroller dæktrykket på det nymonterede hjul og desuden hjulboltenes tilspændingsmoment så hurtigt som muligt.

Få det defekte dæk udskiftet eller repareret.

Reservehjul

I stedet for reservehjul kan bilen være forsynet med et lappesæt.

Reservehjulet kan klassificeres som et nødhjul afhængigt af størrelsen i forhold til de øvrige monterede hjul og det pågældende lands bestemmelser.

Reservehjulet har en stålfælg.

Ved brug af reservehjulet kan køreegenskaberne ændre sig, når det er mindre end de øvrige hjul, eller når der også er monteret vinterdæk. Få det defekte dæk udskiftet så hurtigt som muligt.

Reservehjulet ligger i lastrummet under bundbelægningen. Det er fastgjort med en vingemøtrik.

Reservehjulets fordybning er ikke dimensioneret til alle tilladte dækstørrelser. Hvis et hjul, der er bredere end reservehjulet, skal anbringes i lastrummet, skal det fastgøres med en rem eller, afhængigt af versionen, med en forlænger.

Fastgørelse af et udskiftet hjul i lastrummet med en rem

Anvend den rem, der findes i værktøjskassen. Værktøjssæt ⇨ 166.

- Anbring hjulet på lastrumsgulvet i nærheden af den ene sidevæg i lastrummet.

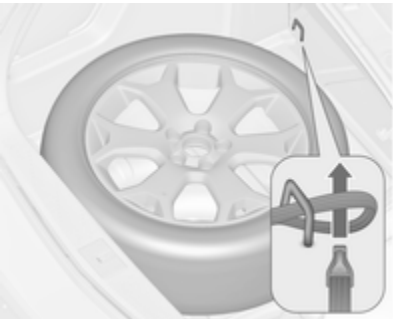

- Anbring remmens ende med løkke gennem den forreste fastsurringskrog i den pågældende side.
- Anbring remmens ende med krog gennem løkken, og træk i den, indtil remmen fastgøres sikkert til fastsurringskrogen.

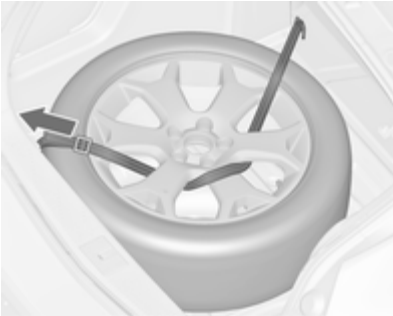

- Før remmen gennem hjulets eger som vist på billedet.
- Monter krogen i den bageste fastsurringskrog.
- Stram remmen, og fastgør den med spændet.

Fastgørelse af et udskiftet hjul i reservehjulsfordybning med en forlænger

Anvend den forlænger, der findes i værktøjskassen. Værktøjssæt ⇨ 166.

- Drej vingemøtrikken mod uret og fjern nødhjulet.

- Tag forlængeren fra værktøjskassen og skru den på bolten.
- Det beskadigede hjul anbringes og sikres ved at dreje vingemøtrikken med uret.

Gulvafdækningen kan anbringes på hjulet, der stikker frem.

Afmonter forlængeren inden reservehjulet placeres i reservehjulsfordybningen, efter at det defekte hjul er udskiftet eller repareret.

⚠ Advarsel

Opbevaring af en donkraft, et hjul eller andet udstyr i lastrummet kan forårsage personskader, hvis de ikke er forsvarligt fastspændt. Ved et pludseligt stop eller et sammenstød kan løst udstyr ramme en person.

Anbring altid donkraften og værktøjet i de dertil indrettede opbevaringsrum og fastgør dem.

Anbring altid det beskadigede hjul i lastrummet fastgjort med remmen eller i reservehjulsfordybningen fastgjort med vingemøtrikken.

Nødhjul

Ved brug af nødhjulet kan køreegenskaberne ændre sig. Få det defekte dæk udskiftet eller repareret så hurtigt som muligt.

Monter kun ét nødhjul. Kør ikke hurtigere end 80 km/h. Kør langsomt i sving. Kør kun midlertidigt på nødhjulet.

Hvis bilen får et punkteret dæk bagtil, mens et andet køretøj trækkes, skal reservehjulet monteres foran og det normale dæk bagtil.

Snekæder ⇨ 170.

Dæk med foreskrevet omløbsretning

Monter dæk med omløbsretning så de ruller i køreretningen. Omløbsretningen vises ved hjælp af et symbol (f.eks. en pil) på dækkets side.

Hvis hjulene monteres modsat rotationsretningen:

- Køreegenskaberne kan ændre sig. Få det defekte dæk udskiftet eller repareret så hurtigt som muligt.
- Kør specielt forsigtigt når det regner eller sner.

Starthjælp

Brug ikke hurtiglader til at starte.

Hvis batteriet er afladet, kan bilen startes ved hjælp af startkabler og et batteri fra en anden bil.

⚠ Advarsel

Der skal udvises stor forsigtighed ved start med startkabler. Afvigelser fra følgende instruktioner kan medføre skader på personer og materiel ved, at batterierne eksploderer, samt til beskadigelse af de elektriske systemer i begge biler.

⚠ Advarsel

Undgå batterikontakt med øjne, hud, tøj og lakerede overflader. Væsken indeholder svovlsyre, som kan forårsage personskader og materielle skader ved direkte kontakt.

- Undgå elektriske gnister eller åben ild i nærheden af batteriet.
- Et fladt batteri kan fryse allerede ved en temperatur på 0°C. Et frosset batteri skal tøs op, før startkablerne tilsluttes.
- Ved håndtering af batteriet bør der bruges beskyttelsesbriller og beskyttelsesbeklædning.
- Brug et starthjælpsbatteri med samme spænding (12 volt). Dets kapacitet (Ah) må ikke ligge væsentligt under kapaciteten for det afladede batteri.
- Benyt startkabler med isolerede polklemmer og et tværsnit på mindst 16 mm^2. I biler med dieselmotor skal tværsnittet være 25 mm^2.
- Adskil ikke det afladede batteri fra bilens ledningsnet.
- Sluk for alt unødvendigt elektrisk udstyr.
- Bøj Dem ikke ind over batteriet ved start med startkabler.
- Det ene kabels polklemmer må ikke berøre det andet kabels klemmer.
- Bilerne må ikke være i berøring med hinanden under starthjælpen.
- Træk parkeringsbremsen. Sæt i frigear, automatgear i **P**.

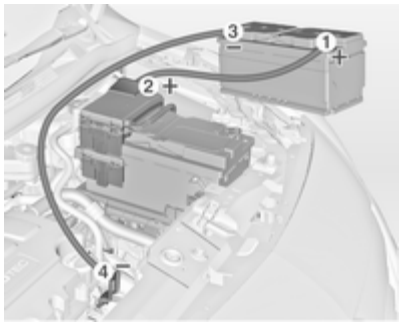

Rækkefølge, når kablerne skal tilsluttes:

1. Tilslut det røde kabel til starthjælpsbatteriets positive pol.
2. Tilslut den anden ende af det røde kabel til det afladede batteris positive pol.
3. Tilslut det sorte kabel til starthjælpsbatteriets negative pol.
4. Tilslut den anden ende af det sorte kabel til bilens stel, f.eks. på motorblokken eller en bolt i motorophænget. Tilslut så langt væk som muligt fra det afladede batteri, dog mindst 60 cm.

Før kablerne på en sådan måde, at roterende dele i motorrummet ikke griber fat i dem.

Start af motoren:

1. Start motoren på den bil, der afgiver strøm.
2. Start den anden motor efter 5 minutter. Forsøg på at starte bør foregå med intervaller på 1 minut og bør ikke vare mere end 15 sekunder ad gangen.
3. Lad begge motorer køre i tomgang i ca. 3 minutter med tilsluttede kabler.
4. Tænd for elektriske forbrugere (for eksempel forlygter, el-bagrude) i den bil, der modtager strøm.
5. Gentag ovennævnte procedure i nøjagtig omvendt rækkefølge, når kablerne skal fjernes.

Kørsel med påhæng

Bugsering af bilen

Frigør dækslet forneden og træk det af nedad.

Trækøjet ligger sammen med værktøjssættet ⇨ 166.

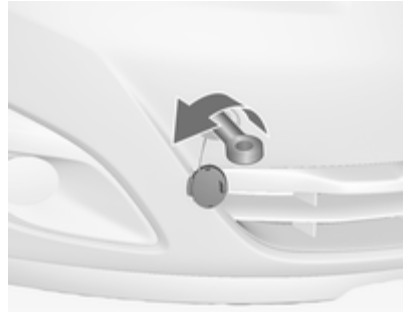

Skru trækøjet i så langt det kan komme, indtil det standser i vandret position.

Anbring slæbetovet - eller helst bugserstangen - i trækøjet.

Trækøjet må kun benyttes til bugsering og ikke til bjergning af bilen.

Forsigtig
Aktiver børnesikringen i begge bagdøre, hvis der sidder personer på bagsæderne. Børnesikringer ⇨ 24.

Sæt tændingen til for at frigøre ratlåsen og muliggøre aktivering af bremselygter, horn og viskere.

Gear i frigear.

Tænd for havariblinket på begge biler.

Forsigtig
Sæt bilen langsomt i gang. Undgå ryk. For stor trækkraft kan beskadige bilen.

Når motoren ikke er i gang, skal der betydeligt større kraft til at bremse og styre.

Aktiver recirkulationssystemet og rul ruderne op, så udstødningsgasser fra den trækkende bil ikke kan trænge ind.

Biler med automatisk gearkasse: Bilen skal bugseres med forenden fremad, ikke hurtigere end 80 km/h og ikke længere end 100 km. I alle andre tilfælde og når gearkassen er defekt, skal forakslen løftes fra jorden.

Søg hjælp på et værksted.

Efter bugsering skrues trækøjet af.

Isæt dækslet i bunden og luk dækslet.

Bugsering af en anden bil

Frigør dækslet forneden, og træk det af nedad.

Trækøjet ligger sammen med værktøjssættet ⇨ 166.

Skru trækøjet i så langt det kan komme, indtil det standser i vandret position.

Fastsurringskrogen under bilen bagtil må under ingen omstændigheder anvendes som trækøje.

Anbring slæbetovet - eller endnu bedre bugserstangen - i trækøjet.

Trækøjet må kun benyttes til bugsering og ikke til bjergning.

Tænd for havariblinket på begge biler.

Forsigtig

Sæt bilen langsomt i gang. Undgå ryk. For stor trækkraft kan beskadige bilen.

Efter bugsering skrues trækøjet af.

Isæt dækslet i bunden og sæt dækslet i hak.

Kosmetisk pleje

Udvendig pleje

Låse

Låsene er fra fabrikken behandlet med kvalitetslåsecylinderfedt. Brug kun optøningsmiddel, hvis det er absolut nødvendigt. Midlerne er affedtende og påvirker derfor låsenes funktionsdygtighed. Lad et værksted smøre låsene igen, hvis der er brugt optøningsmiddel.

Vask

Miljøet har indflydelse på lakken. Derfor er det nødvendigt regelmæssigt at vaske og vokse lakken på bilen. Hvis bilen vaskes i vaskemaskine, vælg da et program med voksbehandling.

Fugleklatter, døde insekter, harpiks fra træerne, pollen og lignende indeholder bestanddele, der kan være skadelige for lakken, og bør derfor fjernes med det samme.

Hvis bilen vaskes i vaskemaskine, skal anvisningerne fra vaskemaskinens fabrikant følges. Vinduesviskere og bagrudevisker skal være slukket. Antenne og udvendigt tilbehør som f.eks. tagbagagebærer skal skrues af.

Hvis De vasker bilen i hånden, skal hjulkasserne spules rene.

Kanter og ombukninger ved døre, motorhjelm og lastrum bør også tages med under rengøringen.

Få dørhængslerne på alle døre smurt på et værksted.

Motorrummet må ikke renses med damp- eller højtryksrenser.

Til slut skal bilen skylles grundigt og aftørres med et vaskeskind. Skyl skindet op jævnligt. Anvend ikke samme vaskeskind til lak og vinduer, da der på den måde kan overføres rester af voks til glasset, hvor det sætter sig som en hinde.

Tjærepletter på lakken må ikke fjernes med hårde genstande. Benyt tjærefjernemiddel på lakerede overflader.

Lygter

Forlygteglas og andre lygteglas er af plast. Der må ikke benyttes skurende, ætsende eller aggressive midler eller isskraber. Må ikke rengøres i tør tilstand.

Polering og voksbehandling

Bilen skal vokses regelmæssigt (senest når vandet ikke længere preller af). Ellers tørrer lakken ud.

Polering er kun påkrævet, hvis lakken er blevet mat, eller hvis der har sat sig faste partikler i den.

Lakpolish med silikone danner en beskyttende film, som gør voksbehandling overflødig.

Karrosseridele af plast må ikke behandles med voks eller poleringsmidler.

Ruder og viskerblade

Rengøres med en blød, fnugfri klud eller et vaskeskind ved brug af ruderens og insektfjerner.

Ved rengøring af bagruden skal der udvises forsigtighed for ikke at ødelægge varmetrådene.

Is fjernes manuelt med en isskraber med skarpe kanter. Isskraberen presses fast mod ruden, så der ikke kommer snavs under skraberen, som kan ridse ruden.

Fedtede viskerblade kan rengøres med ruderens på en blød klud.

Panoramatag

Brug aldrig opløsningsmidler eller slibende midler, brændstoffer, aggressive midler (f.eks. lakrens, acetoneholdige opløsningsmidler), syreholdige eller stærkt alkaliske midler eller skuresvampe til rengøring. Anvend ikke voks eller poleringsmidler på panoramatagets midterste del.

Hjul og dæk

Ingen rengøring med højtryksrenser.

Rengør fælge med et pH-neutralt rengøringsmiddel til fælge.

Lakerede fælge behandles med samme midler som karrosseriet.

Lakskader

Små lakskader udbedres med lakstift, inden der dannes rust. Større lakskader eller rust skal udbedres på et værksted.

Undervogn

Undervognen er delvist forsynet med et beskyttende PVC-lag resp. de kritiske områder er behandlet med beskyttelsesvoks.

Kontroller undervognen efter hver undervognsvask og få den behandlet med voks om nødvendigt.

Bitumen-kautsjuk-materialer kan beskadige PVC-laget. De bør lade et værksted udføre arbejder på undervognen.

Vask undervognen før og efter vinteren og kontroller det beskyttende vokslag.

Anhængertræk

Kuglestangen må ikke renses med damp- eller højtryksrenser.

Hæk-bagagebærer

Rengør den bagmonterede cykelholder med damp- eller højtryksrenser mindst en gang om året.

Betjen den bagmonterede cykelholder en gang imellem, hvis den ikke anvendes regelmæssigt, især om vinteren.

Pleje af interiør

Kabine og polstring

Kabinen og instrumentafdækningen inklusive delene af træ rengøres med en tør klud eller kabinerens.

Rengør læderbetrækket med rent vand og en blød klud. Brug læderplejemiddel, hvis det er meget beskidt.

Instrumentbrættet må kun rengøres med en fugtig blød klud.

Rengør polstringen med støvsuger og børste. Pletter fjernes med tekstilrens.

Rengør sikkerhedsseler med lunkent vand eller kabinerens.

Forsigtig

Luk Velcro-fastgørelseselementerne, da åbne Velcro-fastgørelseselementer på tøj kan beskadige sædernes polstring.

Dette gælder også for tøj med genstande med skarpe kanter, såsom lynlåse, bælter eller cowboybukser med nitter.

Dele af plast og gummi

Dele af plast og gummi kan plejes med samme midler som til karrosseriet. Brug eventuelt kabinerens. Anvend ikke andre midler. Undgå specielt opløsningsmidler og benzin. Ingen rengøring med højtryksrenser.

Service og vedligeholdelse

Generel information 184
Anbefalede væsker, smøremidler og reservedele 185

Generel information

Serviceinformation

Det er altafgørende for en økonomisk og sikker kørsel samt for at bilen kan holde sin værdi, at alt vedligeholdelsesarbejde udføres med de foreskrevne intervaller.

En detaljeret, opdateret serviceplan for Deres bil kan fås på værkstedet.

Servicedisplay ⇨ 84.

Europæiske serviceintervaller

Der kræves vedligeholdelse af bilen efter 30.000 km eller 1 år, alt efter hvad der indtræffer først, med mindre andet angives på servicedisplayet.

De europæiske serviceintervaller gælder for følgende lande:

Andorra, Belgien, Bosnien-Herzegovina, Bulgarien, Cypern, Danmark, Estland, Finland, Frankrig, Grækenland, Grønland, Holland, Irland, Island, Italien, Kroatien, Letland, Litauen, Luxembourg, Makedonien, Malta, Montenegro, Norge, Polen, Portugal, Rumænien, Schweiz, Serbien, Slovakiet, Slovenien, Spanien, Storbritannien, Sverige, Tjekkiet, Tyskland, Ungarn, Østrig.

Servicedisplay ⇨ 84.

Internationale serviceintervaller

Der kræves vedligeholdelse af bilen efter 15.000 km eller 1 år, alt efter hvad der indtræffer først, med mindre andet angives på servicedisplayet.

De internationale serviceintervaller er gældende for de lande, der ikke er opført i de europæiske serviceintervaller.

Servicedisplay ⇨ 84.

Bekræftelser

Bekræftelse af udført servicearbejde noteres i service- og garantihæftet. Dato og kilometertal forsynes med stempel og underskrift fra det værksted, der har udført serviceeftersynet.

Sørg for, at service- og garantihæftet udfyldes korrekt, da det er absolut nødvendigt at have et løbende bevis for service, for at eventuelle garantikrav kan opfyldes, ligesom det er en fordel ved salg af bilen.

Serviceinterval med resterende motorolielevetid

Serviceintervallet er baseret på flere forskellige parametre, der er afhængige af brug.

Servicedisplayet meddeler, hvornår der skal skiftes motorolie.

Servicedisplay ⇨ 84.

Anbefalede væsker, smøremidler og reservedele

Brug kun afprøvede og godkendte produkter. Eventuelle skader som følge af brug af ikke-godkendte materialer dækkes ikke af bilens garanti.

⚠ Advarsel

Væsker og smøremidler er farlige og kan være giftige. Behandles med omhu. Se oplysningerne på beholderne.

Motorolie

Motorolie identificeres ud fra kvalitet og viskositet. Kvaliteten er vigtigere end viskositeten ved valg af den motorolie, der skal bruges. Oliekvaliteten sikrer f.eks. motorrenhed, slitagebeskyttelse og olieældningskontrol, hvorimod viskositetsklassen giver oplysninger om oliens tykkelse ved forskellige temperaturer.

Den nye motoroliekvalitet Dexos 2 ™ er den nyeste oliekvalitet og kombinerer benzin- og dieselfunktioner. Skulle det være umuligt at tilvejebringe denne olie, skal der anvendes motorolier af den angivne kvalitet.

Motoroliekvalitet til europæiske serviceplaner

Dexos 2 ™ = Alle benzin- og dieselmotorer

Alternative kvaliteter hvis Dexos 2 ™ ikke kan fås:

GM-LL-A-025 = Benzinmotorer
GM-LL-B-025 = Dieselmotorer

Motoroliekvalitet til internationale serviceplaner

Dexos 2 ™ = Alle benzin- og dieselmotorer

Alternative kvaliteter hvis Dexos 2 ™ ikke kan fås:

GM-LL-A-025 = Benzinmotorer
GM-LL-B-025 = Dieselmotorer

Alternative kvaliteter hvis GM-LL-A-025 eller GM-LL-B-025 ikke kan fås:

ACEA-A3/B3 eller A3/B4	=	Benzinmotorer
ACEA-A3/B4	=	Dieselmotorer uden diesel-partikelfilter (DPF)
ACEA-C3	=	Dieselmotorer med DPF

Efterfyldning af motorolie

Motorolie af forskellige fabrikater og mærker kan blandes, forudsat at specifikationerne for motorolien mht. kvalitet og viskositet overholdes.

Hvis motorolie af den nødvendige kvalitet ikke kan fås, kan der bruges op til 1 liter olie af kvaliteten ACEA C3 (men kun én gang mellem hvert olieskift). Viskositeten bør være én af nedenstående viskositetsklasser.

Brug af motorolie, som kun er af kvaliteten ACEA A1/B1 eller A5/B5, er forbudt, da det under visse driftsbetingelser kan forårsage beskadigelse af motoren på lang sigt.

Yderligere motorolieadditiver

Brug af yderligere additiver i motorolien kan medføre skader og få garantidækningen til at bortfalde.

Viskositetsklasser for motorolie

Benyt kun motorolie med viskositetsklasse SAE 5W-30 eller 5W-40, 0W-30 eller 0W-40.

SAE-viskositetsklassen giver oplysninger om oliens tykkelse.

Multigrade-olie betegnes med to tal. Det første tal, efterfulgt af et W, angiver viskositeten ved lav temperatur, det andet tal viskositeten ved høj temperatur.

Vælg den pågældende viskositet afhængigt af den mindste udetemperatur. Alle de anbefalede viskositeter er egnede til høje udetemperaturer.

- ned til -25°C:
  SAE 5W-30 eller SAE 5W-40
- under -25 °C:
  SAE 0W-30 eller SAE 0W-40

Køle- og frostvæske

Anvend kun silikatfri køle- og frostvæske med lang levetid (LLC).

Systemet er fra fabrikken fyldt med kølevæske, der yder en fremragende rustbeskyttelse og beskytter mod frost ned til ca. -28°C. Denne koncentration bør opretholdes hele året rundt. Brug af yderligere kølevæskeadditiver, der har til formål at yde ekstra korrosionsbeskyttelse eller tætne mod mindre lækager, kan give funktionsproblemer. Ansvar for eventuelle følgeskader på grund af brug af yderligere kølevæskeadditiver vil blive afvist.

Bremse-/koblingsvæske

Brug kun højtydende bremsevæske, der er godkendt til bilen. Henvend dig til et værksted.

Med tiden absorberer bremsevæske fugtighed, hvilket reducerer bremsernes effektivitet. Bremsevæsken skal derfor udskiftes med de angivne intervaller.

Bremsevæsken bør opbevares i en forseglet beholder for at undgå, at den absorberer vand.

Sørg for, at bremsevæsken ikke bliver forurenet.

Tekniske data

Identifikation 188
Data 190

Identifikation

Vehicle Identification Number (stelnummer)

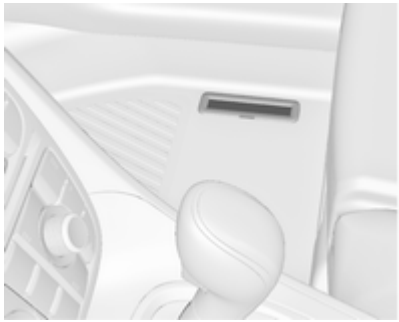

Bilens Vehicle Identification Number (stelnummer) er præget på typeskiltet og i vognbunden under gulvafdækningen, og kan ses under et dæksel.

Stelnummeret kan være indgraveret på instrumentpanelet og kan ses gennem forruden.

Typeskilt

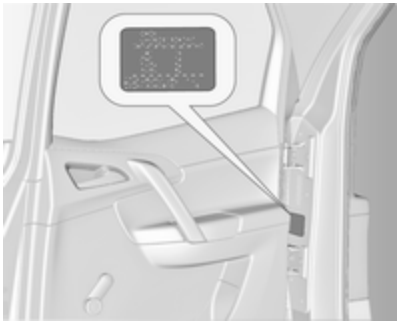

Typeskiltet er placeret i højre bagdørsramme.

Oplysninger på typemærkat:

1 = Producent
2 = Typegodkendelsesnummer
3 = Chassisnummer
4 = Tilladt totalvægt
5 = Tilladt totalvægt for vogntog
6 = Maksimalt tilladt forakseltryk
7 = Maksimalt tilladt bagakseltryk
8 = Bil- eller landespecifikke data

Belastningen på for- og bagaksel må ikke sammenlagt overskride den tilladte totalvægt. Hvis vægten på foraksle n f.eks. bliver fuldt udnyttet, må bagakslen kun belastes, indtil den tilladte totalvægt er nået.

De følgende tekniske data er udarbejdet i overensstemmelse med EU-standarder. Ret til ændringer forbeholdes. Hvis bilens papirer ikke stemmer overens med instruktionsbogen, gælder oplysningerne i bilens papirer.

Data

Motordata

Salgsbetegnelse	1.4	1.4	1.4	1.3
Motorens typebetegnelse	A14XER	A14NEL	A14NET	A13DTC
Antal cylindre	4	4	4	4
Slagvolumen [cm^3]	1398	1364	1364	1248
Motorydelse [kW]	74	88	103	55
ved omdr./min.	6000	4800-6000	4900-6000	4000
Drejningsmoment [Nm]	130	175	200	180
ved omdr./min.	4000	1750-4800	1850-4900	1750-2500
Brændstoftype	Benzin	Benzin	Benzin	Diesel
Oktantal RON				
anbefalet	**95**	**95**	**95**	
mulig	98	98	98	
mulig	91	91	91	
Olieforbrug [l/1000 km]	0,6	0,6	0,6	0,6

Salgsbetegnelse	1.3	1.7	1.7	1.7
Motorens typebetegnelse	A13DTE	A17DT	A17DTC	A17DTS
Antal cylindre	4	4	4	4
Slagvolumen [cm^3]	1248	1686	1686	1686
Motorydelse [kW]	70	74	81	96
ved omdr./min.	4000	4000	4000	4000
Drejningsmoment [Nm]	180	260	280	300
ved omdr./min.	1750-2500	1700-2550	1700-2500	1700-2500
Brændstoftype	Diesel	Diesel	Diesel	Diesel
Olieforbrug [l/1000 km]	0,6	0,6	0,6	0,6

Ydelse

Motor	A14XER	A14NEL	A14NET	A13DTC
Maksimalhastighed[1)] [km/h]				
Manuel gearkasse	177	188	196	160
Automatisk gearkasse	–	–	–	–

1) Den angivne tophastighed kan opnås med egenvægt (fører ikke medregnet) plus 200 kg nyttelast. Specialudstyr kan reducere den angivne tophastighed.

Motor	A13DTE	A17DT	A17DTC	A17DTS
Maksimalhastighed[2] [km/h]				
Manuel gearkasse	[3]	–	[3]	[3]
Automatisk gearkasse	–	172	–	–

Brændstofforbrug - CO_2-emissioner

Manuel gearkasse / automatisk gearkasse.

Motor	A14XER	A14NEL	A14NET	A13DTC
Bykørsel [l/100 km]	7,9/–	8,0/–	8,8/–	5,9/–
Landevejs-/motorvejskørsel [l/100 km]	5,1/–	5,0/–	5,4/–	4,3/–
Samlet [l/100 km]	6,1/–	6,1/–	6,7/–	4,9/–
CO_2 [g/km]	144/–	143/–	156/–	129/–

[2] Den angivne tophastighed kan opnås med egenvægt (fører ikke medregnet) plus 200 kg nyttelast. Specialudstyr kan reducere den angivne tophastighed.

[3] Værdien forelå ikke på trykningstidspunktet.

Motor	A13DTE	A17DT	A17DTC	A17DTS
Bykørsel [l/100 km]	[4]/-	–/8,6	[4]/-	[4]/–
Landevejs-/motorvejskørsel [l/100 km]	[4]/–	–/5,1	[4]/–	[4]/–
Samlet [l/100 km]	[4]/–	–/6,4	[4]/–	[4]/–
CO_2 [g/km]	[4]/–	–/168	[4]/–	[4]/–

[4] Værdien forelå ikke på trykningstidspunktet.

Vægt

Tjenestevægt, grundmodel uden ekstraudstyr

	Motor	Manuel gearkasse	Automatisk gearkasse
Uden/med klimaanlæg [kg]	A14XER	1360/1375	–
	A14NEL	1393/1408	–
	A14NET	1393/1408	–
	A13DTC	1437/1452	–
	A13DTE	1393/1408	–
	A17DT	–	1503/1518
	A17DTC	1503/1518	1503/1518
	A17DTS	1503/1518	–

Tjenestevægt, grundmodel med alt ekstraudstyr

	Motor	Manuel gearkasse	Automatisk gearkasse
Uden/med klimaanlæg [kg]	A14XER	–/1571	–
	A14NEL	–/1613	–
	A14NET	–/1613	–
	A13DTC	–/1613	–
	A13DTE	–/1471	–
	A17DT	–	–/1701
	A17DTC	–/1664	–/1701
	A17DTS	–/1664	–

Dimensioner

Længde [mm]	4288
Bredde uden sidespejle [mm]	1812
Bredde med to sidespejle [mm]	1992
Højde (uden antenne) [mm]	1615
Længde på lastrumsgulv [mm]	815

Længde på lastrum med nedfældede bagsæder [mm]	1642
Lastrumsbredde [mm]	1038
Lastrumshøjde [mm]	803
Højde på lastrummets åbning	791
Akselafstand [mm]	2644
Vendediameter [m]	11,1

Kapaciteter

Motorolie

Motor	A14XER	A14NEL	A14NET	A13DTC
inkl. filter [l]	4,0	4,0	4,0	3,2
Mellem MIN og MAX [l]	1,0	1,0	1,0	1,0

Motor	A13DTE	A17DT	A17DTC	A17DTS
inkl. filter [l]	3,2	5,4	5,4	5,4
Mellem MIN og MAX [l]	1,0	1,0	1,0	1,0

Brændstoftank

Benzin/diesel, nom. indhold [l]	54

Dæktryk

Motor	Dæk	Komfort med op til 3 personer		ECO med op til 3 personer		Med fuld last	
		For	Bag	For	Bag	For	Bag
		[kPa/bar] ([psi])	[kPa/bar] ([psi])	[kPa/bar] ([psi])	[kPa/bar] ([psi])	[kPa/bar] ([psi])	[kPa/bar] ([psi])
A14XER	195/65 R15, 205/55 R16, 225/45 R17	230/2,3 (33)	210/2,1 (30)	280/2,8 (41)	260/2,6 (38)	250/2,5 (36)	320/3,2 (46)
	225/40 R18 [5]	230/2,3 (33)	210/2,1 (30)	-	–	250/2,5 (36)	320/3,2 (46)
A14NEL	195/65 R15, 205/55 R16, 225/45 R17	230/2,3 (33)	210/2,1 (30)	280/2,8 (41)	260/2,6 (38)	250/2,5 (36)	320/3,2 (46)
	225/40 R18 [5]	250/2,5 (36)	230/2,3 (33)	–	–	270/2,7 (39)	320/3,2 (46)

[5] Med reduceret styreudslag.

Motor	Dæk	Komfort med op til 3 personer		ECO med op til 3 personer		Med fuld last	
		For	Bag	For	Bag	For	Bag
		[kPa/bar] ([psi])	[kPa/bar] ([psi])	[kPa/bar] ([psi])	[kPa/bar] ([psi])	[kPa/bar] ([psi])	[kPa/bar] ([psi])
A14NET	205/55 R16, 225/45 R17	230/2,3 (33)	210/2,1 (30)	280/2,8 (41)	260/2,6 (38)	250/2,5 (36)	320/3,2 (46)
	225/40 R18 [5]	250/2,5 (36)	230/2,3 (33)	–	–	270/2,7 (39)	320/3,2 (46)
A13DTC	195/65 R15, 205/55 R16, 225/45 R17	230/2,3 (33)	210/2,1 (30)	280/2,8 (41)	260/2,6 (38)	250/2,5 (36)	320/3,2 (46)
	225/40 R18 [5]	230/2,3 (33)	210/2,1 (30)	–	–	250/2,5 (36)	320/3,2 (46)
A13DTE	195/65 R15, 205/55 R16, 225/45 R17	230/2,3 (33)	210/2,1 (30)	280/2,8 (41)	260/2,6 (38)	250/2,5 (36)	320/3,2 (46)
	225/40 R18 [5]	230/2,3 (33)	210/2,1 (30)	–	–	250/2,5 (36)	320/3,2 (46)

[5] Med reduceret styreudslag.

Motor	Dæk	Komfort med op til 3 personer		ECO med op til 3 personer		Med fuld last	
		For	Bag	For	Bag	For	Bag
		[kPa/bar] ([psi])	[kPa/bar] ([psi])	[kPa/bar] ([psi])	[kPa/bar] ([psi])	[kPa/bar] ([psi])	[kPa/bar] ([psi])
A17DT, A17DTC, A17DTS	195/65 R15[6], 205/55 R16, 225/45 R17	250/2,5 (36)	230/2,3 (33)	300/3,0 (43)	280/2,8 (41)	270/2,7 (39)	320/3,2 (46)
	225/40 R18 [5]	270/2,7 (39)	250/2,5 (36)	–	–	280/2,8 (41)	320/3,2 (46)
Alle	Nødhjul	420/4,2 (61)	420/4,2 (61)	–	–	420/4,2 (61)	420/4,2 (61)

[6] Kun tilladt i kombination med vægtreduktionspakke.
[5] Med reduceret styreudslag.

Dimensioner for anhængertræk

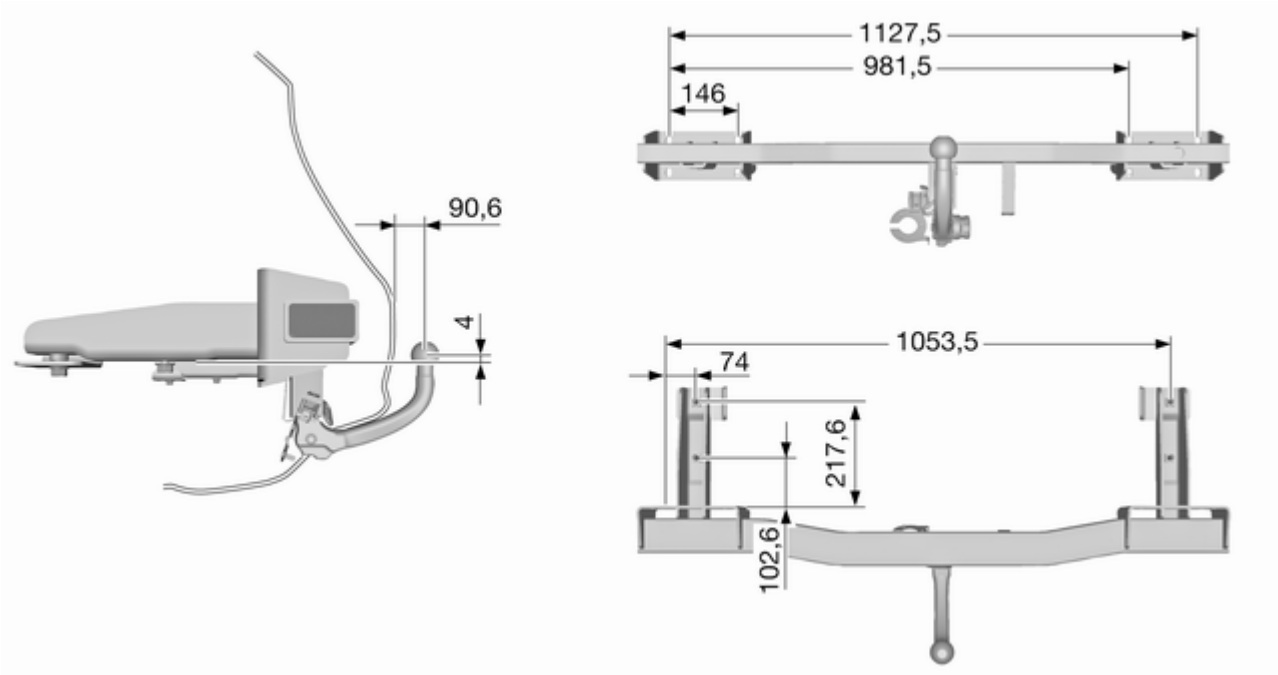

Kundeinformation

Bildataregistrering og databeskyttelse 201

Bildataregistrering og databeskyttelse

Registrering af hændelsesdata

Bilen har en række avancerede systemer, der overvåger og styrer flere forskellige bildata. Visse data kan lagres under normal drift for at lette reparation af registrerede fejlfunktioner, mens andre data kun lagres i forbindelse med en ulykke eller tilløb til en ulykke af systemer, der normalt betegnes som hændelsesdataregistrering (EDR).

Systemerne kan registrere data om tilstanden på bilen, og hvordan den er blevet betjent (f.eks. motorens omdrejningstal, bremseaktivering, brug af sikkerhedssele). For at læse disse data kræves der specialudstyr og adgang til bilen. Dette sker, når bilen er til service på et værksted. Visse data indlæses elektronisk i GM's globale diagnosesystemer. Fabrikanten får ikke tilgang til oplysningerne om et uheld eller deler disse med andre, medmindre

- der er indhentet samtykke fra bilens ejer eller, hvis bilen er leaset, samtykke fra leasingtageren,
- der er modtaget en officiel anmodning fra politiet eller lignende regeringskontor,
- det indgår i fabrikantens forsvar ved en eventuel retssag,
- det kræves af lovgivningen.

Derudover kan fabrikanten anvende de indsamlede eller modtagne data

- til sine forskningsbehov,
- til at gøre dem tilgængelige for forskningsbehov, hvor der udvises tavshedspligt, og hvor der kan påvises et behov,
- til at dele summariske data, der ikke er knyttet til en specifik bil, med andre organisationer i forskningsøjemed.

Stikordsregister

A
Adaptive forlygter 92, 154
Adaptive Forward Lighting 110
Adaptivt bremselys..... 131
Advarsel..... 99
Advarselsklokke 99
Advarselstrekant 73
Airbag og selestrammere 87
Airbags 47
Airconditionsystem 117
Anbefalede væsker, smøremidler og reservedele . . 185
Arbejde på bilen 146
Armlæn 38, 42
Askebægre 82
Automatisk gearkasse 127
Automatisk låsning 23, 92
Automatisk nedblænding 29
Automatisk tilkobling af nærlys . . 108

B
Bagdøre 25
Bagklap..... 25
Baglygter 156
Bagmonteret cykelholder 59
Bagrudevisker/-sprinkler 79
Bagsæder 40
Baklygter 112
Bakspejle..... 29
Barnesæder 51
Batteri 150
Batteri, starthjælp..... 177
Belysning af midterkonsol 114
Beskyttelse mod afladning af batteriet 115
Bibeholdt strøm ved slukket motor 124
Bilen skal snart til service 88
Blinklys 87
Blinklys og vognbaneskifte-lys . . 111
Blokeringsfri bremser 131
Blokeringsfri bremser (ABS) 89
Bremse-/koblingsvæske..... 185
Bremseassistent 133
Bremse og kobling 88
Bremser 131, 149
Bremsevæske 149
Brugen af denne håndbog 3
Brændstofforbrug - CO_2-emissioner 140, 192
Brændstofmåler 83
Brændstofpåfyldning 139
Brændstofreserve 91
Brændstof til benzinmotorer 138
Bugsering af bilen 179
Bugsering af en anden bil 180
Børnesikring 24

C
Car Pass 19
Centrallås 21
Cruise control 92, 135
Cykelholder..... 59

D
Deaktivering af airbag 49, 88
Dieselbrændstof 139
Dieselpartikelfilter 90, 126
Dimensioner 195
Dimensioner for anhængertræk 200
Dug på lygteglassene 112
Dækmærkning 167
Dæk- og hjulstørrelse, ændring.. 169
Dækskift..... 173
Dæktryk 167, 197
Dør åben 92

E
Elektrisk indstilling 28
Elektrisk parkeringsbremse 89
Elektroniske
kørselsprogrammer 129
Elektronisk klimastyring 118
Elektronisk stabilitetskontrol 134
Elektronisk stabilitetskontrol og
traction control 90
Elektronisk stabilitetskontrol
slået fra 90
El-opvarmet bagrude 32
El-ruder 30

F
Fare, advarsel og forsigtig 4
Faste ventilationsspjæld 121
Fejl 129
Fejl i elektrisk parkeringsbremse . 89
Fejlkontrollampe 88
Fejlmeddelelser 97
Fjernbetjening..... 19
Fjernlys 92, 108
Fjernlysassistent..... 110
Flex-Fix system..... 59
Follow-me-home-lys 114
Forlygter..... 108
Forlygter ved kørsel i udlandet . . 109
Forrudevisker/-sprinkler 78
Forvarmning 90
Frontairbags 47
Frontopbevaring 58
Frostvæske..... 148
Føler for luftkvalitet..... 118
Førerinformationscenter 93
Førstehjælpskasse 73

G
Gardinairbags 49
Geardisplay 127
Gearkasse 16
Gearvælger 128
Genbrug af bilen 146
Generel information 141
Grafisk info-display,
farve-info-display..... 94
Gulvafdækning 70

H
Halogenforlygter 151
Handskerum 56
Havariblink 110
Hjulkapsler 169
Hjul og dæk 167
Hjulskift 173
Horn 13, 77
Hovedstøtter 34
Håndbremse..... 132

I
Igangsætnings-assistent 133
Indfældelige 28
Individuelle indstillinger..... 102
Indledning 3
Indstigningslys 114
Indstilling af hovedstøtter 8
Indstilling af rat 9, 76
Instrumentbræt..... 11
Instrumentlys 160
Isofix-barnesæder 55

J
Justerbare ventilationsspjæld 121

K
Kabinelys 113, 159
Kapaciteter 196
Katalysator 127
Klimastyring, service..... 122
Klimaanlæg 15
Km-tæller 83
Knapper på rattet 76
Kode..... 97
Kontrollamper 85
Kontrol over bilen 123
Konvekse spejle 28
Kopholdere 56
Kuglestang..... 142
Køle- og frostvæske..... 185
Kølevæske 148
Kølevæsketermometer..... 84
Kørecomputer 100
Kørelys 92, 108
Kørsel med anhænger..... 141
Kørsel med påhæng 141
Kørselsforhold og tips til kørsel
med påhæng 141

L
Ladesystem 88
Lagrede indstillinger 21
Lappesæt 170
Lastrum 25, 68
Lastrumsdækken 69
Lighter 82
Luftindtag 122
Lygtehuse, duggede..... 112
Lygter..... 107
Lysfunktioner..... 114
Lys i solskærme 113
Lyskontakt 107
Lyslængderegulering 108
Lysstyrke for instrumentlys 112
Læselamper 113
Læsseinformation 74

M
Manuel funktion 129
Manuel gearkasse 130
Manuelle ruder 30
Manuel nedblænding 29
Meddelelser..... 97
Modelspecifikke data 3
Motordata 190
Motorhjelm 146
Motorolie 147, 185
Motorolietryk 91
Mønsterdybde 169
Måleinstrumenter..... 82

N
Nedsat motorydelse 91
Normal brug af aircondition 122
Nummerpladelys 158
Nøgler 19

O
Oktantal..... 190
Olie..... 147
Olietryk..... 91
Omdrejningstæller 83
Opbevaringsrum bag 69
Opbevaringsrum i armlæn 59
Opbevaringsrum under
passagersædet 58
Opgearing 89
Oplagring af bilen 145
Oplåsning af bilen 6
Opvarmet rat 77
Opvarmning 29
Overhalingsblink 108
Oversigt over instrumentpanel 11
Overvågningssystem for
dæktryktab 91, 168

P
Panoramatag 32
Parkering 17, 125
Parkeringsassistent 136
Parkeringsbremse 132

Parkeringslys 112
Partikelfilter..... 126
Placering af barnesæder 52
Pleje af interiør 182
Pollenfilter 122
Polstring, rengøring..... 182
Påhængsstabiliserings-
assistent 144
Påløbsafbrydelse 125

Q
Quickheat..... 121

R
Ratknapper..... 76
Rat, opvarmet..... 77
Registrering af hændelsesdata . 201
Registrering af tunnel..... 108
Rengøring af bilen..... 181
Reservehjul 175
Ruder..... 30

S
Selehusker 87
Seler..... 43
Service 122, 184
Servicedisplay 84
Serviceinformation 184
Siddestilling 35
Sideairbags 48
Sideblink 158
Sidespejle..... 28
Sikkerhedsnet 71
Sikkerhedssele 8
Sikkerhedsseler 43
Sikringer 160
Sikringsboks..... 161
Sikringsboks i instrumentpanel .. 163
Sikringsboks i lastrum 164
Sikringsboks i motorrum 161
Snekæder 170
Solbrilleholder 58
Solskærme 32
Speedometer 82
Spejle..... 28, 29
Spejlindstilling 8
Sprinklervæske 149
Start 17
Start af motor 124
Starthjælp 177
Startspærre 27, 91
Stikdåser 81
Strømafbrydelse 129
Styretøj med variabel servo 90
Supplerende varmeapparat 121
Surrekroge 71
Symboler 4
Sædeindstilling 6, 36
Sædevarme..... 39

T
Tagbagagebærer 74
Tekniske data..... 190
Tilbehør og ændring af bilen 145
Tilkørsel af ny bil 123
Top-Tether fastgørelsesøjer 55
Traction Control 133
Traction Control-system slået fra . 90
Trepunktssele 44
Triptæller 83
Trækkrog 142
Trækøje..... 179
Typeskilt 189
Tyverialarm 27
Tyverisikring 26
Tændingslåsens stillinger 124
Tågebaglygte 111
Tågebaglys 92
Tågeforlygter..... 111
Tågelygter 156
Tågelys 92

U
Udetemperatur 80
Udfoldelige fralæggeborde 73
Udluftning af brændstofsystem .. 150
Udskiftning af pærer 151
Udskiftning af viskerblade 150
Udstødning 126

Udstødningsgasser..... 126
Udvendige lygter 12, 91
Udvendig pleje 181
Ultralydsparkeringsassistent 90
Ur 80

V

Varme- og ventilationssystem . . . 116
Vask af bilen..... 181
Vehicle Identification Number
(stelnummer) 188
Velkomstlys..... 114
Ventilation..... 116
Vinterdæk 167
Viskere og sprinkler 14
Vægt 194
Værktøj 166

Y

Ydelse 191

Æ

Ændring af dæk- og
hjulstørrelse 169