CROSSLAND X

Instruktionsbog

Indhold

Introduktion 2
Kort og godt 6
Nøgler, døre og ruder 20
Sæder, sikkerhed 39
Opbevaring 59
Instrumenter og betjening 67
Lygter 99
Klimastyring 108
Kørsel og betjening 119
Pleje af bilen 171
Service og vedligeholdelse 212
Tekniske data 218
Kundeinformation 228
Stikordsregister 236

Introduktion

Brændstof	Betegnelse			
Motorolie	Kvalitet			
	Viskositet			
Dæktryk		Dækstørrelse	For	Bag
	Sommerdæk			
	Vinterdæk			
Vægt				
	Beregning af totalvægt			
	- Egenvægt basismodel			
	= Nyttelast			

Modelspecifikke data

Noter Deres bils data på den foregående side, så de er let tilgængelige.

Se afsnittene "Service og vedligeholdelse", "Tekniske data", bilens typeskilt og registreringspapirerne.

Indledning

Deres bil er en designbaseret kombination af avanceret teknologi, sikkerhed, miljøvenlighed og økonomi.

Denne instruktionsbog giver Dem alle de oplysninger, der er nødvendige, for at De kan køre Deres bil sikkert og effektivt.

Gør Deres passagerer opmærksomme på, at forkert brug af bilen kan føre til uheld og legemsbeskadigelse.

De skal altid overholde gældende love og bestemmelser i det land, De befinder Dem i. Disse kan afvige fra oplysningerne i denne instruktionsbog.

Hvis beskrivelsen i denne instruktionsbog ikke overholdes, kan det gå ud over garantiens dækning.

Når instruktionsbogen angiver, at man bør opsøge et værksted, anbefaler vi, at De opsøger en autoriseret Opel reparatør.

Alle autoriserede Opel reparatører yder førsteklasses service til rimelige priser. Værkstedernes erfarne mekanikere, som er uddannet hos Opel, arbejder efter Opels særlige anvisninger.

Kundelitteraturen bør altid opbevares lettilgængelig i bilen.

Brugen af denne håndbog

- I denne håndbog beskrives alt det ekstraudstyr og de funktioner, der kan fås til denne model. **Ikke alle beskrivelser, derunder af display og menufunktioner, gælder for Deres bil, da de vedrører bestemte modeller, landespecifikationer, specialudstyr eller tilbehør.**
- De vil få et indledende overblik ved at læse afsnittet "Kort og godt".
- Indholdsfortegnelsen i begyndelsen af instruktionsbogen og i de enkelte afsnit viser, hvor man kan finde de forskellige oplysninger.
- Ved hjælp af stikordsregisteret kan man søge efter specifikke oplysninger.
- Instruktionsbogen anvender motorens id-kode. De tilsvarende salgsbetegnelser og producentkoden kan findes i afsnittet "Tekniske data".
- Retningsangivelser i beskrivelserne som f.eks. højre og venstre eller for og bag henviser altid til kørselsretningen.
- Displayet understøtter muligvis ikke dit sprog.
- Display-meddelelser og indvendig mærkning er skrevet med **fede** bogstaver.

Fare, advarsel og forsigtig

⚠Fare

Tekster mærket med ⚠**Fare** angiver, at der er risiko for livstruende skader. Manglende overholdelse af instruktionerne kan være forbundet med livsfare.

⚠Advarsel

Tekster mærket med ⚠**Advarsel** angiver, at der er risiko for ulykker eller personskader. Manglende overholdelse af instruktionerne kan medføre legemsbeskadigelse.

Forsigtig

Tekster mærket med **Forsigtig** angiver, at der kan være risiko for skade på bilen. Manglende overholdelse af instruktionerne kan medføre beskadigelse af bilen.

Symboler

Sidehenvisninger angives med ⇨.
⇨ betyder "se side".

Kronologisk rækkefølge for at vælge menupunkter i bilens individuelle indstillinger er angivet med ➧.

Sidehenvisninger og stikordsregistret henviser til de indrykkede overskrifter i indholdsfortegnelsen.

God tur.

Deres Opel-team

Kort og godt

Før kørslen

Oplåsning af bilen

Tryk på 🔓 for at låse bilen op. Dørene åbnes ved at trække i håndtagene.

Tryk på 🚗 for kun at låse bagklappen op.

Ved elektronisk nøglesystem oplåses bilen ved at føre hånden bag ét af fordørshåndtagene eller ved at trykke på bagklapsknappen.

Bagklap

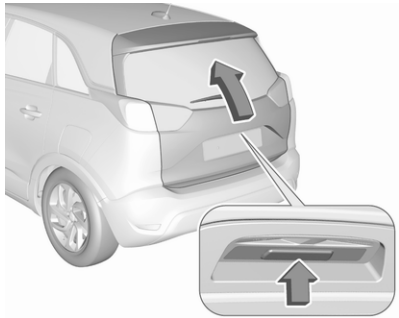

Tryk på bagklapsknappen og åbn bagklappen.

Fjernbetjening ⇨ 21.

Centrallås ⇨ 23.

Elektronisk nøglesystem ⇨ 22.

Bagagerum ⇨ 29.

Sædeindstilling

Længdeindstilling

Træk bøjlen opad, forskyd sædet, slip bøjlen. Prøv at bevæge sædet frem og tilbage for at sikre, at det er fastlåst.

Sædestilling ⇨ 40.

Sædeindstilling ⇨ 41.

Ryglænets hældning

Drej håndhjulet. Læn Dem ikke mod ryglænet under indstillingen.

Sædestilling ⇨ 40.

Sædeindstilling ⇨ 41.

Sædehøjde

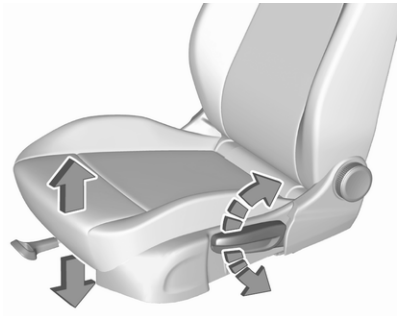

Pumpebevægelser med håndtaget

opad : sædet hæves
nedad : sædet sænkes

Sædestilling ⇨ 40.

Sædeindstilling ⇨ 41.

Sædehældning

Tryk på kontakten

opad : forkanten hæves
nedad : forkanten sænkes

Sædestilling ⇨ 40.

Sædeindstilling ⇨ 41.

Indstilling af hovedstøtter

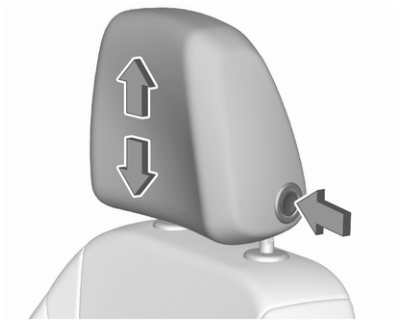

Tryk på udløserknappen, indstil højden og lad støtten gå i hak.

Hovedstøtter ⇨ 39.

Sikkerhedssele

Træk sikkerhedsselen ud og klik den på plads i sikkerhedsselelåsen. Sikkerhedsselen må ikke være snoet og skal slutte tæt til kroppen. Ryglænet må ikke være lænet for langt bagover (maksimalt ca. 25°).

Sikkerhedsselen udløses ved at trykke på den røde knap i sikkerhedsselelåsen.

Sædestilling ⇨ 40.

Sikkerhedsseler ⇨ 44.

Airbagsystem ⇨ 47.

Spejlindstilling

Bakspejl

Bakspejlet indstilles ved at bevæge spejlhuset i den ønskede retning.

Manuel nedblænding af bakspejl ⇨ 34.

Automatisk nedblænding af bakspejl ⇨ 34.

Sidespejle

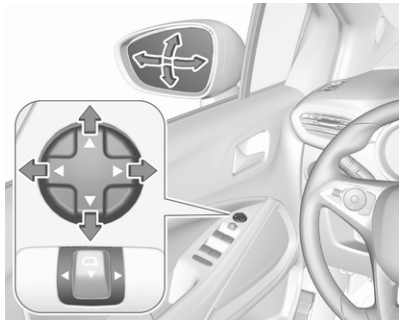

Vælg det relevante sidespejl ved at trykke spejlknappen til venstre eller højre. Spejlet indstilles ved hjælp af firevejsknappen.

Konvekse spejle ⇨ 33.

Elektrisk indstilling. ⇨ 33.

Indfældning af spejle ⇨ 33.

Opvarmede spejle ⇨ 34.

Indstilling af rat

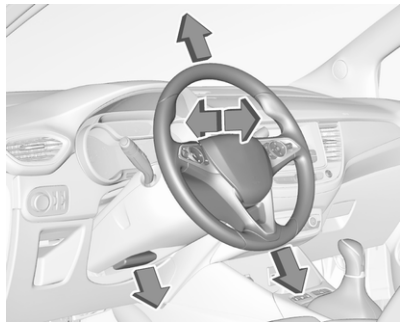

Træk håndtaget nedad, indstil rattet, skub derefter håndtaget opad og kontroller, at det er gået i hak. Indstilling af rattet må kun foretages, når bilen holder stille, og rattet er låst op.

Sædestilling ⇨ 40.

Tændingslåsens stillinger ⇨ 121.

Strømknap ⇨ 121

Oversigt over instrumentpanel

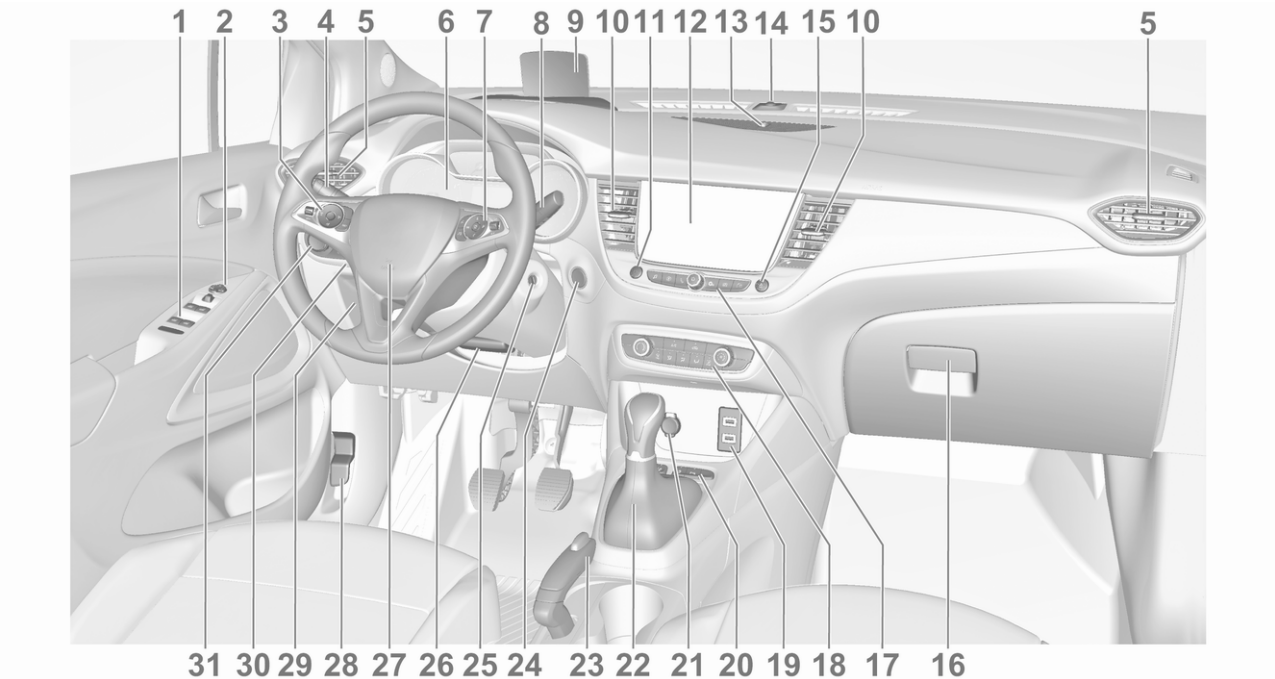

1 El-ruder 35
2 Sidespejle 33
3 Cruise control 138
Hastighedsbegrænser 140
Opvarmet rat 68
4 Blinklys 103
Overhalingsblink 101
Fjernlys 100
Fjernlysassistent 100
Orienteringslys 106
Parkeringslys 104
Knapper til førerinformationscenter 87
5 Ventilationsspjæld i siderne 117
6 Instrumenter 77
Førerinformationscenter 87
7 Infotainment-knapper 68
8 Forrudevisker og -sprinkler, bagrudevisker og -sprinker 69
9 Head-up-display 91
10 Ventilationsspjæld 117
11 Havariblink 103
12 Informationsdisplay 89
13 Ventilationsspjæld 117
14 Lyssensor 100
Regnsensor 69
Solsensor 112
15 Centrallås 23
16 Handskerum 59
Sikringsboks 189
17 Knapper til betjening af informationsdisplay 89
18 Klimastyring 108
19 USB-port 72
20 Elektronisk stabilitetskontrol og Traction Control . 136
Vognbaneskiftadvarsel 160
Stop-start-system 124
Parkeringspilot 148
Avanceret parkeringsassistent 151
Elektrisk børnesikring 28
21 Stikdåse 72
22 Gearvælger 131
23 Parkeringsbremse 135
24 Strømknap 121
25 Tændingskontakt 121
26 Indstilling af rat 68
27 Horn 69
28 Greb til åbning af motorhjelm 173
29 Opbevaring 59
Sikringsboks 189
30 Head-up-display 91
31 Lyskontakt 99
Lyslængderegulering 101
Tågeforlygter 103
Tågebaglygte 104
Instrumentbelysning 105

Udvendige lygter

AUTO : automatisk skift mellem kørelys og nærlys
: parkeringslys
: forlygter

Automatisk tilkobling af nærlys ⇨ 100.

Tågeforlygter ⇨ 103.

Tågebaglygte ⇨ 104.

Overhalingsblink og fjernlys

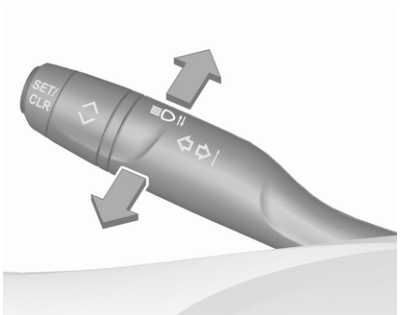

træk : overhalingsblink
tryk : fjernlys

Fjernlys ⇨ 100.

Fjernlysassistent ⇨ 100.

Overhalingsblink ⇨ 101.

LED-forlygter ⇨ 102.

Blinklys

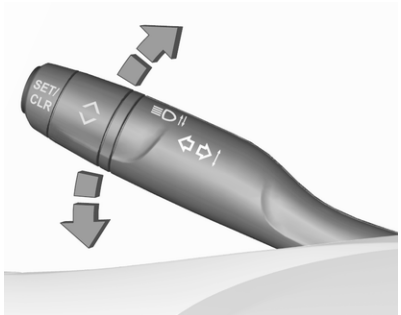

opad : højre blinklys
nedad : venstre blinklys

Blinklys ⇨ 103.

Parkeringslys ⇨ 104.

Havariblink

Betjenes ved at trykke på ⚠.

Havariblink ⇨ 103.

Horn

Tryk på 📯.

Viskere og sprinkler

Vinduesvisker

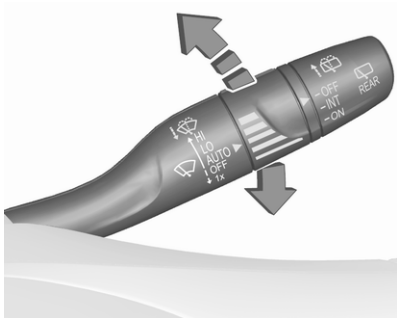

HI	:	hurtigt
LO	:	langsomt
INT	:	intervalfunktion eller
AUTO	:	automatisk viskerfunktion med regnsensor
OFF	:	slukket
1x	:	enkelt viskerslag

Vinduesvisker ⇨ 69.

Forrudevasker

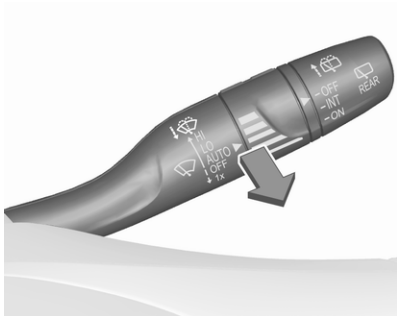

Træk.

Forrudevasker ⇨ 69.

Sprinklervæske ⇨ 176.

Bagrudevisker

OFF : slukket
INT : intervalfunktion
ON : konstant funktion

Bagrudevasker

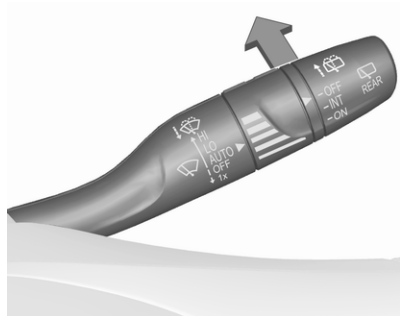

Tryk på.

Bagrudesprinkleren aktiveres, og viskeren bevæger sig et par gange.

Bagrudevisker / -vasker ⇨ 71.

Klimaanlæg

El-bagrude

Varmen betjenes ved at trykke på ⊞ REAR.

El-bagrude ⇨ 37.

El-opvarmede sidespejle ⇨ 34.

Afdugning og afisning af ruder

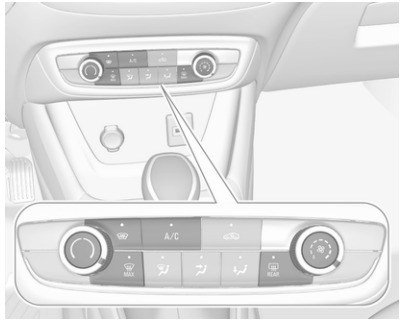

- Tryk på MAX: luftstrømmen ledes mod forruden.
- Indstil temperaturknappen ( ) på det varmeste niveau.
- Tænd airconditionsystemet **A/C**, hvis det er nødvendigt.
- Sæt blæserhastigheden ⌘ på højeste niveau.
- Tænd for el-bagruden ⊞ REAR.
- Tænd for den el-opvarmede forrude ⊞.
- Åbn eventuelt ventilationsspjældene i siderne, og ret dem mod sideruderne.

Klimastyring ⇨ 108.

El-opvarmet forrude ⇨ 37.

Gearkasse

Manuel gearkasse

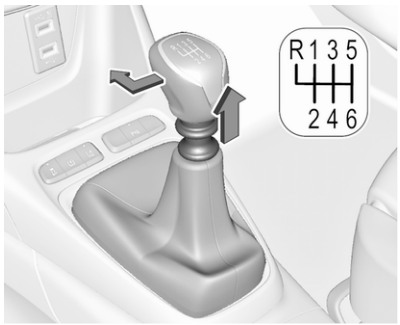

På 6-trins gearkassen sættes i bakgear ved at trække i ringen.

Manuel gearkasse ⇨ 134.

Automatisk gearkasse

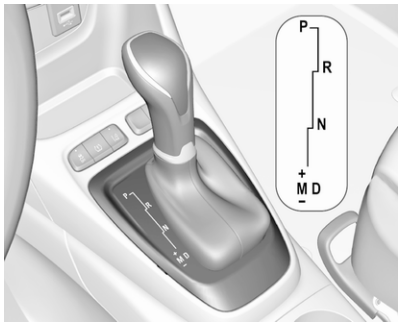

P : parkering
R : bakgear
N : frigear
D : automatisk drift
M : manuel funktion
+ : skift op
- : skift ned

Automatisk gearkasse ⇨ 131.

Start

Inden man begynder at køre, skal følgende kontrolleres

- dæktryk ⇨ 193 og dækkenes tilstand
- motoroliestand og væskestande ⇨ 174
- at samtlige ruder, spejle, lygter og nummerplader virker og er fri for snavs, sne og is
- at spejle ⇨ 33, sæder ⇨ 40 og sikkerhedsseler ⇨ 45 er korrekt indstillet
- bremsernes funktion ved lav hastighed. Det gælder især, hvis der er fugt på bremserne

Start af motoren

Tændingskontakt

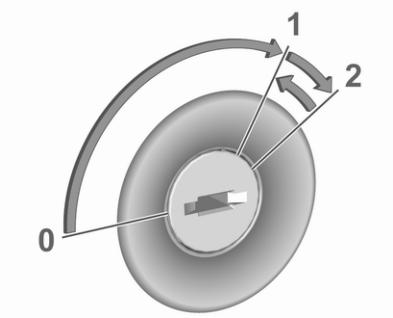

- Drej nøglen i stilling **1**.
- Drej rattet en anelse for at frigøre ratlåsen.
- Manuel gearkasse: træd på koblings- og bremsepedalen.

  Automatisk gearkasse: træd på bremsepedalen, og flyt gearvælgeren til **P** eller **N**.
- Træd ikke på speederen.
- Dieselmotor: vent indtil kontrollampen for forvarmning ⌇ slukkes.
- Drej nøglen til position **2**, og slip den, når motoren er startet.

Start af motoren ⇨ 122.

Strømknap

- Manuel gearkasse: træd på koblings- og bremsepedalen.

  Automatisk gearkasse: træd på bremsepedalen, og flyt gearvælgeren til **P** eller **N**.
- Træd ikke på speederen.
- Tryk på knappen **Start/Stop**.
- Slip knappen, når startproceduren begynder.

Stop-start-system

Hvis bilen kører med lav hastighed eller holder stille, og visse betingelser er opfyldt, aktiveres et Autostop.

Et Autostop angives af kontrollampen Ⓐ.

Manuel gearkasse: for at genstarte motoren skal du træde på koblingspedalen igen. Kontrollampen Ⓐ slukkes.

Automatisk gearkasse: for at genstarte motoren, skal du slippe bremsepedalen. Kontrollampen Ⓐ slukkes.

Stop-start-system ⇨ 124.

Parkering

⚠Advarsel

- Parker aldrig bilen på en letantændelig overflade. Udstødningssystemets høje temperatur kan antænde overfladen.
- Aktiver altid parkeringsbremsen. Aktiver parkeringsbremsen uden at trykke på udløserknappen. Træk håndbremsen så meget som muligt ved en skråning eller en stigning. Træd samtidig på bremsepedalen for at reducere den nødvendige aktiveringskraft.
- Sluk for motoren.
- Hvis bilen holder på et plant underlag eller en stigning, sættes den i 1. gear, hhv. gearvælgeren sættes i stilling **P**. På en stigning drejes forhjulene desuden væk fra kantstenen.

  Hvis bilen holder på et nedadskrånende underlag, sættes den i bakgear, hhv. gearvælgeren sættes i stilling **P**. Desuden drejes forhjulene ind mod kantstenen.
- Luk ruderne.
- Tag tændingsnøglen ud, henholdsvis afbryd tændingen på biler med strømknap. Rattet drejes, indtil man kan mærke, at ratlåsen aktiveres.

- Lås bilen med 🔒 på fjernbetjeningen.

  Eller ved elektronisk nøglesystem tryk på markeringen på fordørshåndtagene ⇨ 22.
- Aktiver tyverialarmen ⇨ 30.
- Motorens køleblæsere kan fortsætte med at arbejde, efter at der er blevet slukket for motoren ⇨ 173.

Forsigtig

For at skåne turboladeren skal bilen efter høje motoromdrejningstal eller høj motorbelastning gå et

kort stykke tid med lavt omdrejningstal eller i tomgang i ca. 30 sekunder, før motoren slukkes.

Nøgler, låse ⇨ 20.

Henstilling af bilen i længere tid ⇨ 172.

Nøgler, døre og ruder

Nøgler, låse **20**
Nøgler 20
Fjernbetjening 21
Elektronisk nøglesystem 22
Centrallås 23
Automatisk låsning 28
Børnesikring 28
Døre **29**
Lastrum 29
Bilens sikkerhed **30**
Tyverisikring 30
Tyverialarm 30
Startspærre 32
Sidespejle **33**
Konvekse spejle 33
Elektrisk indstilling 33
Indfældelige spejle 33
Opvarmede spejle 34
Indvendige spejle **34**
Manuel nedblænding 34
Automatisk nedblænding 34
Ruder **35**
Forrude 35
Manuelle ruder 35
El-ruder 35
El-opvarmet bagrude 37
El-opvarmet forrude 37
Solskærme 37
Tag **38**
Panoramatag 38

Nøgler, låse

Nøgler

Forsigtig
Sæt ikke tunge eller omfangsrige genstande fast på tændingsnøglen.

Ekstra nøgler

Nøglens nummer er angivet på en aftagelig mærkat.

Nøglenummeret skal opgives ved bestilling af ekstra nøgler, da nøglen er en del af startspærresystemet.

Låse ⇨ 208.

Centrallås ⇨ 23.

Start af motoren ⇨ 122.

Fjernbetjening ⇨ 21.

Elektronisk nøgle ⇨ 22.

Kodenummeret på adapteren til låsehjulmøtrikkerne er angivet på et kort. Det skal angives ved bestilling af en ekstra adapter.

Hjulskift ⇨ 199.

Nøgle med nøglekam, der kan foldes ud

Tryk på knappen for at folde ud. Tryk først på knappen for at folde i.

Fjernbetjening

Aktiverer funktion af følgende funktioner ved hjælp af knapperne på fjernbetjeningen:

- centrallås ⇨ 23
- tyverisikring ⇨ 30
- tyverialarm ⇨ 30
- oplåsning af bagklap ⇨ 23
- el-ruder ⇨ 35
- indfældning af spejle ⇨ 33

Fjernbetjeningen har en rækkevidde på op til 100 m, men den kan være meget mindre på grund af eksterne faktorer. Havariblinket aktiveres ved betjening.

Fjernbetjeningen skal behandles med omhu og beskyttes mod fugt og høje temperaturer. Undgå unødig betjening.

Udskiftning af batteri i fjernbetjening

Udskift straks batteriet, når rækkevidden forringes.

Batterier hører ikke hjemme i husholdningsaffaldet. De skal afleveres i hertil indrettede indsamlingskasser eller på genbrugsstationer.

1. Dækslet afklipses ved at føre en lille skruetrækker ind mellem bagdækslet og fjernbetjeningen.
2. Tag bagdækslet af.
3. Træk det afladede batteri ud.
4. Udskift batteriet med et batteri af samme type. Læg mærke til batteriets placering.
5. Klips dækslet på plads.

Fejl

Hvis centrallåsen ikke kan betjenes ved hjælp af fjernbetjeningen, kan det skyldes følgende:

- Fejl i fjernbetjeningen.
- Rækkevidden er overskredet.
- Batterispændingen er for lav.
- Fjernbetjeningen er blevet aktiveret gentagne gange umiddelbart efter hinanden uden for dens rækkevidde.
- Centrallåsen er blevet aktiveret gentagne gange umiddelbart efter hinanden, hvorved systemet er blevet overbelastet. Strømforsyningen afbrydes kortvarigt.
- Forstyrrelser på grund af radiobølger fra andre kilder med høj effekt.

Manuel oplåsning ⇨ 23.

Elektronisk nøglesystem

Muliggør en nøglefri drift af følgende funktioner:

- centrallås ⇨ 23
- tilslutning af tænding og start af motoren ⇨ 122

Føreren skal blot have den elektroniske nøgle på sig.

Derudover omfatter den elektroniske nøgle samme funktion som fjernbetjeningen ⇨ 21.

Fjernbetjeningen skal behandles med omhu og beskyttes mod fugt og høje temperaturer. Undgå unødig betjening.

Bemærkninger
For at spare batteristrøm er de nøglefri funktioner indstillet til standby efter 21 dages manglende anvendelse. For at genaktivere funktionerne skal man trykke på en knap på den elektroniske nøgle.

Udskiftning af batteriet i den elektroniske nøgle

Udskift straks batteriet, når systemet ikke fungerer korrekt, eller rækkevidden forringes. En meddelelse i førerinformationscenteret ⇨ 93 angiver, at batteriet skal udskiftes.

Batterier hører ikke hjemme i husholdningsaffaldet. De skal afleveres i hertil indrettede indsamlingskasser eller på genbrugsstationer.

1. Dækslet afklipses ved at føre en lille skruetrækker ind i udskæringen.
2. Tag dækslet af.
3. Træk det afladede batteri ud.
4. Udskift batteriet med et batteri af samme type. Læg mærke til batteriets placering.
5. Klips dækslet på plads.

Fejl

Hvis aktivering af centrallåsen ikke er mulig, eller hvis motoren ikke kan startes, kan det skyldes følgende:

- Fejl i elektronisk nøgle.
- Den elektroniske nøgle er uden for modtageområdet.
- Batterispændingen er for lav.
- Centrallåsen er blevet aktiveret gentagne gange umiddelbart efter hinanden, hvorved systemet er blevet overbelastet. Strømforsyningen afbrydes kortvarigt.
- Forstyrrelser på grund af radiobølger fra andre kilder med høj effekt.

Fejlårsagen afhjælpes ved at ændre den elektroniske nøgles position.

Manuel oplåsning ⇨ 23.

Centrallås

Oplåsning og låsning af døre, bagagerum og tankklap.

Træk i et af de indvendige dørhåndtag fuldt ud for at oplåse og åbne den pågældende dør.

Bemærkninger
I tilfælde af uheld, hvor airbaggene eller selestrammerne blev udløst, oplåses bilen automatisk.

Automatisk låsning ⇨ 28

Fast nøgle

Oplåsning

Drej nøglen i førerdørens låsecylinder.

Oplåsningsfunktion kan indstilles i menuen for individuelle indstillinger på informationsdisplayet. Der kan vælges to indstillinger:

- Alle døre, lastrummet og tankklappen låses op ved at dreje nøglen én gang.
- Kun førerdøren og tankklappen låses op, hvis nøglen drejes én gang. Hele bilen oplåses ved at dreje nøglen to gange.

Individuelle indstillinger ⇨ 94.

Låsning

Lukning af døre, bagagerum og tankklap.

Drej nøglen i førerdørens låsecylinder.

Hvis bilen ikke er lukket rigtigt, fungerer centrallåsen ikke.

Fjernbetjeningens funktion

Oplåsning

Tryk på 🔓.

Oplåsningsfunktion kan indstilles i menuen for individuelle indstillinger på informationsdisplayet. Der kan vælges to indstillinger:

- Alle døre, lastrummet og tankklappen låses op ved at trykke én gang på 🔒.
- Kun førerdøren og tankklappen låses op, hvis der trykkes én gang på 🔒. Oplås hele bilen ved at trykke to gange på 🔒.

Individuelle indstillinger ⇨ 94.

Oplåsning af bagklap

Tryk længere på 🚗 for kun at låse bagklappen op.

Individuelle indstillinger ⇨ 94.

Oplåsning og åbning af bagklappen ⇨ 29.

Låsning

Lukning af døre, bagagerum og tankklap.

Tryk på 🔒.

Hvis bilen ikke er lukket rigtigt, fungerer centrallåsen ikke.

Bekræftelse

Centrallåsens funktion bekræftes af havariblinket.

Elektronisk nøglesystems funktion

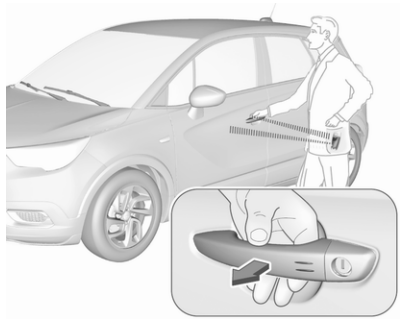

Den elektroniske nøgle skal være uden for bilen, inden for en afstand af ca. 1 m i den relevante dørside.

Oplåsning

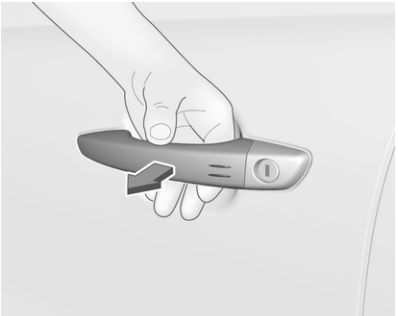

Før hånden bag ét af fordørshåndtagene for at oplåse bilen eller tryk på bagklapsknappen.

Oplåsningsfunktionen kan indstilles i individuelle indstillinger. Der kan vælges tre indstillinger:

- Kun førerdøren og tankklappen låses op, når du fører hånden bag førerdørens håndtag.
- Hele bilen oplåses ved at føre en hånd bag ét af fordørshåndtagene eller ved at trykke på bagklapsknappen.
- Kun bagklappen låses op, når der trykkes på bagklapsknappen.

Individuelle indstillinger ⇨ 94

Låsning

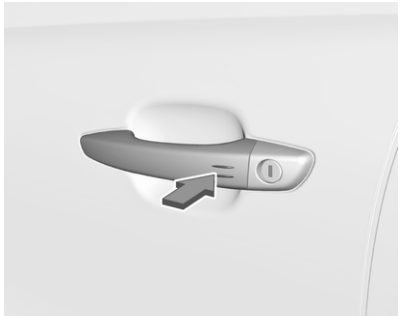

Tryk på markeringen på fordørshåndtagene.

Hele bilen låses.

Hvis bilen ikke er lukket rigtigt, eller den elektroniske nøgle stadig befinder sig i bilen, eller tændingen ikke er slået fra, vil låsningen ikke blive udført, og der lyder en advarselsklokke.

Oplåsning og åbning af bagklap

Bagklappen kan oplåses og åbnes ved at trykke på bagklapsknappen, når den elektroniske nøgle er inden for rækkevidde. Dørene vil fortsat være låst alt efter konfigurationen i individuelle indstillinger.

Lastrum ⇨ 29

Individuelle indstillinger ⇨ 94

Bekræftelse

Centrallåsens funktion bekræftes af havariblinket.

Centrallåsknap

Låser eller oplåser hele bilen fra kabinen via en kontakt.

Tryk på 🔒 for at låse. Lysdioden i knappen tænder.

Tryk på 🔒 igen for at låse op. Lysdioden i knappen slukkes.

Betjening med nøglen i tilfælde af fejl i centrallåsen

I tilfælde af en fejl, f.eks. hvis bilbatteriet eller batteriet i fjernbetjeningen/den elektroniske nøgle er afladet, kan bilen låses eller oplåses med den mekaniske nøgle.

Manuel oplåsning

Elektronisk nøgle: tryk på og hold låsen for at trække den indbyggede nøgle ud.

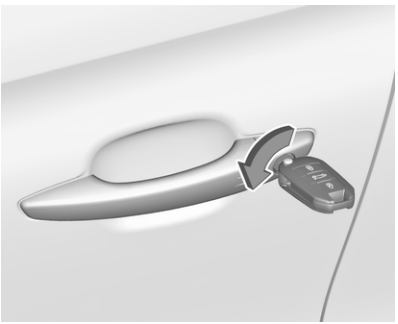

Førerdøren oplåses manuelt ved at sætte nøglen i låsecylinderen og dreje den. Med en fungerende centrallås oplåses bilen.

Når tændingen slås til, deaktiveres tyverisikringen.

De andre døre kan åbnes ved at trække i det indvendige håndtag. Lastrummet og tankklappen oplåses muligvis ikke.

Manuel låsning

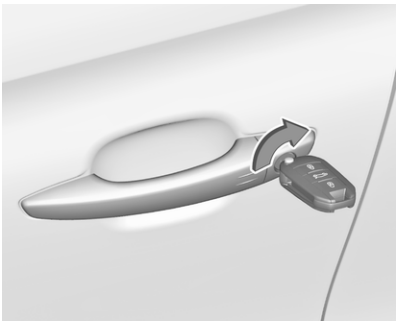

Førerdøren låses manuelt ved at sætte nøglen i låsecylinderen og dreje den. Med en fungerende centrallås låses bilen.

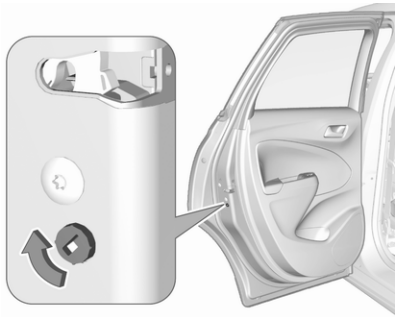

Lås de øvrige døre ved først at fjerne det sorte dæksel, isætte en nøgle og dreje med uret.

Isæt nøglen i fordybningen og flyt låsen sidelæns.

Tag nøglen ud og sæt det sorte dæksel på.

Tankklappen og bagklappen låses muligvis ikke.

Automatisk låsning

Automatisk låsning efter igangsætning

Dette system tillader automatisk låsning, så snart bilens hastighed overstiger 10 km/t.

Hvis bilen ikke er lukket korrekt, sker der ikke nogen automatisk låsning. Dette signaleres ved lyden af låsene, der fjedrer tilbage, samtidig med at 🚶 på instrumentpanelet lyser, der afgives et akustisk signal, og der vises en advarselsmeddelelse.

Aktivering eller deaktivering

Sæt tændingen til og tryk på 🔒, indtil et akustisk signal går i gang, og der vises en tilsvarende meddelelse.

Systemets tilstand gemmes i hukommelsen, når tændingen slås fra.

Automatisk genlåsning efter oplåsning

Denne funktion genlåser automatisk bilen kort tid efter oplåsning med fjernbetjeningen eller den elektroniske nøgle, hvis bilen ikke er blevet åbnet.

Børnesikring

⚠ Advarsel

Brug altid børnesikring, når der sidder børn på bagsæderne.

Mekanisk børnesikring

Drej den røde børnesikring i bagdørene til vandret stilling ved brug af en nøgle. Døren kan ikke åbnes indefra.

Børnesikringen deaktiveres ved at dreje den til lodret stilling.

Elektrisk børnesikring

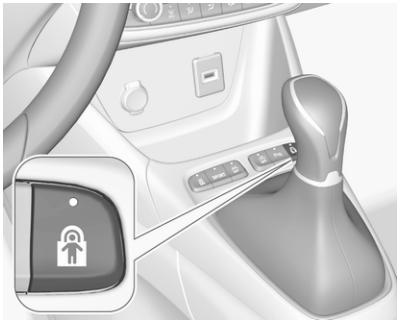

Fjernbetjent system for at forhindre åbning af bagdørene med de indvendige håndtag.

Aktivering

Tryk på 🔒. Kontrollyset i knappen tændes, og der vises en bekræftelsesmeddelelse. Dette kontrollys bliver ved med at lyse, indtil børnesikringen slås fra.

Deaktivering

Tryk på 🔒 igen. Kontrollyset i knappen slukkes, og der vises en bekræftelsesmeddelelse.

Døre

Lastrum

Bagklap

Åbning

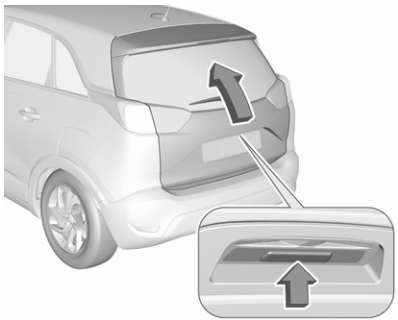

Tryk på bagklapsknappen og åbn bagklappen.

Lukning

Brug grebet på indersiden.

Tryk ikke på bagklapsknappen under lukning, da bagklappen derved åbnes igen.

Centrallås ⇨ 23.

Generelle anvisninger om betjening af bagklap

⚠ Fare

Ved transport af f.eks. store genstande må man ikke køre med bagklappen åben eller på klem, da

giftige udstødningsgasser, der ikke kan ses eller lugtes, kan trænge ind i bilen. Dette kan medføre bevidstløshed og tilmed dødsfald.

Forsigtig

Inden bagklappen åbnes, skal man kontrollere, om der er forhindringer oven over, f.eks. en garageport, for at undgå skader på bagklappen. Kontroller altid bevægelsesområdet oven over og bag bagklappen.

Bemærkninger
Hvis der monteres visse typer tungt tilbehør på bagklappen, kan det betyde, at denne ikke kan holdes i åben position.

Bemærkninger
Ved lave udetemperaturer åbner bagklappen muligvis ikke helt af sig selv. I givet fald skal bagklappen løftes manuelt til sin normale slutstilling.

Bilens sikkerhed

Tyverisikring

⚠Advarsel

Brug ikke denne funktion, hvis der befinder sig personer i bilen! Dørene kan ikke låses op indefra.

Alle døre sikres, så de ikke kan åbnes. Alle døre skal være lukket, ellers kan tyverisikringen ikke aktiveres.

Når bilen låses op, slås den mekaniske tyverisikring fra. Dette er ikke muligt med centrallåsknappen.

Aktivering

Tryk to gange på 🔒 på fjernbetjeningen inden for 5 sekunder.

Eller ved elektronisk nøglesystem trykkes to gange på markeringen på ét af fordørshåndtagene.

Tyverialarm

Tyverialarmen er kombineret med det tyverisikrede låsesystem.

Den overvåger:

- døre, bagklap, motorhjelm
- kabinen samt det tilgrænsende bagagerum

- bilens hældning, f.eks. hvis den er løftet
- tænding

Aktivering

Alle døre skal være lukket.

Den elektroniske nøgle i det elektroniske nøglesystem må ikke blive liggende i bilen.

- Radiofjernbetjening: aktiveres 30 sekunder efter låsning af bilen ved at trykke på 🔒 én gang.
- Elektronisk nøglesystem: aktiveres 30 sekunder efter, at bilen er låst ved tryk på markeringen på ét af fordørshåndtagene.

- Fjernbetjening: omgående ved at trykke på 🔒 to gange inden for 5 sekunder.
- Elektronisk nøglesystem: omgående ved at trykke to gange på markeringen på ét af fordørshåndtagene.

Bemærkninger
Ændringer i bilens interiør, som f.eks. brugen af sædebetræk og åbne vinduer, kan have en indflydelse på kabineovervågningens funktion.

Aktivering uden kabine- og hældningsovervågning

Sluk for kabine- og hældningsovervågningen, når der efterlades dyr i bilen, på grund af store mængder ultralydsignaler og fordi bevægelser kan udløse alarmen. Den skal også slukkes, når bilen befinder sig på en færge eller et tog.

1. Luk bagklappen, motorhjelmen, ruderne.
2. Tryk på 🚗. Lysdioden i knappen 🚗 lyser i højst 10 minutter.
3. Luk dørene.
4. Aktiver tyverialarmen.

Indikation

Lysdioden i knappen 🚗 blinker, når tyverialarmen er aktiveret.

Ved fejl søges hjælp på et værksted.

Deaktivering

Fjernbetjening: Når bilen låses op ved at trykke på 🔓, deaktiveres tyverialarmen.

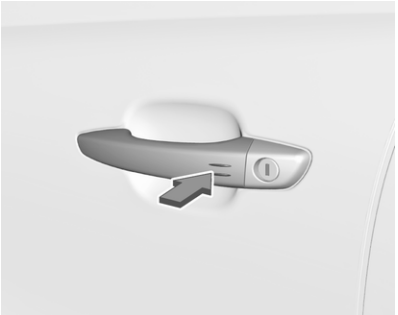

Elektronisk nøglesystem: Hvis bilen låses op ved tryk på markeringen på ét af fordørshåndtagene, deaktiveres tyverialarmen.

Den elektroniske nøgle skal være uden for bilen, inden for en afstand af ca. 1 m i den relevante dørside.

Systemet deaktiveres ikke ved oplåsning af førerdøren med nøglen eller med centrallåseknappen i kabinen.

Alarm

Når alarmen udløses, lyder alarmsirenen, og havariblinket blinker samtidig. Antallet og varigheden af alarmsignalerne er fastlagt i lovgivningen.

Tyverialarmen kan deaktiveres ved at trykke på 🔓 eller ved at slå tændingen til.

Elektronisk nøglesystem: Tyverialarmen kan deaktiveres ved at trykke på markeringen på ét af fordørshåndtagene.

En udløst alarm, der ikke er blevet afbrudt af føreren, angives af havariblinklysene. De blinker hurtigt fire gange, næste gang bilen låses op med fjernbetjeningen.

Hvis bilens batteri skal frakobles (f.eks. i forbindelse med vedligeholdelsesarbejde), skal alarmsirenen deaktiveres på følgende måde: slå tændingen til og derefter fra. Dernæst frakobles bilens batteri i løbet af 15 sekunder.

Når batteriet tilsluttes igen (fx efter vedligeholdelsesarbejde), skal du vente i 10 minutter, før motoren startes.

Startspærre

Systemet kontrollerer, om bilen må startes med den anvendte nøgle.

Startspærren aktiveres automatisk i slutningen af en køretur.

Bemærkninger
Radiofrekvensidentifikation (RFID)-tags kan gribe forstyrrende ind i nøglens funktion. Den bør ikke befinde sig i nærheden af nøglen under start af bilen.

Bemærkninger
Startspærren låser ikke dørene. Lås altid bilen, efter at den forlades ⇨ 23.

Tænd tyverialarmen ⇨ 30.

Nødbetjening af elektronisk nøgle ⇨ 121.

Sidespejle

Konvekse spejle

Spejlets form får genstande til at se mindre ud, og dette påvirker evnen til at bedømme afstande.

Elektrisk indstilling

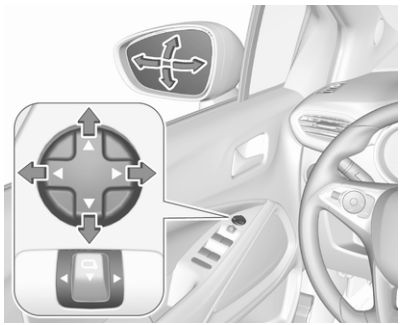

Vælg det relevante sidespejl ved at trykke spejlknappen til venstre eller højre.

Spejlet justeres derpå ved at bevæge knappen.

Indfældelige spejle

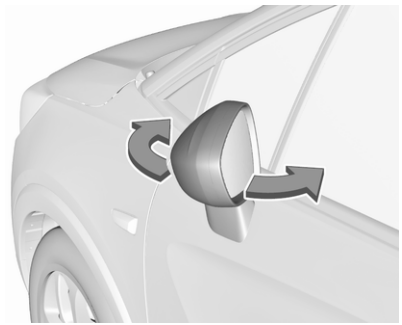

Af hensyn til fodgængernes sikkerhed vil sidespejlene klappe udad eller indad, hvis en fodgænger kommer til at gå ind i det med tilstrækkelig fart. Spejlet sættes på plads igen ved at trykke let på spejlhuset.

Elektrisk indfældning

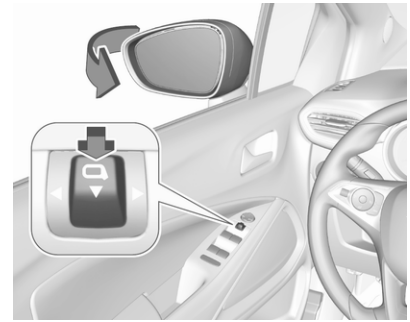

Træk spejlknappen bagud. Begge sidespejle fældes ind.

Træk spejlknappen bagud igen, så begge sidespejle indstilles i udgangspositionen.

Hvis et elektrisk indfældet spejl fældes ud manuelt, er det kun det andet spejl, der fældes ud elektrisk, når spejlknappen trækkes bagud.

Automatisk indfældning

Når bilen låses op, bevæger spejlene sig ud til deres normale monteringsstilling. Når bilen låses, fældes spejlene ind.

For at aktivere eller deaktivere automatisk indfældning af sidespejle skal der søges hjælp på et værksted.

Opvarmede spejle

Betjenes ved at trykke på REAR.

Opvarmningen er kun i funktion, når motoren er i gang, og den afbrydes automatisk efter et kort stykke tid.

El-bagrude ⇨ 37.

Indvendige spejle

Manuel nedblænding

Ved at justere grebet på spejlhusets underside mindskes blændingen.

Automatisk nedblænding

Blænding fra efterfølgende køretøjer mindskes automatisk ved kørsel i mørke.

Ruder

Forrude

Klistermærker på forruden

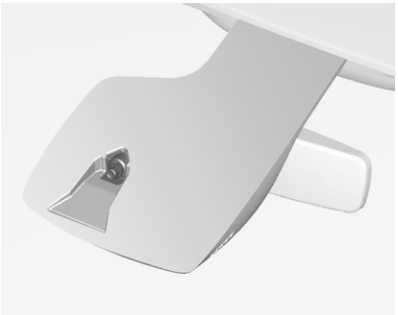

Kom aldrig klistermærker som fx til betalingsveje eller lignende på forruden i området omkring bakspejlet. Hold sensoren fri for støv, snavs og is. Ellers kan regnsensorens/ lyssensorens registreringszone og kameraets visningsområde i spejlhuset være begrænset.

Sensorer ⇨ 69, ⇨ 100

Udskiftning af forrude

Forsigtig

Hvis bilen har en fremadvendt kamerasensor til førerhjælpesystemerne, er det meget vigtigt, at enhver forrudeudskiftning foretages nøjagtigt som angivet i Opels specifikationer. Ellers fungerer disse systemer muligvis ikke korrekt, og der er risiko for uventet adfærd og / eller meddelelser fra disse systemer.

Manuelle ruder

Bagdørsruderne kan åbnes eller lukkes manuelt med rudehåndsvingene.

El-ruder

⚠ Advarsel

El-betjente ruder skal betjenes med omhu. Der er risiko for legemsbeskadigelse - det er især farligt for børn.

Hvis der er børn på bagsæderne, skal børnesikringen for el-ruderne aktiveres.

Hold øje med ruder under lukning. Sørg for, at intet kommer i klemme.

Tænd for tændingen for at betjene el-ruderne.

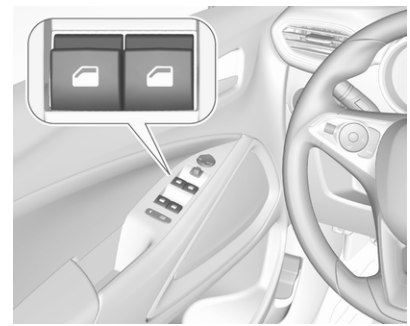

De enkelte ruder åbnes og lukkes ved at trykke hhv. trække i den pågældende kontakt.

Træk eller tryk let til første hak: ruden kører op eller ned, så længe kontakten aktiveres.

Et kraftigt tryk eller træk til andet hak, hvorefter kontakten slippes: ruden kører helt ned eller op med sikkerhedsfunktionen aktiveret. Bevægelsen kan standses ved at aktivere kontakten igen i samme retning.

Sikkerhedsfunktion

Hvis ruden møder modstand halvvejs eller længere oppe under automatisk lukning, vil den straks stoppe og åbne automatisk igen.

Udkobling af sikkerhedsfunktion

Hvis ruden har vanskeligt ved at lukke på grund af isdannelse el.lign., skal tændingen slås til, hvorefter kontakten skal trækkes til første stop og holdes der. Ruden kører op uden aktiveret sikkerhedsfunktion. Bevægelsen standes ved at slippe knappen.

Børnesikring for bagruder

El-ruderne i bagdørene deaktiveres ved at trykke på ⊠, hvorved lysdioden tændes. Ruderne aktiveres ved at trykke på ⊠ igen.

Betjening af ruderne udefra

Ruderne kan aktiveres med fjernbetjeningen uden for bilen.

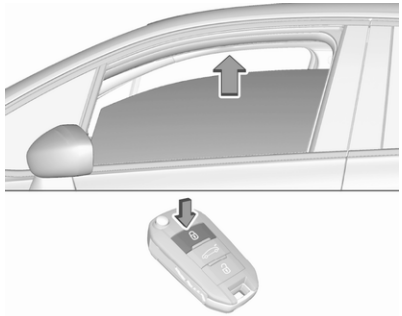

Tryk på 🔒 og hold den inde for at lukke ruderne.

Slip knappen for at standse rudens bevægelse.

Hvis ruderne er helt lukkede, blinker havariblinket to gange.

Overbelastning

Hvis ruderne aktiveres hyppigt med korte mellemrum, slås rudefunktionen fra et stykke tid.

Initialisering af el-ruderne

Hvis ruderne ikke kan lukkes automatisk (f.eks. hvis bilens batteri har været frakoblet), vises der en advarselsmeddelelse i førerinformationscentret.

Fejlmeddelelser ⇨ 93.

Rudernes elektronik aktiveres således:

1. Luk dørene.
2. Tilslut tændingen.
3. Træk i kontakten, indtil ruden er lukket, og bliv ved med at trække i yderligere 2 sekunder.
4. Tryk på kontakten, indtil ruden er helt åben, og bliv ved med at trykke i yderligere 2 sekunder.
5. Gentag dette for alle vinduer.

El-opvarmet bagrude

Betjenes ved at trykke på REAR.

Opvarmningen er kun i funktion, når motoren er i gang, og den afbrydes automatisk efter et kort stykke tid.

Alt efter klimastyringssystem har REAR en anden placering.

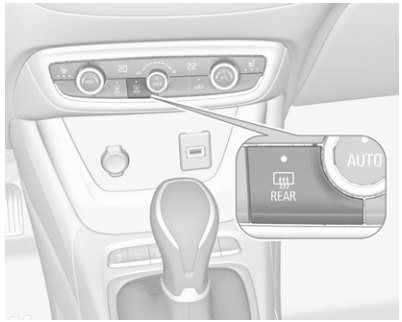

El-opvarmede sidespejle ⇨ 34.

El-opvarmet forrude

Betjenes ved at trykke på .
Lampen i knappen lyser.

Opvarmningen er kun i funktion, når motoren er i gang, og den afbrydes automatisk efter et kort stykke tid.

Alt efter klimastyringssystem har en anden placering.

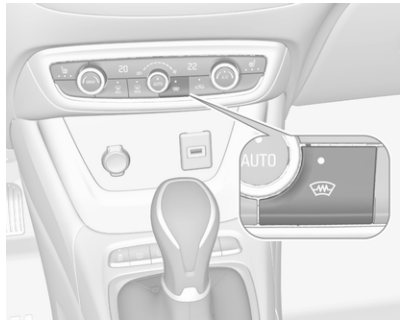

Solskærme

Når solskærmen vippes ned og eventuelt drejes ud mod siden, beskytter den mod blænding.

Spejlenes afdækning bør være lukket under kørsel.

Der findes en billetholder på bagsiden af solskærmen.

Tag

Panoramatag

Solafskærmning

Solafskærmningen betjenes elektrisk.

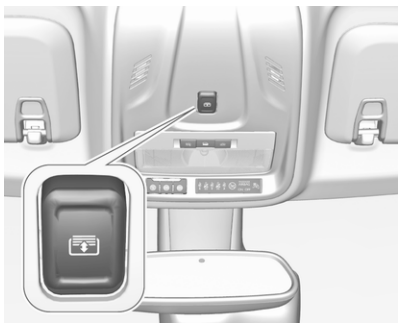

Tryk ⊡ let til første hak bag: solafskærmningen åbnes, så længe kontakten betjenes.

Tryk hårdt på ⊡ til andet hak og slip derpå bagtil: solafskærmningen åbnes helt.

Tryk ⊡ let til første hak frem: solafskærmningen lukkes, så længe kontakten betjenes.

Tryk hårdt på ⊡ til andet hak og slip derpå fortil: solafskærmningen lukkes helt.

Sikkerhedsfunktion

Hvis solafskærmningen møder modstand under den automatiske lukning, stopper den straks og åbner igen.

Initialisering efter et strømsvigt

Efter et strømsvigt kan solafskærmningen muligvis kun betjenes i begrænset omfang. Initialiser systemet som følger:

1. Tilslut tændingen.
2. Tryk ⊡ let to gange til første hak bag, solafskærmningen åbnes en lille smule.
3. Tryk omgående ⊡ let to gange til første hak frem, solafskærmningen lukkes en lille smule.

   Efter trin 3 er solafskærmningen i initialiseringstilstand uden sikkerhedsfunktion.
4. Tryk ⊡ let til første hak bag, indtil solafskærmningen er helt åbnet.
5. Tryk ⊡ let til første hak frem, indtil solafskærmningen er helt lukket.

Efter denne procedure initialiseres solafskærmningen med aktiveret sikkerhedsfunktion.

Når der trykkes hårdt på ⊡ til andet hak under initialisering, annulleres proceduren.

Sæder, sikkerhed

Hovedstøtter **39**
Forsæder **40**
Siddestilling 40
Sædeindstilling 41
Armlæn 43
Sædevarme 43
Bagsæder **43**
Armlæn 44
Sikkerhedsseler **44**
Trepunktssele 45
Airbags **47**
Frontairbags 51
Sideairbags 51
Gardinairbags 52
Deaktivering af airbag 52
Barnesæder **53**
Placering af barnesæder 56

Hovedstøtter

Hovedstøtternes position

⚠ Advarsel

Kør kun med korrekt indstillet hovedstøtte.

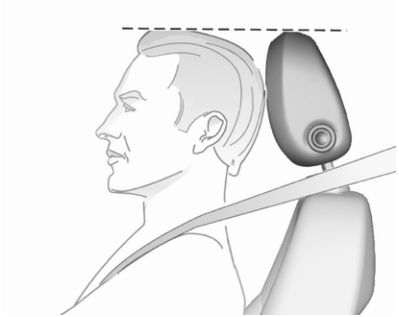

Hovedstøttens øverste kant bør befinde sig ved toppen af hovedet. Hvis personen er for høj til, at dette er muligt, skal hovedstøtten være i højest mulige position, og hvis personen ikke er tilstrækkelig høj til, at hovedstøtten kan være i højde med øjnene, skal hovedstøtten være i lavest mulige position.

Hovedstøtter på forsæderne

Højdeindstilling

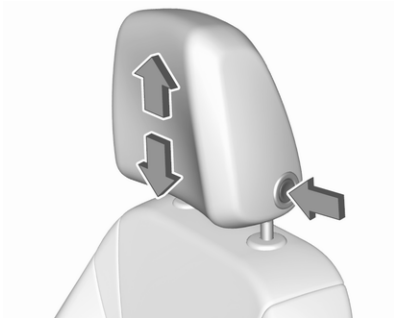

Tryk på udløserknappen, indstil højden og lad støtten gå i hak.

Hovedstøtter på bagsæderne

Højdeindstilling

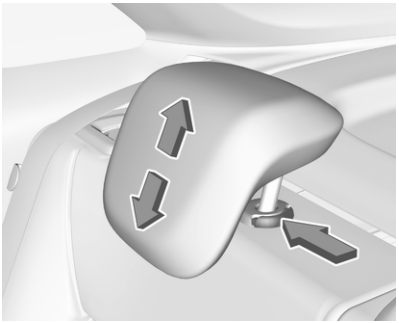

Træk hovedstøtten opad eller skub den nedad ved at trykke på låsefjederne.

Afmontering af bageste hovedstøtte

F.eks. ved brug af et barnesæde ⇨ 53.

Træk hovedstøtten opad, tryk på låsefjederen for at frigøre den og træk hovedstøtten ud.

Forsæder

Siddestilling

⚠Advarsel

Kør kun med korrekt indstillede sæder.

⚠Fare

Af hensyn til sikker airbagudløsning må man ikke sidde tættere på rattet end 25 cm.

⚠Advarsel

Indstil aldrig sæderne under kørslen. De kan flytte sig mere end tilsigtet.

- Skub bagdelen så langt tilbage mod ryglænet som muligt. Indstil afstanden fra sædet til pedalerne således, at benene er let bøjede, når pedalerne trædes helt ned. Skub højre forsæde så langt tilbage som muligt.
- Indstil sædehøjden så højt, at der er frit udsyn til alle sider og til instrumentgruppen. Der skal være mindst en håndsbredde mellem hoved og tagramme. Lårene skal hvile let på sædet uden at trykke.
- Skub skuldrene så langt tilbage mod ryglænet som muligt. Indstil ryglænshældningen så det er

nemt at nå rattet, når armene er let bøjet. Når rattet drejes, skal der stadig være kontakt mellem skuldre og ryglæn. Ryglænene må ikke hælde for langt bagud. Vi anbefaler en maksimal hældningsvinkel på ca. 25°.

- Indstil sædet og rattet på en sådan måde, at håndleddene hviler oven på den øverste del af rattet, mens armen er helt udstrakt og skuldrene mod ryglænet.
- Indstilling af rat ⇨ 68.
- Indstilling af hovedstøtte ⇨ 39.
- Indstil den indstillelige lårstøtte, så der er en afstand på ca. to fingres bredde mellem sædekant og knæhase.
- Indstil lændestøtten, så den understøtter rygsøjlens naturlige form.

Sædeindstilling

Kør kun med sæder og ryglæn sat i hak.

Længdeindstilling

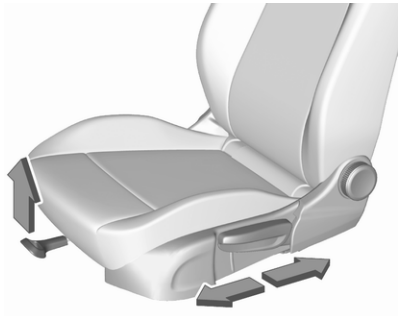

Træk bøjlen opad, forskyd sædet, slip bøjlen. Prøv at bevæge sædet frem og tilbage for at sikre, at det er fastlåst.

Ryglænets hældning

Drej håndhjulet. Læn Dem ikke mod ryglænet under indstillingen.

Sædehøjde

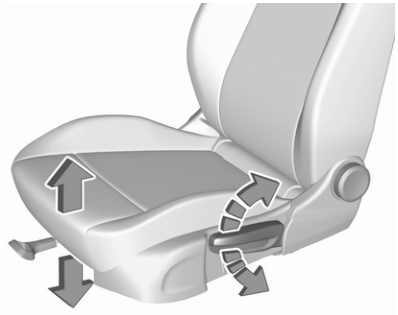

Pumpebevægelser med håndtaget

opad : sædet hæves
nedad : sædet sænkes

Sædehældning

Tryk på kontakten

opad : forkanten hæves
nedad : forkanten sænkes

Lændestøtte

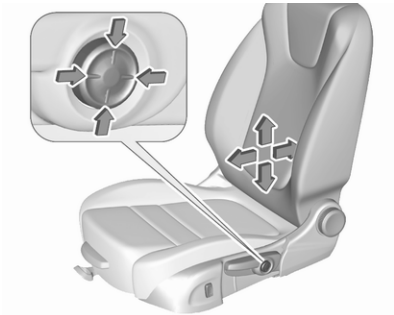

Indstil lændestøtten med firevejsknappen, så den passer til personen på sædet.

Hæve/sænke lændestøtte: tryk knappen op eller ned.

Større/mindre lændestøtte: tryk knappen fremad eller bagud.

Indstillelig lårstøtte

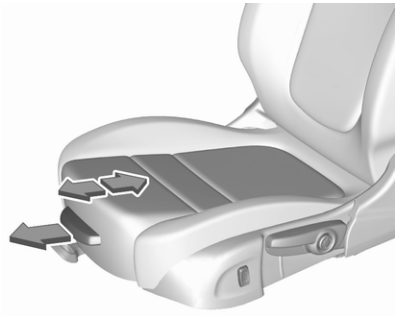

Træk i grebet og forskyd lårstøtten.

Armlæn

Armlænet kan vippes op.

Sædevarme

Indstil varmen som ønsket ved at trykke én eller flere gange på ♨ for det pågældende sæde. Kontrollampen i kontakten viser indstillingen.

Længerevarende brug på højeste indstilling anbefales ikke til personer med sart hud.

Sædevarmen er i funktion, når motoren i gang.

Under et Autostop fungerer sædevarmen også.

Stop-start-system ⇨ 124.

Bagsæder

Kør kun med sæder og ryglæn sat i hak.

⚠ Advarsel
Indstil aldrig sæderne under kørslen. De kan flytte sig mere end tilsigtet.

Sammenklappelige ryglæn ⇨ 60.

Længdeindstilling

Begge dele af bagsædet kan flyttes separat fremad eller bagud.

Træk bøjlen opad, forskyd sædet, slip bøjlen. Prøv at bevæge sædet frem og tilbage for at sikre, at det er fastlåst.

Ryglænets hældning

Træk i løkken, indstil hældningen og slip løkken. Læn Dem ikke mod ryglænet under indstillingen.

Armlæn

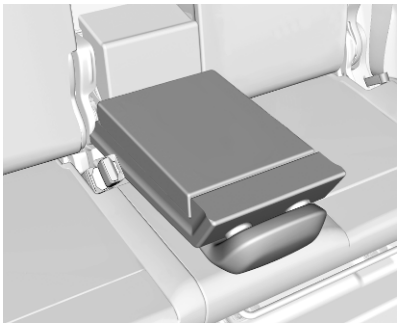

Nedfældning af armlæn ⇨ 60.

Sikkerhedsseler

Sikkerhedsselerne låses, hvis kørehastigheden sættes kraftigt op eller ned, så personerne holdes fast i siddestillingen. Dette nedsætter faren for kvæstelser betydeligt.

⚠ Advarsel

Husk altid at spænde sikkerhedsselen.

I tilfælde af et uheld vil personer, der ikke er fastspændt, være til fare for sig selv og andre personer i bilen.

Sikkerhedsselerne er beregnet til at anvendes af én person ad gangen.

Barnesæde ⇨ 53.

Alle dele i sikkerhedsselesystemet bør med jævne mellemrum kontrolleres for skader og tilsmudsning for at sikre, at de fungerer, som de skal.

Beskadigede dele skal udskiftes. Efter et uheld skal sikkerhedsselerne og de aktiverede sikkerhedsseleforstrammere udskiftes af et værksted.

Bemærkninger
Kontrollér, at sikkerhedsselerne hverken er beskadiget af sko eller skarpe genstande, eller sidder i klemme. Det skal hindres, at der trænger snavs ind i sikkerhedsselens oprulningsautomatik.

Sikkerhedssele

Hvert sæde er udstyret med en selehusker, som vises med en kontrollampe til hvert enkelt sæde i tagkonsollen ⇨ 81.

Selekraftbegrænsere

Belastningen på kroppen reduceres ved, at sikkerhedsselen slækkes gradvist under en kollision.

Sikkerhedsseleforstrammere

I tilfælde af et sammenstød med en vis kraft - frontalt, bagfra eller fra siden - strammes sikkerhedsselerne på forsædet og de yderste sikkerhedsseler på bagsædet af sikkerhedsseleforstrammere.

⚠ Advarsel

Forkert håndtering (f.eks. aftagning eller påsætning af sikkerhedsseler) kan udløse sikkerhedsseleforstrammerne.

Når sikkerhedsseleforstrammerne er aktiveret, lyser kontrollampen uafbrudt ⇨ 81.

Sikkerhedsseleforstrammere, der har været aktiveret, skal udskiftes af et værksted. Sikkerhedsseleforstrammerne kan kun aktiveres én gang.

Bemærkninger
Undlad at fastgøre eller montere tilbehør eller andre genstande, der kan hindre sikkerhedsseleforstrammerne i at fungere ordentligt. Der må ikke foretages ændringer på sikkerhedsseleforstrammerens komponenter, da det vil medføre, at bilens kørselsgodkendelse bliver ugyldig.

Trepunktssele

Spænd

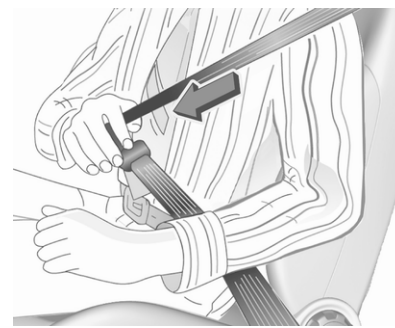

Træk sikkerhedsselen ud af selerullen, før den uden snoninger over kroppen og sæt låsetungen i låsen.

Stram hoftesikkerhedsselen jævnligt under kørslen ved at trække i skuldersikkerhedsselen.

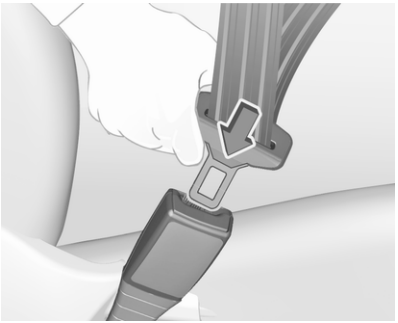

Løst eller kraftigt tøj gør, at sikkerhedsselen ikke slutter helt til. Anbring ikke nogen genstande, for eksempel en håndtaske eller en mobiltelefon, mellem sikkerhedsselen og kroppen.

⚠Advarsel

Sikkerhedsselen må ikke ligge op ad nogen genstande, der er hårde eller let går i stykker, i lommerne i dit tøj.

Sikkerhedsselehusker ⇨ 81.

Løsn

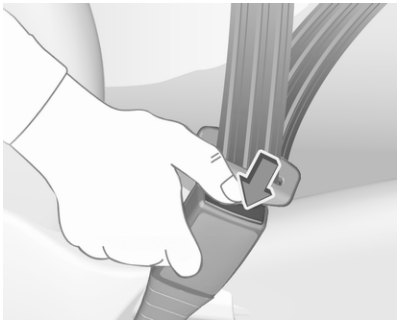

Sikkerhedsselen udløses ved at trykke på den røde knap i sikkerhedsselelåsen.

Midterste sikkerhedssele på anden sæderække

Det midterste sæde er udstyret med en særlig trepunktssele.

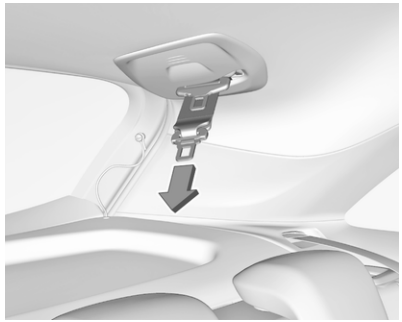

Træk låsetunger med sikkerhedsselen ud af sikkerhedsseleholderen i taget.

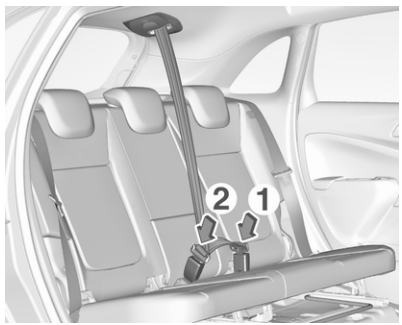

Sæt den nederste låsetunge i venstre selelås (**1**) ved midtersædet. Før den øvre låsetunge med sikkerhedsselen over hofteområdet og skulderen (må ikke blive snoet), og sæt den ind i højre selelås (**2**) ved midtersædet.

Sikkerhedsselen løsnes ved først at trykke på knappen på højre selelås (**2**) og tage den øverste låsetunge af. Derefter trykkes der på knappen på venstre selelås (**1**), og den nedre låsetunge tages af. Sikkerhedsselen rulles op automatisk.

Brug af sikkerhedssele under graviditet

⚠Advarsel

Hoftesikkerhedsselen skal være anbragt så lavt som muligt hen over bækkenet for at forhindre pres på underlivet.

Airbags

Airbagsystemet består af et vist antal individuelle systemer, afhængigt af udstyrets omfang.

Når airbaggene udløses, pustes de op på brøkdele af et sekund. De tømmes også så hurtigt, at det ofte ikke bemærkes ved et uheld.

⚠Advarsel

Airbagsystemet udløses eksplosivt, og reparationer må kun udføres af uddannet personale.

⚠Advarsel

Montering af tilbehør, der ændrer bilens ramme, kofangersystem, højde, plademetal foran eller i siden, kan forhindre airbagsystemet i at fungerer korrekt. Airbagsystemets funktion kan også påvirkes af ændring af enhver del af forsæderne, sikkerhedsselerne, aiirbagføler- og diagnosemodulet,

rattet, instrumentpanelet, indvendige dørtætninger, herunder højttalere, ethvert airbagmodul, lofts- eller stolpebeklædning, frontfølere, sidekollisions-følere eller airbagledninger.

Bemærkninger
Elektronikken til styring af airbagsystemer og seleforstrammere er placeret i midterkonsollen. Anbring ikke magnetiske genstande i dette område.

Påsæt ingen genstande på airbaggenes afdækninger, og dæk dem ikke med andre materialer. Få beskadigede afdækninger udskiftet af et værksted.

Den enkelte airbag kan kun udløses én gang. Når først en airbag har været udløst, skal den udskiftes af et værksted. Desuden kan det være nødvendigt at få rattet, instrumentpanelet, dele af panelerne, dørtætningerne, håndtagene og sæderne udskiftet.

Der må ikke foretages ændringer på airbagsystemet, da det vil medføre, at bilens kørselsgodkendelse bliver ugyldig.

Kontrollampe for airbagsystemer ⇨ 81.

Barnesæder på forsæde i passagersiden med airbags

Advarsel i henhold til ECE R94.02:

EN: NEVER use a rearward-facing child restraint on a seat protected by an ACTIVE AIRBAG in front of it; DEATH or SERIOUS INJURY to the CHILD can occur.

DE: Nach hinten gerichtete Kindersitze NIEMALS auf einem Sitz verwenden, der durch einen davor befindlichen AKTIVEN AIRBAG geschützt ist, da dies den TOD oder SCHWERE VERLETZUNGEN DES KINDES zur Folge haben kann.

FR: NE JAMAIS utiliser un siège d'enfant orienté vers l'arrière sur un siège protégé par un COUSSIN GONFLABLE ACTIF placé devant lui, sous peine d'infliger des BLESSURES GRAVES, voire MORTELLES à l'ENFANT.

ES: NUNCA utilice un sistema de retención infantil orientado hacia atrás en un asiento protegido por un AIRBAG FRONTAL ACTIVO. Peligro de MUERTE o LESIONES GRAVES para el NIÑO.

RU: ЗАПРЕЩАЕТСЯ устанавливать детское удерживающее устройство лицом назад на сиденье автомобиля, оборудованном фронтальной подушкой безопасности, если ПОДУШКА НЕ ОТКЛЮЧЕНА! Это

может привести к СМЕРТИ или СЕРЬЕЗНЫМ ТРАВМАМ РЕБЕНКА.

NL: Gebruik NOOIT een achterwaarts gericht kinderzitje op een stoel met een ACTIEVE AIRBAG ervoor, om DODELIJK of ERNSTIG LETSEL van het KIND te voorkomen.

DA: Brug ALDRIG en bagudvendt autostol på et forsæde med AKTIV AIRBAG, BARNET kan komme i LIVSFARE eller komme ALVORLIGT TIL SKADE.

SV: Använd ALDRIG en bakåtvänd barnstol på ett säte som skyddas med en framförvarande AKTIV AIRBAG. DÖDSFALL eller ALLVARLIGA SKADOR kan drabba BARNET.

FI: ÄLÄ KOSKAAN sijoita taaksepäin suunnattua lasten turvaistuinta istuimelle, jonka edessä on AKTIIVINEN TURVATYYNY, LAPSI VOI KUOLLA tai VAMMAUTUA VAKAVASTI.

NO: Bakovervendt barnesikringsutstyr må ALDRI brukes på et sete med AKTIV KOLLISJONSPUTE foran, da det kan føre til at BARNET utsettes for LIVSFARE og fare for ALVORLIGE SKADER.

PT: NUNCA use um sistema de retenção para crianças voltado para trás num banco protegido com um AIRBAG ACTIVO na frente do mesmo, poderá ocorrer a PERDA DE VIDA ou FERIMENTOS GRAVES na CRIANÇA.

IT: Non usare mai un sistema di sicurezza per bambini rivolto all'indietro su un sedile protetto da AIRBAG ATTIVO di fronte ad esso: pericolo di MORTE o LESIONI GRAVI per il BAMBINO!

EL: ΠΟΤΕ μη χρησιμοποιείτε παιδικό κάθισμα ασφαλείας με φορά προς τα πίσω σε κάθισμα που προστατεύεται από μετωπικό ΕΝΕΡΓΟ ΑΕΡΟΣΑΚΟ, διότι το παιδί μπορεί να υποστεί ΘΑΝΑΣΙΜΟ ή ΣΟΒΑΡΟ ΤΡΑΥΜΑΤΙΣΜΟ.

PL: NIE WOLNO montować fotelika dziecięcego zwróconego tyłem do kierunku jazdy na fotelu, przed którym znajduje się WŁĄCZONA PODUSZKA POWIETRZNA. Niezastosowanie się do tego zalecenia może być przyczyną ŚMIERCI lub POWAŻNYCH OBRAŻEŃ u DZIECKA.

TR: Arkaya bakan bir çocuk emniyet sistemini KESİNLİKLE önünde bir AKTİF HAVA YASTIĞI ile korunmakta olan bir koltukta kullanmayınız. ÇOCUK ÖLEBİLİR veya AĞIR ŞEKİLDE YARALANABİLİR.

UK: НІКОЛИ не використовуйте систему безпеки для дітей, що встановлюється обличчям назад, на сидінні з УВІМКНЕНОЮ ПОДУШКОЮ БЕЗПЕКИ, інакше це може призвести до СМЕРТІ чи СЕРЙОЗНОГО ТРАВМУВАННЯ ДИТИНИ.

HU: SOHA ne használjon hátrafelé néző biztonsági gyerekülést előlről AKTÍV LÉGZSÁKKAL védett ülésen, mert a GYERMEK HALÁLÁT vagy KOMOLY SÉRÜLÉSÉT okozhatja.

HR: NIKADA nemojte koristiti sustav zadržavanja za djecu okrenut prema natrag na sjedalu s AKTIVNIM ZRAČNIM JASTUKOM ispred njega, to bi moglo dovesti do SMRTI ili OZBILJNJIH OZLJEDA za DIJETE.

SL: NIKOLI ne nameščajte otroškega varnostnega sedeža, obrnjenega v nasprotni smeri vožnje, na sedež z AKTIVNO ČELNO ZRAČNO BLAZINO, saj pri tem obstaja nevarnost RESNIH ali SMRTNIH POŠKODB za OTROKA.

SR: NIKADA ne koristiti bezbednosni sistem za decu u kome su deca okrenuta unazad na sedištu sa AKTIVNIM VAZDUŠNIM JASTUKOM ispred sedišta zato što DETE može da NASTRADA ili da se TEŠKO POVREDI.

MK: НИКОГАШ не користете детско седиште свртено наназад на седиште заштитено со АКТИВНО ВОЗДУШНО ПЕРНИЧЕ пред него, затоа што детето може ДА ЗАГИНЕ или да биде ТЕШКО ПОВРЕДЕНО.

BG: НИКОГА не използвайте детска седалка, гледаща назад, върху седалка, която е защитена чрез АКТИВНА ВЪЗДУШНА ВЪЗГЛАВНИЦА пред нея - може да се стигне до СМЪРТ или СЕРИОЗНО НАРАНЯВАНЕ на ДЕТЕТО.

RO: Nu utilizați NICIODATĂ un scaun pentru copil îndreptat spre partea din spate a mașinii pe un scaun protejat de un AIRBAG ACTIV în fața sa; acest lucru poate duce la DECESUL sau VĂTĂMAREA GRAVĂ a COPILULUI.

CS: NIKDY nepoužívejte dětský zádržný systém instalovaný proti směru jízdy na sedadle, které je chráněno před sedadlem AKTIVNÍM AIRBAGEM. Mohlo by dojít k VÁŽNÉMU PORANĚNÍ nebo ÚMRTÍ DÍTĚTE.

SK: NIKDY nepoužívajte detskú sedačku otočenú vzad na sedadle chránenom AKTÍVNYM AIRBAGOM, pretože môže dôjsť k SMRTI alebo VÁŽNYM ZRANENIAM DIEŤAŤA.

LT: JOKIU BŪDU nemontuokite atgal atgręžtos vaiko tvirtinimo sistemos sėdynėje, prieš kurią įrengta AKTYVI ORO PAGALVĖ, nes VAIKAS GALI ŽŪTI arba RIMTAI SUSIŽALOTI.

LV: NEKĀDĀ GADĪJUMĀ neizmantojiet uz aizmuguri vērstu bērnu sēdeklīti sēdvietā, kas tiek aizsargāta ar tās priekšā uzstādītu AKTĪVU DROŠĪBAS SPILVENU, jo pretējā gadījumā BĒRNS var gūt SMAGAS TRAUMAS vai IET BOJĀ.

ET: ÄRGE kasutage tahapoole suunatud lapseturvaistet istmel, mille ees on AKTIIVSE TURVAPADJAGA kaitstud iste, sest see võib põhjustada LAPSE SURMA või TÕSISE VIGASTUSE.

MT: QATT tuża trażżin għat-tfal li jħares lejn in-naħa ta' wara fuq sit protett b'AIRBAG ATTIV quddiemu; dan jista' jikkawża l-MEWT jew ĠRIEĦI SERJI lit-TFAL.

GA: Ná húsáid srian sábháilteachta linbh cúil RIAMH ar shuíochán a bhfuil mála aeir ag feidhmiú os a chomhair. Tá baol BÁIS nó GORTÚ DONA don PHÁISTE ag baint leis.

Ud over den advarsel, der kræves af ECE R94.02 må et fremadvendt barnesæde af sikkerhedsmæssige grunde kun anvendes under iagttagelse af de instruktioner og begrænsninger, der er anført i tabellen ⇨ 56.

Airbagmærkaten er placeret på begge sider af passagerforsædets solskærm.

Deaktivering af airbag ⇨ 52.

Frontairbags

Frontairbagsystemet består af en airbag i rattet og én i instrumentpanelet i højre side. De er mærket med ordet **AIRBAG**.

Frontairbagsystemet udløses i tilfælde af frontalkollision af en vis alvorlighed. Tændingen skal være slået til.

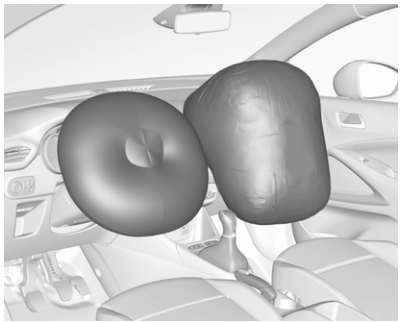

De oppustede airbags dæmper stødet og nedsætter dermed risikoen for kvæstelser af overkrop og hoved betydeligt for personerne, der sidder på forsædet.

⚠ Advarsel

Optimal beskyttelse ydes kun, hvis sædets position er korrekt.

Sædestilling ⇨ 40.

Anbring ikke arme/ben eller genstande i det område, hvor airbaggen kan blive udløst.

Spænd sikkerhedsselen korrekt og lås den korrekt. Dette er en forudsætning for, at airbaggen skal give beskyttelse.

Sideairbags

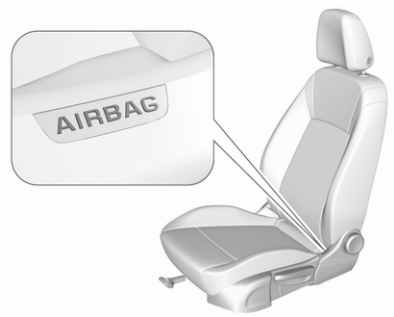

Sideairbagsystemet består af en airbag i hvert forsædes ryglæn. De er mærket med ordet **AIRBAG**.

Sideairbagsystemet udløses i tilfælde af sidekollision af en vis alvorlighed. Tændingen skal være slået til.

De oppustede airbags dæmper stødet og nedsætter dermed risikoen for kvæstelser af overkrop og bækken betydeligt i tilfælde af sidekollisioner.

⚠ Advarsel

Anbring ikke arme/ben eller genstande i det område, hvor airbaggen kan blive udløst.

Bemærkninger
På forsæderne må der kun monteres sædebetræk, der er godkendt til brug i bilen. Airbaggene må ikke tildækkes.

Gardinairbags

Hovedairbagsystemet består af en airbag i hver side af tagrammen. De er mærket med ordet **AIRBAG** på tagstolperne.

Gardinairbagsystemet udløses i tilfælde af sidekollision af en vis alvorlighed. Tændingen skal være slået til.

De oppustede airbags dæmper stødet og nedsætter dermed risikoen for hovedkvæstelser betydeligt i tilfælde af sidekollisioner.

⚠ Advarsel

Anbring ikke arme/ben eller genstande i det område, hvor airbaggen kan blive udløst.

Krogene på håndtagene i tagrammen må kun bruges til at hænge lette beklædningsgenstande uden bøjler op på. Der må ikke ligge genstande i de ophængte beklædningsgenstande.

Deaktivering af airbag

Forsædepassagerens airbagsystem skal være deaktiveret for et barnesæde på passagersædet i henhold til anvisningerne i tabellen ⇨ 56. Side- og gardinairbag-systemerne, selestrammerne og alle førerens airbags forbliver aktive.

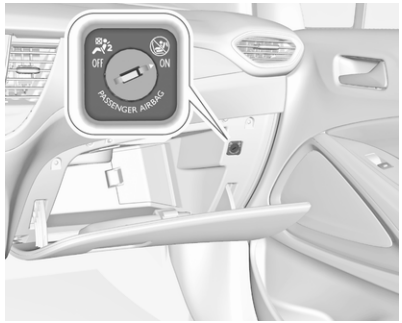

Airbaggen på højre forsæde kan deaktiveres med en nøglebetjent kontakt i passagersiden af instrumentpanelet.

Status må kun ændres, når bilen holder stille, og tændingen er afbrudt.

Kontaktpositioner:

OFF : airbaggen på højre forsæde er deaktiveret og blæses ikke op i tilfælde af sammenstød. Kontrollampen OFF lyser konstant i midterkonsollen

ON : airbaggen på højre forsæde er aktiveret

⚠ Fare

Passagerairbaggen må kun deaktiveres i forbindelse med brug af et barnesæde efter anvisningerne og begrænsningerne i tabellen ⇨ 56.

Ellers er der risiko for livstruende skader for en person på et passagerforsæde med deaktiveret airbag.

Hvis kontrollampen ON lyser i ca. 60 sekunder, efter at tændingen er slået til, pustes airbaggen på højre forsæde op i tilfælde af en kollision.

Hvis kontrollampen OFF lyser, efter at tændingen er slået til, er forsædepassagerens airbagsystem frakoblet. Lampen forbliver tændt, så længe airbaggen er frakoblet.

Hvis begge kontrollamper lyser samtidigt, er der en fejl i systemet. Det er umuligt at få kendskab til systemets status, derfor må der ikke sidde nogen personer på det højre forsæde. Søg straks hjælp på et værksted.

Ret straks henvendelse til et værksted, hvis ingen af de to kontrollamper lyser.

Kontrollampe for deaktiveret airbag ⇨ 81.

Barnesæder

⚠ Fare

Ved brug af et bagudvendt barnesæde på forsædepassagersædet skal passagersædets airbag være deaktiveret. Dette gælder også for visse fremadvendte barnesæder, som angivet i tabellerne ⇨ 56.

Deaktivering af airbag ⇨ 52.

Airbagmærkat ⇨ 47.

Vi anbefaler et barnesæde fremstillet specielt til bilen. Kontakt dit værksted for at få yderligere informationer.

Før en barnestol fastgøres, skal hovedstøtten justeres ⇨ 39.

Når der bruges et barnesæde skal nedenstående anvisninger om brug og montering altid følges, og fabrikantens anvisninger skal overholdes.

Overhold altid lokale og nationale bestemmelser. Nogle lande forbyder brugen af børnesikkerhedssystemer på bestemte siddepladser.

Barnesæder kan fastgøres med:

- Trepunktssele
- ISOFIX-beslag
- Top-tether-forankring

Trepunktssele

Barnesæder kan fastgøres ved brug af en trepunktssele. Efter fastsættelse af barnesædet skal sikkerhedsselen spændes ⇨ 56.

ISOFIX-beslag

Fastgør et ISOFIX-barnesæde, der er godkendt til bilen, i ISOFIX-beslagene. ISOFIX-barnesædepositioner, der er specifikke for den pågældende bil, er markeret i ISOFIX-tabellen ⇨ 56.

ISOFIX-beslagene er angivet med en mærkat på ryglænet.

Et i-Size barnesæde er et universelt ISOFIX-barnesæde i henhold til FN-regulativ nr. 129.

Alle i-Size barnesæder kan anvendes på alle bilsæder, der egner sig tili-Size, i-Size tabel ⇨ 56.

Ud over ISOFIX-beslagene skal der bruges enten en Top-tether rem eller et støtteben.

i-Size barnesæder og bilsæder med i-Size-godkendelse er mærket med symbolet i-Size, se illustration.

Top-tether-forankringer

Top-tether-forankringerne er mærket med symbolet for barnesæde.

Udover ISOFIX-beslagene skal Top-tether-remmen fastgøres i Top-tether-forankringerne.

Positionerne for universale ISOFIX-barnesæder er markeret i tabellen med IUF ⇨ 56.

Sådan vælges det rette system

Bagsæderne er det mest praktiske sted at fastgøre et barnesæde.

Børn skal sidde med ansigtet modsat køreretningen, så længe dette er muligt. Derved sikres det, at barnets rygsøjle, der stadig er meget svag, udsættes for lavere belastning i tilfælde af uheld.

Sikkerhedssystemer, der overholder gældende UN ECE-bestemmelser, er velegnede til formålet. Kontrollér lokale love og bestemmelser angående obligatorisk brug af barnesæder.

Følgende barnesæder anbefales til følgende vægtklasser:

- Maxi Cosi Cabriofix til gruppe 0, gruppe 0+
- Duo Plus til gruppe I
- Kidfix XP til gruppe II/III
- Graco Junior til gruppe III

Kontroller, at det barnesæde, der skal monteres, passer til bilen.

Kontrollér, at barnesædet monteres korrekt i kabinen, se følgende tabeller.

Lad kun børn stige ind og ud af bilen i den side, der vender bort fra trafikken.

Når barnesædet ikke er i brug, skal det sikres med en sikkerhedssele, eller det skal tages ud af bilen.

Bemærkninger

Barnesæderne må ikke påklæbes noget eller på anden vis beklædes.

Efter et uheld skal barnesædet altid udskiftes.

Placering af barnesæder

Tilladte alternativer for fastgørelse af et barnesæde med en trepunktssele

	Passagersædet foran			
Vægtklasse	aktiveret airbag	deaktiveret airbag	På bagsædets yderpladser	På bagsædet midtfor
Gruppe 0: indtil 10 kg	X	U/L[1,2]	U/L[3]	X
Gruppe 0+: indtil 13 kg	X	U/L[1,2]	U/L[3]	X
Gruppe I: 9 til 18 kg	X	U/L[1,2]	U/L[3,4]	X
Gruppe II: 15 til 25 kg	U/L[1,2]	X	U/L[3,4]	X
Gruppe III: 22 til 36 kg	U/L[1,2]	X	U/L[3,4]	X

U : universelt anvendeligt sammen med trepunktssele
L : passer til særlige barnesæder af kategorierne 'specific-vehicle', 'restricted' eller 'semi-universal'. Barnesædet skal være godkendt til den pågældende biltype (se biltypelisten for barnesædet)
X : barnesæder er ikke tilladt i denne vægtklasse
[1] : flyt sædet fremefter så langt som nødvendigt, og indstil sæderyglænets hældning så langt som nødvendigt mod lodret position for at sikre, at sikkerhedsselen løber fremefter fra det øverste forankringspunkt
[2] : sæt sædehøjdeindstillingen så langt op som nødvendigt,

juster ryglænets hældning så langt som nødvendigt til lodret position for at sikre, at sikkerhedsselen er spændt på spændesiden
[3] : flyt det pågældende forsæde foran barnesædet fremefter og det justerbare bagsæde bagud så langt som nødvendigt
[4] : indstil hovedstøtten efter behov, eller fjern den, om nødvendigt

Tilladte monteringsmåder for et ISOFIX-barnesæde med ISOFIX-beslag

			Passagersædet foran			
Vægtklasse	Størrelses-klasse	Fastgørelse	aktiveret airbag	deaktiveret airbag	På bagsædets yderpladser	På bagsædet midtfor
Gruppe 0: indtil 10 kg	G	ISO/L2	X	X	X	X
	F	ISO/L1	X	X	X	X
	E	ISO/R1	X	X	IL[1]	X
Gruppe 0+: indtil 13 kg	E	ISO/R1	X	X	IL[1]	X
	D	ISO/R2	X	X	IL[1]	X
	C	ISO/R3	X	X	IL[1]	X
Gruppe I: 9 til 18 kg	D	ISO/R2	X	X	IL[1,2]	X
	C	ISO/R3	X	X	IL[1,2]	X
	B	ISO/F2	X	X	IL, IUF[1,2]	X
	B1	ISO/F2X	X	X	IL, IUF[1,2]	X
	A	ISO/F3	X	X	IL, IUF[1,2]	X
Gruppe II: 15 til 25 kg			X	X	IL[1,2]	X
Gruppe III: 22 til 36 kg			X	X	IL[1,2]	X

IL : egner sig til særlige ISOFIX-barnesæder i kategorierne 'specific-vehicle', 'restricted' eller 'semi-universal'. ISOFIX-barnesædet skal være godkendt til den pågældende biltype (se biltypelisten for barnesædet)
IUF : egner sig til fremadvendte ISOFIX-barnesæder i universalkategorien, der er godkendt til brug i denne vægtklasse
X : ingen ISOFIX-barnesæder godkendt i denne vægtklasse
1 : flyt det pågældende forsæde foran barnesædet fremefter og det justerbare bagsæde bagud så langt som nødvendigt
2 : indstil hovedstøtten efter behov, eller fjern den, om nødvendigt

ISOFIX størrelsesklasse og sædetype

A - ISO/F3 : fremadvendt barnesæde til børn af maksimal størrelse i vægtklassen 9 til 18 kg
B - ISO/F2 : fremadvendt barnesæde til mindre børn i vægtklassen 9 til 18 kg
B1 - ISO/F2X : fremadvendt barnesæde til mindre børn i vægtklassen 9 til 18 kg
C - ISO/R3 : bagudvendt barnesæde til børn af maksimal størrelse i vægtklassen op til 18 kg
D - ISO/R2 : bagudvendt barnesæde til mindre børn i vægtklassen op til 18 kg
E - ISO/R1 : bagudvendt barnesæde til små børn i vægtklassen op til 13 kg
F- ISO/L1 : venstrevendt barnesæde (babylift)
G - ISO/L2 : højrevendt barnesæde (babylift)

Tilladte monteringsmåder for et i-Size barnesæde på med ISOFIX-beslag

	Passagersædet foran			
	aktiveret airbag	deaktiveret airbag	På bagsædets yderpladser	På bagsædet midtfor
i-Size barnesæder	X	X	i - U	X

i - U : egner sig til i-Size 'universale' fremad- og bagudvendte barnesæder
X : siddepladsen egner sig ikke til i-Size 'universale' barnesæder

Opbevaring

Opbevaringsrum **59**
Handskerum 59
Kopholdere 59
Opbevaringsrum midt på konsollen 60
Lastrum **60**
Lastrumsdækken 62
Gulvafdækning 62
Surrekroge 63
Advarselstrekant 64
Førstehjælpskasse 64
Tagbagagebærer **65**
Læsseinformation **65**

Opbevaringsrum

⚠ Advarsel

Opbevar ikke tunge eller skarpe genstande i opbevaringsrummene. Ellers kan fører og passagerer komme til skade på grund af genstande, der bliver kastet rundt i kabinen, i tilfælde af at opbevaringsrummets dæksel åbnes ved en kraftig opbremsning, en pludselig ændring i kørselsretningen eller en ulykke.

Handskerum

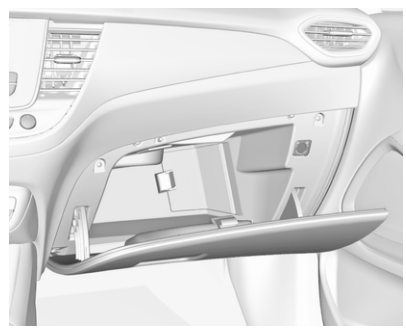

Under kørslen bør handskerummet være lukket.

Afkølet handskerum

Luftventilation og temperatur afhænger af indstillingerne i klimastyringen. Ventilationsspjældet i handskerummet kan lukkes ⇨ 117.

Kopholdere

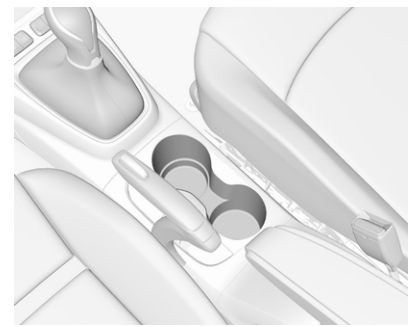

Der er kopholdere i midterkonsollen.

Opbevaringsrum midt på konsollen

Opbevaringsbeholderen kan bruges til at opbevare små genstande.

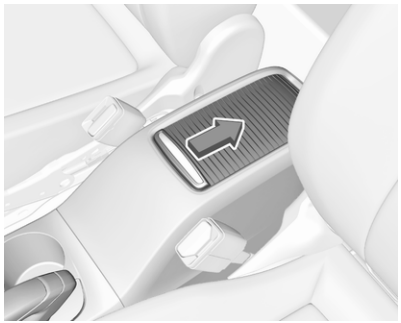

På nogle versioner er opbevaringsrummet placeret under et dæksel.

Lastrum

Bagsæderyglænet er delt i to dele. Begge dele kan klappes ned.

⚠ Advarsel

Når ryglænene slås op, sørg da for, at de er forsvarligt låst i korrekt position, før du kører af sted. Hvis du undlader at gøre dette, kan der i tilfælde af en kraftig bremsning eller en kollision opstå personskader eller beskadigelse af bilens last.

Før bagsæderyglænene foldes, gør om nødvendigt følgende:

- Afmontering af bagagerumsafdækning ⇨ 62.
- Pres krogen ned og hold fast i den for at presse hovedstøtterne ned ⇨ 39.

- Isæt sikkerhedsselerne i styrelåsene.

Lastrumsforlængelse (version med greb)

- Træk i grebet i den ene eller begge ydersider, og fold ryglænene ned på sædehynden.
- Ryglænene fældes op ved at løfte dem til en opret stilling og trykke dem hørbart i lås.

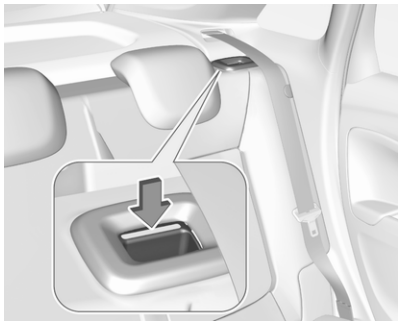

Ryglænene er i korrekt indgreb, når de røde mærke nær grebet ikke længere er synligt.

Lastrumsforlængelse (version med løkke)

- Sæt begge bagsæder i bageste position ⇨ 43.
- Fæld det bageste armlæn op, før den relevante del af ryglænet fældes ned. Ellers kan denne del af ryglænet ikke fældes ned.

- Træk i remmen og klap ryglænet ned på sædehynden.
- Ryglænene fældes op ved at løfte dem til en opret stilling og trykke dem hørbart i lås.

Nedfældning af bageste armlæn

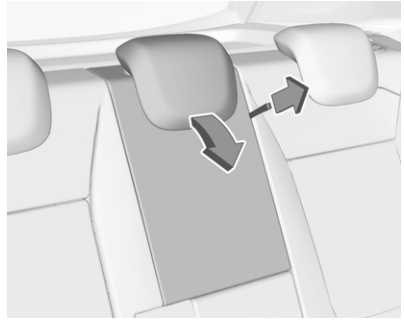

Træk i remmen for at klappe det bageste armlæn ned.

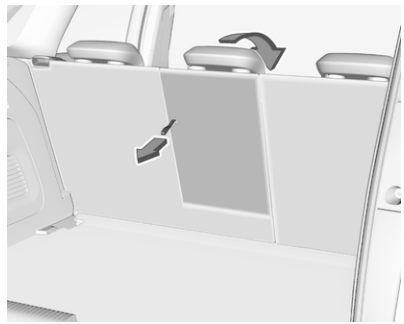

Armlænet kan også fældes ned fra lastrummet ved at trække i løkken og trykke på det midterste ryglæn.

Det midterste ryglæn er i korrekt indgreb, når det røde mærke på løkken ikke længere er synligt.

Lastrumsdækken

Der må ikke anbringes genstande på dækkenet.

Fjerne afdækningen

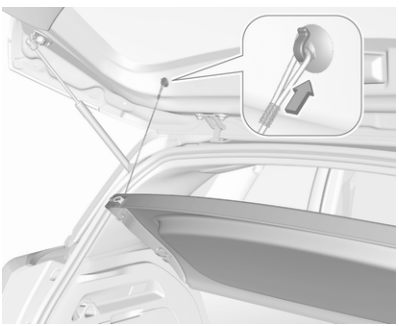

Frigør stropperne fra bagklappen.

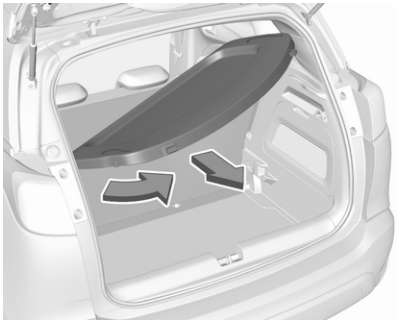

Løft dækkenet, vip det lidt og drej det.

Tag dækslet af.

Placering

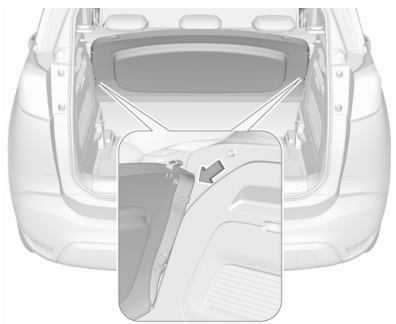

Lastrumsdækkenet kan opbevares bag bagsæderyglænene.

Frigør stropperne og løft dækkenet bagud, indtil det er frigjort. Lad det derefter glide ned i føringerne bag sæderyglænene.

Anbringe dækkenet

Sæt dækkenet i sidestyrene og fæld det ned. Fastgør stropperne til bagklappen.

Gulvafdækning

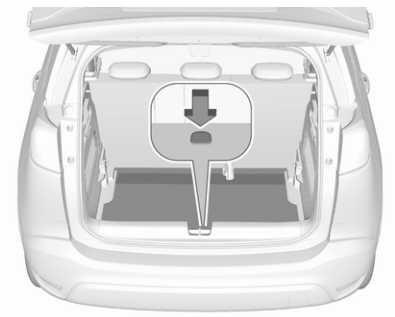

Løft afdækningen ved fordybningen for at få adgang til havariudstyret.

Lappesæt ⇨ 196.

Reservehjul ⇨ 201.

Dobbelt lastrumsgulv

Det dobbelte lastrumsgulv kan sættes i lastrummet i to positioner:

- nederste position over gulvafdækningen
- øverste position låst med gribehåndtaget i bagpanelbeklædningen

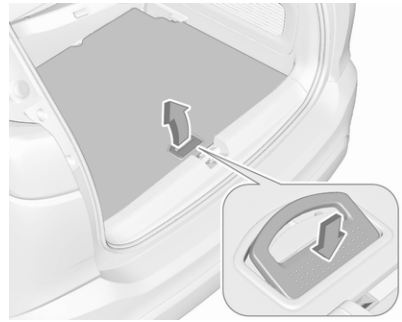

Afmontering sker ved at trykke på håndtaget for at oplåse lastrumsgulvet og løfte det op, mens håndtaget bruges.

Hvis gulvet er monteret i øverste position, kan rummet mellem lastrumsgulvet og reservehjulsfordybningens afdækning bruges som et opbevaringsrum.

Hvis bagsæderyglænene er vippet fremefter, fås der i denne position et næsten helt fladt lastrum.

I øverste position kan det dobbelte lastrumsgulv klare en maksimal last på 100 kg. I nederste position kan det dobbelte lastrumsgulv klare den maksimalt tilladte last.

Surrekroge

Fastsurringskrogene i lastrummet er beregnet til sikring af transportgenstande mod at forskubbe sig, f.eks. med remme eller bagagenet.

Advarselstrekant

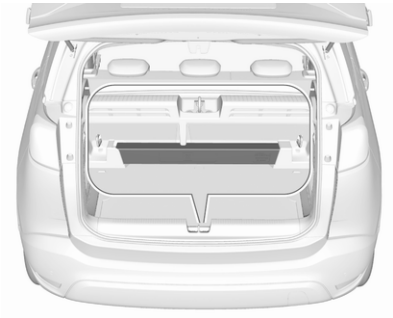

Anbring advarselstrekanten i rummet bagest i lastrummet, og fastgør den med Velcro® båndet.

Førstehjælpskasse

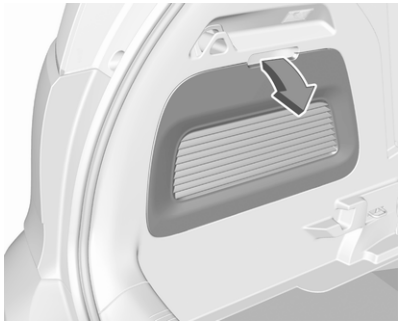

Klap afdækningen ned i venstre side af lastrummet.

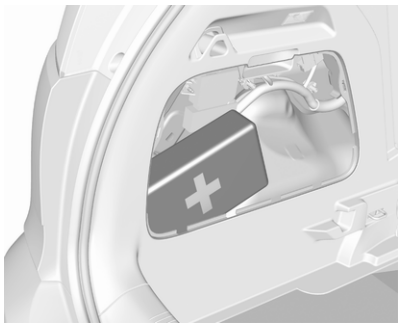

Læg førstehjælpskassen på plads i opbevaringsrummet.

Tagbagagebærer

Af hensyn til sikkerheden og for at undgå beskadigelse af taget anbefaler vi brug af et tagbagagebærersystem, der er godkendt til bilen.

Følg tagbagagebærerens betjeningsvejledning. Afmonter tagbagagebæreren, når den ikke bruges.

Montering af tagbagagebærer

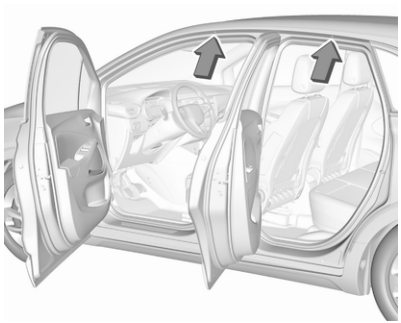

Luk alle dørene op.

Der er monteringspunkter i døråbningerne.

Tag kapperne af monteringspunkterne og fastgør tagbagagebæreren med de medfølgende skruer.

Læsseinformation

- Tunge genstande placeres i bagagerummet op mod ryglænene på bagsæderne. Kontrollér, at ryglænene er forsvarligt låst ⇨ 60. Hvis det er nødvendigt at stable genstandene, skal de tungeste genstande anbringes nederst.
- Løse genstande forhindres i glide ved at sikre dem med stropper, der er fastgjort i surrekrogene ⇨ 63.
- Lasten må ikke rage op over ryglænene.

- Læg aldrig genstande på bagagerumsafdækningen eller på instrumentpanelet, og tildæk ikke føleren oven på instrumentpanelet.
- Bagage etc. må ikke hindre førerens betjening af pedalerne, parkeringsbremsen og gearskiftet eller hans/hendes bevægelsesfrihed. Der må ikke være løse genstande i kabinen.
- Kør ikke med åben bagklap.

⚠Advarsel

Kontroller altid at bagagen i bilen er forsvarligt anbragt. Ellers kan genstande blive kastet rundt inde i bilen og forårsage personskader eller skader på bagagen eller bilen.

- Nyttelasten er forskellen mellem den tilladte totalvægt (se typeskiltet ⇨ 218) og EF tjenestevægten, se EØF-overensstemmelseserklæringen, der følger med bilen, eller andre nationale registreringsdokumenter.

  Nyttelasten beregnes ved at indskrive dataene for bilen i vægttabellen forrest i denne håndbog.

  Køreklar vægt ifølge EF omfatter førerens vægt (68 kg), bagage (7 kg) og alle væsker (brændstoftank 90 % fyldt).

  Specialudstyr og tilbehør øger egenvægten.
- Kørsel med taglast øger bilens følsomhed over for sidevind og gør bilen vanskeligere at manøvrere på grund af dens højere tyngdepunkt. Lasten skal fordeles jævnt og fastgøres forsvarligt med remme. Dæktrykket og bilens hastighed tilpasses efter belastningstilstanden. Kontroller med jævne mellemrum, om lasten sidder fast, og efterspænd remmene.

  Kør ikke hurtigere end 120 km/t.

  Den tilladte taglast er 60 kg. Tagbelastningen er den samlede vægt af tagbagagebærer og last.

Instrumenter og betjening

Betjening **68**
Indstilling af rat 68
Knapper på rattet 68
Opvarmet rat 68
Horn 69
Forrudevisker og sprinkler 69
Bagrudevisker og -sprinkler 71
Udetemperatur 71
Ur 71
Stikdåser 72
Induktiv opladning 73
Lighter 74
Askebægre 74
Advarselslamper, instrumenter og kontrollamper **75**
Instrumentgruppe 75
Speedometer 77
Km-tæller 77
Triptæller 77
Omdrejningstæller 78
Brændstofmåler 78
Kølevandstermometer 78
Overvågning af motoroliestand 79
Servicedisplay 79
Kontrollamper 80
Blinklys 80
Selehusker 81
Airbag og selestrammere 81
Deaktivering af airbag 81
Ladesystem 82
Fejlkontrollampe 82
Bilen skal snart til service 82
Stands motoren 82
Systemkontrol 82
Bremse og kobling 82
Parkeringsbremse 83
Blokeringsfri bremser (ABS) 83
Gearskifte 83
Vognbaneskiftadvarsel 83
Elektronisk stabilitetskontrol og Traction Control-system 83
Elektronisk stabilitetskontrol og Traction Control-system slået fra 84
Kølevæsketemperatur 84
Forvarmning 84
Udstødningsfilter 84
AdBlue 84
Overvågningssystem for dæktryktab 84
Motorolietryk 85
Brændstofreserve 85
Autostop 85
Udvendige lygter 85
Nærlys 85
Fjernlys 85
Fjernlysassistent 86
Tågeforlygter 86
Tågebaglys 86
Regnsensor 86
Cruise control 86
Blinkvinkelalarm 86
Aktiv nødbremsning 86
Hastighedsbegrænser 86
Dør åben 86
Display **87**
Førerinformationscenter 87
Informationsdisplay 89
Head-up-display 91
Fejlmeddelelser **93**
Advarselsklokke 93
Individuelle indstillinger **94**
Telematiktjenester **97**
Opel Connect 97

Betjening

Indstilling af rat

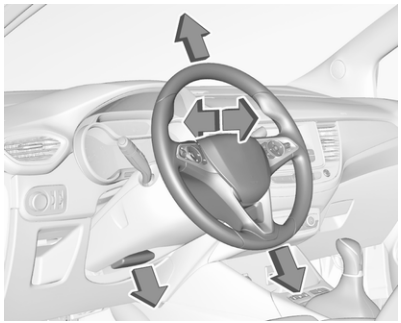

Træk håndtaget nedad, indstil rattet, skub derefter håndtaget opad og kontroller, at det er gået i hak.

Indstilling af rattet må kun foretages, når bilen holder stille, og rattet er låst op.

Knapper på rattet

Cruise control og hastighedsbegrænser betjenes via betjeningsknapperne i venstre side af rattet.

På samme side sidder kontakten til det opvarmede rat.

Infotainment-systemet kan betjenes med knapperne i højre side af rattet.

Førerhjælpesystemer ⇨ 138.

Yderligere anvisninger findes i vejledningen til Infotainment.

Opvarmet rat ⇨ 68.

Opvarmet rat

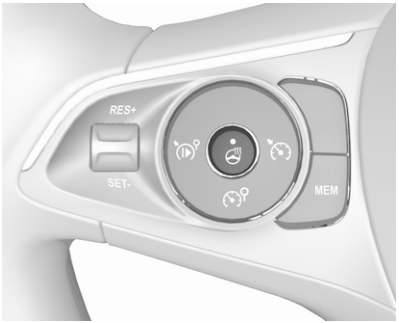

Aktivér opvarmningen ved at trykke på ♨. Aktivering angives med lysdioden i knappen.

Opvarmning kan anvendes, når motoren i gang og under et Autostop.

Stop-start-system ⇨ 124.

Horn

Tryk på 🔊.

Forrudevisker og sprinkler

Forrudevisker med justerbart viskeinterval

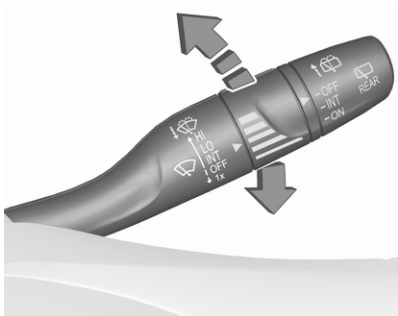

HI : hurtigt
LO : langsomt
INT : intervalfunktion
OFF : slukket
1x : enkelt viskerslag

Må ikke aktiveres, hvis forruden er belagt med is.

Afbrydes i bilvaskeanlæg.

Intervalviskning aktiveres, næste gang tændingen slås til, ved at trykke armen ned til position **OFF** og tilbage til **INT**.

Indstilleligt viskerinterval

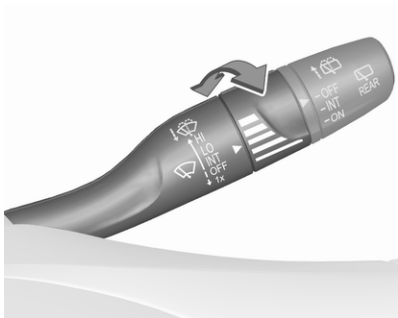

Viskerarm i stilling **INT**.

Viskningshyppigheden indstilles ved at dreje på fingerhjulet.

Forrudevisker med regnsensor

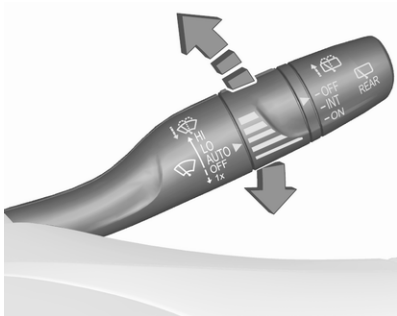

HI	:	hurtigt
LO	:	langsomt
AUTO	:	automatisk viskerfunktion med regnsensor
OFF	:	slukket
1x	:	enkelt viskerslag

I positionen **AUTO** registrerer regnsensoren vandmængden på forruden og regulerer automatisk forrudeviskerens frekvens. Hvis tændingen er slået fra, er automatisk viskerfunktion deaktiveret. Automatisk viskerfunktion aktiveres, næste gang tændingen slås til, ved at trykke armen ned til position **OFF** og tilbage til **AUTO**.

Må ikke aktiveres, hvis forruden er belagt med is.

Afbrydes i bilvaskeanlæg.

Indstilling af regnsensorens følsomhed

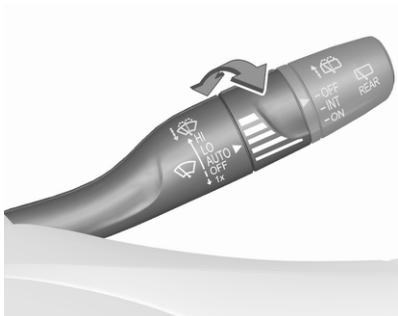

Viskerarm i stilling **AUTO**.

Drej justerhjulet for at indstille regnsensorens følsomhed.

Kontrollér, at sensoren ikke er blokeret ⇨ 35, ⇨ 10.

Kontrollampe AUTO ⇨ 69.

Forrudevasker

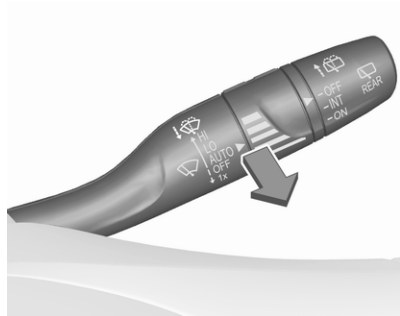

Træk armen mod rattet. Forrudesprinkleren aktiveres, og viskeren bevæger sig et par gange.

Sprinklervæske ⇨ 176.

Bagrudevisker og -sprinkler

Bagrudevisker

OFF : slukket
INT : intervalfunktion
ON : konstant funktion

Må ikke aktiveres, hvis bagruden er belagt med is.

Afbrydes i bilvaskeanlæg.

Bagrudeviskeren tændes automatisk, når forrudeviskerne er aktiveret, og der sættes i bakgear.

Aktivering eller deaktivering af denne funktion kan ændres i menuen for individuelle indstillinger ⇨ 94.

Bagrudevasker

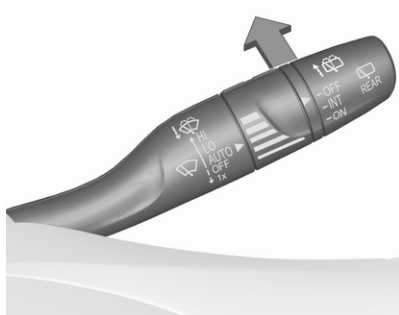

Tryk armen fremad.

Bagrudesprinkleren aktiveres, og viskeren bevæger sig et par gange.

Bagrudesprinklersystemet deaktiveres, når sprinklervæsken er ved at være brugt op.

Sprinklervæske ⇨ 176.

Udetemperatur

Et fald i temperaturen vises omgående, og en stigning i temperaturen vises med en vis forsinkelse.

Illustrationen viser et eksempel.

Hvis udetemperaturen falder til 3 °C, vises en advarsel i førerinformationscentret.

⚠Advarsel

Kørebanen kan allerede være isglat, selv om displayet viser, at temperaturen ligger et par grader over 0 °C.

Ur

Klokkeslæt og dato vises i informationsdisplayet ⇨ 89.

Indstilling af klokkeslæt og dato er beskrevet i instruktionsbogen til Infotainment.

Stikdåser

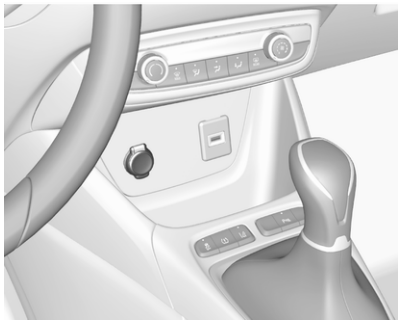

Der findes en 12 V-stikkontakt i midterkonsollen.

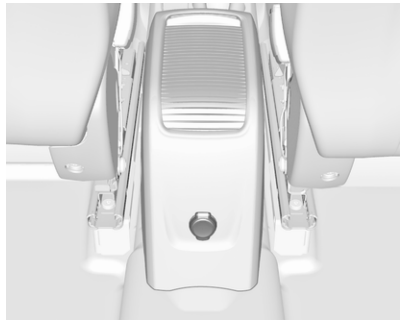

En anden stikdåse befinder sig i konsollen mellem forsæderne.

Effektforbruget må ikke overstige 120 W.

Når tændingen er afbrudt, er stikdåsen deaktiveret. Desuden deaktiveres stikkontakten, hvis bilbatteriets spænding er lav.

Elektrisk tilbehør, der tilsluttes, skal opfylde standarden DIN VDE 40 839 (krav om elektromagnetisk kompatibilitet).

Der må ikke tilsluttes tilbehør, som afgiver strøm, for eksempel elektriske opladere eller batterier.

Ødelæg ikke stikkontakterne ved at bruge stik, der ikke passer.

Stop-start-system ⇨ 124.

USB-ladeport

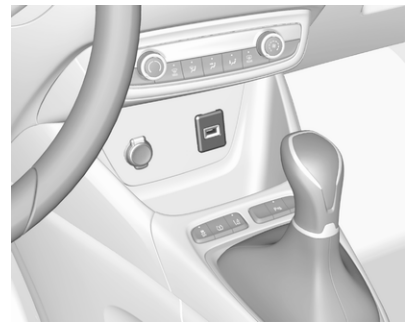

Én eller to USB-porte er forberedt til opladning af enheder.

Når der findes to USB-porte, kan den øverste USB-port bruges til at tilslutte en telefon til telefonprojektion.

Bemærkninger
Stikkene skal altid holdes rene og tørre.

USB-port og telefonprojektion, se instruktionsbog til Infotainment.

Induktiv opladning

⚠Advarsel

Induktiv opladning kan påvirke funktionen af indopererede pacemakere eller andet medicinsk udstyr. Søg lægehjælp, hvis relevant, før du bruger den induktive oplader.

⚠Advarsel

Fjern eventuelle metalgenstande fra opladeren før opladning af en mobil enhed, da disse genstande kan blive meget varme.

Sådan oplades en mobilenhed:

1. Fjern alle genstande fra opladeren.
2. Læg mobilenheden med displayet opad på opladeren.
3. Lysdioden lyser grønt, når mobilenheden oplades.

Mobilenheden skal være mindre end 7 cm gange 15 cm for at passe i opladeren.

PMA- og Qi-kompatible mobilenheder kan oplades induktivt.

På visse mobilenheder kan det være nødvendigt med et bagetui med en integreret spole eller en kappe til brug for induktiv opladning.

Beskyttelsesdæksel til mobilenhed kan have indvirkning på den induktive opladning.

Lysdioden lyser gult, når

- der er fundet metalobjekter i opladningsområdet
- mobilenheden ikke er placeret rigtigt.

Hvis mobilenheden ikke oplades rigtigt:

1. Fjern mobilenheden fra opladeren.
2. Drej mobilenheden 180 grader.
3. Vent i 3 sekunder, efter at lysdioden er slukket, og anbring så mobilenheden på opladeren igen.

Lighter

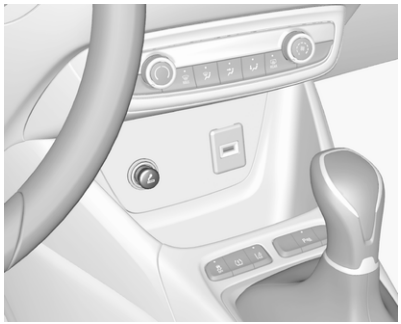

Tryk lighteren ind. Når spiralen gløder, slår den automatisk fra. Træk lighteren ud.

Askebægre

Forsigtig
Må kun benyttes til aske og ikke til brændbart affald.

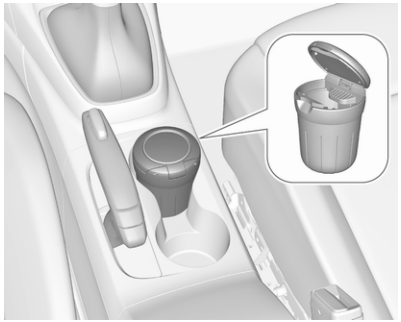

Der kan anbringes et flytbart askebæger i kopholderne.

Advarselslamper, instrumenter og kontrollamper

Instrumentgruppe

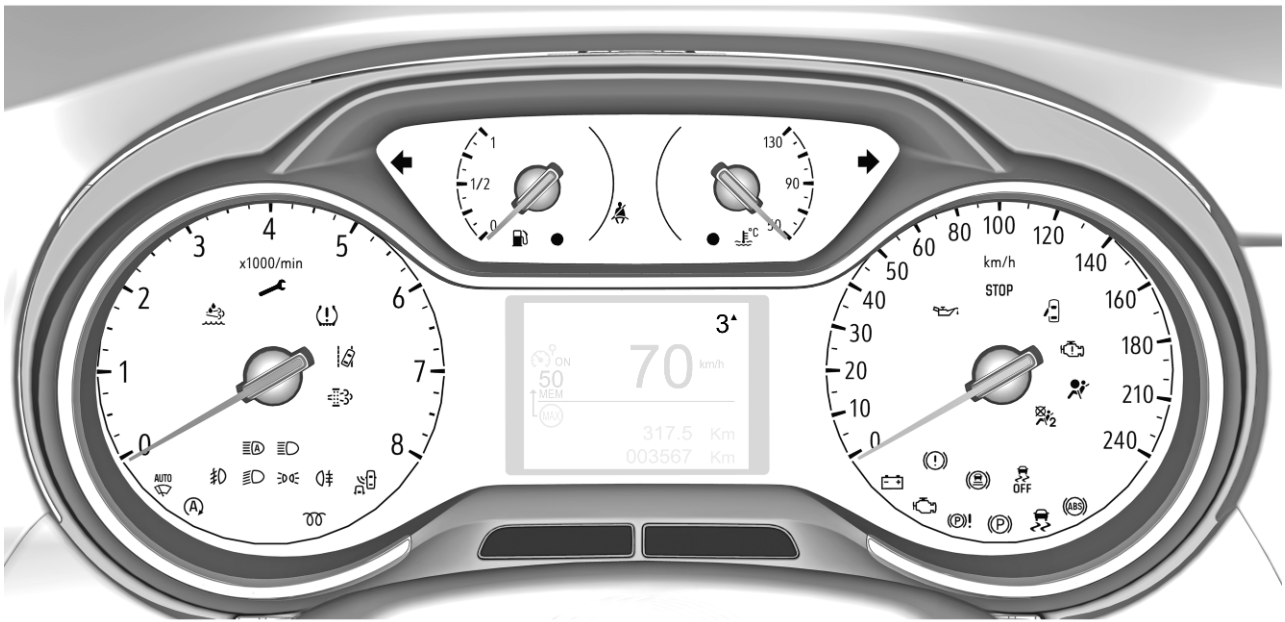

Oversigt

	Blinklys ⇨ 80
	Selehusker ⇨ 81
	Airbag og sikkerhedsselestrammere ⇨ 81
	Deaktivering af airbag ⇨ 81
	Ladesystem ⇨ 82
	Fejlkontrollampe ⇨ 82
	Bilen skal snart til service ⇨ 82
STANDS BILEN	Stands motoren ⇨ 82
	Systemkontrol ⇨ 82
	Bremse- og koblingssystem ⇨ 82
	Parkeringsbremse ⇨ 83
	Blokeringsfri bremser (ABS) ⇨ 83
	Gearskifte ⇨ 83
	Vognbaneskiftadvarsel ⇨ 83
	Elektronisk stabilitetskontrol og Traction Control-system ⇨ 83
	Elektronisk stabilitetskontrol og Traction Control-system slået fra ⇨ 84
	Kølevæsketemperatur høj ⇨ 84
	Forvarmning ⇨ 84
	Udstødningsfilter ⇨ 84
	AdBlue ⇨ 84
	Overvågningssystem for dæktryktab ⇨ 84
	Motorolietryk ⇨ 85 Overvågning af motorolieniveau ⇨ 79
	Brændstofreserve ⇨ 85
	Autostop ⇨ 85
	Udvendige lygter ⇨ 85
	Nærlys ⇨ 85
	Fjernlys ⇨ 85
	Fjernlysassistent ⇨ 86
	Tågeforlygter ⇨ 86
	Tågebaglygte ⇨ 86
	Regnsensor ⇨ 86
	Cruise control ⇨ 86
	Blindvinkel-alarm ⇨ 86
	Aktiv nødbremsning ⇨ 86
	Hastighedsbegrænser ⇨ 86
	Dør åben ⇨ 86

Speedometer

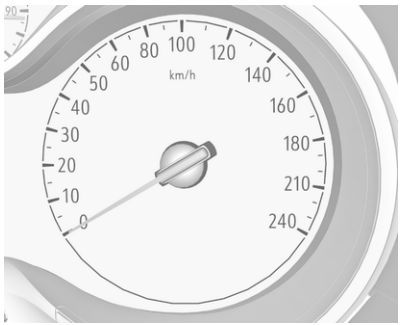

Viser hastigheden.

Km-tæller

Den samlede registrerede afstand vises i km.

Triptæller

Den registrerede afstand siden sidste nulstilling vises i førerinformations-centret.

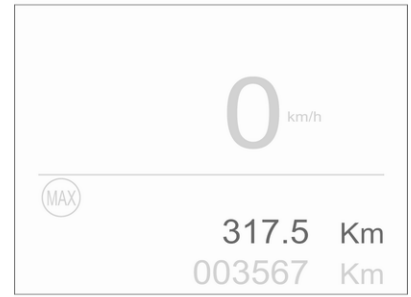

Sort-hvidt display

Triptælleren tæller op til 9.999,9 km uden automatisk nulstilling.

Tryk på **000** i 2 sekunder for at nulstille triptælleren.

Farvedisplay

Triptælleren tæller op til 1.999,9 km og nulstiller derefter automatisk.

Tryk på **000** i 2 sekunder for at nulstille triptælleren.

Menuen med trip-/brændstofoplys-ninger har yderligere to triptællere ⇨ 87.

Omdrejningstæller

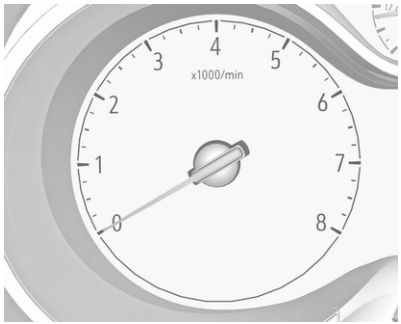

Viser motorens omdrejningstal.

Kør så vidt muligt i det nederste omdrejningsområde i alle gear.

En rød markering angiver begyndelsen af advarselszonen, der angiver for høje omdrejningstal. For dieselmotorer starter advarselszonen ved 5000 omdrejninger pr. minut. For benzinmotorer starter advarselszonen ved 7000 omdrejninger pr. minut.

Forsigtig

Hvis nålen befinder sig i det røde advarselsfelt, er det højest tilladte omdrejningstal overskredet. Der er risiko for motorskader.

Brændstofmåler

Viser brændstofmængden i tanken.

Kontrollampen ● lyser, hvis niveauet i tanken er lavt.

Kør aldrig brændstoftanken tom.

På grund af eventuelle brændstofrester i tanken kan efterfyldningsmængden være mindre end den angivne kapacitet for brændstoftanken.

Kølevandstermometer

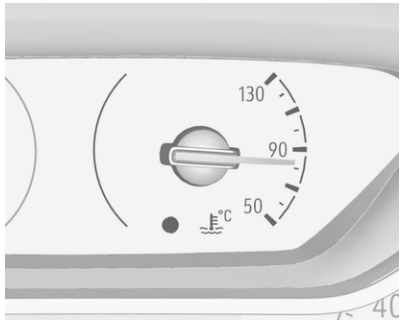

Angiver temperaturen på motorens kølevæske.

50 : motorens driftstemperatur endnu ikke nået
90 : normal driftstemperatur
130 : kølevæsketemperaturen er for høj

Kontrollampen ● lyser, hvis kølevæsketemperaturen er for høj.

Forsigtig
Hvis kølevæsketemperaturen er for høj: stands bilen, stop motoren. Risiko for motorskade. Kontroller straks kølervæskestanden.

Overvågning af motoroliestand

Motoroliestanden vises i førerinformationscentret i nogle sekunder efter serviceinformationen, efter at tændingen er slået til.

Hvis motoroliestanden er korrekt, vises meddelelsen **Oil level correct** (oliestand korrekt).

Hvis motoroliestanden er lav, blinker, og **Oil level incorrect** (oliestand forkert) vises sammen med -indikatoren. Kontrollér motoroliestanden ved hjælp af målepinden, og efterfyld om nødvendigt med motorolie.

Motorolie ⇨ 174.

En målefejl angives med meddelelsen **Oliestandsmåling ugyldig**. Kontrollér motoroliestanden manuelt ved hjælp af målepinden.

Servicedisplay

Servicesystemet informerer om, hvornår der skal skiftes motorolie og filter, eller hvornår der kræves service på bilen. Alt efter kørselsforholdene kan det interval, der kræves for skift af motorolie og filter, variere markant.

Serviceinformation ⇨ 212.

Hvis der skal udføres nødvendig service, vises det i førerinformationscentret i 7 sekunder, efter at tændingen er slået til.

Hvis der ikke kræves service de næste 3000 km eller derover, vises ingen information om service på displayet.

Hvis service er nødvendig i løbet af de næste 3000 km, vises den resterende strækning eller tidslængde i flere sekunder. Samtidig lyser symbolet uafbrudt som en påmindelse.

Hvis der skal udføres service om mindre end 1000 km, blinker og lyser derefter permanent. Den resterende strækning eller tidslængde vises i flere sekunder.

Hvis der skulle have været udført service, vises dette med en meddelelse i førerinformationscentret, som angiver hvor langt der er kørt, efter at service skulle have været udført. blinker og lyser så permanent, indtil der udføres service.

Nulstilling af tidsinterval

Efter hver service skal serviceindikatoren nulstilles for at sikre korrekt funktion. Det anbefales at søge hjælp på et værksted.

Gør følgende:

- afbryd tændingen
- hold knappen eller **CHECK** inde
- slå tændingen til, afstandsvisningen begynder en nedtælling
- når displayet viser **=0**, slippes knappen

forsvinder.

Hentning af serviceinformation

Status for serviceinformationen hentes når som helst ved tryk på venstre knap under førerinformationscentret.

Eller

Serviceinformationen vises i nogle sekunder.

Serviceinformation ⇨ 212.

Kontrollamper

De kontrollamper, der beskrives her, findes ikke i alle biler. Beskrivelserne dækker alle instrumentversioner.

Afhængigt af udstyret, kan kontrollampernes placering variere. Når tændingen slås til, tændes de fleste kontrollamper kortvarigt som en funktionstest.

Kontrollampernes farver betyder:

Rød : Fare, vigtig information
Gul : Advarsel, henvisning, fejl
Grøn : Bekræftelse af aktivering
Blå : Bekræftelse af aktivering
Hvid : Bekræftelse af aktivering

Instrumentgruppeoversigt ⇨ 75.

Blinklys

⇦⇨ lyser eller blinker grønt.

Lyser i kort tid

Parkeringslysene er tændt.

Blinker

Et blinklys eller havariblinkene er aktiveret.

Hurtig blinken: fejl på et blinklys eller en dertil hørende sikring.

Dette inkluderer blinklys, der er tilsluttet trækkrogens stik.

Udskiftning af pære ⇨ 179.

Sikringer ⇨ 188.

Blinklys ⇨ 103.

Selehusker

Selehusker på alle sæder

lyser eller blinker rødt i instrumentgruppen sammen med indikationen i den højtsiddende konsol for hver sikkerhedssele.

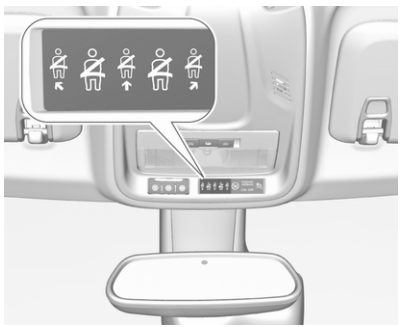

- Når tændingen slås til, tændes i instrumentgruppen samt symbolet for det pågældende sæde i den højtsiddende konsol, hvis sikkerhedsselen på et sæde, hvor der sidder en person, ikke er fastspændt.
- Efter igangsætning blinker i instrumentgruppen, og symbolet for det pågældende sæde i den højtsiddende konsol blinker et vist stykke tid, samtidig med at der lyder en klokke. Efter at der er kørt et stykke tid, lyser konstant, indtil sikkerhedsselen på det pågældende sæde er blevet fastspændt, eller hvis en passager har spændt sikkerhedsselen op.

Sikkerhedsseler ⇨ 44.

Airbag og selestrammere

lyser rødt.

Når tændingen sluttes til, lyser kontrollampen i ca. 4 sekunder. Hvis den ikke tændes, ikke slukker efter 4 sekunder eller tændes under kørsel, er der en fejl i airbaggen. Søg hjælp på et værksted. Der er risiko for, at airbaggene og selestrammerne ikke udløses ved en ulykke.

Udløste selestrammere eller airbags vises ved, at lyser konstant.

⚠Advarsel
Fejlårsagen skal omgående afhjælpes på et værksted.

Selestrammere ⇨ 44.

Airbagsystem ⇨ 47.

Deaktivering af airbag

ON lyser gult.

Airbaggen på højre forsæde er aktiveret.

OFF lyser gult.

Airbaggen på højre forsæde er deaktiveret.

Deaktivering af airbag ⇨ 52.

Ladesystem

lyser rødt.

Lyser, når tændingen er slået til og slukker kort efter, at motoren er startet.

Kontrollampen tændes, mens motoren kører

Stop bilen, stands motoren. Bilbatteriet oplades ikke. Motorkølingen kan være afbrudt. Bremseforstærkerenhedens funktion kan ophøre. Søg hjælp på et værksted.

Fejlkontrollampe

lyser eller blinker gult.

Lyser, når tændingen er slået til og slukker kort efter, at motoren er startet.

Kontrollampen tændes, mens motoren kører

Der er fejl i det system, der renser udstødningsluften. De tilladte grænseværdier for udstødningsgasser kan være overskredet.

Søg omgående hjælp på et værksted.

Kontrollampen blinker, mens motoren er i gang

Der er en fejl i motorstyringssystemet, som kan medføre katalysatorskader. Slip gaspedalen indtil kontrollampen holder op med at blinke. Søg omgående hjælp på et værksted.

Bilen skal snart til service

lyser gult.

Lyser kortvarigt, når tændingen er slået til.

Lyser muligvis sammen med andre kontrollamper og visning af en tilsvarende i førerinformationscentret.

Søg omgående hjælp på et værksted.

Stands motoren

STOP lyser rødt.

Lyser kortvarigt, når tændingen er slået til.

Lyser sammen med andre kontrollamper, samtidig med at der høres en advarselsklokke og vises en tilsvarende meddelelse i førerinformationscentret.

Stands straks motoren, og få hjælp på et værksted.

Systemkontrol

lyser gult eller rødt.

Lyser gult

Der er registreret en mindre motorfejl.

Lyser rødt

Der er registreret en større motorfejl.

Stands motoren så hurtigt som muligt og søg hjælp på et værksted.

Bremse og kobling

lyser rødt.

Bremse- og koblingsvæskeniveauet er for lavt, når parkeringsbremsen ikke er aktiveret ⇨ 176.

⚠Advarsel
Stands bilen. Afbryd straks kørslen. Søg hjælp på et værksted.

Lyser, når den manuelle parkeringsbremse er aktiveret, og tændingen er slået til ⇨ 135.

Bremsevæske ⇨ 176.

Parkeringsbremse

(P) lyser rødt.

Lyser, når parkeringsbremsen er aktiveret, og tændingen er slået til ⇨ 135.

Blokeringsfri bremser (ABS)

(ABS) lyser gult.

Lyser i nogle sekunder efter, at tændingen er tilsluttet. Systemet er funktionsklart, når kontrollampen er slukket.

Slukker kontrollampen ikke efter et par sekunder, eller lyser den svagt under kørsel, er der fejl i systemet. Bremsesystemet er stadigvæk funktionsdygtigt, men uden ABS-regulering.

Blokeringsfri bremser ⇨ 135.

Gearskifte

Manuel gearkasse

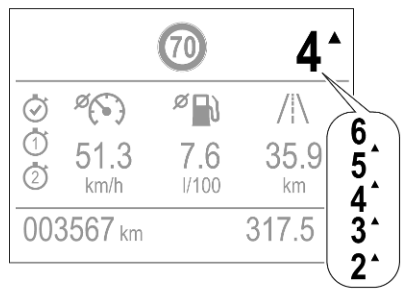

▲ med nummeret på et højere gear vises, når det anbefales at geare op til det pågældende gear af hensyn til brændstoføkonomien.

Automatisk gearkasse manuel funktion

▲ vises, når det anbefales at geare op for at spare brændstof.

Vognbaneskiftadvarsel

blinker gult, når systemet registrerer et utilsigtet vognbaneskift.

Vognbaneskiftadvarsel ⇨ 160.

Elektronisk stabilitetskontrol og Traction Control-system

lyser eller blinker gult.

Lyser

Der er en fejl i systemet. Kørslen kan fortsættes. Kontrollen over bilen kan dog blive reduceret, hvis kørebanens beskaffenhed er dårlig.

Få årsagen til fejlen udbedret af et værksted.

Blinker

Systemet er aktivt indkoblet. Motorydelsen vil muligvis blive reduceret, og en mindre opbremsning af bilen kan finde sted.

Elektronisk stabilitetskontrol og Traction Control-system ⇨ 136.

Elektronisk stabilitetskontrol og Traction Control-system slået fra

lyser gult.

Systemerne er deaktiveret.

Kølevæsketemperatur

● lyser rødt.

Kontrollampen tændes, mens motoren kører

Stop bilen, stands motoren.

Forsigtig
Kølevæsketemperaturen er for høj.

Kontroller straks kølervæskestanden ⇨ 175.

Ved tilstrækkelig kølevæskestand søges hjælp på et værksted.

Forvarmning

lyser gult.

Forvarmning af dieselmotoren er aktiveret. Slår kun til ved lav udetemperatur. Start motoren, når kontrollampen slukkes.

Start af motoren ⇨ 122.

Udstødningsfilter

eller lyser gult.

Udstødningsfiltret kræver rensning.

Fortsæt med at køre, indtil kontrollampen slukkes.

Tændes midlertidigt

Start på mætning af udstødningsfiltret. Start rengøringsprocessen så hurtigt som muligt ved at køre med en hastighed på mindst 60 km/t.

Lyser konstant

Angiver lavt additivniveau. Søg hjælp på et værksted.

Udstødningsfilter ⇨ 127.

AdBlue

blinker eller lyser gult.

Lyser gult

Den resterende kørselsstrækning er mellem 600 km og 2400 km.

Blinker gult

Den resterende kørselsstrækning er mellem 0 og 600 km.

AdBlue-niveauet er lavt. Påfyld snarest AdBlue for at undgå, at motoren ikke kan startes.

AdBlue ⇨ 128.

Overvågningssystem for dæktryktab

(!) lyser eller blinker gult.

Lyser

Dæktryktab i et eller flere hjul. Stands omgående, og kontroller dæktrykket.

Blinker

Fejl i systemet. Søg hjælp på et værksted.

Overvågningssystem for dæktryktab ⇨ 194.

Motorolietryk

lyser rødt.

Lyser, når tændingen er slået til og slukker kort efter, at motoren er startet.

Kontrollampen tændes, mens motoren kører

Forsigtig
Motorens smøring kan afbrydes. Dette kan give motorskader, ligesom de drivende hjul kan låses.

1. Vælg frigear.
2. Styr så hurtigt som muligt væk fra trafikken uden at genere andre trafikanter.
3. Afbryd tændingen.

⚠ Advarsel
Når motoren er slukket, skal der betydeligt mere kraft til at bremse og styre. Under et Autostop vil bremseforstærkeren stadig virke. Nøglen må ikke tages ud. før bilen holder stille, ellers kan ratlåsen gå uventet i indgreb.

Sørg for, at motoren er slået fra, og få bilen bugseret til et værksted ⇨ 174.

Brændstofreserve

● lyser gult.

Der er kun lidt brændstof tilbage i tanken.

Brændstofpåfyldning ⇨ 165.

Udluftning af dieselbrændstofsystem ⇨ 178.

Autostop

Ⓐ lyser eller blinker grønt.

Lyser grønt

Motoren er i et Autostop.

Blinker grønt

Autostop er midlertidigt ikke-tilgængelig, eller Autostop-tilstanden er aktiveret automatisk.

Stop-start-system ⇨ 124.

Udvendige lygter

lyser grønt.

Lygterne er tændt ⇨ 99.

Nærlys

D lyser grønt.

Lyser når nærlyset er tændt.

Fjernlys

D lyser blåt.

Den lyser, når fjernlyset er tændt, eller når overhalingsblinket aktiveres ⇨ 100.

Fjernlysassistent

lyser grønt.

Fjernlysassistenten er aktiveret ⇨ 100.

Tågeforlygter

lyser grønt.

Tågeforlygterne er tændt ⇨ 103.

Tågebaglys

lyser gult.

Tågebaglygten er tændt ⇨ 104.

Regnsensor

lyser grønt.

Lyser når automatisk viskning med regnsensor er aktiveret.

Forrudevisker og -sprinkler ⇨ 69.

Cruise control

lyser i førerinformationscentret.

Cruise control ⇨ 138.

Blinkvinkelalarm

lyser grønt.

Systemet er aktivt ⇨ 155.

Aktiv nødbremsning

lyser eller blinker gult.

Lyser

Systemet er blevet deaktiveret, eller der er registreret en fejl.

Desuden vises en advarselsmeddelelse i førerinformationscentret.

Kontrollér årsagen til deaktiveringen ⇨ 144, og søg hjælp på et værksted, hvis der foreligger en systemfejl.

Bemærkninger

lyser også, hvis forsædepassagerernes sikkerhedsseler ikke er fastspændt. I dette tilfælde er aktiv nødbremsning deaktiveret.

Blinker

Systemet er aktivt indkoblet.

Afhængigt af situationen kan bilen bremse automatisk i moderat udstrækning eller hårdt.

Advarsel, kollision fremme ⇨ 143.

Fodgængerbeskyttelse foran ⇨ 147.

Hastighedsbegrænser

lyser i førerinformationscentret.

Hastighedsbegrænser ⇨ 140.

Dør åben

lyser rødt.

En dør eller bagklappen er åben.

Display

Førerinformationscenter

Førerinformationscentret befinder sig i instrumentgruppen.

Afhængigt af versionen fås førerinformationscentret med sort-hvidt display eller farvedisplay.

Førerinformationscentret viser:

- samlet km-tæller og triptæller
- digital hastighedsangivelse
- trip- / brændstofinformations-menu
- gearskifteindikation
- serviceinformation
- fejl- og advarselsmeddelelser
- førerassistancemeddelelser
- pop-op-meddelelser
- AdBlue-information

Valg af menuer og funktioner

Drej fingerhjulet for at vælge en side i trip-/brændstofinformationsmenuen.

Tryk på **SET/CLR** for at bekræfte eller nulstille en funktion.

Om nødvendigt, fremkommer fejl- og servicemeddelelser i førerinformationscentret. Rul igennem meddelelser ved at dreje på fingerhjulet. Bekræft en meddelelse ved at trykke på **SET/CLR**.

Desuden kan visse menuer vælges med venstre knap:

Tryk på 🔧 for at skifte mellem de forskellige menuer.

Eller

Tryk på **CHECK** for at skifte mellem de forskellige menuer.

Fejlmeddelelser ⇨ 93.

Trip-/ brændstofinformationsmenu, sort-hvidt display

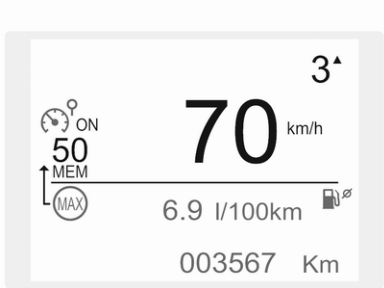

Drej på fingerhjulet for at vælge en side:

Triptæller

Triptæller ⇨ 77.

Gennemsnitligt brændstofforbrug

Visning af gennemsnitligt forbrug. Målingen kan nulstilles til enhver tid og starter med en standardværdi. Nulstilling sker ved at trykke på **SET/CLR** i nogle sekunder.

Gennemsnitlig hastighed

Visning af gennemsnitlig hastighed. Målingen kan nulstilles når som helst.

Nulstilling sker ved at trykke på **SET/CLR** i nogle sekunder.

Brændstofrækkevidde

Rækkevidden beregnes ud fra den aktuelle brændstofstand og det aktuelle forbrug. Tallet er baseret på gennemsnitsværdier.

Efter brændstofpåfyldning aktualiseres rækkevidden automatisk efter kort tid.

Når brændstofniveauet er lavt, vises en meddelelse på displayet, og kontrollampen ● i brændstofmåleren lyser ⇨ 85.

Aktuel brændstofforbrug

Visning af aktuelt forbrug.

Digital hastighed

Digital visning af den øjeblikkelige hastighed og registrerede hastighedsgrænse.

Trip-/ brændstofinformationsmenu, farvedisplay

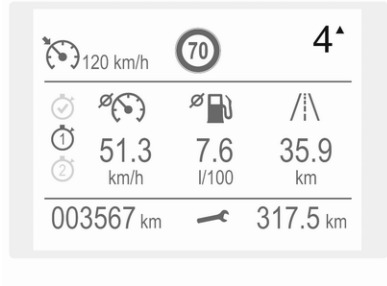

Der kan vælges forskellige sider med kombinerede informationer.

Drej på fingerhjulet for at vælge en side.

Informationsside: Brændstofrækkevidde

Rækkevidden beregnes ud fra den aktuelle brændstofstand og det aktuelle forbrug. Tallet er baseret på gennemsnitsværdier.

Efter brændstofpåfyldning aktualiseres rækkevidden automatisk efter kort tid.

Når brændstofniveauet er lavt, vises en meddelelse på displayet, og kontrollampen ● i brændstofmåleren lyser ⇨ 85.

Aktuelt brændstofforbrug

Visning af aktuelt forbrug.

Trip 1-side:
Gennemsnitlig hastighed

Visning af gennemsnitlig hastighed. Målingen kan nulstilles når som helst.

Gennemsnitligt brændstofforbrug

Visning af gennemsnitligt forbrug. Målingen kan nulstilles til enhver tid og starter med en standardværdi.

Tilbagelagt afstand

Viser den aktuelle afstand for tur 1 siden nulstilling.

Triptælleren tæller op til 9.999,9 km uden automatisk nulstilling.

Værdierne på trip 1-siden kan nulstilles ved at trykke på **SET/CLR** i nogle sekunder.

Trip 2-side:
Gennemsnitlig hastighed

Visning af gennemsnitlig hastighed. Målingen kan nulstilles når som helst.

Gennemsnitligt brændstofforbrug

Visning af gennemsnitligt forbrug. Målingen kan nulstilles til enhver tid og starter med en standardværdi.

Tilbagelagt afstand

Viser den aktuelle afstand for trip 2 siden en bestemt nulstilling.

Værdierne på trip 2-siden kan nulstilles ved at trykke på **SET/CLR** i nogle sekunder.

Digital hastighedsside
Digitalt display af aktuel hastighed.

Stop- og starttidstæller
En tidstæller beregner den tid bilen har været i STOP-funktion under en køretur. Den nulstiller, hver gang tændingen slås til.

Kompasside
Viser kørslens geografiske retning.

Tom side
Der vises ingen trip-/brændstofinformationer.

AdBlue

Tryk på 🔧 eller **CHECK** gentagne gange, indtil AdBlue-menuen vises.

AdBlue-rækkevidde
Viser et skøn over AdBlue-niveauet. En meddelelse angiver, om niveauet er tilstrækkeligt eller lavt.

⇨ 128.

Informationsdisplay

Informationsdisplayet er placeret i instrumentpanelet i nærheden af instrumentgruppen.

Alt efter bilens konfiguration har den enten et

- **Grafisk info-display**

  eller

- **7" farve-info-display** med berøringsskærmfunktion

eller

- **8" farve-info-display** med berøringsskærmfunktion

Informationsdisplayet kan vise:

- tid ⇨ 71
- udetemperatur ⇨ 71
- dato ⇨ 71
- Infotainment-system, se beskrivelsen i Infotainment-håndbogen
- bakkamera ⇨ 159
- panoramaudsynssystem ⇨ 156
- vejledning for parkeringsassistent ⇨ 148
- navigation, se beskrivelsen i Infotainment-håndbogen
- bil- og systemmeddelelser ⇨ 93
- individuelle indstillinger ⇨ 94

Grafisk info-display

Tryk på ⏻ for at tænde displayet.

Tryk på **MENU** for at vælge hovedmenusiden.

Tryk på ◁ △ ▽ ▷ for at vælge en menuside.

Tryk på **OK** for at bekræfte et valg.

Tryk på **BACK** for at afslutte en menu uden at ændre en indstilling.

Yderligere oplysninger fremgår af instruktionsbogen til Infotainment.

7" farve-info-display

Valg af menuer og indstillinger

Menuerne og indstillingerne nås via berøringsskærmen.

Tryk på ⏻ for at tænde displayet.

Tryk på ⌂ for at vise startsiden.

Tryk på det ønskede menudisplayikon.

Tryk på det pågældende ikon for at bekræfte et valg.

Tryk på ↩ for at komme tilbage til det næste højere menuniveau.

Tryk på ⌂ for at vende tilbage til startsiden.

Yderligere oplysninger fremgår af instruktionsbogen til Infotainment.

Individuelle indstillinger ⇨ 94.

8" farve-info-display

Valg af menuer og indstillinger

Der er tre måder at betjene displayet på:

- med knapper under displayet
- ved berøring af berøringsskærmen
- via talegenkendelse

Knap- og berøringsbetjening

Tryk på ⏻ for at tænde displayet.

Tryk på **SET** for at vælge systemindstillinger (enheder, sprog, tid og dato).

Tryk på 🚗 for at vælge bilindstillinger eller kørselsfunktioner.

Tryk på det ønskede menudisplayikon eller en funktion.

Bekræft en ønsket funktion eller et valg ved at trykke.

Tryk på ← på displayet for at afslutte en menu uden at ændre en indstilling.

Yderligere oplysninger fremgår af instruktionsbogen til Infotainment.

Talegenkendelse

Beskrivelse se instruktionsbogen til Infotainment.

Individuelle indstillinger ⇨ 94.

Head-up-display

Head-up-displayet viser førerinformationer på et sammenklappeligt projektionsplan i førersiden.

Informationerne vises som et billede, der projiceres af en linse i instrumentpanelet på projektionsplanet, lige i førerens synsfelt. Billedet vises fokuseret ud mod bilens forende.

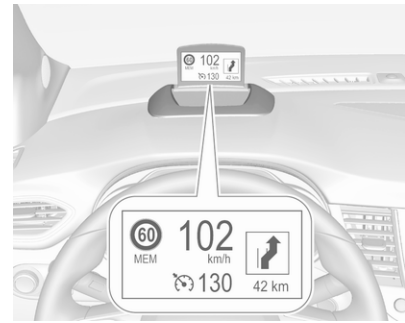

Head-up-displayvisninger:

- bilens hastighed
- hastighedsbegrænsninger med genkendelse af vejskilte
- indstillet hastighed på hastighedsbegrænser
- indstillet cruise control-hastighed
- navigationsoplysninger.

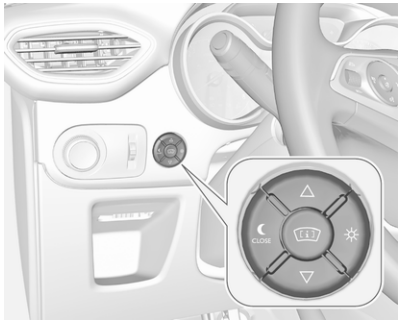

Juster positionen for head-up-displayets billede

1. Indstil førersædet.
2. Start motoren.
3. Tryk på ∆ eller ∇ for at centrere billedet. Det kan kun justeres op og ned, ikke fra side til side.

⚠Advarsel

Hvis Head-up-displayets billede er for lyst eller for højt i dit synsfelt, kan det hindre dit udsyn, når det er mørkt udenfor. Sørg for at holde Head-up-displayets billede dæmpet og anbragt lavt i dit synsfelt.

Indstil lysstyrken

Lysstyrken på head-up-displayets billede indstilles automatisk i forhold til belysningen udenfor. Lysstyrken kan også indstilles manuelt efter behov:

Tryk på ☼ for at gøre displayet lysere. Tryk på ☾ for at gøre displayet mørkere.

Billedet kan midlertidigt lyse op, afhængigt af vinklen og sollyset.

Deaktivering

Tryk på ☾ og hold nede for at slukke head-up-displayet.

Sprog

Det foretrukne sprog kan indstilles i menuen Individuelle indstillinger ⇨ 94.

Enheder

Enheder kan ændres i menuen for individuelle indstillinger ⇨ 94.

Vedligeholdelse af head-up-displayet

Rengør head-up-displayets projektionsplan med en blød klud, der er fugtet med ruderens. Tør linsen forsigtigt af, og tør efter.

Systembegrænsninger

Head-up-displayet fungerer muligvis ikke korrekt, når:

- Linsen i instrumentpanelet er dækket af genstande eller er ikke ren.
- Displayets lysstyrke er for svagt eller for skarpt.
- Billedet ikke er indstillet i rette højde.
- Føreren bruger polariserede solbriller.

Hvis Head-up-displayets billede ikke er korrekt af andre grunde, skal du kontakte et værksted.

Fejlmeddelelser

Meddelelserne vises i førerinformationscentret, i nogle tilfælde sammen med en advarselsklokke.

Tryk på **SET/CLR** for at bekræfte en meddelelse.

Fejl- og servicemeddelelser

Fejlmeddelelserne vises som tekst. Følg anvisningerne i meddelelserne.

Meddelelser i farve-info-displayet

Visse vigtige meddelelser kan desuden vises på informationsdisplayet. Nogle meddelelser vises kun ganske få sekunder.

Advarselsklokke

Hvis der vises flere advarsler samtidig, lyder der kun én advarselsklokke.

Ved start af motor hhv. under kørslen

Advarselslyden for sikkerhedssele ikke spændt går forud for alle andre advarselslyde.

- Hvis en sikkerhedssele ikke er spændt.
- Når kørslen påbegyndes, og dørene eller bagklappen ikke er lukket korrekt.
- Når en bestemt hastighed overskrides, mens parkeringsbremsen er aktiveret.
- Hvis cruise control deaktiveres automatisk.
- Hvis en programmeret hastighed eller fartgrænsen overskrides.
- Når der vises en advarselsmeddelelse i førerinformationscentret.
- Hvis den elektroniske nøgle ikke er i kabinen.
- Hvis parkeringsassistenten registrerer en forhindring.
- Hvis der sker et utilsigtet vognbaneskift.
- Hvis udstødningsfiltret har nået det maksimale fyldeniveau.

Ved parkering af bilen og / eller førerdøren åbnes

- Ved tændt parkeringslys eller nærlys.

Under et autostop

- Hvis førerdøren åbnes.
- Hvis en betingelse for autostart ikke er opfyldt.

Individuelle indstillinger

Bilens funktioner kan indstilles individuelt ved at ændre indstillingerne i informationsdisplayet.

Nogle funktioner vises kun eller er kun aktive, mens motoren kører.

Grafisk info-display

Tryk på **MENU** for at åbne menusiden.

Brug firevejsknappen til at betjene displayet:

Vælg **Konfiguration af individuelle indstillinger** ➧ **OK**.

Enhedsindstillinger
Vælg **Displaykonfiguration** ➧ **OK**.

Vælg **Valg af enheder** ➧ **OK**.

Vælg ønskede indstillinger ➧ **OK**.

Sprogindstillinger
Vælg **Displaykonfiguration** ➧ **OK**.

Vælg **Valg af sprog** ➧ **OK**.

Vælg ønsket sprog ➧ **OK**.

Bilindstillinger
Vælg **Definér bilparametre** ➧ **OK**.

Følgende indstillinger kan ændres i de tilhørende undermenuer:

- **Lygter**.

  Follow me home-forlygter: Aktivering og indstilling af tidslængde.

  Velkomstlys: Aktivering og indstilling af tidslængde.
- **Komfort**

  Omgivelseslys: Aktivering/Deaktivering.

  Bagrudevisker i bakgear: Aktivering/Deaktivering.
- **Bil**

  Kun oplåsning af bagagerum: Aktivering/Deaktivering.

  Plipaktivering: Førerdør / alle døre.
- **Kørselsassistance**

  Træthedsregistreringssystem: Aktivering/Deaktivering.

  Hastighedsanbefaling: Aktivering/Deaktivering.

7" farve-info-display

Tryk på ⌂ for at åbne startsiden.

Brug touch-knapperne til at betjene displayet:

Vælg **Indstillinger**.

Enhedsindstillinger
Vælg **Enheder**

Skift enheder for **Forbrug og afstand** og **Temperatur**.

Sprogindstillinger
Vælg **Sprog(Language)**.

Skift sprog ved at trykke på ønsket sprog.

Bilindstillinger
Vælg **Bil**.

Følgende indstillinger kan ændres i de tilhørende undermenuer:

- **Kollisions-/registreringssystemer**

  Blindvinkel-alarm: Aktiverer eller deaktiverer blindvinkel-alarmen.

  Advarsel om døsig fører: Aktiverer eller deaktiverer systemet for førerdøsighed.

  Oplysninger om fartgrænser: Aktiverer eller deaktiverer informationen om hastighedsbegrænsning via skiltegenkendelse.

  Styrelinjer for bakkamera: Aktiverer eller deaktiverer bakkameraets hjælpelinjer på informationsdisplayet.

- **Komfort og bekvemmelighed**

  Automatisk viskefunktion i bakgear: Aktiverer eller deaktiverer automatisk start af bagrudevisker ved skift til bakgear.

- **Belysning**

  Omgivende belysning: Aktiverer eller deaktiverer omgivelseslyset og justerer lysstyrken.

  Indstigningslys: Aktiverer eller deaktiverer og ændrer tidslængden for velkomstlyset.

  Udstigningslys: Aktivering/deaktivering og ændring af varigheden af orienteringslys.

- **Fjernbetjent låsning, oplåsning, start**

  Fjernbetjent døroplåsning: Ændrer konfigurationen så kun førerdøren eller alle dørene låses op, når der trykkes på 🔓 på fjernbetjeningen.

  Oplåsning af bagklappen alene: Aktiverer eller deaktiverer funktionen, at kun bagklappen låses op, når der trykkes på 🚗 på fjernbetjeningen.

8" farve-info-display

Tryk på **SET** for at åbne indstillingsmenuen.

Brug touch-knapperne til at betjene displayet.

Enhedsindstillinger
Vælg **Systemindstillinger**.

Skift enheder for **Forbrug og afstand** og **Temperatur**.

Bekræft med ✓.

Sprogindstillinger

Vælg **Sprog**.

Skift sprog ved at trykke på ønsket sprog.

Bekræft med ✓.

Bilindstillinger

Tryk på 🚗.

Vælg **Bilindstillinger**.

Følgende indstillinger kan ændres i de tilhørende undermenuer:

- **Forlygter**

  Velkomstlys: Aktiverer eller deaktiverer funktionen og justerer varigheden.

  Guide-me-home-belysning: Aktiverer eller deaktiverer funktionen og justerer varigheden.

- **Komfort**

  Stemningsbelysning: Justerer lysstyrken af det omgivende lys.

  Bagrudevisker i bakgear: Aktiverer eller deaktiverer automatisk start af bagrudevisker ved skift til bakgear.

- **Biladgang**

  Døroplåsning: kun bagagerum: Aktiverer eller deaktiverer funktionen, at kun bagklappen låses op, når der trykkes på 🚗 på fjernbetjeningen.

  Døroplåsning: kun fører: Ændrer konfigurationen til kun at oplåse førerdøren og tankklappen eller alle døre, lastrummet og tankklappen ved tryk på 🔓 på fjernbetjeningen.

- **Sikkerhed**

  Føreropmærksomhedsadvarsel: Aktiverer eller deaktiverer systemet for førerdøsighed.

Kørselsfunktioner

Tryk på 🚗.

Vælg **Kørselsfunktioner**.

Følgende indstillinger kan ændres i de tilhørende undermenuer:

- **Parkeringsassistent**: Aktiverer avanceret parkeringsassistent, en parkeringsmanøvre kan vælges.
- **Blindvinkelsensorer**: Aktiverer eller deaktiverer blindvinkel-alarmen.
- **Panoramaudsynssystem**: Aktivering / deaktivering af funktionen.

Telematiktjenester

Opel Connect

Opel Connect omfatter flere tilsluttede tjenester, der er tilgængelige via appen, online eller i bilen.

Bemærkninger
Opel Connect kan ikke fås på alle markeder. Kontakt dit værksted for at få yderligere informationer.

Bemærkninger
Registrering og korrekt aktivering er en forudsætning for fuld funktionsdygtighed af Opel Connect .

De tilsluttede tjenester kan omfatte live navigation, som f.eks. online-trafikinformationer og bilens status samt oplysninger som f.eks. vedligeholdelsesadvarsler.

Tjenesterne, der er tilgængelige i bilen, omfatter også nød- og havariopkald. Disse funktioner aktiveres automatisk. Vilkår og betingelser gælder.

Nød- og havariopkaldsfunktionerne betjenes med knapperne i den højtsiddende konsol.

Status-lysdioden i den højtsiddende konsol

Lyser grønt og rødt og slukkes efter kort tid, når tændingen er slået til: systemet fungerer korrekt.

Lyser rødt: fejl i systemet. Søg hjælp på et værksted.

Blinker rødt: reservebatteriet skal udskiftes. Søg hjælp på et værksted.

Nødopkald

Nødopkaldsfunktionen opretter forbindelse til nærmeste offentlige alarmcentral. Der sendes en minimal mængde data herunder oplysninger om bil og position til alarmcentralen.

Bemærkninger
Etablering af et nødopkald er måske ikke muligt i områder, hvor netværkets dækning ikke er tilstrækkelig eller på grund af hardwareskader under en ulykke.

I tilfælde af en nødsituation skal der trykkes på den røde knap **SOS** i mere end 2 sekunder. Lysdioden blinker grønt for at bekræfte, at der oprettes

forbindelse til nærmeste offentlige alarmcentral. Lysdioden lyser konstant, så længe opkaldet er aktivt.

Hvis der trykkes på SOS-knappen omgående én gang til, afsluttes opkaldet. Lysdioden slukkes.

Automatisk meddelelse om uheld

I tilfælde af et uheld med airbagudløsning foretages et automatisk nødopkald, og en automatisk meddelelse om uheld sendes til nærmeste PSAP (offentlige alarmcentral).

Havariopkald

Et tryk på -knappen i mere end 2 sekunder sætter dig i forbindelse med en udbyder af vejhjælpstjenester.

Oplysninger om dækning og omfang af vejhjælpstjenesterne findes i service- og garantihæftet.

Indstillinger for beskyttelse af personoplysninger

Indstillingerne for beskyttelse af personoplysninger for Opel Connect kan konfigureres i din bil. Dette vil påvirke de data, der sendes, f.eks. hvis der aktiveres et havariopkald.Nødopkaldsfunktionen påvirkes ikke.

Indstillingerne for beskyttelse af personoplysninger ændres i bilen ved at trykke samtidig på -knappen og SOS-knappen.

Versioner med navigationssystem: Indstillingerne for beskyttelse af personoplysninger kan også ændres i menuen systemindstillinger.

Lygter

Udvendige lygter **99**
Lyskontakt 99
Automatisk tilkobling af nærlys 100
Fjernlys 100
Fjernlysassistent 100
Overhalingsblink 101
Lyslængderegulering 101
Forlygter ved kørsel i udlandet 102
Kørelys 102
LED-forlygter 102
Havariblink 103
Blinklys 103
Tågeforlygter 103
Tågebaglygte 104
Parkeringslys 104
Baklygter 104
Dug på lygteglassene 104
Kabinelys **105**
Lysstyrke for instrumentlys 105
Læselamper 105
Lys i solskærme 106
Lysfunktioner **106**
Belysning af midterkonsol 106
Indstigningslys 106
Follow-me-home-lys 106
Beskyttelse mod afladning af batteriet 106

Udvendige lygter

Lyskontakt

Lyskontakten har følgende positioner:

AUTO : automatisk skift mellem kørelys og nærlys
: parkeringslys
: forlygter

Kontrollampe ⇨ 85.

Baglygter

Baglygter tændes sammen med nærlys / fjernlys og parkeringslys.

Automatisk tilkobling af nærlys

Når funktionen for automatisk tilkobling af nærlys er slået til, og motoren er i gang, veksler systemet automatisk mellem kørelys og forlygter, afhængig af de udvendige lysforhold og informationerne fra viskersystemet.

Kontrollér, at sensoren ikke er blokeret ⇨ 10, ⇨ 35.

Kørelys ⇨ 102.

Automatisk tænding af forlygter

Under dårlige lysforhold tænder forlygterne.

Desuden tændes forlygterne, hvis forrudeviskerne har udført flere viskerslag.

LED-forlygter ⇨ 102.

Registrering af tunnel

Når man kører ind i en tunnel, tændes forlygterne med det samme.

Fjernlys

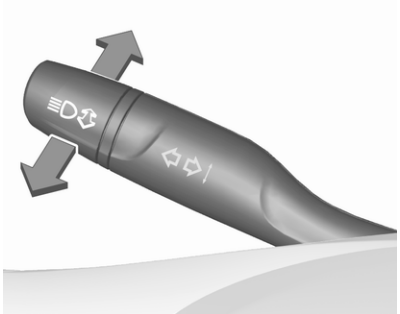

Tryk for at skifte fra nærlys til fjernlys.

Træk for at deaktivere fjernlyset.

Fjernlysassistent ⇨ 100.

Fjernlysassistent

Kameraet i forruden registrerer lyset fra modkørende eller forankørende biler. Når Fjernlysassistent er aktiveret, er funktionen altid aktiv og tænder/slukker for fjernlyset efter forholdene i omgivelserne. Den sidste indstilling for fjernlysassistenten vil forblive aktiveret, efter tændingen tilkobles igen.

Denne funktion aktiverer normalt fjernlyset i mørke, når bilen kører hurtigere end 25 km/t.

Det skifter automatisk tilbage til nærlys, når:

- Kameraet i forruden registrerer lyset fra modkørende eller forankørende biler.
- Bilens hastighed falder til under 15 km/t.
- Det er tåget eller snevejr.
- Tågelygterne for eller bag tændes.
- Der køres i byområder.

Hvis der ikke registreres begrænsninger, skifter systemet tilbage til fjernlys.

Aktivering

Aktiver fjernlysassistent ved at trykke på ≣Ⓐ. Lysdioden i knappen tændes.

Den grønne kontrollampe ≣Ⓐ lyser konstant, når Fjernlysassistent er aktiveret, og den blå lampe ≣D lyser, når fjernlyset er tændt.

Kontrollampe ≣Ⓐ ⇨ 86, ≣D ⇨ 85.

Deaktivering

Deaktiver fjernlysassistenten ved at trykke på ≣Ⓐ. Lysdioden i knappen slukkes.

Hvis overhalingsblinket aktiveres, mens fjernlysassistenten er aktiveret og nærlyset er tændt, deaktiveres fjernlysassistenten. Systemet skifter til fjernlys.

Hvis overhalingsblinket aktiveres, mens fjernlysassistenten er aktiveret og fjernlyset er tændt, deaktiveres fjernlysassistenten. Systemet skifter til nærlys.

Fjernlysassistenten genaktiveres ved at blinke med fjernlyset igen.

Overhalingsblink

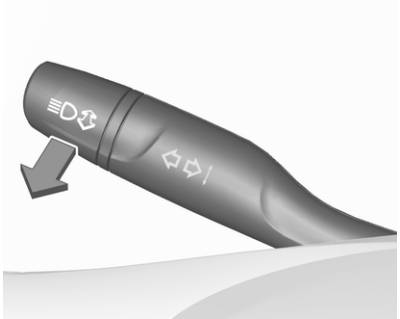

Træk for at aktivere overhalingsblinket.

Træk for at deaktivere fjernlyset.

Lyslængderegulering

Manuel lyslængderegulering

Forlygternes rækkevidde kan indstilles manuelt, hvis bilen er udstyret med halogen- eller Eco-LED forlygter. Topniveau-LED-forlygter indstilles automatisk.

Dynamisk automatisk lyslængderegulering ⇨ 102.

Tilpasning af forlygternes rækkevidde for at undgå blænding: drej fingerhjulet til den ønskede stilling.

0 : Personer på forsæderne
1 : Personer på alle sæder
2 : Personer på alle sæder og last i bagagerummet
3 : Kun fører og last i bagagerummet

Forlygter ved kørsel i udlandet

Versioner med topniveau-lysdiode: Ved kørsel i lande hvor trafikken kører i modsat side af vejen, skal forlygterne ikke justeres.

Alle andre versioner: Søg hjælp på et værksted.

Kørelys

Kørelys gør det lettere at se bilen i dagslys.

Det tændes automatisk i dagslys, når motoren er i gang.

Systemet skifter automatisk mellem kørelys og nærlys, alt efter lysforholdene.

LED-forlygter

Eco-LED- og topniveau-forlygter til nær- og fjernlys giver bedre sigt under alle forhold. Topniveau-LED-forlygter omfatter følgende funktioner:

- drejelygter
- fjernlysassistent ⇨ 100
- automatisk lyslængderegulering

Drejelygte

Lyskontakten skal være i stilling **AUTO**.

Når man drejer fra, og alt efter styrevinklen og brug af blinklyset, tændes særlige lysdioder, der oplyser kørselsretningen. Det aktiveres ved hastigheder op til 40 km/t.

Parkeringsbakning

Som en hjælp til orientering for føreren ved parkering tændes begge drejelys og baklyset, hvis forlygterne er tændt og bakgearet er valgt. De bliver ved med at lyse i et kort stykke tid efter skift fra bakgear, eller indtil hastigheden overstiger 7 km/t i et fremadgående gear.

Automatisk lyslængderegulering

For at forhindre at modkørende trafik blændes, justeres lyslængderegulering automatisk.

Fejl i LED-forlygtesystemet

Når systemet registrerer en fejl i LED-forlygtesystemet, vises en advarsel i førerinformationscentret.

Havariblink

Betjenes ved at trykke på ⚠.

Havariblinket tændes automatisk i følgende situationer:

- bremsning i en nødsituation (alt efter graden af hastighedsnedsættelsen)
- i tilfælde af en ulykke.

Havariblinket slukkes ved at trykke på ⚠ eller ved at accelerere.

Blinklys

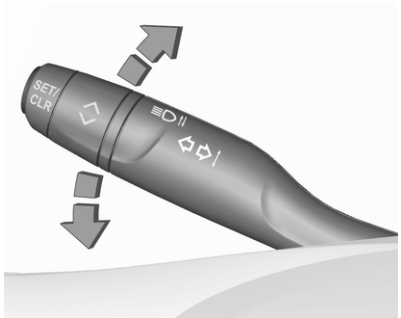

opad : højre blinklys
nedad : venstre blinklys

Et modstandspunkt kan føles, når man flytter grebet.

Konstant blinkning aktiveres, når grebet er flyttet forbi modstandspunktet. Det deaktiveres, når rattet flyttes i den modsatte retning eller grebet manuelt flyttes tilbage til neutral stilling.

Efter 20 sekunder forhøjes lydsignalets lydstyrke, hvis hastigheden er over 60 km/t.

Aktiver midlertidige blink ved at holde grebet lige før modstandspunktet. Blinklysene vil blinke, indtil armen slippes.

For at aktivere tre blink, tryk kortvarigt på grebet uden at passere modstandspunktet.

Tågeforlygter

Betjenes ved at trykke på ≢D.

Lyskontakten i stilling **AUTO**: når tågeforlygterne tændes, tændes forlygterne også automatisk.

Tågebaglygte

Betjenes ved at trykke på ⦶.

Lyskontakten i stilling **AUTO**: når tågebaglygten tændes, tændes forlygterne også automatisk.

Lyskontakten i stilling ⫸: tågebaglygten kan kun tændes sammen med tågeforlygterne.

Tågebaglyset fungerer ikke under kørsel med påhæng, eller når der sidder et stik i stikdåsen, f.eks. ved brug af en cykelholder.

Parkeringslys

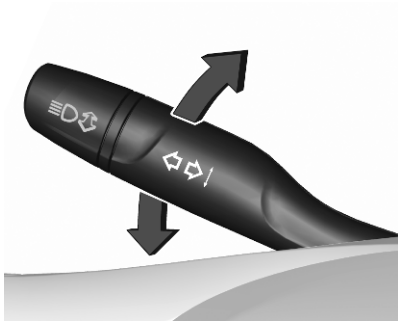

Parkeringslyset kan tændes i den ene side ved parkering:

1. Afbryd tændingen.
2. Før armen helt op (højre parkeringslys) eller helt ned (venstre parkeringslys).

Bekræftes med et signal og kontrollampen for det tilsvarende blinklys.

Baklygter

Baklyset tændes, når tændingen er sluttet til, og bilen sættes i bakgear.

Dug på lygteglassene

Den indvendige side af lygtehusene kan kortvarigt dugge til ved ugunstige, råkolde vejrforhold, kraftig regn eller efter bilvask. Duggen forsvinder hurtigt af sig selv. Hjælp til ved at tænde forlygterne.

Kabinelys

Lysstyrke for instrumentlys

Lysstyrken for følgende lys kan justeres, når forlygterne er tændt:

- instrumentgruppebelysning
- Informationsdisplay
- oplyste knapper og betjeningselementer

Drej fingerhjulet og hold det fast, indtil den ønskede lysstyrke er nået.

Kabinelys

De forreste og bageste kabinelys tænder automatisk, når døren åbnes, og slukkes med forsinkelse, når den lukkes.

Bemærkninger
I tilfælde af uheld med udløsning af airbaggene tændes der automatisk for kabinelyset.

Forreste kabinelys

	:	automatisk tænd og sluk
Tryk på	:	tændt
Tryk på	:	slukket

Bageste kabinelys

Tænder samtidig med det forreste kabinelys.

Læselamper

Betjenes ved at trykke på og i kabinelyset.

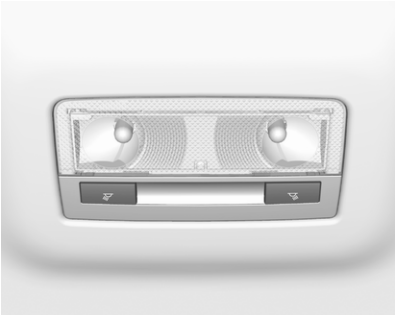

Illustrationen viser de bageste læselamper.

Lys i solskærme

Tænder, når dækslet åbnes.

Lysfunktioner

Belysning af midterkonsol

Et spotlight, der er indbygget i loftskonsollen, belyser midterkonsollen, når forlygterne er tændt.

Indstigningslys

Velkomstlys

Nogle af eller alle følgende lygter tændes kortvarigt ved oplåsning af bilen:

- forlygter
- baglygter
- nummerpladelys
- midterkonsolbelysning
- kabinelys

Antal aktiverede lys afhænger af de omgivende lysforhold.

Lygterne slukker med det samme, når tændingen tilsluttes.

Denne funktion kan aktiveres og deaktiveres under Individuelle indstillinger.

Individuelle indstillinger ⇨ 94.

Følgende lys tændes derudover, når førerdøren åbnes:

- oplysning af nogle kontakter
- Førerinformationscenter
- dørlommelys

Follow-me-home-lys

Følgende lys tændes, hvis tændingen slås fra:

- kabinelys
- midterkonsolbelysning

De slukkes automatisk efter en vis tid. Denne funktion virker kun i mørke.

Beskyttelse mod afladning af batteriet

Bilbatteriets ladetilstand

Denne funktion garanterer længst mulig levetid for bilbatteriet ved hjælp af en generator med styret effekt og optimeret effektafgivelse.

For at undgå at bilbatteriet aflades under kørsel, reduceres følgende systemer automatisk i to trin og slås derefter fra:

- supplerende varmeapparat
- el-opvarmet bagrude og opvarmede spejle
- el-varme i sæderne
- blæser

På andet trin vises en meddelelse i førerinformationscentret, der bekræfter aktivering af beskyttelse mod afladning af bilbatteriet.

Frakobling af kabinelys

For at undgå at bilbatteriet aflades, når tændingen er afbrudt, slukkes visse kabinelamper automatisk efter nogen tid.

Klimastyring

Klimastyringssystemer **108**
Varme- og ventilationssystem . 108
Airconditionsystem 109
Elektronisk klimastyring 112
Supplerende varmeapparat 116
Ventilationsspjæld **117**
Justerbare ventilationsspjæld .. 117
Faste ventilationsspjæld 117
Vedligeholdelse **118**
Luftindtag 118
Normal brug af aircondition 118
Service 118

Klimastyringssystemer

Varme- og ventilationssystem

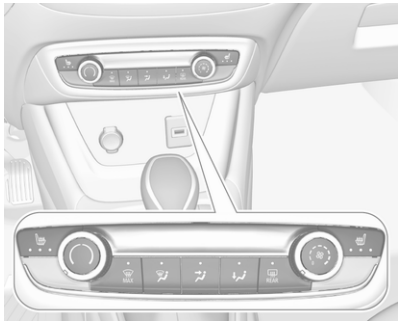

Betjeningselementer for:

- temperatur
- luftfordeling, og
- blæserhastighed
- afdugning og afisning
- el-opvarmet bagrude og opvarmede sidespejle
- el-opvarmet forrude
- el-opvarmede sæder

Temperatur

Indstil temperaturen ved at dreje til den ønskede temperatur.

rødt område : varmere
blåt område : koldere

Den ønskede varmeeffekt opnås først, når motoren har nået sin normale driftstemperatur.

Luftfordeling

Tryk på:

: til forruden og de forreste sideruder
: til hovedområdet og bagsæderne med justerbare ventilationsspjæld foran
: til forreste og bageste fodrum og forruden

Kombinationer er mulige.

Blæserhastighed

Indstil luftstrømmen ved at dreje til den ønskede hastighed.

Afdugning og afisning af ruder

- Tryk på : luftstrømmen ledes mod forruden.
- Indstil temperaturknappen til det varmeste niveau.
- Sæt blæserhastigheden på højeste niveau.
- Tænd for el-bagruden .
- Åbn eventuelt ventilationsspjældene i siderne, og ret dem mod sideruderne.

El-bagrude ⇨ 37.

El-opvarmede sidespejle ⇨ 34.

El-opvarmet forrude ⇨ 37.

Opvarmede sæder ⇨ 43.

Airconditionsystem

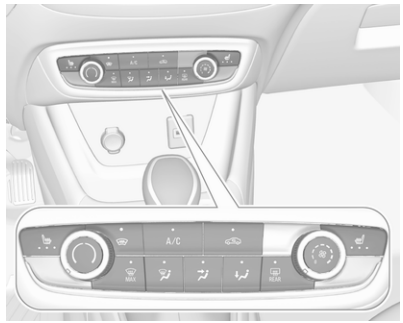

Betjeningselementer for:

- temperatur
- luftfordeling , og
- blæserhastighed
- afdugning og afisning
- aircondition **A/C**
- recirkulation
- el-opvarmet bagrude og opvarmede sidespejle
- el-opvarmet forrude
- el-opvarmede sæder

Visse indstillingsændringer vises kortvarigt på informationsdisplayet. Aktiverede funktioner angives ved hjælp af lysdioden i den relevante knap.

Temperatur

Indstil temperaturen ved at dreje til den ønskede temperatur.

rødt område : varmere
blåt område : koldere

Den ønskede varmeeffekt opnås først, når motoren har nået sin normale driftstemperatur.

Luftfordeling

Tryk på:

- : til forruden og de forreste sideruder
- : til hovedområdet og bagsæderne med justerbare ventilationsspjæld foran
- : til forreste og bageste fodrum og forruden

Kombinationer er mulige.

Blæserhastighed

Indstil luftstrømmen ved at dreje til den ønskede hastighed.

Aircondition A/C

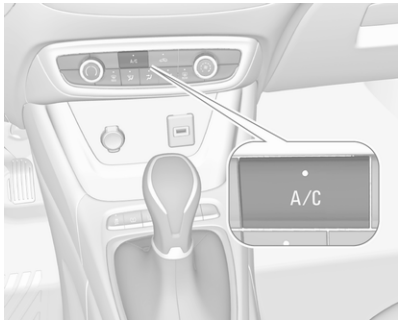

Tryk på **A/C** for at slå køling til. Aktivering angives med lysdioden i knappen. Kølingen fungerer kun, mens motoren kører, og klimastyringens ventilator er slået til.

Tryk på **A/C** igen for at slå køling fra.

Airconditionsystemet afkøler og affugter (tørrer) luften, så snart udetemperaturen er lidt over frysepunktet. Der kan derfor dannes kondensvand, som ledes ud under bilen.

Spar på brændstoffet ved at slå kølesystemet fra, så snart der ikke længere er brug for køling eller affugtning.

Aktiveret køling kan forhindre Autostop.

Stop-start-system ⇨ 124.

Afdugning og afisning af ruder

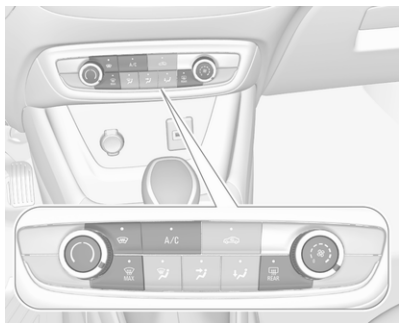

- Tryk på : luftstrømmen ledes mod forruden.
- Indstil temperaturknappen ( ) på det varmeste niveau.
- Tænd airconditionsystemet **A/C**, hvis det er nødvendigt.

- Sæt blæserhastigheden ⌘ på højeste niveau.
- Tænd for el-bagruden REAR.
- Tænd for den el-opvarmede forrude.
- Åbn eventuelt ventilationsspjældene i siderne, og ret dem mod sideruderne.

Bemærkninger

Hvis der trykkes på MAX, mens motoren er i gang, bliver et Autostop forhindret, indtil der trykkes på MAX igen.

Hvis der trykkes på knappen MAX, mens motoren er i Autostop, starter motoren automatisk igen.

Stop-start-system ⇨ 124.

Recirkulation

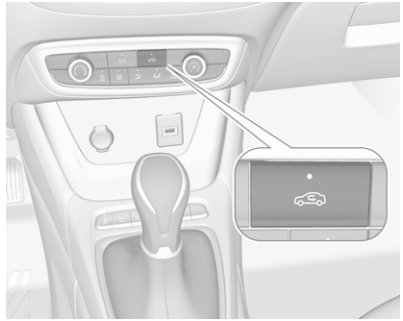

Tryk på for at aktivere luftrecirkulation, der vises med kontrollampen.

Vælg luftrecirkulation for at bidrage til afkøling af kabinen eller for at forhindre indtrængen af lugt og udstødning udefra.

Tryk på igen for at deaktivere luftrecirkulation.

⚠ Advarsel

Ved recirkulation kommer der praktisk talt ikke nogen luft ind udefra. Når kølingen er slået fra, stiger luftfugtigheden, og ruderne kan begynde at dugge indvendigt. Kvaliteten af luften i kabinen forringes, og det kan gøre personerne i bilen døsige.

Når udeluften er varm og meget fugtig, kan forruden dugge udvendigt, når der rettes kold luft mod den. Hvis forruden dugger udvendigt, sættes vinduesviskeren i gang, og deaktiveres.

Maksimal køling

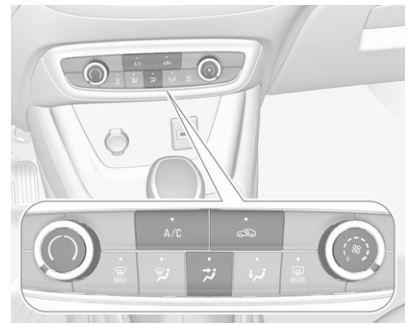

Åbn ruderne kortvarigt, så den varme luft hurtigt kan slippe ud.

- Tænd for aircondition **A/C**.
- Tryk på for at tænde luftrecirkulation.
- Tryk på for luftfordeling.
- Indstil temperaturknappen på det koldeste niveau.
- Sæt blæserhastigheden på højeste niveau.
- Åbn alle ventilationsspjæld.

El-bagrude ⇨ 37.

El-opvarmede sidespejle ⇨ 34.

El-opvarmet forrude ⇨ 37.

Opvarmede sæder ⇨ 43.

Elektronisk klimastyring

To-zone klimastyring gør det muligt at vælge forskellige temperaturer i fører- og passagersiden.

I automatisk funktionsmåde reguleres temperatur, ventilatorhastighed og luftfordeling automatisk.

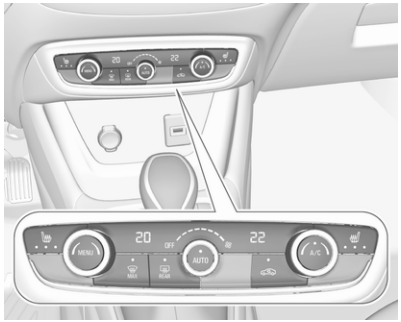

Betjeningselementer for:

- temperatur i førersiden
- **MENU** åbner klimaindstillingsmenuen i informationsdisplayet
- blæserhastighed
- automatisk drift **AUTO**
- temperatur i forsædepassagerens side
- køling **A/C**
- manuel luftrecirkulation
- afdugning og afisning
- el-opvarmet bagrude og opvarmede sidespejle
- el-opvarmet forrude
- el-opvarmede sæder

Aktiverede funktioner angives ved hjælp af lysdioden i den relevante betjeningsknap.

Den elektroniske klimastyring kan kun betjenes, når motoren er i gang.

Kontrollér, at den solsensor, der bruges af den elektroniske klimastyring, ikke er tildækket ⇨ 10.

Klimaindstillingsmenu

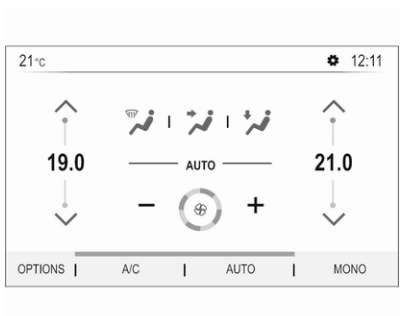

Tryk på **MENU** for at gå ind på klimaindstillingsmenuen.

Indstillinger for:

- luftfordeling
- blæserhastighed
- temperatur i fører- og passagersiden
- tozone temperatursynkronisering **MONO**
- køling **A/C**
- automatisk drift **AUTO**

Klimaindstillingsmenu kan også vises

- ved at trykke på og dernæst vælge **Klima** på 7" farve-info-displayet eller
- ved at trykke på og dernæst vælge **Klima** i menuen på 8" farve-info-displayet.

Automatisk drift AUTO

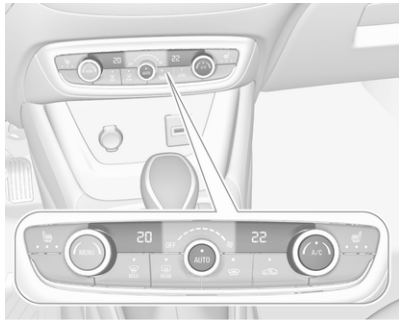

Basisindstillinger for automatisk styring med maksimal komfort:

- Tryk på **AUTO** for at starte kølingen automatisk.
- Åbn alle ventilationsspjæld for at optimere luftfordeling i automatisk funktion.
- Indtil den ønskede temperatur i venstre og højre side med hhv. venstre og højre drejeknap. Den anbefalede temperatur er 22 °C. Temperaturen vises på displays ved siden af knapperne og i klimaindstillingsmenuen.
- Luftrecirkulation skal være deaktiveret. Når den er deaktiveret, lyser lysdioden i knappen ikke.

Manuel indstilling

Klimastyringssystemets indstillinger kan ændres ved at aktivere følgende funktioner:

Blæserhastighed

Indstil luftstrømmen ved at dreje drejeknappen ⌘ til den ønskede hastighed.

Tryk på knappen **AUTO** for at vende tilbage til automatisk drift.

Luftfordeling

Tryk på **MENU**.

Berør

- : til forruden og de forreste sideruder
- : til hovedområdet og bagsæderne med justerbare ventilationsspjæld
- : til forreste og bageste fodrum og forruden

Tryk på **AUTO** for at vende tilbage til automatisk luftfordeling.

Temperaturforvalg

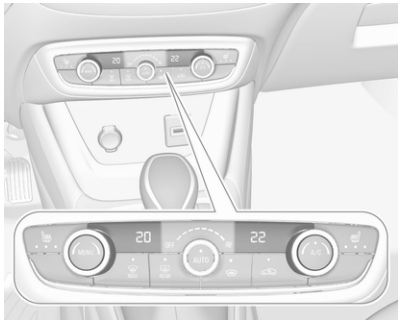

Indstil de forvalgte temperaturer separat for fører og forsædepassager til den ønskede værdi med hhv. venstre og højre knap. Med drejeknappen i passagersiden ændres temperaturen i passagersiden. Med drejeknappen i førersiden ændres temperaturen i førersiden eller i begge sider, afhængig af aktivering af synkronisering **MONO** i klimaindstillingsmenuen. Tryk på **MENU** for at åbne menuen.

Den anbefalede temperatur er 22 °C. Temperaturen vises på displays ved siden af knapperne og i klimaindstillingsmenuen.

Hvis minimumtemperaturen **Lo** er indstillet, kører klimastyringen med maksimal køling, hvis køling **A/C** er tændt.

Hvis maksimumstemperaturen **Hi** er indstillet, kører klimastyringen med maksimal opvarmning.

Bemærkninger
Hvis **A/C** tændes, kan nedbringelse af den indstillede kabinetemperatur få motoren til at genstarte efter et autostop eller forhindre et autostop.

Stop-start-system ⇨ 124.

Tozone temperatursynkronisering MONO eller SYNC

Tryk på **MENU** for at åbne menuen. Tryk på MONO eller SYNC for at kæde passagersidens temperaturindstilling sammen med førersidens.

Når drejeknappen i passagersiden indstilles, deaktiveres synkroniseringen.

Køling A/C

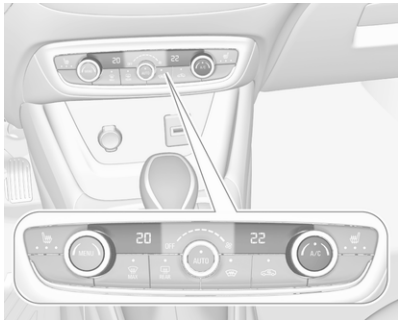

Tryk på A/C for at slå køling til. Lysdioden i knappen lyser for at vise, at den er aktiveret. Kølingen fungerer kun, mens motoren kører, og klimastyringens ventilator er slået til.

Tryk på A/C igen for at slå køling fra.

Klimaanlægget køler og affugter (tørrer) den indstrømmende luft, når udetemperaturen er over en bestemt værdi. Der kan derfor dannes kondensvand, som ledes ud under bilen.

Spar på brændstoffet ved at slå kølesystemet fra, så snart der ikke længere er brug for køling eller affugtning.

Manuel recirkulation

Tryk på for at aktivere luftrecirkulation. Lysdioden i knappen lyser for at vise, at den er aktiveret.

Tryk på igen for at deaktivere luftrecirkulation.

⚠Advarsel

Ved recirkulation kommer der praktisk talt ikke nogen luft ind udefra. Når kølingen er slået fra, stiger luftfugtigheden, og ruderne kan begynde at dugge indvendigt. Kvaliteten af luften i kabinen forringes, og det kan gøre personerne i bilen døsige.

Når udeluften er varm og meget fugtig, kan forruden dugge udvendigt, når der rettes kold luft mod den. Hvis forruden dugger udvendigt, sættes vinduesviskeren i gang, og deaktiveres.

Afdugning og afisning af ruder

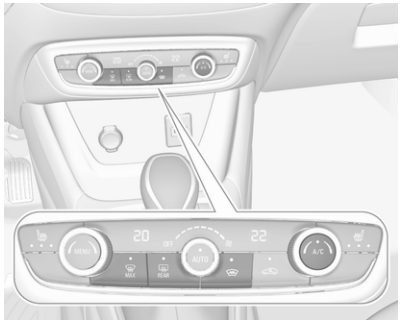

- Tryk på MAX. Lysdioden i knappen lyser for at vise, at den er aktiveret.
- Temperatur og luftfordeling indstilles automatisk, og blæseren kører med høj hastighed.
- Tænd kølingen ved at trykke på **A/C**, hvis det ønskes.
- Tænd for el-bagruden REAR.
- Tænd for den el-opvarmede forrude.
- Tryk på MAX igen for at gå tilbage til den forrige funktion, og tryk på **AUTO** for at gå tilbage til automatisk funktion.

Bemærkninger
Hvis der trykkes på MAX, mens motoren er i gang, bliver et Autostop forhindret, indtil der trykkes på MAX igen.

Hvis der trykkes på knappen MAX, mens motoren er i Autostop, starter motoren automatisk igen.

Stop-start-system ⇨ 124.

Deaktivering af elektronisk klimastyring

Køling, blæser og automatisk funktion kan slås fra ved at dreje knappen ⌘ mod uret.

Aktivering sker ved at tænde for blæseren eller trykke på **AUTO**.

El-bagrude REAR ⇨ 37.

El-opvarmede sidespejle REAR ⇨ 34.

El-opvarmet forrude ⇨ 37.

Opvarmede sæder ⇨ 43.

Supplerende varmeapparat

Luftvarmer

Quickheat er en elektrisk, ekstra luftvarmer, der automatisk opvarmer kabinen hurtigere.

Ventilationsspjæld

Justerbare ventilationsspjæld

Mindst to ventilationsspjæld skal være åbne, mens køling er aktiveret.

⚠Advarsel

Fastgør ikke genstande til luftspjældenes lameller. Risiko for materiel skade og personskader ved en ulykke.

Ventilationsspjæld på instrumentpanelet

Indstil luftstrømmens retning ved at vippe og dreje lamellerne.

Drej lamellerne indad for at lukke ventilationsspjældet.

Yderste ventilationsspjæld på instrumentpanelet

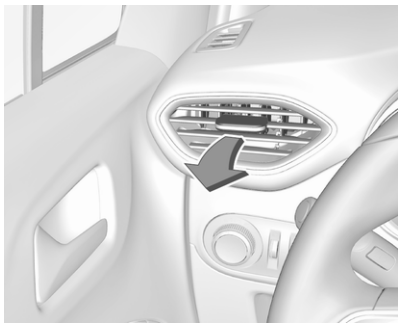

Indstil luftstrømmens retning ved at vippe og dreje lamellerne.

Drej lamellerne udad for at lukke ventilationsspjældet.

Ventilationsspjæld oven på instrumentpanelet

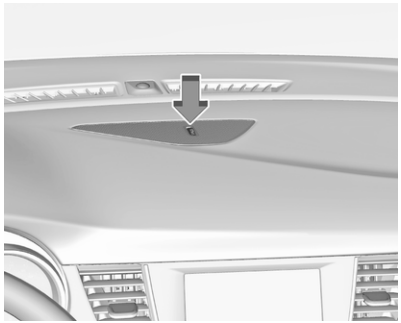

Luk for luftstrømmen ved at dreje fingerhjulet fremefter.

Faste ventilationsspjæld

Under forruden og de forreste sideruder samt i fodrummet er der anbragt yderligere ventilationsspjæld.

Vedligeholdelse

Luftindtag

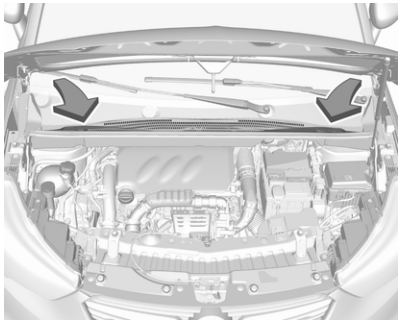

De udvendige luftindtag foran forruden skal holdes frie af hensyn til luftgennemstrømningen. Fjern eventuelle blade, snavs eller sne.

Kabineluftfilter

Udskift filteret jævnligt for at opnå maksimal virkning.

Det kan være nødvendigt at udskifte kabinens luftfilter oftere, hvis du kører i områder med tung trafik, dårlig luftkvalitet, områder med høje støvniveauer eller områder, som er følsomme over for miljømæssige allergifremkaldende stoffer.

Udskiftning af kabinens luftfilter kan også være nødvendigt, hvis der er nedsat luftstrøm, ruderne dugger, eller der forekommer lugte.

Din forhandler kan hjælpe med at afgøre, hvornår det er rette tid at udskifte filtret.

Normal brug af aircondition

For at sikre konstant god funktion, skal sættes i gang nogle minutter en gang om måneden, uanset vejrforhold og årstid. Brug af kølefunktion er ikke mulig ved for lave udetemperaturer.

Service

For at opnå optimal kølevirkning anbefales det at kontrollere airconditionsystemet en gang om året, første gang 3 år efter første indregistrering. Kontrollen bør bl.a. omfatte:

- funktions- og tryktest
- varmesystemets funktion
- tæthedsprøve
- kontrol af drivremme
- rengøring af kondensator og kondensafløb
- effektkontrol
- kontrol af kabineluftfilteret

Kørsel og betjening

Kørselstips **120**
Kontrol over bilen 120
Styring 120
Start og betjening **120**
Tilkørsel af ny bil 120
Tændingslåsens stillinger 121
Strømknap 121
Start af motor 122
Påløbs-afbrydelse 123
Stop/start-system 124
Parkering 126
Udstødning **127**
Udstødningsfilter 127
Katalysator 128
AdBlue 128
Automatisk gearkasse **131**
Geardisplay 131
Gearvalg 131
Manuel funktion 132
Elektroniske kørselsprogrammer 132
Fejl 133
Strømafbrydelse 133
Manuel gearkasse **134**
Bremser **135**
Blokeringsfri bremser 135
Parkeringsbremse 135
Bremseassistent 136
Igangsætnings-assistent 136
Kørselskontrolsystemer **136**
Elektronisk stabilitetskontrol og Traction Control-system 136
Førerhjælpesystemer **138**
Cruise control 138
Hastighedsbegrænser 140
Advarsel, kollision fremme 143
Aktiv nødbremsning 144
Fodgængerbeskyttelse foran ... 147
Parkeringsassistent 148
Avanceret parkeringsassistent 151
Blindvinkel-alarm 155
Panoramaudsynssystem 156
Bakkamera 159
Vognbaneskiftadvarsel 160
Føreralarm 162
Brændstof **163**
Brændstof til benzinmotorer 163
Dieselbrændstof 163
Brændstofpåfyldning 165
Anhængertræk **166**
Generel information 166
Kørselsforhold og tips til kørsel med påhæng 167
Kørsel med påhæng 167
Trækkrog 168

Kørselstips

Kontrol over bilen

Bilen må aldrig rulle af sted med slukket motor

Mange systemer fungerer ikke i denne situation (f.eks. bremseforstærker, servostyring). Kørsel på denne måde udgør en fare for både føreren og andre.

Alle systemer fungerer under et Autostop.

Stop-start-system ⇨ 124.

Pedaler

Der bør ikke ligge en tyk måtte under pedalen, da det vil bevirke, at hele pedalens vandring ikke kan udnyttes.

Brug kun gulvmåtter, der passer godt og fastholdes af holderne i førersiden.

Styring

Hvis servostyringsassistenten går tabt, fordi motoren stopper eller på grund af en systemfejl, kan bilen fortsat styres, men det kan kræve ekstra kræfter.

Start og betjening

Tilkørsel af ny bil

Foretag ingen unødvendige kraftige opbremsninger på de første ture med bilen.

Der kan udvikles røg under den første køretur som følge af, at voks og motorolie på udstødningssystemet fordamper. Efter den første tur bør man lade bilen stå et stykke tid i det fri. Undgå at indånde dampene.

Under tilkørselsperioden kan forbruget af brændstof og motorolie være højere.

Desuden kan rengøringsprocessen for udstødningsfilteret finde sted hyppigere.

Udstødningsfilter ⇨ 127.

Tændingslåsens stillinger

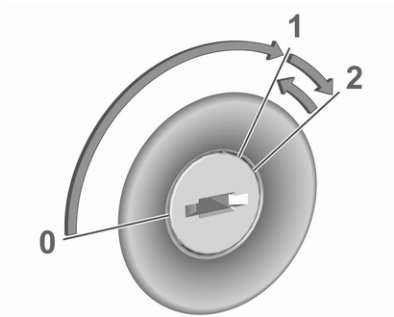

0 : tænding fra: visse funktioner er fortsat aktive, indtil nøglen tages ud, eller førerdøren åbnes, hvis tændingen var tilsluttet tidligere
1 : tænding til: tændingen er slået til, kontrollamper lyser, og de fleste elektriske funktioner fungerer
2 : motorstart: slip nøglen, når motoren er startet

Ratlås

Tag nøglen ud af tændingslåsen, og drej rattet, indtil det går i indgreb.

⚠ Fare

Tag aldrig nøglen ud af tændingslåsen under kørsel, da det aktiverer ratlåsen.

Strømknap

Den elektroniske nøgle skal være inde i bilen.

Strømtilstanden tænding slået til uden start af motoren
Tryk på **Start/Stop** uden at træde på nogen af pedalerne. Kontrollamper lyser, og de fleste elektriske funktioner fungerer.

Motorstart
Træd på koblingen, bremsepedalen og tryk på **Start/Stop**. Slip knappen, efter at startproceduren er begyndt.

Motor og tænding fra
Tryk kort på **Start/Stop** i hver funktionsmåde, eller når motoren er i gang og bilen holder stille. Visse funktioner er fortsat aktive, indtil førerdøren åbnes, hvis tændingen var tilsluttet tidligere.

Nødafbrydelse under kørsel

Hvis motoren skal slås fra under kørsel i en nødsituation, skal der trykkes på **Start/Stop** i 5 sekunder.

⚠ Fare

Hvis der slukkes for motoren under kørsel, kan det medføre tab af servostøtte til bremse- og styresystemer. Hjælpesystemer og airbags deaktiveres. Belysning og bremselygter slukkes. Derfor må der kun slukkes for motor og tænding under kørsel, hvis det er påkrævet i en nødsituation.

Ratlås

Ratlåsen aktiveres automatisk, når:

- Bilen holder stille.
- Tændingen er afbrudt.

Åbn og luk førerdøren og slå tændingen til eller start motoren direkte for at frigøre ratlåsen.

⚠Advarsel

Hvis bilbatteriet er afladet, må bilen ikke bugseres, skubbes eller trækkes i gang, da ratlåsen ikke kan låses op.

Betjening i tilfælde af svigt

Hvis enten den elektroniske nøgle svigter, eller batteriet i den elektroniske nøgle er svagt, kan førerinformationscenteret vise **Ingen fjernbetjening fundet** eller **Skift batteri i fjernbetjening**, når du forsøger at starte bilen.

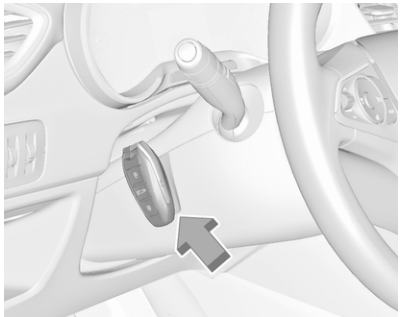

Hold den elektroniske nøgle med knapperne udad ved markeringen på ratstammeafdækningen som vist på illustrationen.

Træd på koblingen, bremsepedalen og tryk på **Start/Stop**. Slip knappen, efter at startproceduren er begyndt.

Denne mulighed er kun til brug i nødstilfælde. Udskift batteriet i den elektroniske nøgle så hurtigt som muligt ⇨ 22.

Med hensyn til oplåsning/låsning af dørene, se Fejl i fjernbetjeningen eller det elektroniske nøglesystem ⇨ 23.

Start af motor

Biler med tændingskontakt

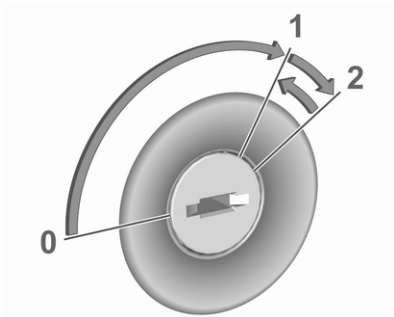

- Drej nøglen til stilling **1**.
- Drej rattet en anelse for at frigøre ratlåsen.
- Manuel gearkasse: træd på koblings- og bremsepedalen.
- Automatisk gearkasse: træd på bremsepedalen, og flyt gearvælgeren til **P** eller **N**.
- Træd ikke på speederen.

- Dieselmotor: vent, til kontrollampen ⚯ slukker.
- Drej nøglen til position **2**, og slip den, når motoren er startet.

Manuel gearkasse: Under et Autostop kan motoren startes ved at træde på koblingspedalen ⇨ 124.

Automatisk gearkasse: Under et Autostop kan motoren startes ved at slippe bremsepedalen ⇨ 124.

Biler med strømknap

- Manuel gearkasse: træd på koblings- og bremsepedalen.
- Automatisk gearkasse: træd på bremsepedalen, og flyt gearvælgeren til **P** eller **N**.
- Træd ikke på speederen.
- Tryk på knappen **Start/Stop**. Slip knappen, når startproceduren begynder.
- Dieselmotoren starter, efter at kontrollampen for forvarmning ⚯ slukkes.
- Tryk kort én gang til på **Start/Stop** før genstart eller for at slukke for motoren, når bilen står stille.

Start af motor under et Autostop:

- Manuel gearkasse: Under et Autostop kan motoren startes ved at træde på koblingspedalen ⇨ 124.
- Automatisk gearkasse: Under et Autostop kan motoren startes ved at slippe bremsepedalen ⇨ 124.

Starte bilen ved lave temperaturer

Start af motoren uden ekstra varmeapparater er muligt ned til -25 °C for dieselmotorer og -30 °C for benzinmotorer.

Der kræves en motorolie med den korrekte viskositet, det korrekte brændstof, udført service og et tilstrækkeligt opladet bilbatteri.

Ved temperaturer under -30 °C skal den automatiske gearkasse have en opvarmningsfase på ca. 5 minutter. Gearvælgeren skal være i position **P**.

Opvarmning af turbomotor

Ved start kan det tilgængelige motormoment være begrænset i kort tid, især når motortemperaturen er kold. Begrænsningen har til formål at lade smøringssystemet beskytte motoren fuldt ud.

Påløbs-afbrydelse

Ved påløb, det vil sige kørsel med bilen i gear uden at træde på gaspedalen, afbrydes brændstoftilførslen.

Afhængig af kørselsforholdene aktiveres påløbs-afbrydelse muligvis.

Stop/start-system

Stop-start-systemet hjælper med at spare brændstof og reducere udstødningsemissioner. Når forholdene tillader det, slukker det motoren, så snart bilen kører ved en lav hastighed eller holder stille, f.eks. ved et lyskryds eller i en trafikprop.

Aktivering

Stop-start-systemet er til rådighed, så snart motoren er startet, bilen starter og betingelserne anført nedenfor i dette afsnit er opfyldt.

Systemet er driftsklart, når lysdioden i knappen Ⓐ OFF ikke lyser. For at aktivere systemet, når systemet er deaktiveret, tryk OFF.

Hvis stop-start-systemet midlertidigt ikke er tilgængeligt, og der trykkes på knappen Ⓐ OFF, blinker lysdioden i knappen.

Deaktivering

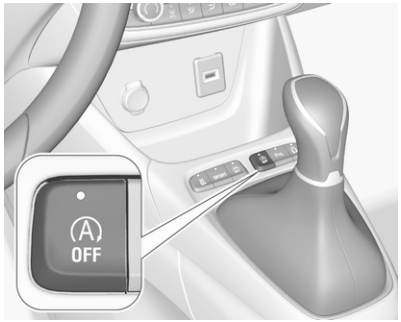

Deaktivér stop-start-systemet manuelt ved at trykke på Ⓐ OFF. Deaktiveringen angives ved, at lysdioden i knappen tændes.

Autostop

Biler med manuel gearkasse
Et autostop kan aktiveres, når bilen holder stille.

Et autostop aktiveres som følger:

- Træd på koblingspedalen.
- Sæt gearvælgeren i neutral.
- Slip koblingspedalen.

Motoren bliver slukket, mens tændingen forbliver tændt.

Biler med automatisk gearkasse
Hvis bilen står stille, og der trædes på bremsepedalen, aktiveres Autostop automatisk.

Motoren bliver slukket, mens tændingen forbliver tændt.

Stop-start-systemet fungerer ikke, hvor hældningen er 12 % eller derover.

Indikation

Et Autostop angives af kontrollampen Ⓐ.

Under et Autostop opretholdes opvarmnings- og bremsefunktionen.

Betingelser for et autostop
Stop-start-systemet kontrollerer, om hver af følgende betingelser er opfyldt.

- Stop-start-systemet er ikke deaktiveret manuelt.
- Førerdøren er lukket, eller førerens sikkerhedssele er spændt.
- Bilens batteri er tilstrækkeligt opladet og i god stand.
- Motoren er varmet op.
- Kølevæsketemperaturen er ikke for høj.
- Motorens udstødningstemperatur er ikke for høj, f.eks. efter kørsel med høj motorbelastning.
- Omgivelsestemperaturen er ikke for lav eller for høj.
- Klimastyringen tillader et autostop.
- Bremsevakuummet er tilstrækkeligt.
- Udstødningsfiltrets selvrensende funktion er ikke aktiv.
- Bilen er blevet kørt i mindst ganghastighed siden sidste autostop.

Ellers hindres autostoppet.

Bemærkninger
Autostop kan være forhindret i flere timer efter en udskiftning eller fornyet tilslutning af batteriet.

Visse indstillinger af klimaanlægget kan muligvis hindre et autostop. Se kapitlet Klimastyring for at få yderligere oplysninger ⇨ 109.

Hvis autostop midlertidigt ikke er tilgængeligt, blinker Ⓐ grønt ⇨ 85.

Umiddelbart efter kørsel med højere hastighed kan autostop være spærret.

Beskyttelse mod afladning af bilbatteriet

Stop/start-systemet har flere funktioner til beskyttelse mod afladning af bilbatteriet for at sikre pålidelig genstart af motoren.

Strømbesparende foranstaltninger

Under et Autostop bliver flere elektriske funktioner som f.eks. elektrisk hjælpevarmer eller bagrudeopvarmning deaktiveret eller skiftet til en strømbesparende tilstand. Klimastyringens blæserhastighed er nedsat for at spare strøm.

Sådan kan føreren genstarte motoren

Biler med manuel gearkasse

Træd på koblingspedalen uden at træde på bremsepedalen for at starte motoren igen.

Biler med automatisk gearkasse

Motoren genstartes, hvis

- bremsepedalen er sluppet, mens gearvælgeren står i position **D** eller **M**
- eller bremsepedalen slippes, eller gearvælgeren er i positionen **N**, når gearvælgeren flyttes til position **D** eller **M**
- eller gearvælgeren flyttes til position **R**.

Genstart af motoren med stop-start-systemet

Gearvælgeren skal være i neutral, for at automatisk genstart er mulig.

Hvis et af følgende forhold opstår under et Autostop, bliver motoren genstartet automatisk af stop-start-systemet:

- Stop-start-systemet deaktiveres manuelt.
- Førerens sikkerhedssele udløses, eller førerdøren åbnes.
- Motortemperaturen er for lav.
- Bilbatteriets opladningsniveau er under det definerede niveau.
- Bremsevakuummet er ikke tilstrækkeligt.
- Klimaanlægget kræver en motorstart.

Hvis et elektrisk udstyr, f.eks. en bærbar cd-afspiller, er tilsluttet til stikkontakten, kan der måske bemærkes et kortvarigt fald i strømtilførslen under genstart.

Parkering

⚠ Advarsel

- Parker aldrig bilen på en letantændelig overflade. Udstødningssystemets høje temperatur kan antænde overfladen.
- Aktiver altid parkeringsbremsen. Aktiver parkeringsbremsen uden at trykke på udløserknappen. Træk håndbremsen så meget som muligt ved en skråning eller en stigning. Træd samtidig på bremsepedalen for at reducere den nødvendige aktiveringskraft.
- Sluk for motoren.
- Hvis bilen holder på et plant underlag eller en stigning, sættes den i 1. gear, hhv. gearvælgeren sættes i stilling **P**. På en stigning drejes forhjulene desuden væk fra kantstenen.

  Hvis bilen holder på et nedadskrånende underlag, sættes den i bakgear, hhv. gearvælgeren sættes i stilling **P**. Desuden drejes forhjulene ind mod kantstenen.
- Luk ruderne.
- Tag tændingsnøglen ud, henholdsvis afbryd tændingen på biler med strømknap. Rattet drejes, indtil man kan mærke, at ratlåsen aktiveres.

- Lås bilen med 🔒 på fjernbetjeningen.

  Eller ved elektronisk nøglesystem tryk på markeringen på fordørshåndtagene ⇨ 22.
- Aktiver tyverialarmen ⇨ 30.
- Motorens køleblæsere kan fortsætte med at arbejde, efter at der er blevet slukket for motoren ⇨ 173.

Forsigtig

For at skåne turboladeren skal bilen efter høje motoromdrejningstal eller høj motorbelastning gå et

kort stykke tid med lavt omdrejningstal eller i tomgang i ca. 30 sekunder, før motoren slukkes.

Bemærkninger
I tilfælde af en ulykke med airbagudløsning, slukkes der automatisk for motoren, hvis bilen standser i løbet af en bestemt tid.

I lande med ekstremt lave temperaturer kan det være nødvendigt at parkere bilen uden at aktivere parkeringsbremsen. Sørg for at parkere bilen på et plant underlag.

Nøgler, låse ⇨ 20.

Henstilling af bilen i længere tid ⇨ 172.

Udstødning

⚠ Fare

Udstødningsgasser fra motorer indeholder kulilte, der er yderst giftig, og som samtidig er lugtfri og farveløs. Indånding af kulilte kan være livsfarligt.

Hvis der trænger udstødningsgasser ind i kabinen, skal De straks åbne alle vinduerne. Få fejlen og årsagen til den udbedret på et værksted.

Desuden skal De undgå at køre med åbent bagagerum, idet der kan trænge udstødningsgasser ind i bilen.

Udstødningsfilter

Automatisk rengøringsproces

Udstødningsfiltersystemet filtrerer sodpartikler fra udstødningsgasserne.

Når udstødningsfiltret begynder at blive mættet, vises det ved, at ⇶ eller 🔧 lyser midlertidigt, og samtidig ses en meddelelse i førerinformationscentret.

Så snart trafikforholdene tillader det, regenereres filtret ved at køre bilen med en hastighed på mindst 60 km/t, indtil kontrollampen slukkes.

Bemærkninger
På en ny bil kan der ved de første udstødningsfilterregenereringer forekomme en brændt lugt, hvilket er normalt. Når bilen har været i drift i længere tid ved meget lav hastighed eller tomgang, kan der komme vanddamp ud af udstødningen ved acceleration. Dette påvirker ikke bilens adfærd eller miljøet.

Renseproces er ikke mulig

Hvis ⇶ eller 🔧 bliver ved med at lyse, samtidig med at der udsendes et lydsignal og en meddelelse, er det tegn på, at udstødningsfiltrets additivniveau er for lavt.

Beholderen skal påfyldes omgående. Søg hjælp på et værksted.

Katalysator

Katalysatoren reducerer de skadelige stoffer i udstødningen.

Forsigtig

Andre brændstofkvaliteter end dem, der er vist på side ⇨ 163, ⇨ 222 kan ødelægge katalysatoren eller elektroniske komponenter.

Uforbrændt brændstof vil overophede og ødelægge katalysatoren. Undgå derfor overdreven brug af starteren, at køre tanken tom og starte motoren ved at skubbe eller bugsere.

I tilfælde af tændingsfejl, ujævn motorgang, reduktion i motorydelsen eller andre usædvanlige problemer skal De så snart som muligt få fejlen og årsagen til den udbedret på et værksted. Kørslen kan om nødvendigt kortvarigt fortsættes med lav hastighed og med lavt omdrejningstal.

AdBlue

Generelt

Selektiv katalysatorreduktion (BlueInjection) er en metode til at opnå en væsentlig reduktion af kvælstofilter i udstødningen. Dette opnås ved at sprøjte dieseludstødningsvæske (DEF) ind i udstødningssystemet. Den ammoniak, der frigøres af væsken, reagerer med kvælstofgasser (NO_x) fra udstødningen, og omdanner den til kvælstof og vand.

Betegnelsen på denne væske er AdBlue®. Den er ikke-toksisk, ikke-brændbar, farveløs og duftløs og består af 32 % urea og 68 % vand.

⚠ Advarsel

Pas på, at øjne og hud ikke kommer i kontakt med AdBlue.

Hvis stoffet kommer i kontakt med øjne eller hud, skal der straks skylles med vand.

Forsigtig

AdBlue bør ikke komme i kontakt med lakken.

I givet fald skal stoffet skylles af med vand.

AdBlue fryser ved en temperatur på ca. -11 °C. Da bilen er udstyret med en forvarmer for AdBlue, er emissionsreduktionen ved lave temperaturer sikret. AdBlue-forvarmeren fungerer automatisk.

Bemærkninger
Frosset AdBlue, som igen gøres flydende, kan bruges uden forringelse af kvaliteten.

Niveauadvarsler

AdBlue-forbruget er ca. 1,5 l pr. 1.000 km. Forbruget kan være højere afhængigt af kørselsmønster (f.eks. høj belastning eller kørsel med påhæng).

Afhængigt af den beregnede kørselsstrækning for AdBlue vises forskellige meddelelser i førerinformationscenteret. Meddelelserne og begrænsningerne er et lovmæssigt krav.

Første mulige advarselsmeddelelse vises ved en AdBlue-kørselsstrækning under 2400 km, vises ved hver start og for hver gang kørselsstrækningen er reduceret med 300 km:

Påfyld AdBlue: Start umulig om 2400 km

Desuden lyser kontrollampe konstant, og der lyder en klokke, hver gang der vises en meddelelse.

Ved en AdBlue-kørselsstrækning under 600 km vises følgende advarselsmeddelelse, og den vises ved hver start og for hver gang kørselsstrækningen er reduceret med 20 km:

Påfyld AdBlue: Start umulig om 600 km

Desuden blinker kontrollampe konstant, og der lyder en klokke, hver gang der vises en meddelelse.

Bemærkninger
Hvis AdBlue-forbruget er højt, kan førerinformationscenteret vise denne advarsel uden de tidligere advarselstrin.

Sidste advarselsniveau nås, når AdBlue-tanken er tom. Motoren kan ikke startes igen. Følgende advarselsmeddelelse vises og kan ikke slettes:

Påfyld AdBlue: Start umulig

Desuden blinker kontrollampe konstant, og motoren kan ikke genstartes, før der er fyldt mindst 5 l i AdBlue-tanken.

Advarsler om høj emission

Hvis udstødningsemissionerne stiger over en vis værdi, vises advarsler svarende til advarsler for kørselsstrækning i førerinformationscenteret.

Der vises anmodninger om at få udstødningssystemet kontrolleret og til sidst en meddelelse om forhindring af genstart af motoren. Disse begrænsninger er et lovmæssigt krav.

Henvend dig til et værksted for assistance.

Genopfyldning af AdBlue

Forsigtig

Brug kun AdBlue, der overholder de europæiske standarder DIN 70 070 og ISO 22241-1.

Brug ikke additiver.

AdBlue må ikke fortyndes.

I givet fald kan det selektive katalysator-system tage skade.

Bemærkninger
Når der ikke findes en påfyldningspumpe med dyse til personbiler på en tankstation, må der kun anvendes AdBlue-flasker eller -dunke med en forseglet påfyldningsadapter til påfyldning, for at forhindre at væsken stænker og løber over, og for at sikre at dampene fra tanken tilbageholdes og ikke slipper ud. AdBlue i flasker eller dunke kan fås

på mange tankstationer og kan købes f.eks. hos Opel-forhandlere og i andre detailforretninger.

Da AdBlue har begrænset holdbarhed, bør udløbsdatoen kontrolleres inden påfyldning.

Bemærkninger
Påfyld tanken til et niveau på mindst 5 l for at sikre, at det nye AdBlue-niveau registreres.

Hvis efterfyldning af AdBlue ikke er registreret:

1. Kør bilen konstant i 10 min., idet det sikres, at bilens hastighed hele tiden er højere end 20 km/t.
2. Når efterfyldningen af AdBlue er registreret, slukker de AdBlue-forsyningsbestemte advarsler og begrænsninger.

Hvis AdBlue-efterfyldningen stadig ikke registreres, bør der søges hjælp på et værksted.

Hvis der skal påfyldes AdBlue ved temperaturer under -11 °C, registreres påfyldningen muligvis ikke af systemet. I givet fald skal bilen parkeres et sted med en højere omgivelsestemperatur, indtil AdBlue er blevet flydende.

Bemærkninger
Når beskyttelsesdækslet skrues af påfyldningsstudsen, trænger der muligvis ammoniakdampe ud. Undgå at indånde dem, da de har en skarp lugt. Dampene er dog ikke farlige at indånde.

Det anbefales at fylde AdBlue-tanken helt op.

Bilen skal være parkeret på et plant underlag.

Påfyldningsstudsen til AdBlue findes bag tankklappen, som sidder til venstre bagtil på bilen.

Tankklappen kan kun åbnes, når bilen er låst op.

1. Afbryd tændingen.
2. Luk alle døre for at undgå, at der kommer ammoniakdampe ind i kabinen.
3. Åbn tankklappen ved at trykke på den ⇨ 165.

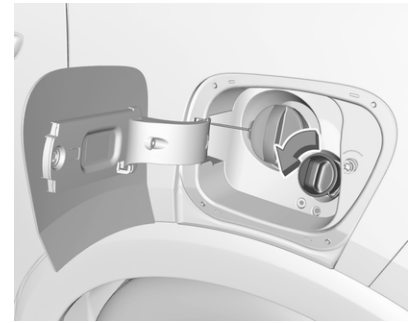

4. Skru beskyttelsesdækslet af påfyldningsstudsen.
5. Åbn AdBlue-beholderen.
6. Slut den ene ende af slangen til beholderen, og skru den anden ende på påfyldningsstudsen.
7. Løft dunken, indtil den er tom, eller indtil der ikke længere løber væske ud af dunken. Det kan tage op til 5 minutter.
8. Anbring beholderen på jorden for at tømme slangen, vent i 15 sekunder.

9. Skru slangen af påfyldningsstudsen.
10. Sæt beskyttelsesdækslet på, og drej det højre om, indtil det går i indgreb.

Bemærkninger
AdBlue-beholderen skal bortskaffes i henhold til miljøbestemmelserne. Slangen kan genbruges. Skyl den med rent vand, før AdBlue-indholdet tørrer ud.

Automatisk gearkasse

Den automatiske gearkasse giver mulighed for automatisk gearskift (automatisk funktion) eller manuelt gearskift (manuel funktion).

Manuelt gearskifte er muligt i manuel funktion ved at føre gearvælgeren til **+** eller **-** ⇨ 132.

Geardisplay

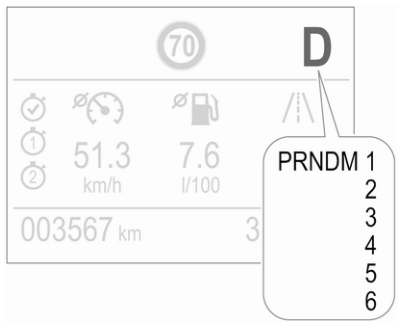

Gearfunktionen eller det valgte gear vises i førerinformationscenteret.

D og nummeret på det aktiverede gear angiver automatisk funktion.

M og nummeret på det valgte gear angiver manuel funktion.

R angiver bakgear.

N angiver frigearsposition.

P angiver parkeringsposition.

Gearvalg

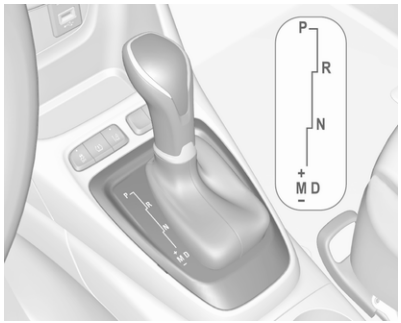

Flyt gearvælgeren i kulissen som vist på illustrationen ovenfor.

P : parkeringsstilling, hjulene er blokeret, må kun vælges, når bilen holder stille, og parkeringsbremsen er aktiveret

R : bakgear, må kun vælges, når bilen holder stille

N : neutral position
D : automatisk drift
M : manuel funktion
+ : opgearing i manuel funktion
- : nedgearing i manuel funktion

Gearvælgeren er låst i stilling **P**, og den kan først flyttes, når tændingen er tilsluttet, og der trædes på bremsen.

Motoren kan kun startes med gearvælgeren i stilling **P** eller **N**. Når gearvælgeren flyttes til stilling **N**, skal der trædes på bremsen, eller parkeringsbremsen skal aktiveres, inden start.

Træd ikke på speederen, når der vælges gear. Træd aldrig samtidigt på speeder og bremse.

Når bilen sættes i gear, og bremsen slippes, begynder bilen langsomt at køre fremad.

Bremsning med hjælp fra motoren

Udnyt motorens bremseeffekt ved at sætte i et lavere gear i ordentlig tid ved kørsel ned ad bakke, se manuel funktion.

"Rokning" af bilen

Kun hvis bilen er kørt fast i sand, mudder eller sne, må man forsøge at rokke bilen fri. Flyt gearvælgeren frem og tilbage mellem **D** og **R** gentagne gange. Motorens omdrejningstal holdes så lavt som muligt, og man bør undgå at give gas rykvist.

Parkering

Aktiver parkeringsbremsen og sæt i **P**.

Manuel funktion

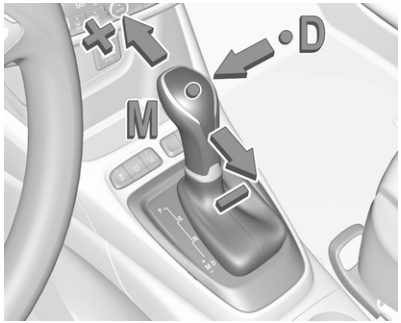

Flyt gearvælgeren ud af **D** mod venstre i position **M**.

Tryk gearvælgeren mod **+** for at skifte til et højere gear.

Tryk gearvælgeren mod **-** for at skifte til et lavere gear.

Hvis der vælges et for højt gear i forhold til kørehastigheden, eller hvis der vælges et for lavt gear i forhold til kørehastigheden, gennemføres gearskiftet ikke. Dette kan medføre, at der vises en meddelelse i førerinformationscentret.

I manuel funktion skiftes der ikke automatisk til et højere gear ved høje omdrejningstal.

Gearskifte ⇨ 83.

Elektroniske kørselsprogrammer

- Arbejdstemperaturprogrammet sørger efter koldstart for, at katalysatoren hurtigt når op på den nødvendige temperatur ved at øge omdrejningstallet.

- Specialprogrammer tilpasser automatisk gearskiftepunkterne, når der køres op eller ned ad bakke.
- Når underlaget er glat, f.eks. på grund af sne eller is, sætter det elektroniske gearkassestyresystem føreren i stand til at vælge 1., 2. eller 3. gear manuelt ved start.

Kickdown

Hvis gaspedalen trædes længere ned end til kickdown-stoppet, medfører det maksimal acceleration uafhængigt af det valgte kørselsprogram. Gearkassen skifter til et lavere gear afhængigt af motorens omdrejningstal.

Fejl

Hvis der opstår en fejl, vises en meddelelse i førerinformationscentret.

Fejlmeddelelser ⇨ 93.

Elektronisk gearkassestyring muliggør kun tredje gear. Gearet skifter ikke længere automatisk.

Kør ikke hurtigere end 100 km/t.

Få årsagen til fejlen udbedret af et værksted.

Strømafbrydelse

Ved en strømafbrydelse kan gearvælgeren ikke flyttes fra position **P**.

Hvis bilbatteriet er afladet, skal bilen startes med startkabler ⇨ 205.

Hvis fejlen ikke skyldes bilbatteriet, skal gearvælgeren frigøres.

1. Aktiver parkeringsbremsen.
2. Frigør gearvælgerbeklædningen fra midterkonsollen. Stik en finger ind i lædersoklen under gearvælgeren og skub beklædningen opad.

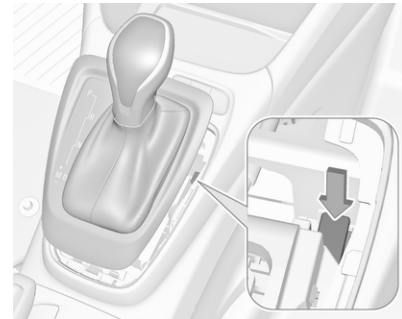

3. Tryk knappen ned, og flyt gearvælgeren ud af **P**. Få årsagen til strømafbrydelsen udbedret på et værksted.
4. Monter afdækningen ved gearvælgeren på midterkonsollen igen.

Manuel gearkasse

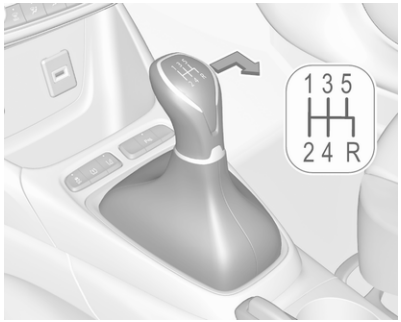

Bakgearet i 5-trins gearkassen vælges ved at træde koblingspedalen ned og flytte gearstangen til højre og bagud.

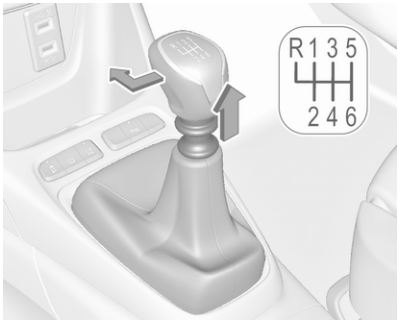

Bakgearet i 6-trins gearkassen vælges ved at træde koblingspedalen ned, trække op i ringen under gearstangen og flytte gearstangen helt til venstre og fremad.

Hvis det ikke lykkes at sætte bilen i gear: Sæt gearvælgeren på frigear, slip koblingen helt, og træd på koblingen igen. Sæt derefter gearvælgeren i gear igen.

Lad ikke koblingen glide unødigt.

Træd altid koblingspedalen helt i bund. Lad i øvrigt ikke foden hvile på pedalen.

Hvis der kan registreres glidning af koblingen i en bestemt periode, reduceres motorens effekt. Der vises en advarsel i førerinformationscentret. Slip koblingen.

Forsigtig
Det kan ikke anbefales at køre med hånden hvilende på gearvælgeren.

Gearskifte ⇨ 83.

Stop-start-system ⇨ 124.

Bremser

Bremsesystemet har to uafhængige bremsekredse.

Hvis en bremsekreds svigter, kan bilen fortsat bremses med den anden bremsekreds. Bremsevirkningen opnås dog først, når bremsepedalen trædes hårdt ned. Det kræver betydeligt større kraft. Bremselængden øges. Søg hjælp på et værksted, inden turen fortsættes.

Når motoren står stille, ophører bremseforstærkerens virkning, når man har trådt på bremsen én eller to gange. Bremsevirkningen forringes ikke af dette, men der kræves en betydeligt større kraft for at bremse. Dette skal man være særlig opmærksom på ved bugsering.

Kontrollampe ⓘ ⇨ 82.

Blokeringsfri bremser

ABS-systemet forhindrer, at hjulene blokerer.

Regulering af bremsevirkningen ved ABS træder i funktion, så snart et hjul har tendens til blokering. Bilen kan hele tiden styres, selv under katastrofeopbremsning.

Regulering af bremsevirkningen med ABS kan mærkes som en pulseren i bremsepedalen og ved reguleringslyde.

Optimal bremsevirkning opnås kun, hvis bremsepedalen under hele opbremsningen trædes kraftigt ned, også når pedalen pulserer. Trykket på pedalen må aldrig lettes.

Ved bremsning i en nødsituation tændes havariblinket automatisk, alt efter hvor hård opbremsningen er. Det slukkes automatisk, første gang du accelererer.

Når man er begyndt at køre, gennemfører systemet en selvtest, som kan høres.

Kontrollampe (ABS) ⇨ 83.

Fejl

⚠ Advarsel

Hvis der er en fejl i ABS-systemet, kan hjulene have tilbøjelighed til at blokere ved en brat opbremsning. Fordelene ved ABS-systemet virker ikke mere. Bilen kan ikke længere styres under kraftige opbremsninger og kan skride ud.

Få årsagen til fejlen udbedret af et værksted.

Parkeringsbremse

⚠ Advarsel

Inden bilen forlades, bør parkeringsbremsens status kontrolleres. Kontrollampen (P) lyser konstant, når den elektriske parkeringsbremse er aktiveret.

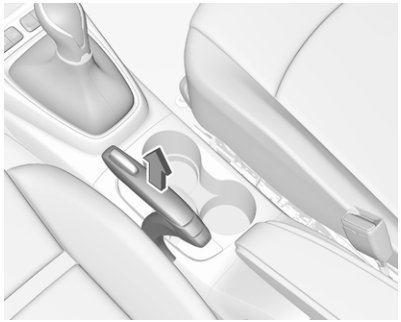

⚠Advarsel

Træk altid parkeringsbremsen så kraftigt som muligt uden at trykke på knappen, når bilen parkeres på en skråning eller en stigning.

Parkeringsbremsen løsnes ved at løfte håndtaget lidt op, trykke på knappen og sænke håndtaget helt.

Ved at træde på fodbremsen samtidigt reduceres den kraft, der skal bruges til aktivering af parkeringsbremsen.

Kontrollampe ⓘ ⇨ 82.

Bremseassistent

Hvis bremsepedalen trædes ned hurtigt og med stor kraft, opnås der automatisk maksimal bremsekraft.

Betjeningen af bremseassistenten kan vise sig som en impuls i bremsepedalen og større modstand, når bremsepedalen trædes ned.

Bevar et konstant tryk på bremsepedalen, så længe der kræves fuld bremsning. Den maksimale bremsekraft nedsættes automatisk, når bremsepedalen slippes.

Igangsætnings-assistent

Systemet hjælper med til at forhindre utilsigtet bevægelse ved igangsætning op ad bakke.

Når bremsepedalen slippes efter standsning på en bakke, er bremserne fortsat aktiveret i yderligere 2 sekunder. Bremserne deaktiveres automatisk, så snart bilen begynder at accelerere.

Kørselskontrolsystemer

Elektronisk stabilitetskontrol og Traction Control-system

Den elektroniske stabilitetskontrol (ESC) forbedrer bilens stabilitet under kørslen, uanset kørebanens beskaffenhed og dækkenes vejgreb.

I samme øjeblik bilen begynder at slingre (understyring / overstyring), reduceres motorydelsen, og hjulene bremses separat.

ESC fungerer i kombination med traction control-systemet. Systemet forhindrer de drevne hjul i at spinne.

Traction control-systemet er en komponent i ESC og forhindrer de drevne hjul i at spinne. Så snart de drevne hjul begynder at spinne, reduceres motorydelsen, og de hjul, der spinner mest, bremses separat. Det giver langt større kontrol over bilen på glatte veje.

ESC og traction control-systemet kan aktiveres efter hver motorstart, så snart kontrollampen slukker.

Når ESC og traction control-systemet er i drift, blinker .

⚠Advarsel

Lad ikke dette sikkerhedselement friste Dem til at tage chancer, når De kører.

Afpas hastigheden efter vejforholdene.

Kontrollampe ⇨ 83.

Deaktivering

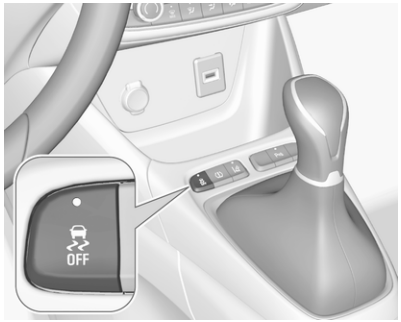

ESC og traction control-systemet kan deaktiveres, hver gang det ønskes: tryk på .

Kontrollampen tændes ⇨ 84.

Der vises en statusmeddelelse i førerinformationscentret.

ESC og traction control-systemet genaktiveres ved at trykke på knappen igen, ved at aktivere bremsen, eller såfremt bilen kører med en hastighed over 50 km/t.

slukkes, når ESC og traction control-systemet genaktiveres.

ESC og traction control-systemet genaktiveres også, næste gang tændingen tilsluttes.

Fejl

Hvis der er en fejl i systemet, lyser kontrollampen konstant, og der vises en meddelelse i førerinformationscentret. Systemet fungerer ikke.

Få årsagen til fejlen udbedret af et værksted.

Førerhjælpesystemer

⚠Advarsel

Førerhjælpesystemer er udviklet til at støtte føreren, ikke til at erstatte førerens opmærksomhed.

Føreren bevarer fuld kontrol over bilen og påtager sig det fulde ansvar under kørsel.

Ved brug af førerhjælpesystemer skal føreren altid tilpasse sin kørsel efter den aktuelle trafiksituation og følge gældende færdselsregler.

Cruise control

Cruise control kan gemme og opretholde hastigheder over 40 km/t.

Desuden skal mindst tredje gear være aktiveret på en manuel gearkasse.

Derudover skal position **D** eller andet gear eller et gear derover i position **M** vælges på en automatisk gearkasse.

Der kan forekomme afvigelser fra den lagrede hastighed ved kørsel op og ned ad bakke.

Systemet opretholder bilens hastighed ved den hastighed, som føreren har forudindstillet, uden nogen aktivering af speederen.

Den forudindstillede hastighed kan overskrides midlertidigt ved at træde speederen hårdt ned.

Status og forudindstillet hastighed vises i førerinformationscentret.

Cruise Control bør ikke benyttes, hvor trafikforholdene ikke tillader konstant hastighed.

Kontrollampe ⇨ 86.

Aktivering af systemet

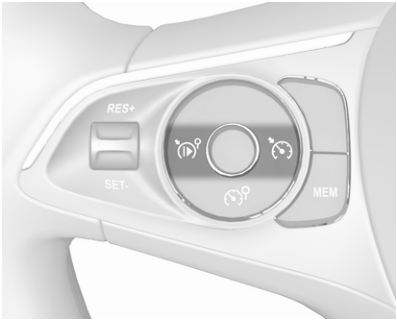

Tryk på på rattet: symbolet og en meddelelse vises i førerinformationscentret. Systemet er stadig ikke aktivt.

Aktivering af funktionen

Førerindstilling af hastighed

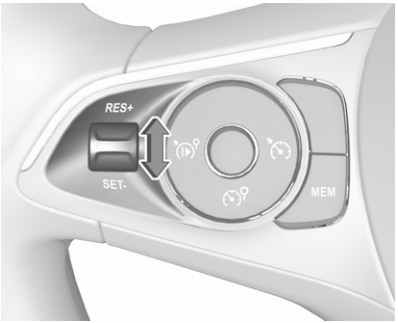

Accelerer til ønsket hastighed og bevæg kortvarigt fingerhjulet til **SET/-**. Den aktuelle hastighed gemmes og opretholdes. Gaspedalen kan slippes.

Den forudindstillede hastighed kan så ændres ved at trykke fingerhjulet i retning af **RES/+** for at forøge eller i retning af **SET/-** for at sænke hastigheden. Bevæg fingerhjulet gentagne gange for at ændre hastigheden i små trin, bevæg og hold det for at ændre hastigheden i store trin.

Hastighedsværdien vises i førerinformationscentret.

Overtagelse af hastighed fra hastighedsgrænseassistenten

Den intelligente hastighedstilpasning informerer føreren, når hastighedsgrænseassistenten registrerer en hastighedsgrænse. Den registrerede hastighedsgrænse kan anvendes som en ny værdi for cruise control.

Ved brug af kameraet øverst på forruden registrerer og læser dette system hastighedsgrænsen og skiltene for slut på hastighedsgrænse.

Hvis cruise control er aktiv:

- I topniveau-førerinformationscentret vises den registrerede hastighedsgrænse, og **MEM** lyser.
- I middelniveau-førerinformationscentret vises den registrerede hastighedsgrænse på den digitale hastighedsangivelsesside sammen med en meddelelse med instruktioner.

Tryk på **MEM** på rattet for at få den foreslåede hastighed gemt.

Tryk på **MEM** på rattet én gang til for at bekræfte og gemme den nye hastighedsindstilling.

Denne hastighed er den nye værdi for cruise control.

Denne funktion kan deaktiveres eller aktiveres i menuen for individuelle indstillinger ⇨ 94.

Overskridelse af den indstillede hastighed

Hastigheden kan sættes op ved at træde på speederen. Når speederen slippes, føres bilen automatisk tilbage til den lagrede hastighed.

Deaktivering af funktionen

Tryk på : cruise control er i pausetilstand, og der vises en meddelelse. Bilen køres uden cruise control.

Cruise control er deaktiveret, men ikke slået fra. Den sidst indstillede hastighed er lagret i hukommelsen med henblik på senere genoptagelse af hastigheden.

Cruise control deaktiveres automatisk, når:

- Der trædes på bremsen.
- Bilens hastighed er under 40 km/t.
- Traction Control-systemet eller den elektroniske stabilitetskontrol er i funktion.
- Den manuelle gearkasse står i **N**, første eller andet gear.
- Den automatiske gearkasse står i position **M** og første gear.

Genoptag lagret hastighed

Flyt fingerhjulet i retning af **RES/+** ved en hastighed over 40 km/t. Den lagrede hastighed opnås.

Deaktivering af systemet

Tryk på : cruise control-funktionen fravælges, og visningen af cruise control slukkes i førerinformationscentret.

Hvis der trykkes på for at aktivere hastighedsbegrænseren, deaktiveres cruise control.

Hvis tændingen slås fra, annulleres enhver programmeret hastighedsværdi.

Fejl

Ved en fejl i cruise control slettes hastigheden, hvilket medfører blinkende tankestreger.

Hastighedsgrænseassistenten fungerer muligvis ikke korrekt, hvis vejskiltene ikke er i overensstemmelse med Wienerkonventionen om færdselstavler og -signaler.

Hastighedsbegrænser

Hastighedsbegrænseren forhindrer bilen i at overskride en forudindstillet maksimal hastighed.

Den maksimale hastighed kan indstilles ved hastigheder over 30 km/t.

Føreren kan accelerere bilen op til den forudindstillede hastighed. Afvigelser fra den begrænsede hastighed kan forekomme ved kørsel ned ad bakke.

Den forudindstillede hastighed kan overskrides midlertidigt ved at træde speederen helt ned.

Status og forudindstillet hastighedsgrænse vises i førerinformationscentret.

Aktivering af systemet

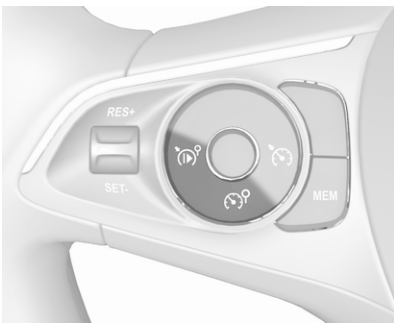

Tryk på , symbolet og en meddelelse vises i førerinformationscentret. Systemet er stadig ikke aktivt.

Aktivering af funktionen

Førerindstilling af hastighed

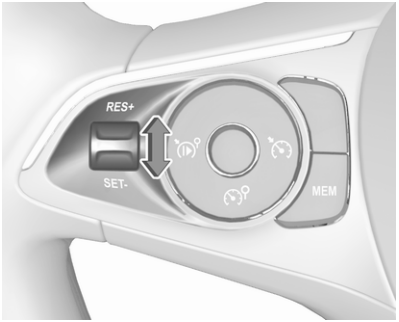

Accelerer til ønsket hastighed og bevæg kortvarigt fingerhjulet til **SET/-**. Den aktuelle hastighed gemmes som maksimal hastighed.

Den forudindstillede maksimale hastighed kan ændres ved at trykke fingerhjulet i retning af **RES/+** for at forøge eller i retning af **SET/-** for at sænke den ønskede maksimumhastighed. Bevæg fingerhjulet gentagne gange for at ændre hastigheden i små trin, bevæg og hold det for at ændre hastigheden i store trin.

Hastighedsværdien vises i førerinformationscentret.

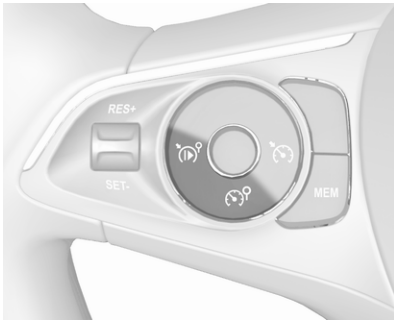

Tryk på for at aktivere hastighedsbegrænseren.

Overtagelse af hastighed fra hastighedsgrænseassistenten

Den intelligente hastighedstilpasning informerer føreren, når hastighedsgrænseassistenten registrerer en

hastighedsgrænse. Den registrerede hastighedsgrænse kan anvendes som en ny værdi for hastighedsbegrænseren.

Ved brug af kameraet øverst på forruden registrerer og læser dette system hastighedsgrænsen og skiltene for slut på hastighedsgrænse.

Hvis hastighedsbegrænseren er aktiv:

- I topniveau-førerinformationscentret vises den registrerede hastighedsgrænse, og **MEM** lyser.
- I middelniveau-førerinformationscentret vises den registrerede hastighedsgrænse på den digitale hastighedsangivelsesside sammen med en meddelelse med instruktioner.

Tryk på **MEM** på rattet for at få den foreslåede hastighedsgrænse gemt.

Tryk på **MEM** på rattet én gang til for at bekræfte og gemme den nye hastighedsindstilling.

Denne hastighed er den nye værdi for hastighedsbegrænseren.

Denne funktion kan deaktiveres eller aktiveres i menuen for individuelle indstillinger ⇨ 94.

Overskridelse af hastighedsbegrænsningen

I nødstilfælde er det muligt at overskride hastighedsgrænsen ved at træde speederen helt ned. I så fald blinker den forindstillede hastighedsværdi.

Slip speederen, så genaktiveres hastighedsbegrænserfunktionen, når der opnås en hastighed under grænsehastigheden.

Deaktivering af funktionen

Tryk på , hastighedsbegrænseren er i pausetilstand, og der vises en meddelelse. Bilen køres uden hastighedsbegrænser.

Hastighedsbegrænser er deaktiveret, men ikke slået fra. Den sidst indstillede hastighed er lagret i hukommelsen med henblik på senere genoptagelse af hastigheden.

Genoptag grænsehastighed

Tryk på . Den lagrede hastighedsgrænse vil blive opnået.

Deaktivering af systemet

Tryk på , hastighedsbegrænserfunktionen fravælges, og visningen af hastighedsgrænsen slukkes i førerinformationscentret.

Tryk på for at aktivere cruise control deaktiverer hastighedsbegrænseren.

Den forudindstillede hastighed gemmes i hukommelsen, når tændingen slås fra.

Fejl

Ved en fejl i hastighedsbegrænseren slettes hastigheden, hvilket medfører blinkende tankestreger.

Hastighedsgrænseassistenten fungerer muligvis ikke korrekt, hvis vejskiltene ikke er i overensstemmelse med Wienerkonventionen om færdselstavler og -signaler.

Advarsel, kollision fremme

Advarsel, kollision fremme kan hjælpe med at undgå eller mindske skader forårsaget af frontalkollisioner.

Advarsel, kollision fremme bruger frontkameraet i forruden til at registrere et forankørende køretøj lige foran i bilens bane.

Hvis man nærmer sig for hurtigt til en bil lige foran, lyder der en advarselsklokke, og der vises en meddelelse i førerinformationscentret.

⚠ Advarsel

Advarsel, kollision fremme er kun et varslingssystem - det anvender ikke bremserne. Når du nærmer dig et forankørende køretøj for hurtigt, vil det ikke altid give dig tilstrækkelig tid til at undgå en kollision.

Føreren påtager sig det fulde ansvar for at overholde relevant afstand til forankørende køretøjer baseret på trafik-, vejr- og sigtbarhedsforhold.

Førerens fulde opmærksomhed er altid påkrævet under kørsel. Føreren skal altid være klar til at gribe ind og træde på bremsen.

Aktivering

Advarsel, kollision fremme registrerer køretøjer og fungerer automatisk ved alle hastigheder mellem 5 km/t og 85 km/t. Systemet registrerer stillestående køretøjer, hvis hastigheden ikke overstiger 80 km/t.

Advarsel af føreren

Føreren advares med følgende advarsler:

- Symbolet ⚠ tændes, og der vises en advarselsmeddelelse i førerinformationscentret, når afstanden til forankørende køretøj bliver for lille.
- Symbolet ⚠ tændes, der vises en advarselsmeddelelse i førerinformationscentret, og der lyder en advarselsklokke, når en kollision er forestående, og der kræves omgående handling fra førerens side.

⚠ Advarsel

Advarsel, kollision fremme er kun et varslingssystem - det anvender ikke bremserne. Når du nærmer dig et forankørende køretøj for hurtigt, vil det ikke altid give dig tilstrækkelig tid til at undgå en kollision.

Føreren påtager sig det fulde ansvar for at overholde relevant afstand til forankørende køretøjer baseret på trafik-, vejr- og sigtbarhedsforhold.

Førerens fulde opmærksomhed er altid påkrævet under kørsel. Føreren skal altid være klar til at gribe ind og træde på bremsen.

Forsigtig

Lysfarven af denne kontrollampe svarer ikke til lokale færdselsregler om afstand til forankørende. Føreren har til enhver tid det fulde ansvar for at holde sikker afstand

til forankørende i overensstemmelse med gældende færdselsregler, vejr- og vejforhold mv.

Vælge følsomhed for advarsel

Alarmfølsomheden skal indstilles til tæt, normal eller fjern på menuen Individuelle indstillinger ⇨ 94.

Den valgte indstilling gælder, indtil den ændres. Alarmens timing varierer afhængigt af bilens hastighed. Jo hurtigere bilen kører, desto længere væk vil advarslen forekomme. Tag højde for trafik- og vejrforhold ved valg af advarslens timing.

Deaktivering

Systemet kan kun deaktiveres ved at deaktivere den aktive nødbremsning i bilens individuelle indstillinger ⇨ 94.

Systembegrænsninger

Advarsel, kollision fremme er kun beregnet til at advare på køretøjer, men kan også reagere på andre genstande.

I følgende tilfælde kan advarsel, kollision fremme ikke altid registrere en forankørende bil, eller sensorens ydelse er begrænset:

- kørsel på snoede eller bakkede veje
- kørsel i mørke
- sigtbarheden begrænses af vejrforholdene, f.eks. tåge, regn og sne
- føleren i forruden er blokeret af sne, is, sjap, mudder, snavs osv.
- forruden er beskadiget eller påvirket af fremmedlegemer, f.eks. mærkater

Aktiv nødbremsning

Aktiv nødbremsning kan bidrage til at reducere materielle og personskader ved sammenstød med køretøjer, fodgængere og forhindringer lige foran, når en kollision ikke længere kan undgås enten ved manuel bremsning eller ved at styre. Inden den aktive nødbremsning aktiveres, advares føreren med advarsel, kollision fremme eller advarsel om fodgængerbeskyttelse foran.

Advarsel, kollision fremme ⇨ 143.

Fodgængerbeskyttelse foran ⇨ 147.

Funktionen bruger forskellige informationskilder (f.eks. kamerasensor, bremsetryk, kørehastighed) til at beregne sandsynligheden for en frontalkollision.

⚠ Advarsel

Dette system er ikke beregnet til at erstatte førerens ansvar for at køre bilen og se fremad. Dets funktion er udelukkende et supplement, der blot nedsætter bilens hastighed før en kollision.

Systemet reagerer muligvis ikke på dyr. Efter et pludseligt vognbaneskift skal systemet have en vis tid at registrere det næste foregående køretøj.

Føreren skal altid være klar til at gribe ind og aktivere bremsesystemet og styretøjet for at undgå en kollision.

Funktion

Aktiv nødbremsning er udstyret med et frontkamera og fungerer i fremadgående gear i området mellem gåhastighed og 85 km/t. Systemet registrerer kun stillestående køretøjer, hvis hastigheden ikke overstiger 80 km/t.

Det er en forudsætning, at Advarsel, kollision fremme med frontkamerasystem ikke er deaktiveret i menuen Individuelle indstillinger ⇨ 94.

Systemet omfatter:

- automatisk nødbremsning
- fremadrettet bremseassistent
- advarsel, kollision fremme
- fodgængerbeskyttelse foran

Automatisk nødbremsning

Efter aktivering af bremseforberedelsessystemet og lige før den forestående kollision bruger denne funktion automatisk begrænset bremsning for at reducere hastigheden ved kollisionen eller for at undgå en ulykke. Hvis aktiv nødbremsning aktiveres, blinker i instrumentgruppen. Afhængigt af situationen kan bilen bremse automatisk i moderat udstrækning eller hårdt. Denne automatiske bremsning foran kan kun finde sted, hvis der registreres et køretøj eller en fodgænger foran.

Advarsel, kollision fremme ⇨ 143.

Fodgængerbeskyttelse foran ⇨ 147.

Automatisk nødbremsning kan opbremse bilen fuldstændigt for at forsøge at undgå et eventuelt sammenstød.

⚠ Advarsel

Automatisk nødbremsning er en nødfunktion til forberedelse af en kollision og er ikke beregnet til at undgå kollisioner. Du kan ikke regne med, at systemet bremser bilen. Automatisk nødbremsning bremser ikke uden for systemets driftshastighedsinterval og reagerer kun på detekterede køretøjer og fodgængere.

Fremadrettet bremseassistent

Ud over automatisk nødbremsning gør den fremadrettede bremseassistentfunktion bremseassistenten mere følsom. Når der trædes mindre hårdt på bremsepedalen, udløser det derfor en øjeblikkelig hård opbremsning. Denne funktion hjælper føreren til at bremse hurtigere og hårdere, før den forestående kollision.

⚠ Advarsel

Aktiv nødbremsning er ikke beregnet til kraftig, selvstændig bremsning eller til automatisk at undgå en kollision. Funktionen er beregnet til at reducere bilens hastighed før en kollision. Det reagerer muligvis ikke på dyr. Efter et pludseligt vognbaneskift skal systemet have en vis tid at registrere det næste foregående køretøj.

Førerens fulde opmærksomhed er altid påkrævet under kørsel. Føreren skal altid være klar til at gribe

ind og aktivere bremsesystemet og styretøjet for at undgå en kollision.

Systemet er beregnet til at virke for alle passagerer, der anvender sikkerhedssele.

Advarsel, kollision fremme ⇨ 143.

Fodgængerbeskyttelse foran ⇨ 147.

Systembegrænsninger

I nogle tilfælde kan systemet aktiv nødbremsning aktivere en kort automatisk bremsning i situationer, hvor det virker unødvendigt, f.eks. i et parkeringshus, på grund af vejskilte i et sving eller på grund af biler i en anden vognbane. Dette er normal drift, og bilen har ikke brug for service. Træd fast på speederen for at tilsidesætte den automatiske bremsning, hvis situationen og omgivelserne tillader det.

I følgende tilfælde er ydelsen for det aktive nødbremsesystem begrænset:

- kørsel på snoede eller bakkede veje
- registrering af alle køretøjer, især køretøjer med anhænger, traktorer, mudrede køretøjer osv.
- registrering af et køretøj, når vejret begrænser sigtbarheden, som f.eks. i tåge, regn eller sne
- kørsel i mørke
- forrude beskadiget eller forsynet med mærkater

Der kræves fuldstændig opmærksomhed under kørsel, og du skal være klar til at gribe ind og bremse og / eller styre bilen for at undgå sammenstød.

Vi anbefaler, at systemet deaktiveres under individuelle indstillinger i følgende tilfælde:

- ved kørsel med anhænger eller campingvogn
- ved kørsel med lange genstande på tagbøjler eller tagbagagebærer
- hvis bilen bugseres med motoren i gang
- når der er monteret et reservehjul, der er mindre end de øvrige hjul
- før der benyttes et bilvaskeanlæg, mens motoren går
- før bilen anbringes på en rullebane på et værksted
- hvis forruden er blevet skadet tæt på kameraet
- hvis forkofangeren er blevet skadet
- hvis bremselysene ikke fungerer

Automatisk nødbremsning kan deaktiveres i menuen Individuelle indstillinger ⇨ 94. Hvis funktionen er deaktiveret, lyser i instrumentgruppen, og der vises en advarselsmeddelelse i førerinformationscentret.

Fejl

Hvis systemet kræver service, vises en meddelelse i førerinformationscenteret.

Hvis systemet ikke fungerer, som det skal, vises der fejlmeddelelser i førerinformationscentret.

Fejlmeddelelser ⇨ 93.

Fodgængerbeskyttelse foran

Fodgængerbeskyttelse foran kan være med til at undgå eller begrænse skader forårsaget af frontalkollisioner med fodgængere ved kørsel fremad.

Systemet bruger frontkameraet i forruden til at detektere en fodgænger lige foran i bilens bane.

Fodgængerbeskyttelsen foran kan registrere og advare om fodgængere, når bilen er i et fremadgående gear og kører med en hastighed mellem 5 km/t og 60 km/t.

Ved kørsel i mørke er systemets ydeevne begrænset.

⚠ Fare

Bremsesystemet for fodgænger foran giver ikke nogen advarsel og bremser ikke bilen automatisk, medmindre systemet detekterer en fodgænger.

Systemet detekterer muligvis ikke fodgængere, herunder børn, medmindre de er lige foran bilen, er fuldt synlig eller står oprejst. Systemet detekterer muligvis ikke fodgængere, der er en del af en gruppe.

Fodgængerbeskyttelse foran omfatter:

- registrere fodgængere foran bilen
- advarsel om fodgænger foran bilen

Fodgængerbeskyttelse foran aktiveres sammen med advarsel, kollision fremme.

Advarsel, kollision fremme ⇨ 143.

Registrere fodgængere foran bilen

En fodgænger foran bilen, i en afstand på op til ca. 40 m, angives med et symbol i instrumentgruppen.

Advarsel om fodgænger foran bilen

Når bilen nærmer sig en registreret fodgænger for hurtigt, vises en advarselsmeddelelse i førerinformationscenteret. En advarselsklokke høres.

Cruise control eller Adaptiv cruise control kan blive frakoblet, når advarslen om en fodgænger foran bilen aktiveres.

Systembegrænsninger

I følgende tilfælde registrerer Fodgængerbeskyttelse foran ikke altid en fodgænger foran bilen, eller sensorens ydelse er begrænset:

- bilens hastighed er uden for intervallet mellem 5 km/t og 60 km/t i et fremadgående gear
- afstanden til en fodgænger foran bilen er mere end 40 m

- kørsel på snoede eller bakkede veje
- kørsel i mørke
- sigtbarheden begrænses af vejrforholdene, f.eks. tåge, regn og sne
- føleren i forruden er blokeret af sne, is, sjap, mudder, snavs osv.
- forruden er beskadiget eller påvirket af fremmedlegemer, f.eks. mærkater

Parkeringsassistent

Generelt

Systemet slås fra automatisk, når der monteres en anhænger eller cykelholder på anhængertrækket.

⚠Advarsel

Føreren har det fulde ansvar for parkeringen.

Kontroller altid området omkring bilen, når du bakker og kører fremad og benytter parkeringsassistentsystemet.

Parkeringspiloten gør det lettere at parkere, idet den måler afstanden mellem bil og forhindringer foran og bagved. Den informerer og advarer føreren ved hjælp af akustiske signaler og indikationer på displayet.

Lydsignaler afgives på den side, hvor bilen er nærmere en forhindring. Intervallet mellem tonerne bliver kortere, jo mindre afstanden til denne forhindring bliver. Når afstanden er under ca. 30 cm, lyder tonen konstant.

Bageste parkeringsassistent

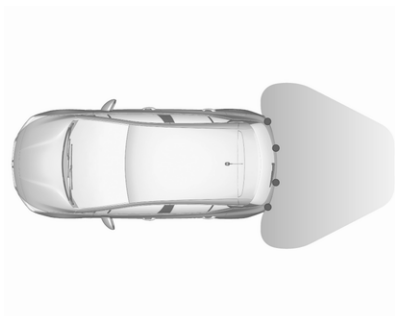

Systemet benytter sig af fire ultralydparkeringsfølere i bagkofangeren.

Aktivering

Bageste parkeringsassistent aktiveres, når bilen sættes i bakgear.

Systemet er driftsklart, når lysdioden i parkeringsassistentknappen ikke tænder.

Indikation

Systemet advarer ved hjælp af lydsignaler føreren om potentielt farlige forhindringer bag bilen i et område på op til 50 cm.

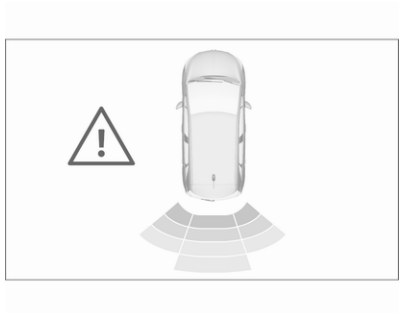

Desuden vises afstanden til forhindringer bag bilen ved hjælp af afstandslinjer, der ændrer sig, på

informationsdisplayet ⇨ 89. Når forhindringen er meget tæt på, vises ⚠for fare på skærmen.

Deaktivering

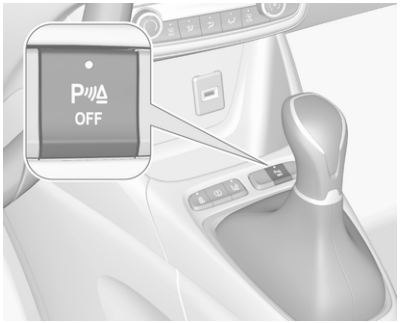

Systemet slås fra, når der skiftes fra bakgear. Tryk på for at deaktivere systemet manuelt. Knappens lysdiode lyser, når systemet er deaktiveret. Hvis systemet er blevet deaktiveret manuelt, reaktiveres det ikke automatisk næste gang, tændingen slås til.

Forreste/bageste parkeringsassistent

Det anvender to forskellige signaler for de forreste og de bageste overvågningsområder, hver med en forskellig tonefrekvens.

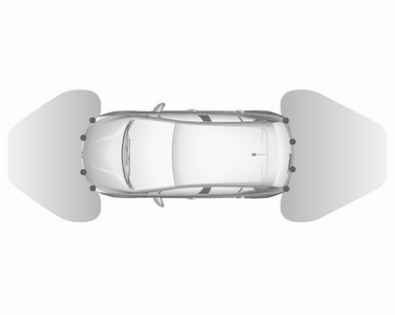

Systemet benytter sig af ultralydparkeringsfølere i for- og bagkofangeren.

Aktivering

Bageste parkeringsassistent aktiveres, når bilen sættes i bakgear.

Ud over bageste parkeringsassistent udløses forreste parkeringsassistent, når der registreres en forhindring foran, og bilens hastighed stadig er under 10 km/t.

Systemet er driftsklart, når lysdioden i parkeringsassistentknappen ikke tænder.

Indikation

Systemet advarer ved hjælp af lydsignaler føreren om potentielt farlige forhindringer foran bilen og bag bilen ved hjælp af de relevante højttalere.

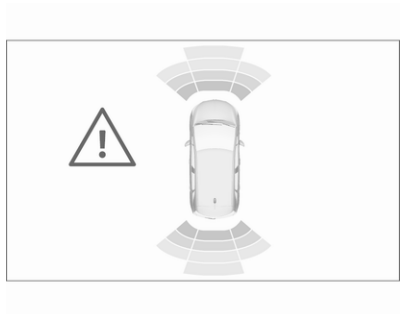

Desuden vises afstanden til forhindringer bag og foran bilen ved hjælp af afstandslinjer, der ændrer sig, på informationsdisplayet ⇨ 89.

Deaktivering

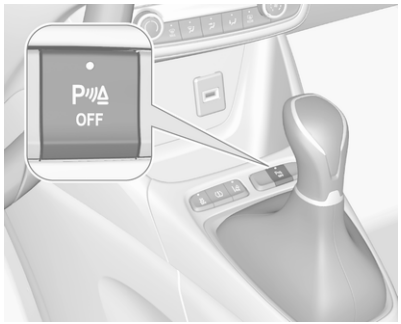

Systemet deaktiveres automatisk, når bilens hastighed overstiger 10 km/t, eller hvis bilen standser i mere end 3 sekunder i et fremadgående gear, eller hvis der ikke registreres yderligere forhindringer.

Når systemet er deaktiveret manuelt, lyser lysdioden i knappen.

Hvis systemet er blevet deaktiveret manuelt, reaktiveres det ikke automatisk næste gang, tændingen slås til.

Systembegrænsninger

Hvis der foreligger en fejl, eller hvis systemet er midlertidigt ude af drift, f.eks. på grund af et højt støjniveau uden for bilen eller andre forstyrrende faktorer, lyser **Service** i instrumentgruppen. Der vises en meddelelse i førerinformationscentret.

⚠ Advarsel

Under visse omstændigheder kan systemet være ude af stand til at registrere hindringer i tilfælde af reflekterende overflader på genstande eller klæder samt eksterne støjkilder.

Vær særligt opmærksom på lave hindringer, der kan beskadige den nederste del af kofangeren.

Forsigtig

Systemets ydelse kan være nedsat, hvis sensorerne er tildækket, f.eks. af is eller sne.

Parkeringsassistentsystemets funktion kan være nedsat på grund af tung belastning.

Der gælder særlige betingelser, hvis der er højere køretøjer i nærheden (f.eks. off-road køretøjer, MPV'er, varevogne). Registrering af genstande og korrekt afstandsindikering i den øverste del af disse køretøjer kan ikke garanteres.

Genstande med et meget lille reflekteringstværsnit, f.eks. meget smalle genstande, eller genstande i bløde materialer, registreres muligvis ikke af systemet.

Parkeringsassistentsystemerne registrerer ikke objekter uden for registreringsområdet.

Bemærkninger

Sørg for, at den forreste nummerplade er ordentligt fastgjort (ikke bøjet og ingen mellemrum til kofangeren i venstre eller højre side) og sensorerne sidder godt fast.

Avanceret parkeringsassistent

⚠Advarsel

Føreren har det fulde ansvar for at acceptere den parkeringsbås, som systemet foreslår, og parkeringsmanøvren.

Kontrollér altid området omkring bilen i alle retninger under brug af den avancerede parkeringsassistent.

Den avancerede parkeringsassistent måler en passende parkeringsbås, når bilen kører forbi, beregner banen og styrer automatisk bilen under parkering.

Avanceret parkeringsassistent yder hjælp ved følgende manøvrer:

- parkering i en parallel parkeringsbås
- parkering i en vinkelret parkeringsbås
- udkørsel fra en parallel parkeringsbås

Føreren skal styre acceleration, bremsning og gearskift, mens styringen udføres automatisk. Føreren kan når som helst overtage styringen ved at tage fat i rattet.

Det kan være nødvendigt at køre fremad og bagud mere end én gang.

Der gives instruktioner i informationsdisplayet ⇨ 89.

Den avancerede parkeringsassistent kan kun aktiveres ved fremadkørsel.

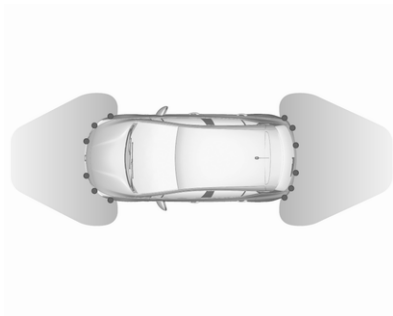

Avanceret parkeringsassistent kombineres altid med forreste/bageste parkeringsassistent.

Systemet har seks ultralydsparkeringsfølere i både bagkofangeren og forkofangeren.

Parkering i en parallel parkeringsbås

Aktivering

7" farve-info-display: søg efter en parkeringsbås ved at aktivere systemet ved valg af **Parkeringshjælp** på berøringsskærmens startside. Vælg dernæst **Parkér på parallel P-plads**.

8" farve-info-display: søg efter en parkeringsbås ved at aktivere systemet ved tryk på 🚗. Vælg kørselsfunktioner på berøringsskærmen og derpå **Parkeringsassistent**. Vælg **Parkér i parallel parkeringsbås**.

P lyser i instrumentgruppen for at bekræfte funktionen.

Sænk bilens hastighed til under 20 km/t.

Vælg parkeringsside ved at aktivere blinklyset i den pågældende side.

Den tilladte parallelle afstand mellem bilen og en række parkerede biler er mellem 0,5 m og 1,5 m.

Systemet identificerer ikke båse, som helt tydeligt er mindre eller større end bilen.

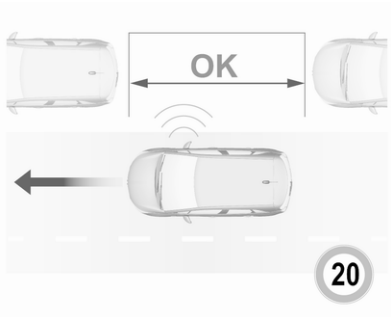

Når systemet finder en ledig parkeringsbås, gives en visuel feedback på farve-info-displayet, og første lydsignal afgives. Kør langsomt fremad. Når det andet lydsignal afgives, standses bilen, der vælges bakgear, rattet slippes, og man begynder at køre uden at overskride 7 km/t.

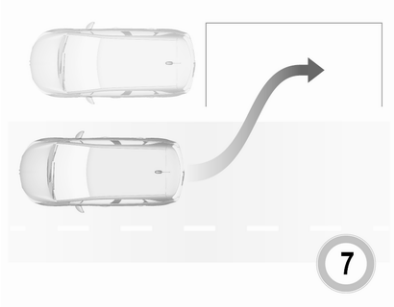

Kør fremad og bagud under iagttagelse af advarslerne fra parkeringsassistenten, indtil manøvrens afslutning angives. Når parkeringen er afsluttet, slukkes P in instrumentgruppen.

Parkering i en vinkelret parkeringsbås

Aktivering

7" farve-info-display: søg efter en parkeringsbås ved at aktivere systemet ved valg af **Parkeringshjælp** på berøringsskærmens startside. Vælg dernæst **Parkér på vinkelret P-plads**.

8" farve-info-display: når der søges efter en parkeringsbås, aktiveres systemet ved tryk på . Vælg kørselsfunktioner på berøringsskærmen og derpå **Parkeringsassistent**. Vælg **Parkér i parkeringsbås**.

P lyser i instrumentgruppen for at bekræfte funktionen.

Sænk bilens hastighed til under 20 km/t.

Vælg parkeringsside ved at aktivere blinklyset i den pågældende side.

Den tilladte parallelle afstand mellem bilen og en række parkerede biler er mellem 0,5 m og 1,5 m.

Når der findes flere båse efter hinanden, dirigeres bilen mod den sidste.

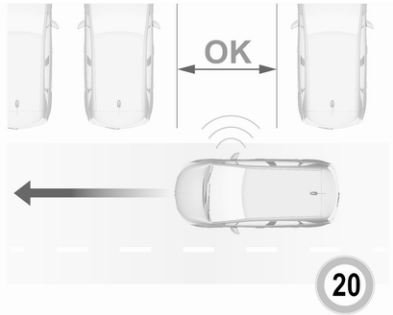

Når systemet finder en ledig parkeringsbås, gives en visuel feedback på farve-info-displayet, og der afgives et lydsignal. Stands bilen, vælg bakgear, slip rattet og begynd at køre uden at overskride 7 km/t.

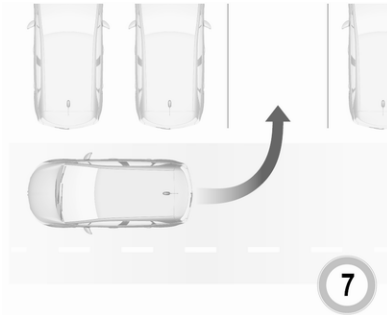

Kør fremad og bagud efter instruktionerne under iagttagelse af advarslerne fra parkeringsassistenten, og læg mærke til de akustiske signaler, indtil manøvrens afslutning angives. Når parkeringen er afsluttet, slukkes P⊖ i instrumentgruppen.

Under parkeringsmanøvren deaktiveres systemet automatisk, når bilens bagende er mindre end 50 cm fra en forhindring.

Udkørsel fra en parallel parkeringsbås

Aktivering

7" farve-info-display: når der køres ud fra en parallel parkeringsbås, aktiveres systemet ved valg af **Parkeringshjælp** på berøringsskærmens startside. Vælg derpå **Kør ud fra parallel parkeringsbås**.

8" farve-info-display: ved udkørsel fra en parallel parkeringsbås aktiveres systemet ved tryk på 🚗. Vælg kørselsfunktioner på berøringsskærmen og derpå **Parkeringsassistent**. Vælg **Kør ud fra parallel parkeringsbås**.

Vælg udkørselsside ved at aktivere blinklyset i den pågældende side.

Sæt i bakgear eller fremadgående gear, slip rattet og begynd at køre uden at overskride 5 km/t.

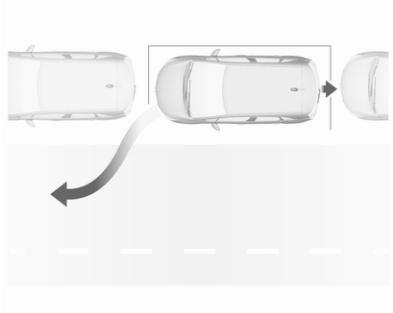

Kør fremad og bagud under iagttagelse af advarslerne fra parkeringsassistenten, indtil manøvrens afslutning angives. Manøvren er afsluttet, når bilens forhjul er uden for parkeringsbåsen, og P⊖ slukkes i instrumentgruppen.

Efter deaktivering kontrolleres styringen af bilen.

Displayvisning

Instruktionerne på displayet viser:

- generelle anvisninger og advarselsmeddelelser
- krav om at standse bilen, når en parkeringsbås er fundet
- kørselsretningen under parkeringen
- krav om at skifte til bakgear eller første gear
- krav om at standse eller køre langsomt
- den vellykkede gennemførelse af parkeringsmanøvren indikeret ved et pop-up-symbol og en klokketone
- afbrydelsen af en parkeringsmanøvre

Deaktivering

Den aktuelle parkeringsassistentmanøvre annulleres med knappen for at gå tilbage til forrige skærm i farve-info-displayet. Systemet deaktiveres fuldstændigt ved at trykke på **P⁄⁄▲ Fra** i midterkonsollen.

Systemet deaktiveres automatisk:

- hvis tændingen slås fra
- hvis motoren går i stå
- hvis der ikke startes nogen manøvre i løbet af 5 minutter, efter at der er valgt manøvretype
- efter et længere stop af bilen under en manøvre
- hvis den elektroniske stabilitetskontrol er udløst
- hvis bilens hastighed overstiger den angivne grænse
- når føreren afbryder rattets bevægelse
- efter fire manøvrecyklusser
- ved åbning af førerdøren
- hvis et af forhjulene støder på en forhindring
- gennemført parkering med ønsket resultat

Deaktivering fra førerens eller systemets side under manøvrering vises på displayet. Derudover høres et lydsignal.

Systemet slås fra automatisk, når der monteres en anhænger eller cykelholder på anhængertrækket.

Kontakt din forhandler for at slå systemet fra i en længere periode.

Fejl

Ved en fejl blinker ⚠ i nogle sekunder samtidig med, at der udsendes et lydsignal. Hvis fejlen forekommer under brug af systemet, slukkes ⚠.

Ved en fejl i servostyringen blinker ⚠! på instrumentpanelet, samtidig med at der vises en meddelelse.

Bemærkninger
Det er muligt, at sensoren registrerer et ikke-eksisterende objekt forårsaget af ekkoforstyrrelse fra ekstern akustisk støj eller mekaniske uoverensstemmelser (sporadisk falske advarsler kan forekomme).

Systemet for avanceret parkeringsassistent reagerer muligvis ikke på ændringer i den ledige parkeringsplads, efter at en parkering er indledt. Systemet kan evt. genkende en indkørsel, en port, en gårdsplads eller selv et gadekryds som en parkeringsbås. Efter skift til bakgear starter systemet en parkeringsmanøvre. Vær opmærksom på, om den foreslåede parkeringsbås er ledig.

Lave kantsten og ujævnheder i overfladen, f.eks. i områder med vejarbejde, registreres ikke af systemet. Føreren accepterer ansvaret.

Blindvinkel-alarm

Blindvinkel-alarmsystemet registrerer og rapporterer genstande på hver side af bilen, inden for en bestemt blindvinkelzone. Systemet viser en visuel advarsel i begge sidespejle, når der registreres genstande, der måske ikke er synlige i bakspejlet og sidespejlene.

Blindvinkel-alarmen bruger nogle af parkeringsassistentfølerne.

⚠ Advarsel

Blindvinkel-alarm erstatter ikke førerens udsyn.

Systemet registrerer ikke:

- køretøjer uden for de blinde vinkler, der kan nærme sig hurtigt
- fodgængere, cyklister eller dyr

Før du skifter vognbane, skal du altid kigge i alle spejle, kigge over skulderen og bruge blinklyset.

Aktivering

7" farve-info-display: vælg **Blindvinkelovervågning** på informationsdisplayet og aktivér funktionen.

8" farve-info-display: tryk på 🚗. Vælg kørselsfunktioner på informationsdisplayet og dernæst **Overvågning af blind vinkel**. Aktiver funktionen.

🚗 lyser konstant grønt i instrumentgruppen for at bekræfte funktionen.

Funktion

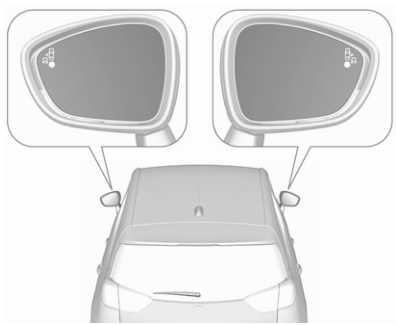

Når systemet registrerer et køretøj i den blinde vinkel, mens der køres fremad, lyser en lysdiode i det relevante sidespejl.

Lysdioden tændes øjeblikkeligt ved passering.

Lysdioden tændes efter en forsinkelse, når et andet køretøj passeres langsomt.

Funktionsbetingelser

Følgende betingelser skal være opfyldt, for at systemet skal fungere korrekt:

- alle køretøjer bevæger sig i samme retning og i vognbaner, som ligger ved siden af hinanden
- bilens hastighed er mellem 12 og 140 km/t
- passering af et køretøj med en hastighedsforskel på under 10 km/t
- et andet køretøj passerer med en hastighedsforskel på mindre end 25 km/t
- trafikstrømmen er normal
- kørsel på lige vej eller lettere kurvet vej

Der bliver ikke afgivet alarm i følgende situationer:

- når der registreres genstande, der ikke er i bevægelse, f.eks. parkerede køretøjer, afspærringer, gadelygter, vejskilte
- ved køretøjer, der bevæger sig i modsat retning
- kørsel på en snoet vej eller i et skarpt sving
- ved passering af eller når man bliver passeret af et meget langt køretøj, f.eks. lastbil, bus, som samtidig registreres bagtil i den blinde vinkel og fortil i førerens udsynsfelt fremefter
- i meget tæt trafik: køretøjer, der registreres foran og bagved, forveksles med en lastbil eller en stillestående genstand
- ved for hurtig passering

Deaktivering

Systemet deaktiveres i individuelle indstillinger ⇨ 94. slukkes i instrumentgruppen. Derudover høres et lydsignal.

Systemets tilstand gemmes i hukommelsen, når tændingen slås fra.

Systemet slås fra automatisk, når der monteres en anhænger eller cykelholder på anhængertrækket.

Som følge af dårlige vejrforhold såsom kraftig regn, kan der ske forkerte registreringer.

Fejl

Ved en fejl blinker et lille stykke tid i instrumentgruppen, samtidig med at og en displaymeddelelse vises. Søg hjælp på et værksted.

Panoramaudsynssystem

Dette system giver udsyn over bilens omgivelser og vises næsten som et 180°-billede på informationsdisplayet i fugleperspektiv.

Systemet bruger:

- bageste kamera, monteret i bagklappen
- ultralydsparkeringsfølere i bagkofangeren

Skærmen er inddelt i to dele: til højre ses bilen ovenfra, og til venstre ses forskellige visninger.

Aktivering

Panoramaudsynssystemet aktiveres ved at:

- vælg bakgear
- køre op til 10 km/t

Funktion

Der kan vælges forskellige visninger i displayets venstre del. Visningstypen ændres ved at trykke på berøringsfeltet i displayets nederste venstre område:

- visning bagud
- automatisk funktion
- zoom-visning
- 180°-visning

Auto-funktion aktiveres som standard. I denne funktion vælger systemet den bedste visning, standard eller zoom, alt efter informationerne fra parkeringssensorerne.

Systemets tilstand gemmes ikke i hukommelsen, når tændingen slås fra.

Udsyn bagud

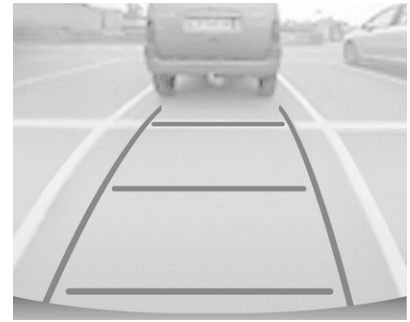

Området bag bilen vises på skærmen. De lodrette linjer repræsenterer bilens bredde med spejlene udfældet. Linjernes retning ændres med styrevinklen.

De vandrette linjer repræsenterer en afstand på ca. 30 cm, 1 m og 2 m bag bagkofangeren.

Denne visning kan ses i auto-funktion eller i visningsvalgmenuen.

Automatisk funktion

Denne funktion er aktiveret som standard. Ved hjælp af sensorer i bagkofangeren ændres den automatiske

visning fra udsyn bagud til udsyn fra oven over, når man nærmer sig en forhindring under en manøvre.

Zoom-visning

Kameraet registrerer bilens omgivelser under manøvren for at rekonstruere en visning fra oven over bilens bagende i dens nærmeste omgivelser, hvorved bilen kan manøvreres omkring forhindringerne i nærheden. Denne visning kan ses med autofunktion eller i visningsvalgmenuen.

180°-visning

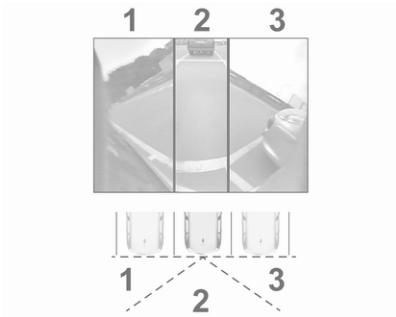

180°-visningen gør det nemmere at bakke ud fra en parkeringsbås og gør det muligt at se biler, fodgængere og cyklister, der nærmer sig. Denne visning anbefales ikke til udførelse af en komplet manøvre. Den udgøres af tre områder: venstre 1, midt 2 og højre 3. Denne visning er kun tilgængelig fra visningsvalgmenuen.

Deaktivering

Panoramaudsynssystemet deaktiveres ved:

- en kørehastighed på over 10 km/t
- 7 sekunder efter skift fra bakgear
- at trykke på ikonen ⊗ i øverste venstre hjørne af berøringsskærmen
- at åbne bagklappen

Generelt

⚠ Advarsel

Panoramaudsynssystemet erstatter ikke førerens udsyn. Det viser ikke børn, fodgængere, cyklister, krydsende trafik, dyr eller andre genstande uden for kameraets billedområde, f.eks. under kofangeren eller under bilen.

Undgå at køre eller parkere bilen, hvis du kun bruger panoramaudsynssystemet.

Kontroller altid bilens omgivelser, inden du begynder at køre.

Viste billeder kan være længere væk eller tættere på, end de ser ud til. Det område der vises er begrænset, og genstande der er tæt på kofangerens kant eller under kofangeren vises ikke på skærmen.

Systembegrænsninger

Forsigtig

For at systemet skal fungere optimalt, er det vigtigt altid at holde kameralinsen i bagklappen mellem nummerpladelygterne ren. Skyl linsen med vand, og tør den med en blød klud.

Linsen må ikke rengøres med damp- eller højtryksrenser.

Panoramaudsynssystemet fungerer muligvis ikke korrekt, når:

- Det er mørkt i omgivelserne.
- Solen eller strålen fra forlygterne skinner direkte ind i kameralinserne.
- Ved kørsel om natten.
- Sigtbarheden begrænses af vejrforholdene, f.eks. tåge, regn og sne.
- Kameralinserne er blokeret af sne, is, sjap, mudder eller snavs.
- Der er monteret en anhænger eller cykelholder på anhængertrækket.
- Bilen har været involveret i en ulykke.
- Der er meget store temperaturændringer.

Bakkamera

Bakkameraet hjælper føreren ved bakning ved at vise et billede af området bag bilen.

Kameraets billede vises på informationsdisplayet.

⚠ Advarsel

Bakkameraet erstatter ikke førerens udsyn. Bemærk, at genstande, der er uden for kameraets synsfelt, og parkeringsassistentsensorerne, f.eks. under kofangeren eller under bilen, ikke vises.

Undgå at bakke eller parkere bilen, mens du kun ser i bakkameraet.

Kontroller altid bilens omgivelser, inden du begynder at køre.

Aktivering

Bakkameraet aktiveres automatisk, når bilen sættes i bakgear.

Funktion

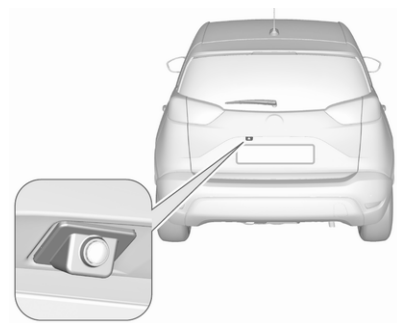

Det område, der vises af kameraet, er begrænset. Afstanden på det billede, der vises på skærmen, adskiller sig fra den faktiske afstand.

Vejledninger

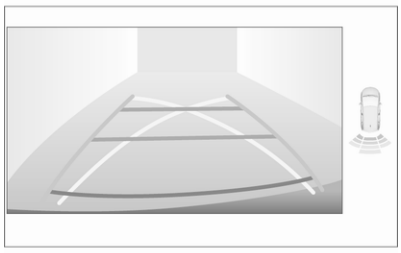

De lodrette linjer repræsenterer bilens bredde uden spejle og bilens generelle retning. De vandrette linjer repræsenterer en afstand på ca. 30 cm, 1 m og 2 m bag bagkofangeren. De krydsende kurver repræsenterer den maksimale vendecirkel.

Deaktivering af hjælpelinjer

Hjælpelinjer kan deaktiveres i informationsdisplayet. Vælg **Indstillinger ➧ Bil ➧ Kollisionsregistrering ➧ Bakkamerahjælpelinjer ➧ ○**.

Informationsdisplay ⇨ 89.

Individuelle indstillinger ⇨ 94.

Deaktivering

Kameraet slukkes, når en bestemt fremadgående kørehastighed overskrides, eller hvis bakgearet er frakoblet i ca. 10 sekunder.

Systembegrænsninger

Bakkameraet fungerer muligvis ikke korrekt, når:

- Det er mørkt i omgivelserne.
- Strålen fra forlygterne lyser direkte ind i kameralinserne.
- Ved kørsel om natten.
- Sigtbarheden begrænses af vejrforholdene, f.eks. tåge, regn og sne.
- Kameralinserne er blokeret af sne, is, sjap, mudder eller snavs. Rengør linsen, skyl den med vand, og tør den med en blød klud.
- Bagklappen åbnes.
- Der er monteret en anhænger eller cykelholder på anhængertrækket.
- Bilen har haft en bagendekollision.
- Der er meget store temperaturændringer.

Vognbaneskiftadvarsel

Advarselssystemet for vognbaneskift aflæser de vognbanemarkeringer, som bilen kører imellem, via et frontkamera. Systemet registrerer vognbaneskift og advarer ved hjælp af visuelle og akustiske signaler føreren i tilfælde af et umotiveret vognbaneskift.

Kriterierne for registrering af et umotiveret vognbaneskift er:

- ingen betjening af blinklys
- ingen betjening af bremsepedal
- ingen aktiv acceleration

Hvis føreren er aktiv, udsendes ingen advarsel.

Aktivering

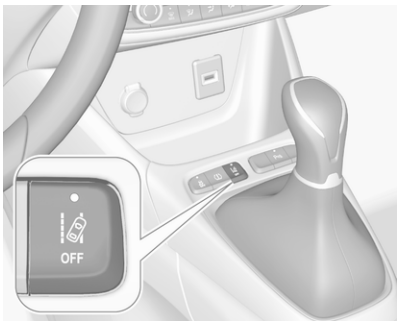

Advarselssystemet for vognbaneskift aktiveres ved at trykke på . Systemet er slået til, når lysdioden i knappen ikke lyser.

Systemet kan kun fungere, hvis bilens hastighed overstiger 60 km/t, og hvis der findes vejbanemarkeringer.

Når systemet registrerer et utilsigtet vognbaneskift, blinker kontrollampen gult. Samtidig aktiveres en klokketone.

Deaktivering

Systemet deaktiveres ved at trykke på . Lysdioden i knappen slukker.

Ved hastigheder under 60 km/t fungerer systemet ikke.

Fejl

Ved en fejl vises i instrumentgruppen sammen med en displaymeddelelse. Søg hjælp på et værksted.

Systemet fungerer ikke, når der ikke registreres vognbanemarkeringer.

Systembegrænsninger

Systemet fungerer muligvis ikke korrekt, når:

- bilens hastighed er under 60 km/t
- kørsel på snoede eller bakkede veje
- kørsel i mørke
- sigtbarheden begrænses af vejrforholdene, f.eks. tåge, regn og sne
- kameraet er blokeret af sne, is, sjap, mudder, snavs, skader på forruden eller er påvirket af fremmedlegemer, f.eks. klæbemærker
- solen skinner direkte ind i kameralinsen
- forankørende køretøjer tæt på
- hældende vejbane
- vejkanter
- veje med dårlig vognbanemarkering
- pludselige ændringer i lysforholdene

Føreralarm

⚠Advarsel

Systemet kan ikke erstatte behovet for agtpågivenhed fra føreren. Det anbefales at tage en pause ved første tegn på træthed eller mindst hver anden time. Kør ikke, når du føler dig træt.

Aktivering eller Deaktivering

Systemet kan aktiveres og deaktiveres under Individuelle indstillinger ⇨ 94.

Systemets tilstand forbliver i hukommelsen, når tændingen slås fra.

Kørselstidsalarm

Føreren underrettes af et pop-op-påmindelsessymbol ☕ i førerinformationscentret samtidig med en akustisk advarsel, hvis føreren ikke har taget en pause efter 2 timers kørsel ved en hastighed over 65 km/t. Alarmen gentages en gang i timen, indtil bilen standses, uanset hvordan bilens hastighed udvikler sig.

Kørselstidsalarmens tælling nulstilles, når tændingen har været slået fra i nogle minutter.

Registrering af førerens søvnighed

Systemet overvåger førerens niveau af opmærksomhed. Et kamera på forruden registrerer variationer i kursen sammenholdt med vognbanemarkeringerne. Dette system er særligt velegnet til en hastighed, der overstiger 65 km/t.

Hvis bilens kurs antyder et vist niveau af søvnighed eller manglende opmærksomhed fra føreren, udløser systemet det første advarselsniveau. Føreren får besked via en meddelelse og et hørbart signal.

Efter tre advarsler på første niveau, udløser systemet en ny advarsel med en meddelelse ledsaget af et mere udtalt hørbart signal.

Under visse kørselsforhold (dårlig vejoverflade eller kraftig vind) kan systemet give advarsler uafhængigt af førerens opmærksomhedsniveau.

Registrering af førerens søvnighed reinitialiseres, når tændingen har været slået fra i et par minutter eller hastigheden forbliver under 65 km/t i et par minutter.

Systembegrænsninger

Systemet fungerer muligvis ikke korrekt, når:

- blænding, der forårsages af forlygterne på et modkørende køretøj, lavtstående sol, reflekser på fugtige veje
- kørsel på snoede, bakkede eller smalle veje
- kørsel i mørke
- sigtbarheden begrænses af vejrforholdene, f.eks. tåge, regn og sne
- blokering af kameraet på grund af sne, is, sjap, mudder eller snavs
- beskadigelse eller påvirkning af forruden på grund af fremmedlegemer, f.eks. mærkater
- solen skinner direkte ind i kameralinsen

- forankørende køretøjer tæt på
- hældende vejbane
- vejkanter
- veje med dårlig vognbanemarkering
- flere vognbanemarkeringer på grund af vejarbejde
- pludselige ændringer i lysforholdene

Brændstof

Brændstof til benzinmotorer

Benzinmotorer er kompatible med biobrændstoffer, der overholder aktuelle og fremtidige europæiske standarder og kan fås på tankstationer:

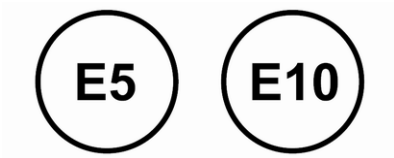

Benzin, der opfylder standard EN228, blandet med et biobrændstof, som opfylder standard EN15376.

Brug brændstof med anbefalet oktantal. Et lavere oktantal kan nedsætte motorydelse og drejningsmoment og giver lidt højere brændstofforbrug.

Forsigtig
Brug af brændstof med lavere oktantal end det lavest mulige tal kan medføre ukontrolleret forbrænding og motorskader.

De specifikke motorkrav med hensyn til oktantal er angivet i motordataoversigten ⇨ 222. En landespecifik mærkat på tankklappen kan være gældende.

Dieselbrændstof

Dieselmotorerne er kompatible med biobrændstoffer, der overholder aktuelle og fremtidige europæiske standarder og kan fås på tankstationer:

Dieselbrændstof, som opfylder standard EN590 blandet med et biobrændstof, der opfylder standard EN14214 (eventuelt med et indhold på op til 7 % fedtsyremethylester).

B10

Dieselbrændstof, som opfylder standard EN16734 blandet med et biobrændstof, der opfylder standard EN14214 (eventuelt med et indhold på op til 10 % fedtsyremethylester).

XTL

Paraffinsk dieselbrændstof, som opfylder standard EN15940 blandet med et biobrændstof, der opfylder standard EN14214 (eventuelt med et indhold på op til 7 % fedtsyremethylester).

B20 **B30**

Brug af B20- eller B30- brændstof, der opfylder standard EN16709, er mulig. Sådan brug, også selv om den er periodisk, kræver streng overholdelse af de specielle servicebestemmelser, der henvises til som "vanskelige forhold".

Henvend dig til et værksted for at få yderligere oplysninger.

Forsigtig
Brug af anden type (bio)brændstof (vegetabilske eller animalske olier, i ren eller fortyndet form, fyringsolie osv.) er strengt forbudt (risiko for skader på motor- og brændstofsystem).

Bemærkninger
De eneste dieseltilsætninger, der er godkendt til brug, er dem, der opfylder standard B715000.

Drift ved lave temperaturer

Ved temperaturer under 0 °C kan visse dieselprodukter med biodieselblandinger forårsage blokeringer, fryse eller blive geleagtige, hvilket kan påvirke brændstofforsyningssystemet. Start og motordrift fungerer muligvis ikke korrekt. Der skal påfyldes dieselbrændstof af vinterkvalitet, hvis omgivelsestemperaturen er under 0 °C.

Dieselbrændstof til arktiske forhold kan anvendes ved ekstremt lave temperaturer under -20 °C. Brug af denne brændstoftype i varme eller meget varme klimaer kan ikke anbefales og kan forårsage motorstop, dårlig start eller skader på brændstofindsprøjtningssystemet.

Brændstofpåfyldning

⚠ Fare

Inden brændstofpåfyldning skal tændingen afbrydes, og eventuelle eksterne varmere med forbrændingskamre slukkes.

Følg tankstationens betjenings- og sikkerhedsanvisninger i forbindelse med brændstofpåfyldning.

⚠ Fare

Brændstof er brændbart og eksplosionsfarligt. Ingen tobaksrygning. Ingen åben ild eller gnister.

Hvis du kan lugte brændstof i bilen, skal årsagen straks afhjælpes på et værksted.

En etiket med symboler på tankklappen angiver de tilladte brændstoftyper. I Europa er påfyldningsstudserne på tankstationerne mærket med disse symboler. Påfyld kun den tilladte brændstoftype.

Forsigtig

I tilfælde af forkert brændstof må tændingen ikke slås til.

Tankklappen sidder i venstre side af bilen bagtil.

Tankklappen kan kun åbnes, når bilen er låst op. Åbn tankklappen ved at trykke på den.

Påfyldning af benzin og diesel

Dækslet åbnes ved at dreje det langsomt venstre om.

Tankdækslet kan sættes på tankklappens krog.

Anbring mundstykket lige i forhold til påfyldningsstudsen, og pres det ind med et let tryk.

Påfyld brændstof ved at aktivere pumpedysen.

Efter den automatiske afbrydelse kan tanken efterfyldes ved at aktivere pumpedysen op til to gange mere.

Forsigtig
Tør straks overflødigt brændstof af.

Tankdækslet lukkes ved at dreje det højre om.

Luk klappen, og lad den gå i hak.

Tankdæksel

Benyt kun originale tankdæksler.

Biler med dieselmotor har et specielt tankdæksel.

Anhængertræk

Generel information

Vi anbefaler at lade eftermontering af et sådant foretage af et værksted. Der skal eventuelt foretages ændringer på bilen, der berører kølesystem, varmeskjold og andet udstyr. Brug kun godkendt trækkrog.

Funktionen til at registrere afbrydelse af pærer til anhængerens eller cykelholderens bremselys kan ikke registrere en delvis afbrydelse af pærer. F.eks. i tilfælde af fire pærer med en effekt på 5 W hver, registrerer funktionen kun afbrydelse af lyset, når kun et enkelt lys på 5 W eller intet lys er tilbage.

LED-lamper er ikke egnede til ledningsnettet for dette anhængertræk.

Trækkrogen kan dække trækøjets åbning. Hvis dette er tilfældet, anvendes kuglestangen til træk.

Kørselsforhold og tips til kørsel med påhæng

Husk at smøre koblingskuglen, før tilkobling af en anhænger. Dette gælder dog ikke, hvis der benyttes en stabilisator til dæmpning af slingrebevægelser, som påvirker koblingskuglen.

Ved kørsel med påhæng må en hastighed på 80 km/t ikke overskrides. En maksimal hastighed på 100 km/t er kun passende, hvis der anvendes en vibrationsdæmper og den tilladte vægt for påhængsvognen ikke overstiger bilens vægt i køreklar stand.

Ved anhængere med lav kørestabilitet og campingvogne anbefales det stærkt at anvende vibrationsdæmper.

Hvis anhængeren begynder at slingre, skal De sætte hastigheden ned. Forsøg ikke at dreje rattet i modsat retning. Brems hårdt op, hvis det bliver nødvendigt.

Ved kørsel ned ad bakke skal man køre i samme gear som ved kørsel op ad bakke, og der køres med omtrent samme hastighed.

Indstil dæktrykket til værdien for fuld last ⇨ 226.

Kørsel med påhæng

Anhængervægt

Den tilladte anhængervægt er en model- og motorafhængig maksimumværdi, som ikke må overskrides. Den faktiske anhængervægt er forskellen mellem den faktiske samlede vægt af anhængeren og det faktiske kugletryk for anhængeren.

Den tilladte anhængervægt står i bilens papirer. Generelt er den gældende for hældninger op til 12 %.

Den tilladte anhængervægt gælder op til den angivne hældning og ved havets overflade. Da motorydelsen falder i takt med stigende højde, fordi luften bliver tyndere, og bilens evne til at klare stigninger derfor falder, nedsættes vogntogets tilladte totalvægt med 10 % for hver 1.000 meters stigning. Når der køres på veje med mindre stigninger (under 8 %, f.eks. på motorveje), behøver vogntogets totalvægt ikke nedsættes.

Vogntogets tilladte totalvægt må ikke overskrides. Vogntogets tilladte totalvægt er angivet på typeskiltet ⇨ 218.

Kugletryk

Kugletrykket er den kraft, hvormed anhængeren trykker på koblingskuglen. Kugletrykket kan ændres ved at fordele vægten anderledes under lastning af anhængeren.

Det højst tilladte kugletryk på 65 kg står på anhængertrækkets typeskilt og i bilens papirer. For biler med motor DV5RC og automatisk gearkasse er det højst tilladte kugletryk 55 kg. Vær altid opmærksom på kugletrykket, især i forbindelse med tunge anhængere. Kugletrykket må aldrig være mindre end 25 kg.

Bagakseltryk

Når anhængeren er koblet til den trækkende bil, og denne er fuldt lastet, må det tilladte tryk på bagakslen (se typeskiltet eller bilens papirer) overskrides med 60 kg, men den tilladte totalvægt må ikke overskrides. Hvis det tilladte bagakseltryk overskrides, må der højst køres 100 km/t.

Trækkrog

Forsigtig
Ved kørsel uden anhænger skal kuglestangen afmonteres.

Opbevaring af stang med koblingskugle

Posen med koblingskuglestangen opbevares på bageste gulvafdækning i lastrummet.

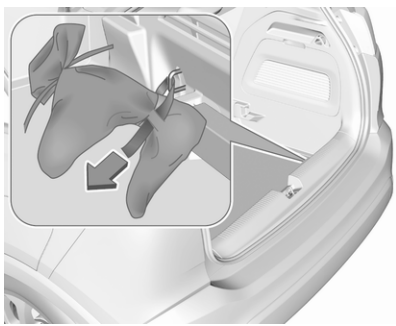

Før remmen gennem den bageste højre fastsurringskrog, vikl den rundt to gange og stram remmen for at fastgøre posen.

Montering af stang med koblingkugle

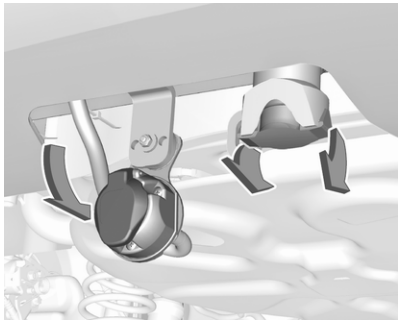

Drej forbindelsesstikket nedad. Fjern proppen, der dækker monteringshullet til kuglestangen, og læg den i opbevaringsrummet i bagagerummet.

Kontrol af kuglestangens spænding

- Den røde markering på drejegrebet skal være ud for den grønne markering på kuglestangen.
- Afstanden mellem drejeknappen og stangen med koblingskugle skal udgøre omtrent 6 mm.
- Nøglen skal befinde sig i position 🔓.

Ellers skal kuglestangen spændes, inden den sættes i:

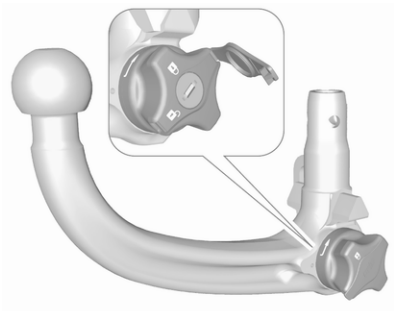

- Lås stangen med koblingskugle op ved at dreje nøglen over til position 🔓.

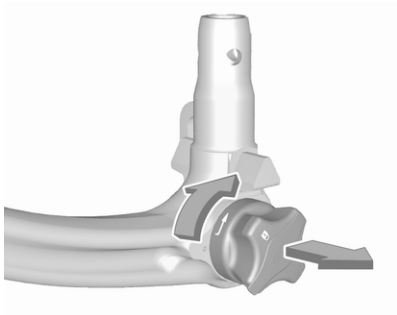

- Drej drejehåndtaget i udtrukket tilstand mod højre indtil anslag.

Montering af kuglestangen

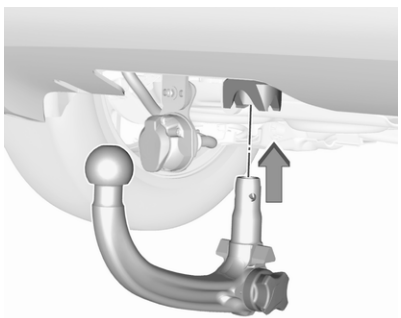

Før den spændte kuglestang ind i holderen og tryk den opad med en fast bevægelse, indtil den går hørbart i indgreb.

Drejehåndtaget klikker automatisk tilbage i udgangspositionen og ligger an mod kuglestangen uden spalte.

⚠ Advarsel
Undgå at røre ved drejehåndtaget, når det sættes i.

Lås stangen med koblingskugle ved at dreje nøglen over til position 🔓. Tag nøglen ud og luk afdækningen.

Øje til sikkerhedswire

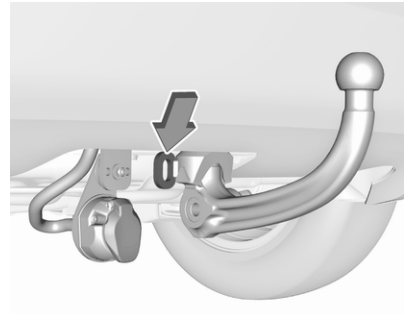

Stopkablet hægtes på øjet.

Kontrol af, at kuglestangen er monteret korrekt

- Den grønne markering på drejegrebet skal være ud for den grønne markering på kuglestangen.
- Mellem drejegreb og kuglestang må der ikke være nogen spalte.
- Kuglestangen skal være i indgreb i holderen.
- Kuglestangen skal være låst og nøglen taget ud.

⚠Advarsel

Det er kun tilladt at køre med anhænger, hvis kuglestangen er monteret korrekt. Hvis kuglestangen ikke kan monteres korrekt, søges hjælp på et værksted.

Afmontering af stang med koblingskugle

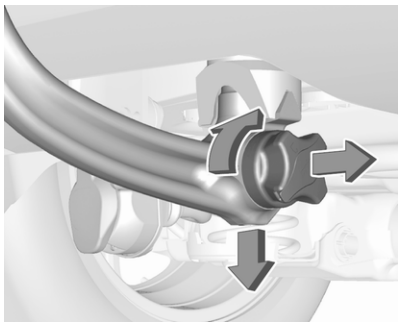

Åbn beskyttelsesklappen, og drej nøglen over til position 🔓 for at oplåse stangen med koblingskugle.

Drej drejehåndtaget i udtrukket tilstand mod højre indtil anslag. Træk kuglestangen ned og ud.

Isæt proppen, der dækker monteringshullet.

Drej forbindelsesstikket opad.

Opbevar koblingskuglestangen i posen og sikr ved at fastgøre stroppen igennem højre fastsurringskrog. Vikl to gange omkring og spænd stroppen for at fastgøre posen.

Pleje af bilen

Generelt **172**
Tilbehør og ændring af bilen . . . 172
Oplagring af bilen 172
Genbrug af bilen 173
Kontrol af bilen **173**
Arbejde på bilen 173
Motorhjelm 173
Motorolie 174
Kølevæske 175
Sprinklervæske 176
Bremser 176
Bremsevæske 176
Bilbatteri 176
Udluftning af brændstofsystem 178
Udskiftning af viskerblade 178
Udskiftning af pærer **179**
Halogenforlygter 180
Lysdiodeforlygter 182
Tågeforlygter 183
Baglygter 183
Sideblinklys 187
Nummerpladelys 187
Kabinelys 187
Elektrisk system **188**
Sikringer 188
Sikringsboks i motorrum 188
Sikringsboks i instrumentpanel 189
Bilens værktøj **192**
Værktøj 192
Hjul og dæk **192**
Vinterdæk 192
Dækmærkning 193
Dæktryk 193
Overvågningssystem for dæktryktab 194
Mønsterdybde 195
Ændring af dæk- og hjulstørrelse 196
Hjulkapsler 196
Snekæder 196
Lappesæt 196
Hjulskift 199
Reservehjul 201
Starthjælp **205**
Kørsel med påhæng **206**
Bugsering af bilen 206
Bugsering af en anden bil 207
Kosmetisk pleje **208**
Udvendig pleje 208
Pleje af interiør 210
Gulvmåtter 211

Generelt

Tilbehør og ændring af bilen

Vi anbefaler, at der kun bruges originale dele og tilbehør samt fabriksgodkendte dele, der er udviklet specifikt til denne bilmodel. Vi kan ikke vurdere og heller ikke stå inde for driftsikkerheden af andre produkter - heller ikke selv om disse eventuelt er blevet godkendt af offentlige myndigheder eller på anden vis er blevet godkendt.

Enhver modifikation, ombygning eller andre ændringer i forhold til bilens standardspecifikationer (herunder f.eks. ændringer af software eller elektroniske styreenheder) kan medføre bortfald af Opels garanti.

Dertil kommer, at sådanne ændringer kan indvirke på førerhjælpesystemerne, brændstofforbruget, bilens CO_2-udledning og andre emissioner og bevirke, at bilen ikke længere opfylder kravene i driftstilladelsen, hvilket kan have konsekvenser for gyldigheden af bilens registrering.

Forsigtig

Hvis bilen transporteres på et tog eller bjærgningskøretøj kan stænklapperne beskadiges.

Oplagring af bilen

Længere tids stilstand

Hvis bilen skal oplagres i flere måneder:

- Bilen vaskes og voksbehandles.
- Få voksbehandlingen i motorrummet og på undervognen kontrolleret.
- Tætningslisterne rengøres og konserveres.
- Fyld brændstoftanken helt op.
- Motorolien skiftes.
- Sprinklervæskebeholderen tømmes.
- Frostvæsken og korrosionsbeskyttelsen kontrolleres.
- Dæktrykket indstilles til det specificerede tryk for fuld last.
- Stil bilen i et tørt rum med god ventilation. Sørg for at bilen ikke kan begynde at rulle.
- Sæt i første gear eller bakgear eller sæt gearvælgeren i **P**.
- Parkeringsbremsen må ikke aktiveres.
- Åbn motorhjelmen, luk alle døre og lås bilen.
- Afmonter polklemmen på batteriets minuspol. Bemærk, at ikke alle systemer fungerer, f.eks. centrallåsen.

Tyverialarm ⇨ 30.

Ibrugtagning af bilen efter længere tids pause

Når bilen igen skal tages i brug:

- Polklemmen monteres på minuspolen på bilens batteri. Initialiser el-ruderne ⇨ 35.
- Dæktrykket kontrolleres.
- Sprinklervæskebeholderen fyldes op.
- Motoroliestanden kontrolleres.

- Kølevæskestanden kontrolleres.
- Nummerpladen monteres eventuelt.

Genbrug af bilen

Informationer om genbrugsvirksomheder for biler og genbrug af biler kan ses på vores webside, hvor det er et lovkrav. Dette arbejde må kun udføres af en autoriseret genbrugsvirksomhed.

Kontrol af bilen

Arbejde på bilen

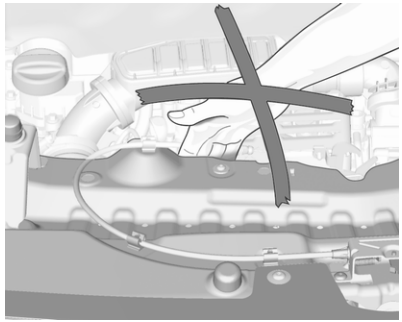

⚠ Advarsel

Foretag kun kontroller i motorrummet, når tændingen er afbrudt.

Køleblæseren kan køre, selv om tændingen er afbrudt.

⚠ Fare

Tændingssystemet benytter meget høj spænding. Undgå berøring.

Motorhjelm

Åbning

Åbn førerdøren.

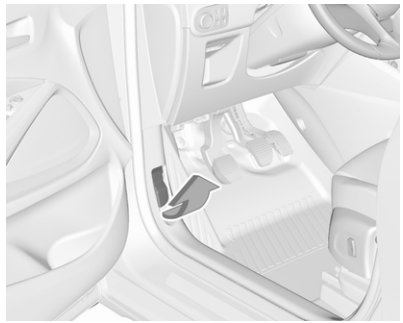

Træk i grebet og før det tilbage til udgangspositionen.

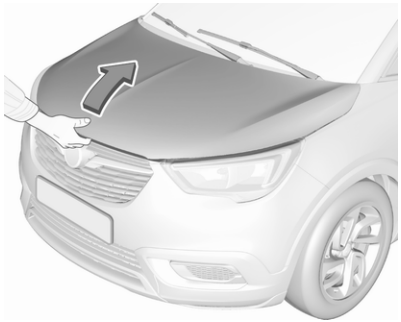

Flyt spærhagen sidelæns til venstre bilside og åbn motorhjelmen.

Understøt motorhjelmen.

Lukning

Sæt støttestangen fast i holderen igen, inden motorhjelmen lukkes.

Sænk motorhjelmen, og lad den falde ned i låsen fra en lav højde (20-25 cm). Kontroller, at den sidder fast.

Forsigtig
Tryk ikke motorhjelmen ind i låsen for at undgå buler.

Motorolie

Kontroller motoroliestanden med jævne mellemrum manuelt for at forhindre skader på motoren. Kontrollér, at der anvendes den specificerede motorolie.

Anbefalede væsker, smøremidler og reservedele ⇨ 216.

Det maksimale forbrug af motorolie er 0,6 l pr. 1000 km.

Kontrollen skal foretages med bilen på et vandret underlag. Motoren skal være driftsvarm og have været standset i mindst 5 minutter.

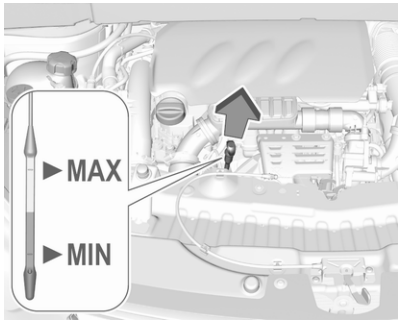

Træk målepinden ud, tør den ren, sæt den helt i igen, træk den ud og aflæs oliestanden.

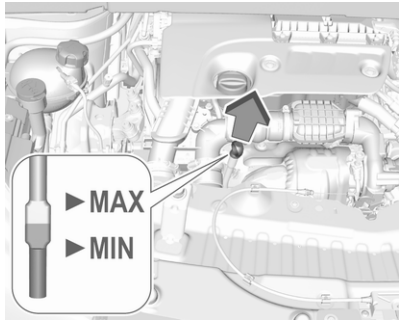

Afhængig af motoren anvendes der forskellige oliemålepinde.

Når oliestanden er sunket til lige over mærket **MIN**, efterfyld med motorolie. Ved anbefaler at bruge samme type olie, der blev benyttet ved sidste olieskift.

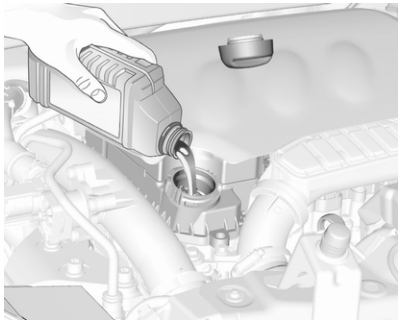

Oliestanden må ikke komme over det øverste mærke **MAX** på målepinden.

Forsigtig
Overfyldt motorolie skal aftappes eller suges ud. Hvis motorolien overstiger maksimumsniveauet, må bilen ikke startes. Kontakt et værksted.

Kapacitet ⇨ 225.

Sæt dækslet lige på og spænd det.

Kølevæske

Den fabrikspåfyldte kølevæske yder beskyttelse mod frost ned til ca. -37 °C.

Forsigtig
Brug kun godkendte frostvæsker.

Køle- og frostvæske ⇨ 216.

Kølevæskestand

Forsigtig
For lav kølevæskestand kan medføre skader på motoren.

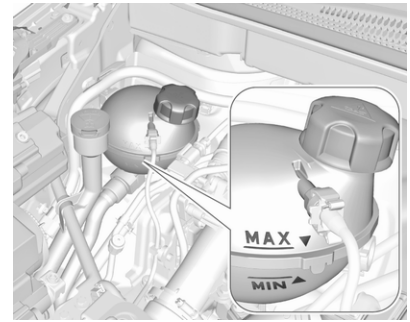

Ved koldt kølesystem skal kølevæsken stå lidt over markeringen **MIN**. Ved lavere niveau efterfyldes.

⚠Advarsel
Lad motoren køle af, inden De fjerner dækslet. Tag dækslet forsigtigt af, så trykket lettes langsomt.

Efterfyld med en 1:1 blanding af koncentreret kølevæske blandet med rent postevand. Hvis der ikke står koncentreret kølevæske til rådighed, anvendes der rent postevand. Dækslet skrues fast på. Få kølevæskens

koncentration kontrolleret, og få årsagen til kølevæsketabet udbedret på et værksted.

Sprinklervæske

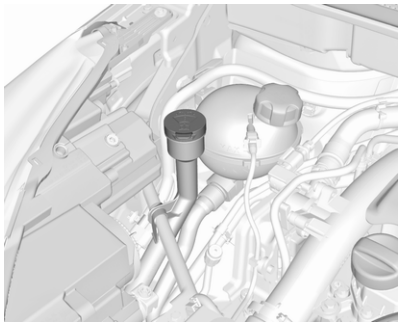

Fyld rent vand på iblandet en passende mængde godkendt ruderens, som indeholder frostvæske.

Forsigtig
Kun sprinklervæske med en tilstrækkelig høj frostvæskekoncentration yder beskyttelse ved lave temperaturer eller ved et pludseligt temperaturfald.

Sprinklervæske ⇨ 216.

Bremser

Hvis bremsebelægningen har nået den minimale tykkelse, kan der høres en hvinende lyd ved bremsning.

Det er muligt at køre videre, men bremsebelægningerne skal udskiftes snarest.

Med nye bremsebelægninger anbefales det ikke at foretage kraftige opbremsninger på de første ture med bilen.

Bremsevæske

⚠ Advarsel
Bremsevæske er giftig og ætsende. Undgå kontakt med øjne, hud, tøj og lakerede overflader.

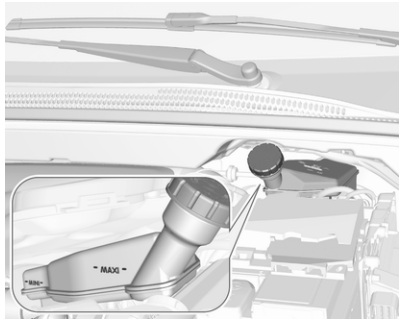

Bremsevæskestanden skal være mellem **MIN** og **MAX**.

Hvis væsken står under **MIN**, søg assistance på et værksted.

Bremsevæske ⇨ 216.

Bilbatteri

Bilens batteri er vedligeholdelsesfrit, hvis kørselsprofilen tillader tilstrækkelig ladning af batteriet. Kørsel over korte afstande og hyppige motorstarter kan aflade batteriet. Undgå brug af unødvendigt elektrisk udstyr.

Batterier hører ikke hjemme i husholdningsaffaldet. De skal afleveres i hertil indrettede indsamlingskasser eller på genbrugsstationer.

Hvis bilen ikke bliver brugt i mere end fire uger, kan batteriet blive afladet. Afmonter polklemmen på batteriets minuspol.

Tilslutning og afbrydelse af batteriet må kun ske med afbrudt tænding.

Afladningssikring ⇨ 106.

Tyverialarm ⇨ 30.

Udskiftning af bilbatteriet

Bemærkninger
Enhver afvigelse fra anvisningerne i dette afsnit kan føre til en midlertidig deaktivering eller forstyrrelse af stop/start-systemet.

Når bilbatteriet udskiftes, skal det sikres, at der ikke er åbne ventilationshuller i nærheden af pluspolen. Hvis der er et åbent ventilationshul, skal det lukkes med en prop, og ventilationen ved den negative pol skal åbnes.

Kontrollér, at bilens batteri altid udskiftes med et af samme type.

Bilens batteri skal udskiftes på et værksted.

Stop-start-system ⇨ 124.

Opladning af bilbatteriet

⚠ Advarsel

Kontroller på biler med stop-start-system, at ladepotentialet ikke overstiger 14,6 V ved brug af en batterilader. Ellers kan bilens batteri blive beskadiget.

Starthjælp ⇨ 205.

Afladningssikring

Batterispænding

Når bilbatteriets spænding er ved at løbe tør, vises en advarselsmeddelelse i førerinformationscentret.

Når bilen køres, deaktiverer lastreduktionsfunktionen midlertidigt visse funktioner, f.eks. den el-opvarmede bagrude.

De deaktiverede funktioner genaktiveres automatisk, så snart forholdene tillader det.

Lynopladning

Hvis opladning af bilbatteriet er nødvendig, skal generatorens udgangseffekt øges. Dette opnås med en lynopladning, der kan høres.

Der vises en meddelelse i førerinformationscentret.

Stikdåse

Stikkontakterne deaktiveres, hvis batterispændingen i bilen skulle falde.

Advarselsmærkat

Symbolernes betydning:

- Ingen gnister, åben ild eller tobaksrygning.
- Beskyt altid øjnene. Eksplosiv gas kan fremkalde blindhed og personskader.
- Opbevar bilbatteriet utilgængeligt for børn.
- Bilbatteriet indeholder svovlsyre, som kan fremkalde blindhed og alvorlige forbrændinger.
- Se instruktionsbogen for yderligere oplysninger.
- Der kan være eksplosiv gas i nærheden af bilbatteriet.

Strømsparefunktion

Denne funktion deaktiverer elektrisk udstyr for at undgå kraftig afladning af bilens batteri. Sådant udstyr, som f.eks. Infotainment-systemet, vinduesviskerne, nærlyset, kabinelyset osv., kan totalt bruges i højst ca. 40 minutter, efter at tændingen er slået fra.

Deaktivering af strømsparefunktion

Strømsparefunktionen deaktiveres automatisk, når motoren startes igen. Lad motoren køre for at få tilstrækkelig opladning:

- i mindre end 10 minutter for at bruge udstyret i ca. 5 minutter
- i mere end 10 minutter for at bruge udstyret i op til ca. 30 minutter

Udluftning af brændstofsystem

Hvis tanken har været kørt tør, skal dieselbrændstofsystemet udluftes. Tændingen slås til tre gange i 15 sekunder ad gangen. Derefter tørnes motoren i højst 40 sekunder. Fremgangsmåden må tidligst gentages efter 5 sekunder. Hvis motoren så alligevel ikke starter, søges hjælp på et værksted.

Udskiftning af viskerblade

Forrude

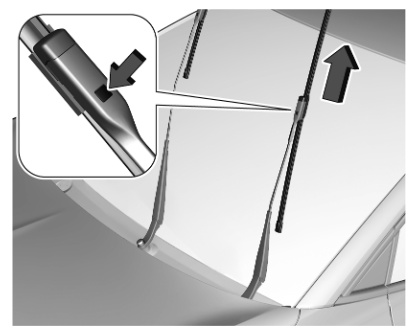

Afbryd tændingen.

I løbet af ét minut efter at tændingen er slået fra, aktiveres viskerarmen, så viskerbladene placeres lodret på forruden.

Løft viskerarmen, indtil den bliver stående i hævet stilling, tryk på knappen for at frigøre viskerbladet og fjern det.

Fastgør viskerbladet en smule i en vinkel på viskerarmen og tryk, indtil det klikker på plads.

Sænk viskerarmen forsigtigt.

Bagrude

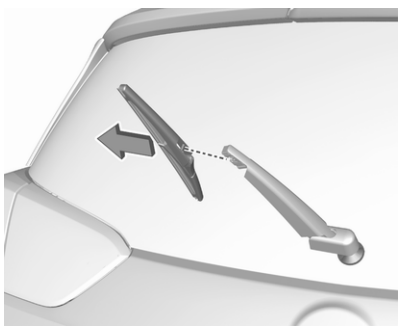

Hæv viskerarmen. Frigør viskerbladet som vist på billedet, og fjern det.

Fastgør viskerbladet en smule i en vinkel på viskerarmen og tryk, indtil det klikker på plads.

Sænk viskerarmen forsigtigt.

Udskiftning af pærer

Afbryd tændingen og afbryd den pågældende kontakt eller luk dørene.

Tag kun fat om soklen på den nye pære. Rør ikke ved pæreglasset med bare fingre.

Anvend kun samme pæretype til udskiftning.

Udskift forlygtepærerne fra motorrummet.

Kontrol af pærer

Efter udskiftning af en pære slå tændingen til, start og kontroller lygterne.

Halogenforlygter

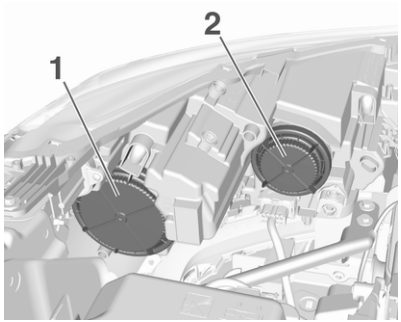

1 : fjernlys, blinklys
2 : nærlys

Fjernlys

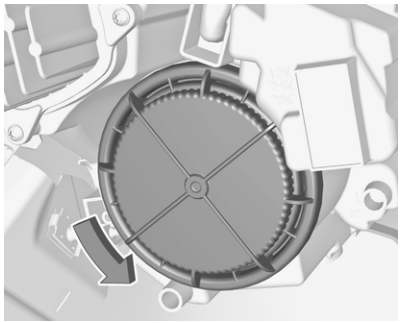

1. Drej kappen mod uret, og tag den af.

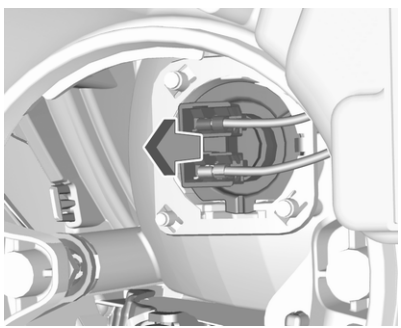

2. Tag den øverste pærefatning ud af reflektorhuset.

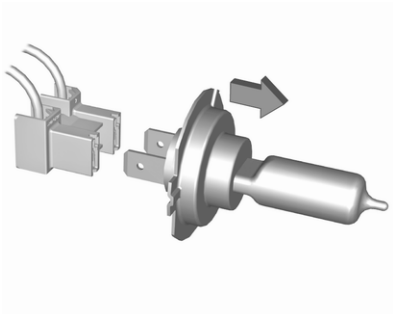

3. Tag pæren ud af stikket ved at trække.
4. Udskift pæren og forbind den med stikket.
5. Indsæt og skub pærefatning ind i reflektorhuset ved at sætte tappen i position.
6. Sæt dækslet på, og drej det med uret.

Blinklys

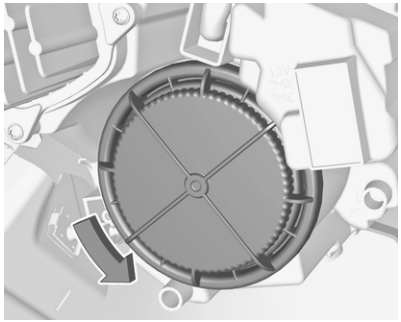

1. Drej kappen mod uret, og tag den af.

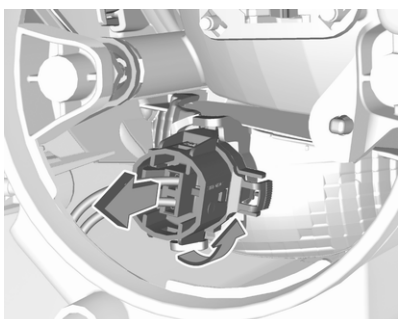

2. Drej den nederste pærefatning mod uret, indtil den er løsnet. Tag pærefatningen med pæren ud af reflektorhuset.

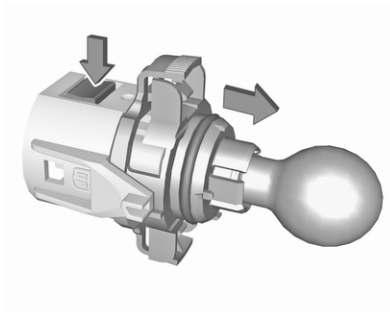

3. Tryk på låsen, og fjern pæren fra pærefatningen.
4. Udskift pæren, og sæt den fast i pærefatningen.
5. Isæt pærefatningen i reflektorhuset, og drej den med uret.
6. Sæt dækslet på, og drej det med uret.

Nærlys

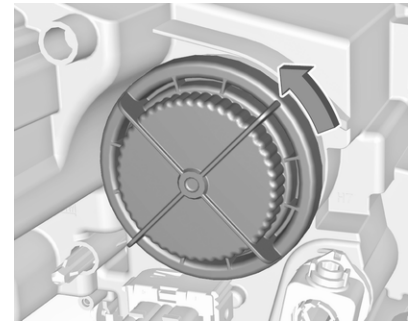

1. Drej kappen mod uret, og tag den af.

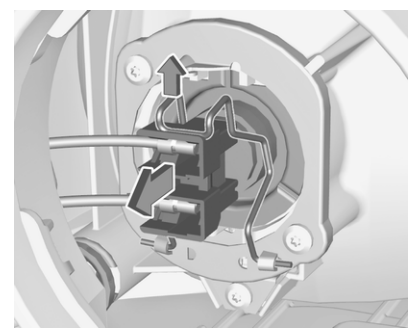

2. Løft holderen og træk dernæst stikket bagud.
3. Vip holderen ned og fjern pæren fra reflektorhuset.

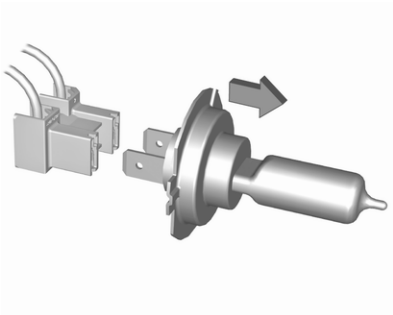

4. Udskift pæren og skub den ind i reflektorhuset ved at sætte tappen i position.
5. Vip holderen op og hold den i position.
6. Sæt stikket på pæren og fastgør det med holderen.
7. Sæt dækslet på, og drej det med uret.

Positionslys/kørelys

Hvis lysdioderne er defekte, skal de udskiftes på et værksted.

Lysdiodeforlygter

Forlygter til nær- og fjernlys, parkeringslys, kørelys og blinklys er beregnet til lysdioder og kan ikke skiftes.

Få lygterne repareret på et værksted ved svigt.

Eco-LED-forlygter

Blinklysene er designet som pærer.

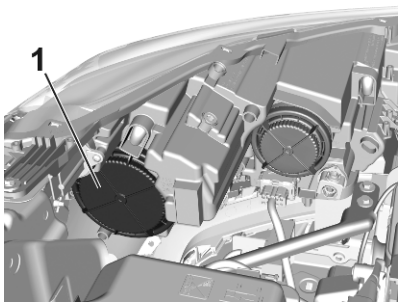

1. Drej kappen mod uret, og tag den af.

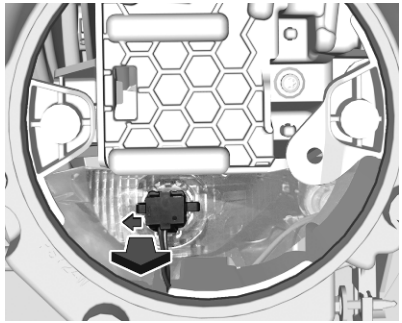

2. Skub pærefatningen til venstre, og tag den ud af reflektorhuset.

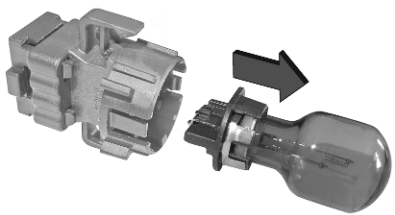

3. Tag pæren ud af stikket ved at trække.

4. Udskift pæren og forbind den med stikket.
5. Sæt pærefatningen ind i reflektorhuset og skub den fremad, indtil den går i hak.
6. Sæt dækslet på, og drej det med uret.

Tågeforlygter

Der er adgang til pærerne fra bilens underside.

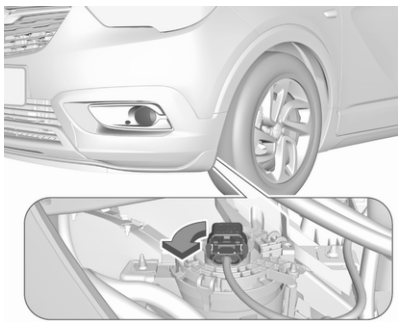

1. Drej pæreholderen mod uret og tag den ud af reflektorhuset.

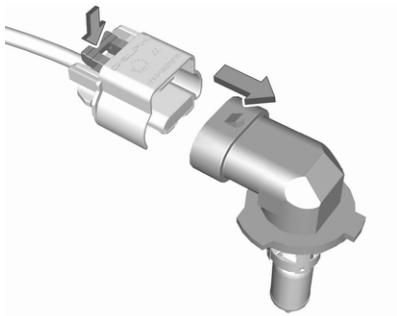

2. Frigør pærefatningen fra stikket ved at presse på holdeudsparingen.
3. Fjern og udskift pærefatningen med pære og sæt stikket fast.
4. Sæt pærefatningen ind i reflektorhuset ved at dreje med uret og sætte i hak.

Baglygter

Alt efter version er baglygter og stoplygter beregnet til lysdioder. I tilfælde af defekte lysdioder, skal de udskiftes af et værksted.

Lygteenhed i karrosseriet

Afmontering af lygteenheden

1. De to skruer, der holder lygteenheden, skrues af.

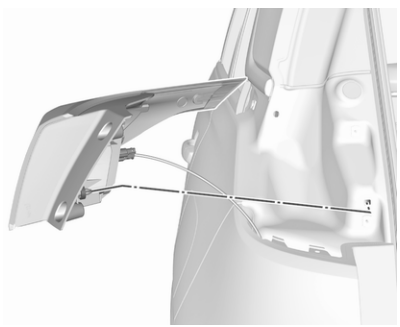

2. Tag lygteenheden af ved at trække den lige tilbage.
3. Tag pærefatningen ud.
   a) Version uden lysdiode:

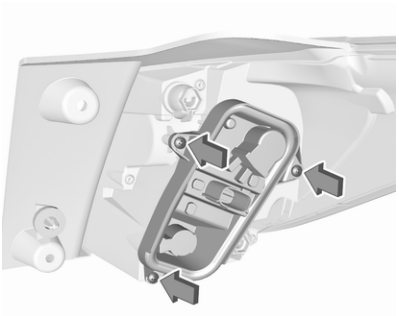

   Afmonter de tre skruer og tag dem ud.

   b) Version med lysdiode:

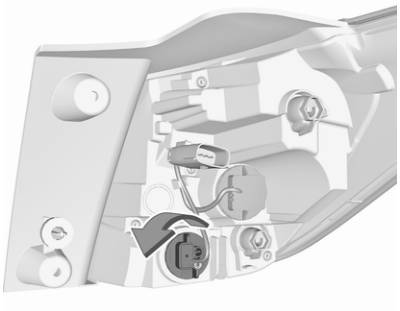

   Afmonter fra lygteenheden ved at dreje den mod uret.
4. Tag pæren ud.
   a) Version uden lysdiode:

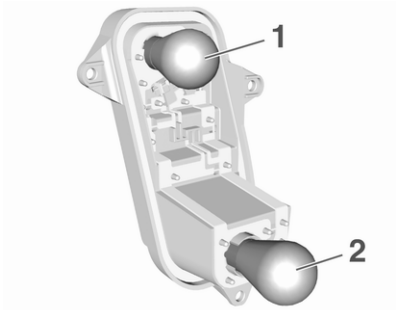

   Træk og udskift.

   1 : baglygte/bremselygte

   2 : blinklys

   b) Version med lysdiode:

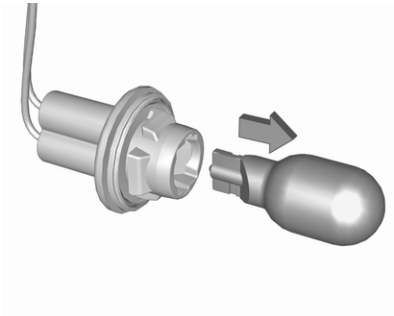

   Træk lige ud for at fjerne fra fatningen og udskift.

Montering af lygteenheden

1. Alt efter version fastsættes pæreholderen i lygteenheden og fastgøres med de tre skruer, eller blinklysets pærefatning fastsættes.

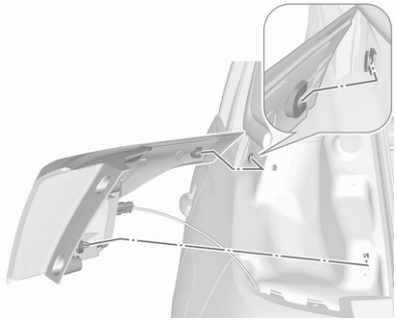

2. Fastsæt lygteenheden på karrosseriet og fastgør med de to skruer.

Lygteenhed i bagklappen

Afmontering af lygteenheden

1. Frigør dækslet i bagklappen, og fjern det.

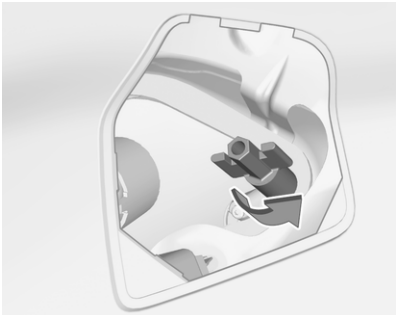

2. Skru plastmøtrikken ud med håndkraft.

3. Træk forsigtigt baglygteenheden ud af fordybningerne og fjern.
4. Tag pærefatningen ud.
   a) Version uden lysdiode:

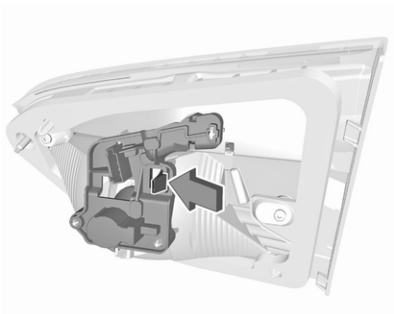

   Tryk på låsen for at frigøre og afmontere pærefatningen.

   b) Version med lysdiode:

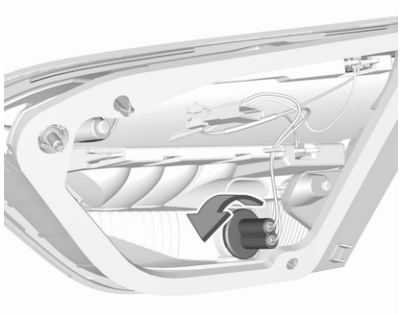

Tag baklygtens pærefatning af lygteenheden ved at dreje den mod uret.

5. Tag pæren ud.

   a) Version uden lysdiode:

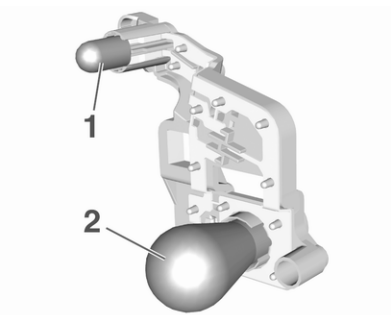

Fjern og udskift.

1 : baglygtepære

2 : tågebaglygtepære eller baklygtepære

b) Version med lysdiode:

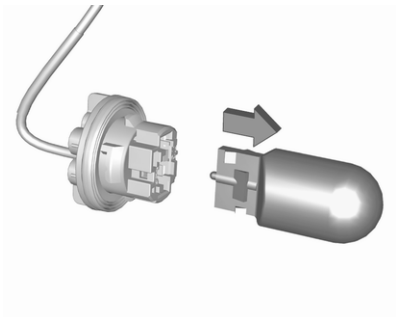

Træk lige ud for at fjerne og udskifte.

Montering af lygteenheden

1. Alt efter version fastsættes pæreholderen i lygteholderen, eller baklygtens pærefatning fastsættes.

2. Monter lygteenheden på bagklappen.
3. Fastgør lygteenheden med plastmøtrikken.
4. Sæt dækslet på bagklappen.

Sideblinklys

Afmonter lygteenheden for at udskifte pæren:

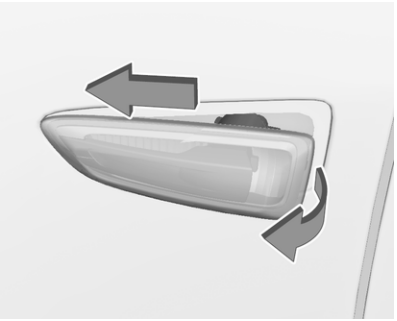

1. Skyd lygteenheden fremad, og afmonter den bagtil.

2. Drej pærefatningen mod uret, og tag den ud af lygteenheden.

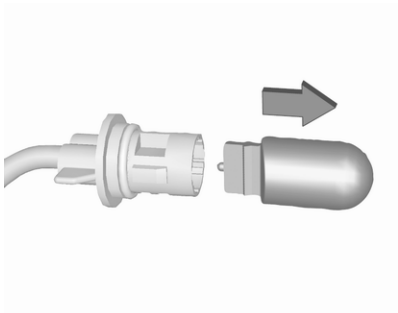

3. Træk pæren fra pærefatningen, og udskift den.
4. Isæt pærefatningen, og drej den med uret.
5. Før lygteenhedens venstre ende ind, skyd den mod venstre, og før højre ende ind.

Nummerpladelys

Nummerpladelyset er udformet som lysdioder og kan ikke udskiftes. Hvis lysdioderne er defekte, skal de udskiftes på et værksted.

Kabinelys

Få følgende pærer udskiftet på et værksted:

- kabinelys, læselamper
- lastrumsbelysning
- instrumentlys

Elektrisk system

Sikringer

Den nye sikring skal være i overensstemmelse med de oplysninger, der står på den defekte sikring.

De tre sikringsbokse findes i:

- motorrum
- instrumentpanel

Inden man udskifter en sikring, skal der slukkes for den pågældende kontakt, og tændingen afbrydes.

En defekt sikring kendes på den overbrændte smeltetråd.

Forsigtig
Sikringen må ikke udskiftes, før årsagen til fejlen er afhjulpet.

Nogle funktioner er sikret med flere sikringer.

Der kan være isat sikringer, selv om der ingen funktion er forbundet med dem.

Sikringstang

Der sidder en sikringstang i sikringsboksen i motorrummet. Tangen har to sider til forskellige sikringstyper.

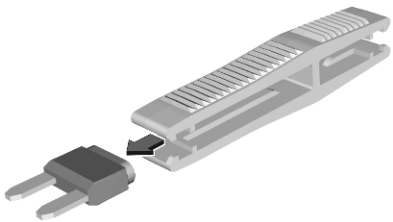

Tag fat i sikringen med sikringsudtrækkeren og træk sikringen ud.

Sikringsboks i motorrum

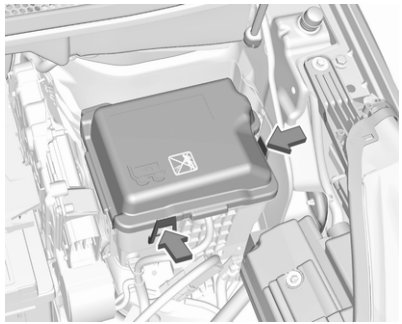

Sikringsboksen er forrest i venstre side af motorrummet.

Frigør dækslet, og tag det af.

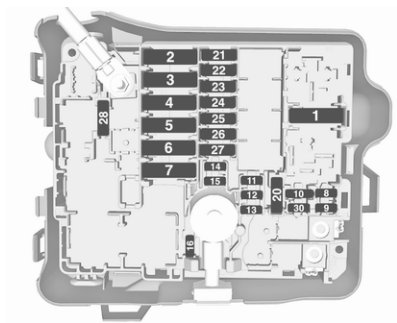

Nr.	Strømkreds
1	Blæser, klimastyringssystem
2	–
3	Karrosserisikringsboks
4	–
5	Sikringsboks i instrumentpanel
6	Motorkøleenhed
7	Karrosseristyremodul
8	Motorstyringsbrændstofpumpe
9	Motorstyring
10	Motorstyring
11	Motorstyring
12	Motorkøleenhed
13	Karrosseristyremodul
14	Intelligent batterisensor
15	–
16	Tågeforlygter
17	–

Nr.	Strømkreds
18	Højre fjernlys
19	Venstre fjernlys
20	Motorstyringsbrændstofpumpe
21	Starter
22	–
23	Starter
24	Anhængertræk
25	Sikringsboks i instrumentpanel
26	Gearkassestyreenhed
27	Karrosseristyremodul
28	Motorstyreenhed
29	Forrudevisker
30	Karrosseristyremodul

Når de defekte sikringer er skiftet, lukkes sikringsboksens låg, og der trykkes, indtil det går i hak.

Hvis sikringsboksens låg ikke er lukket korrekt, kan der opstå fejl.

Sikringsboks i instrumentpanel

Sikringsboks i venstre side af instrumentpanelet

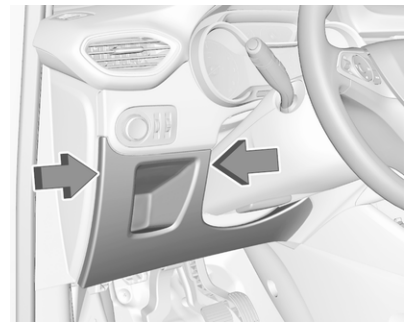

I venstrestyrede biler er sikringsboksen placeret bag et dæksel i instrumentpanelet. Løsn dækslet på siden, og tag det af.

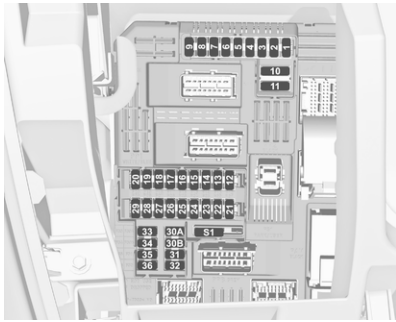

Nr.	Strømkreds
1	Bakspejl, udstødningssystem, elektrisk servostyring, koblingssensor, LPG, sidespejlsjustering, induktiv opladning
2	–
3	Anhængertræk
4	Horn
5	Sprinklerpumpe foran / bag
6	Sprinklerpumpe foran / bag
7	Opvarmet rat

Nr.	Strømkreds
8	Bagrudevisker
9	–
10	Centrallås
11	Centrallås
12	Instrumenter
13	Klimastyring, USB
14	BTA-modul
15	Instrumentgruppe, klimastyring
16	Bremse, starter, reststrøm fra
17	Instrumenter
18	Avanceret parkeringsassistent
19	Øverste søjlemodul, anhængerstyremodul
20	–
21	Tyverialarm, startknap
22	Regnsensor, frontkamera
23	Dørmodul

Nr.	Strømkreds
24	Avanceret parkeringsassistent, kamera, Infotainment
25	Airbag
26	Øverste søjlemodul
27	Tyverialarm
28	–
29	Infotainment
30	–
31	Infotainment
32	Stikkontakt foran
33	–
34	Opvarmede sidespejle, dørmodul
35	Instrumentgruppe, lyskontakt, avanceret parkeringsassistent, gearkassestyreenhed
36	Kabinelys, lys i solskærme, lys i handskerum

Sikringsboks i højre side af instrumentpanelet

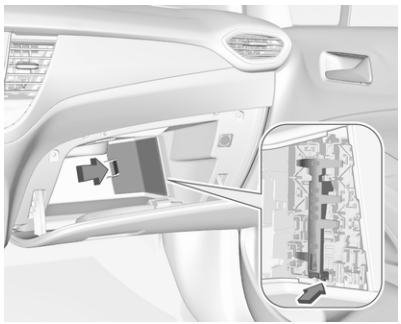

I venstrestyrede biler sidder sikringsboksen bag et dæksel i handskerummet. Åbn handskerummet og tag dækslet af. Afmonter beslaget.

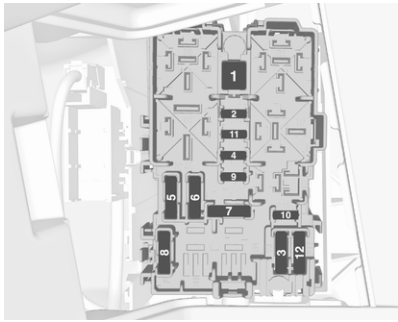

Nr.	Strømkreds
1	El-bagrude
2	El-opvarmede sidespejle
3	El-forrude
4	Førerdørens styreenhed
5	El-bagrude
6	El-opvarmede sæder
7	–
8	Infotainment
9	–
10	Stikkontakt bag
11	–
12	–

Bilens værktøj

Værktøj

Biler med reservehjul

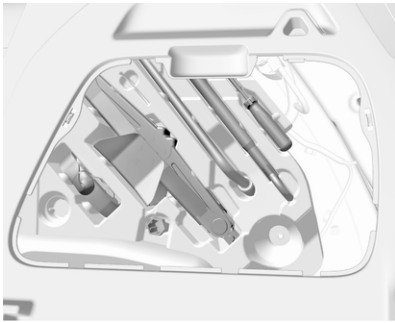

Donkraften, værktøjet, en rem til fastgørelse af et beskadiget hjul og bugseringskrogen er anbragt i en værktøjskasse i lastrummets højre væg.

Reservehjul ⇨ 201.

Biler uden reservehjul

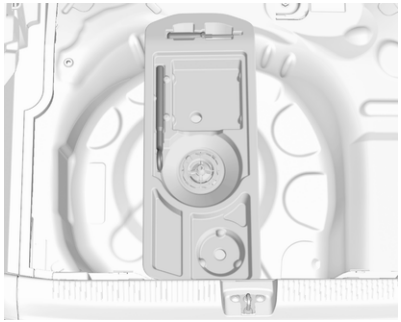

Skruetrækkeren og bugseringskrogen findes i en kasse under gulvafdækningen i lastrummet.

Lappesæt ⇨ 196.

Hjul og dæk

Dækkenes og fælgenes tilstand

Kør langsomt over kanter, helst i ret vinkel. Kørsel ind over skarpe kanter kan føre til dæk- og fælgskader. Sørg for at dækket ikke klemmes mod kantstenen ved parkering.

Undersøg dækkene for skader med jævne mellemrum. I tilfælde af skader eller usædvanligt slid skal De søge hjælp på et værksted.

Vinterdæk

Vinterdæk forbedrer sikkerheden ved temperaturer under 7 °C og bør derfor monteres på alle hjul.

Anbring hastighedsmærkaten i førerens synsfelt i overensstemmelse med det respektive lands forskrifter.

Alle dækstørrelser er tilladt som vinterdæk ⇨ 226.

Dækmærkning

F.eks. **195/65 R 15 91 T**

195 : dækbredde i mm
65 : tværsnitsforhold (forhold mellem dækkets højde og bredde) i %
R : bæltetype: Radial
RF : konstruktionstype: RunFlat
15 : fælgdiameter i tommer
91 : kodetal for bæreevne f.eks.: 95 svarer til 615 kg
T : kodebogstav for hastighedsgrænse

Kodebogstav for hastighedsgrænse:

Q : op til 160 km/t
S : op til 180 km/t
T : op til 190 km/t
H : op til 210 km/t
V : op til 240 km/t
W : op til 270 km/t

Vælg et dæk, der egner sig til denne bils maksimumhastighed. Se EØF-overensstemmelseserklæringen, der følger med bilen, eller andre nationale registreringsdokumenter. Ekstraudstyr kan reducere bilens tophastighed.

Dæk med foreskrevet omløbsretning

Dæk med foreskrevet omløbsretning bør monteres, så de roterer i den rigtige retning. Den korrekte omløbsretning vises ved hjælp af et symbol (f.eks. en pil) på dækkets side.

Dæktryk

Dæktrykket skal kontrolleres mindst hver 14. dag og inden længere ture. Dækkene skal være kolde.

Glem ikke reservehjulet.

Mærkaten med dæktrykinformation på forreste venstre dørramme angiver de originale dæk og de relevante dæktryk.

Dæktrykangivelserne gælder for kolde dæk. De gælder for både sommer- og vinterdæk.

Reservedækket skal altid pumpes op til det dæktryk, der gælder for fuld last.

ECO-dæktrykket har til formål at opnå mindst muligt brændstofforbrug.

For lavt eller for højt dæktryk øger dækslitagen og påvirker sikkerhed, køreegenskaber, kørselskomfort og brændstoføkonomi.

Dæktryktabellen angiver kun det nødvendige tryk for en bestemt dækstørrelse og viser alle mulige dækkombinationer ⇨ 226.

De dæk, der er godkendt til denne bil, fremgår af EØF-overensstemmelseserklæringen, der følger med bilen, eller andre nationale registreringsdokumenter.

Føreren er ansvarlig for korrekt indstilling af dæktryk.

⚠Advarsel

For lidt luft kan føre til stærk opvarmning af dækkene. Dette kan resultere i indre beskadigelser, som viser sig under store hastigheder, ved at slidbanen løsner sig, og dækket punkterer.

⚠Advarsel

For specifikke dæk kan det anbefalede dæktryk i dæktryktabellen overstige det maksimale dæktryk, der er angivet på dækket. Dæktrykket må aldrig være højere end det maksimale dæktryk, der er angivet på dækket.

Temperaturafhængighed

Dæktrykket afhænger af dækkets temperatur. Under kørsel stiger dæktemperatur og -tryk. De dæktryk, der fremgår af dækmærkaten og dæktrykdiagrammet, gælder for kolde dæk, dvs. ved 20 °C.

Dæktrykket stiger med næsten 10 kPa ved en temperaturstigning på 10 °C. Der skal tages højde for dette, hvis varme dæk kontrolleres.

Overvågningssystem for dæktryktab

Overvågningssystemet for dæktryktab kontrollerer kontinuerligt rotationshastigheden på alle fire hjul og advarer ved lavt dæktryk, når bilen kører. Dette opnås ved at sammenligne dækrulleomkredsen med referenceværdier og yderligere signaler.

Hvis et dæk taber tryk, tændes kontrollampen (!), og der vises en advarselsmeddelelse i førerinformationscentret.

I et sådant tilfælde skal farten sænkes, og man skal undgå skarpe sving og hårde opbremsninger. Stands så snart det er sikkert og kontrollér dæktrykket.

Kontrollampe (!) ⇨ 84.

Efter justering af dæktrykket initialiseres systemet for at slukke kontrollampen og genstarte systemet.

Forsigtig

Overvågningssystemet for dæktryktab advarer kun om lavt dæktryk og erstatter ikke førerens almindelige dækvedligeholdelse.

Hvis der opstår en systemfejl, vises en meddelelse i førerinformationscentret. Indstil det korrekte dæktryk og initialiser systemet igen. Hvis fejlen fortsat vises, kontaktes et værksted. Systemet fungerer ikke, når der er en fejl på ABS eller ESC, eller når der anvendes et midlertidigt reservehjul.

Hvis der opstår en systemfejl, vises en meddelelse i førerinformationscentret. Indstil det korrekte dæktryk og initialiser systemet igen. Hvis fejlen fortsat vises, kontaktes et værksted. Systemet fungerer ikke, når ABS eller ESC har en fejlfunktion.

Når vejdækket er monteret igen, kontrolleres dæktrykket med kolde dæk, og systemet initialiseres.

Systeminitialisering

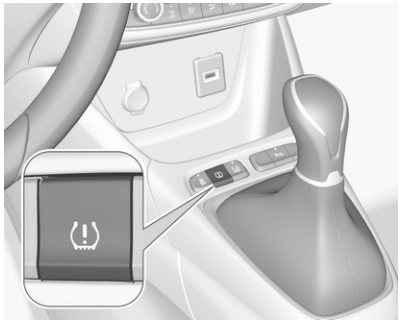

Efter korrigering af dæktryk eller hjulskift skal systemet initialiseres for at indlære nye referenceværdier for omkreds:

1. Kontrollér altid, at alle fire dæk har korrekt dæktryk ⇨ 226.
2. Aktiver parkeringsbremsen.
3. Tryk på (!) for at nulstille overvågningssystemet for dæktryktab.
4. Nulstillingen bekræftes med en pop-op-meddelelse.

Efter initialisering kalibrerer systemet automatisk til nye dæktryk under kørslen. Efter længere tids kørsel benytter systemet de nye dæktryk og overvåger dem.

Kontrollér altid dæktryk med kolde dæk.

Systemet skal initialiseres igen, når:

- dæktryk er blevet ændret
- lastforholdene er blevet ændret
- der er byttet om på hjulene, eller de er blevet udskiftet

Systemet advarer ikke omgående om en dækpunktering eller et hurtigt tryktab. Dette skyldes den nødvendige beregningstid.

Mønsterdybde

Kontroller mønsterdybden regelmæssigt.

Af sikkerhedsgrunde bør dækkene udskiftes, når mønsterdybden er 2-3 mm (vinterdæk 4 mm).

Af sikkerhedsmæssige grunde anbefales det, at dækkenes mønsterdybde på én aksel ikke må variere mere end 2 mm.

Den lovmæssige mindste mønsterdybde (1,6 mm) er nået, når mønstret er slidt ned til slidindikatorerne (TWI = Tread Wear Indicator). Deres position er angivet med markeringer på sidevæggen.

Er slitagen større foran end bagtil, skal der med jævne mellemrum byttes om på forhjul og baghjul. Hvis der er monteret dæk med foreskrevet omløbsretning, skal det kontrolleres, at hjulenes omløbsretning forbliver den samme.

Dæk ældes, også selv om de ikke bruges. Vi anbefaler at skifte dæk efter 6 år.

Ændring af dæk- og hjulstørrelse

Anvendes andre dækstørrelser end fabriksmonterede dæk, skal overvågningssystemet for dæktryktab eventuelt omprogrammeres, og der skal eventuelt foretages andre ændringer på bilen.

Overvågningssystem for dæktryktab ⇨ 194.

Få dæktrykmærkaten udskiftet.

⚠Advarsel

Brug af ikke-egnede dæk eller hjul kan føre til ulykker og vil medføre, at bilens kørselsgodkendelse er ugyldig.

Hjulkapsler

Brug fabriksgodkendte hjulkapsler og dæk til den pågældende bil, der opfylder alle krav til den pågældende fælg-/dækkombination.

Hvis der anvendes hjulkapsler og dæk, der ikke er fabriksgodkendt, må dækkene ikke have en fælgbeskyttelsesvulst.

Hjulkapsler må ikke påvirke kølingen af bremserne.

⚠Advarsel

Anvendelse af ikke-egnede dæk eller hjulkapsler kan føre til pludseligt lufttab og dermed til ulykker.

Biler med stålhjul: Ved brug af låsbare hjulmøtrikker må der ikke monteres hjulkapsler.

Snekæder

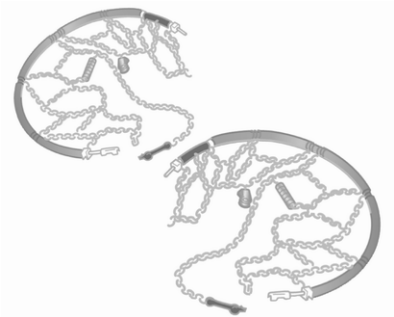

Snekæder må kun monteres på forhjulene.

Der bør benyttes småledskæder, som ikke stikker mere end 10 mm frem på dækkenes slidbane og inderside (inklusive kædelås).

⚠Advarsel

Beskadigelser kan medføre risiko for punktering.

Der må kun monteres snekæder på dækstørrelserne 195/65 R15 91 og 195/60 R16 89

Nødhjul

Det er ikke tilladt at bruge snekæder på nødhjulet.

Lappesæt

Mindre skader på slidbane kan udbedres med lappesættet.

Fjern ikke fremmedlegemer fra dækkene.

Dækskader, som er større end 4 mm, eller som sidder i dæksiden, kan ikke repareres med lappesættet.

⚠Advarsel

Kør ikke hurtigere end 80 km/t.

Må ikke bruges i en længere periode.

Styring og håndtering kan blive påvirket.

I tilfælde af punktering:

Træk parkeringsbremsen, sæt bilen i første gear, bakgear eller **P**.

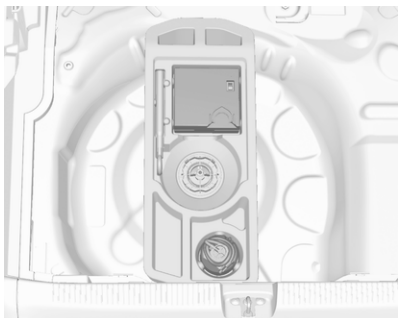

Lappesættet er anbragt i lastrummet under gulvafdækningen.

1. Afmonter flasken med tætningsmiddel og kompressoren.
2. Træk hastighedsbegrænsningsmærkaten af flasken med tætningsmiddel og anbring den i førerens synsfelt.

3. Tag el-ledningen og luftslangen ud af opbevaringsrummene på undersiden af kompressoren.

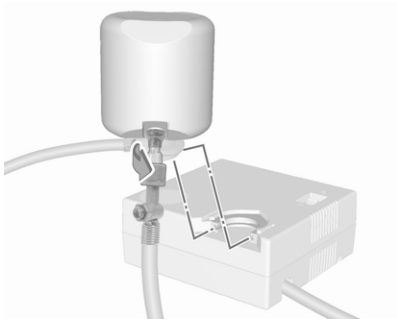

4. Skru kompressorens slange på studsen på flasken med tætningsmiddel.
5. Sæt flasken med tætningsmiddel i beslaget på kompressoren.

   Placer kompressoren tæt ved hjulet, så flasken med tætningsmiddel er opret.
6. Drej ventilhætten på det defekte dæk af.

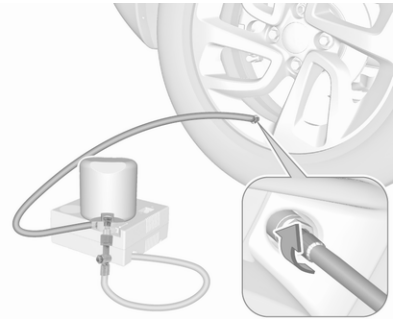

7. Skru fyldeslangen på ventilen på hjulet.
8. Kontakten på kompressoren skal være i stilling O.
9. Sæt kompressorstikket i stikdåsen ⇨ 72.

   For at undgå at batteriet aflades, anbefaler vi at lade motoren gå.

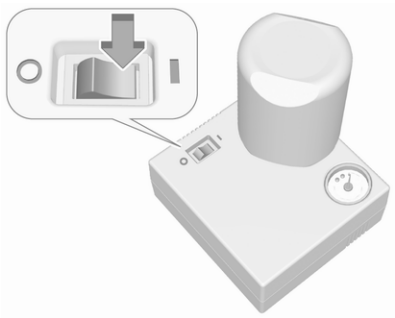

10. Sæt vippekontakten på kompressoren i stilling I. Der fyldes tætningsmiddel i dækket.
11. Manometret på kompressoren viser kortvarigt op til 6 bar, medens flasken med tætningsmiddel tømmes (ca. 30 sekunder). Derpå begynder trykket at falde.
12. Hele flaskens indhold af tætningsmiddel pumpes ind i dækket. Derefter fyldes dækket med luft.
13. Det foreskrevne dæktryk skal nås i løbet af 10 minutter.

    Dæktryk ⇨ 226.

Når det korrekte tryk er nået, skal kompressoren slukkes.

Hvis det foreskrevne dæktryk ikke nås inden 10 minutter, skal lappesættet afmonteres. Hjulene drejes én omgang ved at flytte bilen et kort stykke. Monter lappesættet igen og fortsæt påfyldningen i 10 minutter. Nås det foreskrevne dæktryk fortsat ikke, er dækket for beskadiget. Søg hjælp på et værksted.

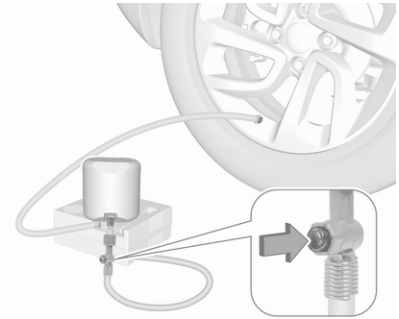

Slip det overskydende dæktryk ud med knappen på luftslangen.

Kompressoren må ikke køre i mere end 10 minutter ad gangen.

14. Afmonter lappesættet. Afmonter flasken med tætningsmiddel fra beslaget. Skru påfyldningsslangen på den frie tilslutning på flasken med tætningsmiddel. Således undgås det, at tætningsmidlet løber ud. Læg lappesættet på plads i bagagerummet.
15. Tætningsmiddel, som er trængt ud, fjernes med en klud.

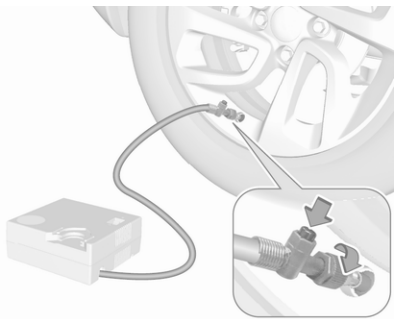

16. Fortsæt kørslen med det samme, så tætningsmidlet kan fordele sig jævnt i dækket. Stands efter at have kørt ca. 5 km (senest efter 10 min.), og kontrollér dæktrykket. Luftslangen skrues direkte på dækventilen. Pump dækket som beskrevet tidligere. Slip det overskydende dæktryk ud med knappen på luftslangen.

    Hvis dæktrykket ikke er faldet til under 1,5 bar, skal det indstilles på den korrekte værdi. Ellers må bilen ikke bruges. Søg hjælp på et værksted.

    Gentag kontrolproceduren én gang til efter at have kørt yderligere 10 km (men ikke mere end 10 minutter) for at kontrollere, at der ikke er yderligere tryktab

    Hvis dæktrykket er faldet til under 1,5 bar, må bilen ikke længere benyttes. Søg hjælp på et værksted.
17. Læg lappesættet på plads i bagagerummet.

Bemærkninger

Køreegenskaberne påvirkes stærkt af det reparerede dæk. Derfor skal dækket udskiftes.

I tilfælde af usædvanlige lyde eller overophedning af kompressoren skal den holdes slukket i mindst 30 minutter.

Den indbyggede sikkerhedsventil åbner, når trykket er 700 kPa (7 bar).

Bemærk sættets udløbsdato. Derefter er tætningsevnen ikke længere sikret. Se holdbarhedsangivelserne på flasken.

Udskift den brugte tætningsmiddelflaske. Flasken bortskaffes i henhold til gældende retsforskrifter.

Kompressoren og tætningsmidlet kan anvendes ved temperaturer ned til ca. -30 °C.

Hjulskift

Træf følgende forberedelser og følg nedennævnte anvisninger:

- Parker bilen på et vandret, jævnt og skridsikkert underlag. Ret forhjulene ligeud.
- Anbring om nødvendigt en klods under hjulet, der er diagonalt modsat det hjul, der skal skiftes.
- Træk parkeringsbremsen, sæt bilen i første gear, bakgear eller **P**.

- Er underlaget blødt, skal der anbringes et stabilt underlag under donkraften (maks. 1 cm tykt).
- Tag tunge genstande ud af bilen, før den løftes med en donkraft.
- Personer eller dyr må ikke opholde sig i bilen, mens den er løftet.
- Kryb ikke ind under den løftede bil.
- Start ikke bilen, mens den er løftet.
- Rengør hjulboltene, før de skrues i.

⚠Advarsel

Hjulbolte bør ikke smøres.

Tilspændingsmomenter

Forsigtig

Hvis bilen er udstyret med letmetalfælge, spændes hjulboltene manuelt mindst de fem første omdrejninger.

Der er to forskellige fælgtyper med to forskellige bolte og tilspændingsmomenter.

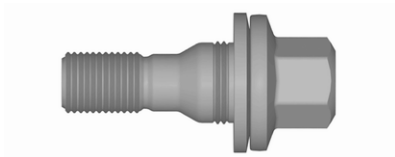

Tilspændingsmomentet for aluminiumfælge er 100 Nm.

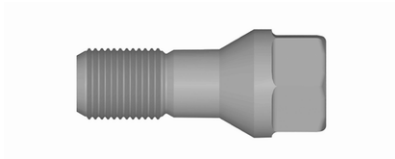

Tilspændingsmomentet for stålfælge er 115 Nm.

⚠Advarsel

Det er vigtigt altid at bruge de rette hjulbolte ved hjulskift. Ved montering af reservehjulet kan boltene til letmetalfælge også bruges.

Løftepositioner

De viste løftepositioner henviser til brugen af løftearme og ekstra donkrafte, der bruge til at skifte vinter-/sommerdæk.

Bageste arms placering af løfteplatformen centreret under det relevante løftepunkt på bilen.

Forreste arms placering af løfteplatformen centreret under det relevante løftepunkt på bilen.

Reservehjul

Reservehjulet kan klassificeres som et nødhjul afhængigt af størrelsen i forhold til de øvrige monterede hjul og det pågældende lands bestemmelser. I dette tilfælde gælder en højst tilladt hastighed, selv om der ikke er nogen mærkat på reservehjulet, der angiver dette.

Forsigtig

Ved brug af reservehjulet kan køreegenskaberne ændre sig, når det er mindre end de øvrige hjul, eller når der også er monteret vinterdæk. Få det defekte dæk udskiftet så hurtigt som muligt.

Reservehjulet befinder sig i lastrummet:

1. Åbn afdækningen i gulvet.
2. Reservehjulet fastgøres med en vingemøtrik. Skru møtrikken ud og tag reservehjulet ud.

   Der findes en kasse med værktøj i lastrummets højre væg.

   Værktøjssæt ⇨ 192.
3. Når der efter et hjulskift ikke anbringes et hjul i reservehjulsfordybningen, spændes vingemøtrikken, og gulvafdækningen lukkes.
4. Efter et hjulskift tilbage til et hjul i fuld størrelse anbringes reservehjulet med den udvendige side opad i hjulfordybningen og fastgøres med vingemøtrikken.

Nødhjul

Forsigtig

Hvis du kører med et midlertidigt reservehjul, skal aktiv nødbremsning være deaktiveret.

Monter kun ét nødhjul. Den tilladte maksimumshastighed ifølge etiketten på nødhjulet gælder kun for den fabriksmonterede dækstørrelse.

Kør ikke hurtigere end 80 km/t. Kør langsomt i sving. Kør kun midlertidigt på nødhjulet.

Montering af reservehjulet

Udfør de angivne forberedelser for hjulskift ⇨ 199 og følg nedenstående anvisninger:

- Udskift aldrig flere hjul ad gangen.
- Donkraften må kun bruges ved hjulskift ved punktering, ikke til skift mellem sommer- og vinterdæk.
- Donkraften er vedligeholdelsesfri.

1. Frigør hjulboltenes hætter med en skruetrækker og tag dem af.

   Stålhjul med navkapsel: Træk hjulkapslen af.

   Letmetalfælge: Frigør hjulboltenes hætter med en skruetrækker og tag dem af. For at beskytte fælgen lægges en blød klud mellem skruetrækker og letmetalfælg.

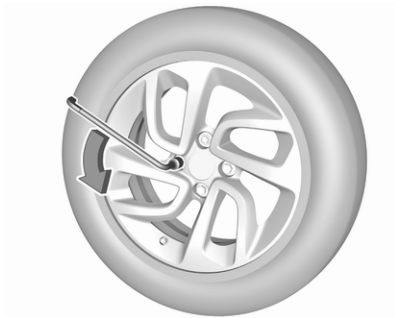

2. Fold hjulnøglen ud og montér, idet det kontrolleres, at nøglen sidder korrekt. Løsn derpå alle hjulboltene en halv omdrejning.

   Hjulene kan være beskyttet af låsehjulbolte. Disse specielle bolte løsnes ved først at sætte låsehjulboltadapteren på bolthovedet, før hjulnøglen monteres. Adapteren findes i handskerummet eller lastrummet under den bageste gulvafdækning.

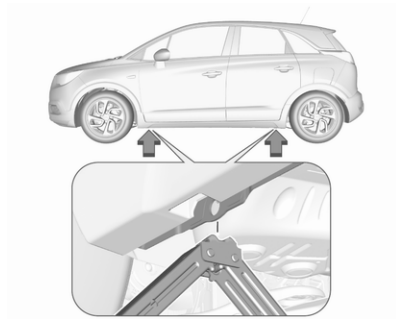

3. Sørg for, at donkraften er korrekt placeret under bilens relevante løftepunkt.

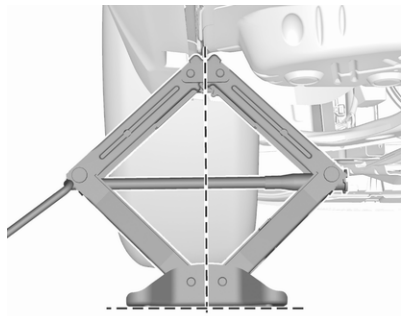

4. Sæt donkraften i den nødvendige højde. Anbring den direkte under

løftepunktet, så den ikke kan skride ud.

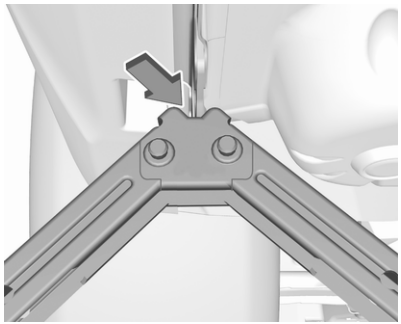

Det er vigtigt, at karosserikanten indpasses i rillen på donkraften.

Sæt hjulnøglen fast, kontroller at donkraften står lodret og drej hjulnøglen, indtil hjulet er frit af underlaget.

5. Skru hjulmøtrikkerne af.
6. Skift hjulet.
7. Skru hjulmøtrikkerne på.
8. Sænk bilen og fjern donkraften.
9. Sæt hjulnøglen helt på og kontroller, at den sidder forsvarligt, og spænd hjulboltene på kryds. Tilspændingsmomentet er 100 Nm.

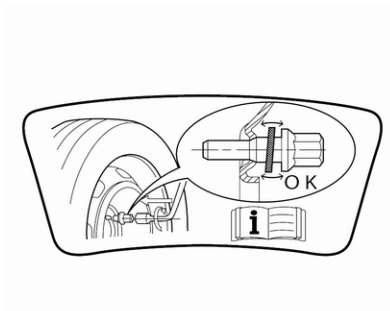

Bemærk at, hvis bilen er udstyret med letmetalfælge, kan hjulboltene også bruges til stålreservehjulet. I givet fald fastholdes reservehjulet med den koniske kontaktflade af hver bolt. I givet fald kommer spændeskiverne ikke i kontakt med reservehjulet.

10. Sørg for at ventilhullet i hjulkapslen flugter med dækventilen inden montering.

    Sæt hjulmøtrikkernes hætter på.
11. Læg det udskiftede hjul og værktøjssættet på plads og fastgør.
12. Kontrollér dæktrykket på det nymonterede hjul og tilspændingsmomentet så hurtigt som muligt.

Opbevaring af et beskadiget hjul i fuld størrelse i bagagerummet

Reservehjulsfordybningen er ikke beregnet til andre dækstørrelser end det midlertidige reservehjul. Et beskadiget fuldstørrelsehjul skal opbevares i bagagerummet og sikres med en rem.

Værktøjssæt ⇨ 192.

For at fastgøre hjulet:

1. Placer hjulet med den udvendige side opad, tæt ved den ene side af bagagerummet.

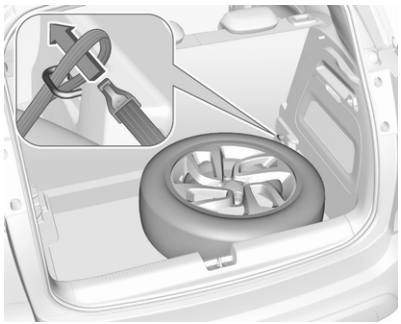

2. Før remmens ende med løkke gennem den forreste fastsurrings-krog på den passende side.
3. Før remmens ende med krog gennem løkken, og træk i den, indtil remmen fastgøres sikkert til fastsurringskrogen.

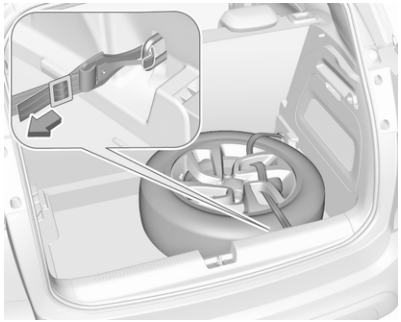

4. Før remmen gennem hjulets eger som vist på billedet.
5. Monter krogen i den bageste fast-surringskrog.
6. Stram remmen, og fastgør den med spændet.

Hvis der ikke er nogen strop, skal man sørge for at opbevare hjulet sikkert i lastrummet.

Bemærkninger vedrørende læsning af bilen ⇨ 65

⚠ Fare

Kør altid med opfældet og indkob-lede bagsæderyglæn ved kørsel med et beskadiget fuldstørrelse-hjul i lastrummet.

Starthjælp

Brug ikke hurtiglader til at starte.

Hvis bilbatteriet er afladet, kan bilen startes ved hjælp af startkabler og et bilbatteri fra en anden bil.

⚠Advarsel

Der skal udvises stor forsigtighed ved start med startkabler. Afvigelser fra følgende instruktioner kan medføre skader på personer og materiel ved, at batterierne eksploderer, samt til beskadigelse af de elektriske systemer i begge biler.

⚠Advarsel

Undgå batterikontakt med øjne, hud, tøj og lakerede overflader. Væsken indeholder svovlsyre, som kan forårsage personskader og materielle skader ved direkte kontakt.

- Undgå elektriske gnister eller åben ild i nærheden af bilbatteriet.
- Et fladt bilbatteri kan fryse allerede ved en temperatur på 0 °C. Et frosset batteri skal tøs op, før startkablerne tilsluttes.
- Ved håndtering af batteriet bør der bruges beskyttelsesbriller og beskyttelsesbeklædning.
- Brug et starthjælpsbatteri med samme spænding (12 V). Dets kapacitet (Ah) bør ikke være meget mindre end kapaciteten for det afladede bilbatteri.
- Benyt startkabler med isolerede polklemmer og et tværsnit på mindst 16 mm^2. I biler med dieselmotor skal tværsnittet være 25 mm^2.
- Afbryd ikke det afladede bilbatteri fra bilens ledningsnet.
- Sluk for alt unødvendigt elektrisk udstyr.
- Bøj dig ikke ind over bilbatteriet ved start med startkabler.
- Det ene kabels polklemmer må ikke berøre det andet kabels klemmer.
- Bilerne må ikke være i berøring med hinanden under starthjælpen.
- Træk parkeringsbremsen. Sæt i frigear, automatgear i **P**.

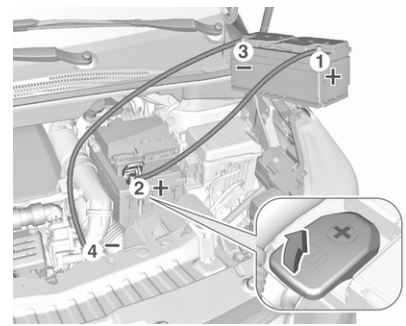

Åbn plusterminalens beskyttelseshætter på begge bilbatterier.

Rækkefølge, når kablerne skal tilsluttes:

1. Tilslut det røde kabel til starthjælpsbatteriets positive pol.
2. Tilslut den anden ende af det røde kabel til det afladede batteris positive pol.
3. Tilslut det sorte kabel til starthjælpsbatteriets negative pol.
4. Slut den anden ende af det sorte kabel til stelforbindelsespunktet i motorrummet på din bil.

Før kablerne på en sådan måde, at roterende dele i motorrummet ikke griber fat i dem.

Start af motoren:

1. Start motoren på den bil, der afgiver strøm.
2. Start den anden motor efter 5 minutter. Forsøg på at starte bør foregå med intervaller på 1 minut og bør ikke vare mere end 15 sekunder ad gangen.
3. Lad begge motorer køre i tomgang i ca. 3 minutter med tilsluttede kabler.
4. Tænd for elektriske forbrugsenheder (f.eks. forlygter, el-bagrude) i den bil, der modtager strøm.
5. Gentag ovennævnte procedure i nøjagtig omvendt rækkefølge, når kablerne skal fjernes.

Kørsel med påhæng

Bugsering af bilen

Vikl en klud omkring spidsen af en flad skruetrækker for at forhindre skader på lakken. Sæt en skruetrækker i åbningen ved bunden af dækslet. Frigør dækslet ved forsigtigt at bevæge skruetrækkeren nedad.

Trækøjet ligger sammen med værktøjssættet ⇨ 192.

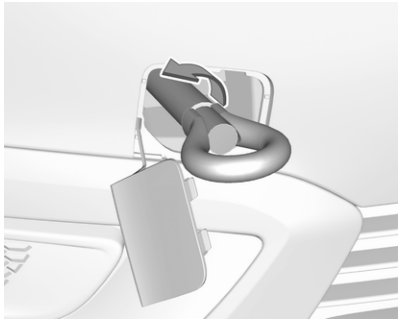

Skru trækøjet i så langt det kan komme, indtil det standser i vandret position.

Anbring slæbetovet - eller helst bugserstangen - i trækøjet.

Trækøjet må kun benyttes til bugsering og ikke til bjergning af bilen.

Tilslut tændingen for at frigøre ratlåsen og muliggøre aktivering af stoplys, horn og visker.

Forsigtig

Deaktivér førerhjælpesystemerne såsom aktiv nødbremsning ⇨ 144, da bilen ellers muligvis bremser automatisk under bugsering.

Skift gearvælgeren til frigear.

Frigør parkeringsbremsen.

Forsigtig

Sæt bilen langsomt i gang. Undgå ryk. For stor trækkraft kan beskadige bilen.

Når motoren ikke er i gang, skal der betydeligt større kraft til at bremse og styre.

Aktiver recirkulationssystemet og rul ruderne op, så udstødningsgasser fra den trækkende bil ikke kan trænge ind.

Biler med automatisk gearkasse: Bilen skal bugseres med forenden fremad, ikke hurtigere end 80 km/t og ikke længere end 100 km. I alle andre tilfælde, og når gearkassen er defekt, skal forhjulene løfte fri af vejbanen.

Søg hjælp på et værksted.

Efter bugsering skrues trækøjet af.

Sæt dækslet i med den udvendige flange i fordybningen, og fastgør dækslet ved at trykke.

Bugsering af en anden bil

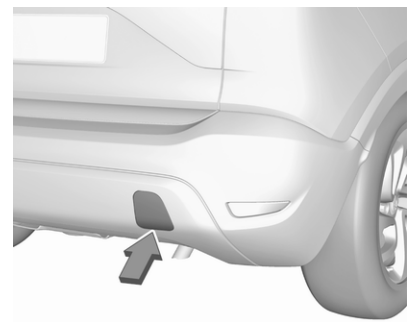

Vikl en klud omkring spidsen af en flad skruetrækker for at forhindre skader på lakken. Sæt en skruetrækker i åbningen ved bunden af dækslet. Frigør dækslet ved forsigtigt at bevæge skruetrækkeren nedad.

Trækøjet ligger sammen med værktøjssættet ⇨ 192.

Skru trækøjet i så langt det kan komme, indtil det standser i vandret position.

Fastsurringskrogen under bilen bagtil må under ingen omstændigheder anvendes som trækøje.

Anbring slæbetovet - eller helst bugserstangen - i trækøjet.

Trækøjet må kun benyttes til bugsering og ikke til bjergning.

Forsigtig

Sæt bilen langsomt i gang. Undgå ryk. For stor trækkraft kan beskadige bilen.

Efter bugsering skrues trækøjet af.

Sæt dækslet i med den øverste flange i fordybningen, og fastgør dækslet ved at trykke.

Kosmetisk pleje

Udvendig pleje

Låse

Låsene er fra fabrikken behandlet med kvalitetslåsecylinderfedt. Brug kun et optøningsmiddel, hvis det er absolut nødvendigt. Midlerne er affedtende og påvirker derfor låsenes funktionsdygtighed. Lad et værksted smøre låsene igen, hvis der er brugt et optøningsmiddel.

Vask

Lakken er udsat for påvirkning fra omgivelserne. Bilen vaskes og voksbehandles regelmæssigt. Hvis bilen vaskes i vaskemaskine, vælg da et program med voksbehandling.

Fugleklatter, døde insekter, harpiks fra træerne, pollen og lignende indeholder bestanddele, der kan være skadelige for lakken, og bør derfor fjernes med det samme.

Hvis bilen vaskes i vaskemaskine, skal anvisningerne fra vaskemaskinens fabrikant følges. Vinduesvisker

og bagrudevisker skal være slukket. Antenne og udvendigt tilbehør som f.eks. tagbagagebærer skal skrues af.

Hvis bilen vaskes med håndkraft, skal den indvendige side af hjulkasserne spules rene.

Voks bilens lakerede dele regelmæssigt.

Kanter og ombukninger ved døre, motorhjelm og bagagerum bør også tages med under rengøringen.

For at undgå skader skal blanke metaldele rengøres med en renseopløsning godkendt til aluminium.

Forsigtig

Brug altid et rengøringsmiddel med en pH-værdi på fire til ni.

Brug ikke rengøringsmidler på varme flader.

Motorrummet må ikke renses med damp- eller højtryksrenser.

Til slut skal bilen skylles grundigt og aftørres med et vaskeskind. Skyl skindet op jævnligt. Anvend ikke samme vaskeskind til lak og vinduer, da der på den måde kan overføres rester af voks til glasset, hvor det sætter sig som en hinde.

Lad dørhængslerne smøre på et værksted.

Tjærepletter på lakken må ikke fjernes med hårde genstande. Benyt tjærefjernemiddel på lakerede overflader.

Lygter

Forlygteglassene og andre lygteglas er af plast. Der må ikke benyttes skurende, ætsende eller aggressive midler eller isskraber. Må ikke rengøres i tør tilstand.

Polering og voksbehandling

Voks bilen regelmæssigt (senest, når vandet ikke længere perler). Ellers vil lakken tørre ud.

Polering er kun påkrævet, hvis lakken er blevet mat, eller hvis der har sat sig faste partikler i den.

Lakpolish med silikone danner en beskyttende film, som gør voksbehandling overflødig.

Karrosseridele af plast må ikke behandles med voks eller poleringsmidler.

Ruder og viskerblade

Sluk for viskerne før der arbejdes i deres områder.

Rengøres med en blød, fnugfri klud eller et vaskeskind ved brug af ruderens og insektfjerner.

Ved rengøring af bagruden indefra, skal du altid tørre parallelt med varmelegemet for at forhindre skader.

Is fjernes manuelt med en isskraber med skarpe kanter. Isskraberen presses fast mod ruden, så der ikke kommer snavs under skraberen, som kan ridse ruden.

Fedtede viskerblade kan rengøres med ruderens på en blød klud. Fjern også eventuelle rester af voks, insekter og lign. fra ruden.

Rester af is, forurening og kontinuerlig visning på en tør rude beskadiger viskerbladene og kan endog ødelægge dem.

Panoramatag

Brug en blød, fnugfri klud eller et vaskeskind sammen med et ruderensemiddel til at rengøre panoramataget.

Hjul og dæk

Ingen rengøring med højtryksrenser.

Rengør fælge med et pH-neutralt rengøringsmiddel til fælge.

Lakerede fælge behandles med samme midler som karrosseriet.

Lakskader

Små lakskader udbedres med lakstift, inden der dannes rust. Større lakskader eller rust skal udbedres på et værksted.

Undervogn

Undervognen er delvist forsynet med et beskyttende PVC-lag resp. de kritiske områder er behandlet med beskyttelsesvoks.

Kontroller undervognen efter hver undervognsvask og få den behandlet med voks om nødvendigt.

Bitumen-kautsjuk-materialer kan beskadige PVC-laget. De bør lade et værksted udføre arbejder på undervognen.

Vask undervognen før og efter vinteren og kontroller det beskyttende vokslag.

Anhængertræk

Kuglestangen må ikke renses med damp- eller højtryksrenser.

Pleje af interiør

Kabine og polstring

Kabinen og instrumentafdækningen inklusive delene af træ rengøres med en tør klud eller kabinerens.

Rengør læderbetrækket med rent vand og en blød klud. Brug læderplejemiddel, hvis det er meget beskidt.

Instrumentgruppen og displays må kun rengøres med en fugtig blød klud. Brug en mild sæbeopløsning, hvis det er nødvendigt.

Rengør polstringen med støvsuger og børste. Pletter fjernes med tekstilrens.

Stof er evt. ikke farveægte. Det kan forårsage synlige misfarvninger, især på lyse polstringer. Pletter og misfarvninger, som kan fjernes, skal rengøres snarest muligt.

Rengør sikkerhedsseler med lunkent vand eller kabinerens.

Forsigtig

Luk Velcro-fastgørelseselementerne, da åbne Velcro-fastgørelseselementer på tøj kan beskadige sædernes polstring.

Dette gælder også for tøj med genstande med skarpe kanter, såsom lynlåse, bælter eller cowboybukser med nitter.

Dele af plast og gummi

Dele af plast og gummi kan plejes med samme midler som til karrosseriet. Brug eventuelt kabinerens. Anvend ikke andre midler. Undgå specielt opløsningsmidler og benzin. Ingen rengøring med højtryksrenser.

Gulvmåtter

⚠ Advarsel

Hvis en gulvmåtte har den forkerte størrelse eller ikke er korrekt monteret, kan den være i vejen for speederen og/eller bremsepedalen, hvilket kan forårsage utilsigtet acceleration og/eller øget standselængde, som kan resultere i et sammenstød og personskader.

Brug følgende retningslinjer for korrekt brug af gulvmåtter.

- De originale gulvmåtter er udviklet til din bil. Beskadigede gulvmåtter må kun udskiftes med godkendte gulvmåtter. Kontrollér altid, at gulvmåtterne ikke er i vejen for pedalerne.
- Brug gulvmåtten med den rigtige side opad. Vend den ikke.
- Anbring ikke noget oven på gulvmåtten i førersiden.
- Brug kun en enkelt gulvmåtte i førersiden.

Montering og udtagning af gulvmåtter

Gulvmåtten i førersiden i og gulvmåtten i passagersiden holdes hver især på plads af to holdere.

Gulvmåtten monteres som følger:

1. Flyt sædet så langt bagud som muligt.

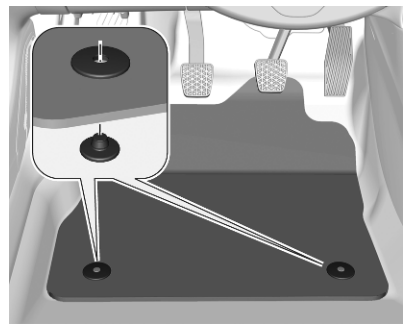

2. Ret udskæringerne i måtten ind efter holderne som vist.
3. Tryk måtten mod gulvet.

Gulvmåtten udtages som følger:

1. Flyt sædet så langt bagud som muligt.
2. Træk gulvmåtten opad og tag den af.

Service og vedligeholdelse

Generel information **212**
Serviceinformation 212
Anbefalede væsker, smøremidler og reservedele **216**

Generel information

Serviceinformation

Det er altafgørende for en økonomisk og sikker kørsel samt for at bilen kan holde sin værdi, at alt vedligeholdelsesarbejde udføres med de foreskrevne intervaller.

En detaljeret, opdateret serviceplan for Deres bil kan fås på værkstedet.

Vanskelige driftsforhold foreligger, hvis én eller flere af følgende faktorer ofte gør sig gældende: Kold start, kørsel med stop og start, f.eks. for taxi- og politibiler, kørsel med anhænger, bjergkørsel, kørsel på dårlige og sandede vejbelægninger, forhøjet luftforurening, tilstedeværelse af sand i luften og højt støvindhold, kørsel ved stor højde og store temperaturudsving.

Under disse vanskelige driftsforhold kan visse former for service være påkrævet oftere end det normale serviceinterval, der er anført på servicedisplayet. Kontakt et værksted for individuelle serviceplaner.

Servicedisplay ⇨ 79.

Bekræftelser

Bekræftelse af udført servicearbejde noteres i Service- og garantihæftet. Dato og kilometertal forsynes med stempel og underskrift fra det værksted, der har udført serviceeftersynet.

Sørg for, at Service- og garantihæftet udfyldes korrekt, da det er absolut nødvendigt at have et kontinuerligt bevis for service, for at eventuelle garantireklamationer kan imødekommes, ligesom det er en fordel ved salg af bilen.

Serviceintervaller

Motorkode	EB2ADT EB2ADTS	EB2FA	EP6FADTXD	EB2DTS	EP6FDTMD EP6FDTM
Landegruppe 1	20.000 km/1 år	20.000 km/1 år	30.000 km/1 år		
Landegruppe 2	15.000 km/1 år	20.000 km/1 år	20.000 km/1 år		
Landegruppe 3	15.000 km/1 år	20.000 km/1 år	20.000 km/1 år	10.000 km/1 år[1)]	
Landegruppe 4		15.000 km/1 år	20.000 km/1 år		20.000 km/1 år
Landegruppe 5		10.000 km/1 år			10.000 km/1 år

1) Medmindre andet er angivet på servicedisplayet.

Motorkode	DV5RC DV5RD DV5RCD DV5RCE	DW10FC	DV6D
Landegruppe 1	30.000 km/1 år [1)]	30.000 km/1 år [1)]	
Landegruppe 2	30.000 km/1 år [1)]	30.000 km/1 år [1)]	
Landegruppe 3	15.000 km/1 år	20.000 km/1 år	

Motorkode	DV5RC DV5RD DV5RCD DV5RCE	DW10FC	DV6D
Landegruppe 4	15.000 km/1 år	20.000 km/1 år	15.000 km/1 år
Landegruppe 5	10.000 km/1 år	10.000 km/1 år	10.000 km/1 år

1) Medmindre andet er angivet på servicedisplayet.

Landegruppe 1:
Andorra, Østrig, Belgien, Cypern, Danmark, Finland, Frankrig, Tyskland, Grækenland, Island, den Irske Republik, Italien, Liechtenstein, Luxembourg, Malta, Monaco, Holland, Norge, Portugal, San Marino, Spanien, Sverige, Schweiz, Storbritannien.

Landegruppe 2:
Bosnien-Hercegovina, Bulgarien, Kroatien, Republikken Tjekkiet, Estland, Nordmakedonien, Ungarn, Letland, Litauen, Polen, Rumænien, Slovakiet, Slovenien.

Landegruppe 3:
Albanien, Montenegro, Serbien.

Landegruppe 4:
Israel, Sydafrika, Tyrkiet, Lesotho, Swaziland.

Landegruppe 5:
Alle andre lande, der ikke er anført i de foregående landegrupper.

Bekræftelser

Bekræftelse af udført servicearbejde noteres i Service- og garantihæftet. Dato og kilometertal forsynes med stempel og underskrift fra det værksted, der har udført serviceeftersynet.

Sørg for, at Service- og garantihæftet udfyldes korrekt, da det er absolut nødvendigt at have et kontinuerligt bevis for service, for at eventuelle garantireklamationer kan imødekommes, ligesom det er en fordel ved salg af bilen.

Anbefalede væsker, smøremidler og reservedele

Der må kun anvendes produkter, der opfylder de anbefalede specifikationer.

⚠Advarsel

Væsker og smøremidler er farlige og kan være giftige. Behandles med omhu. Se oplysningerne på beholderne.

Motorolie

Motorolie identificeres ud fra kvalitet og viskositet. Kvaliteten er vigtigere end viskositeten ved valg af den motorolie, der skal bruges. Motorolie-kvaliteten sikrer f.eks. motorrenhed, slitagebeskyttelse og motorolieældningskontrol, mens viskositetsklassen angiver motoroliens tykkelse i et bestemt temperaturområde.

Vælg den korrekte motorolie på grundlag af dennes kvalitet og den minimale udetemperatur ⇨ 220.

Efterfyldning af motorolie

Forsigtig

Hvis der spildes motorolie, skal den tørres op og bortskaffes korrekt.

Motorolie af forskellige fabrikater og mærker kan blandes, forudsat at specifikationerne for motorolien mht. kvalitet og viskositet overholdes.

Vælg den korrekte motorolie på grundlag af dennes kvalitet og den minimale udetemperatur ⇨ 220.

Yderligere motorolieadditiver

Brug af yderligere additiver i motorolien kan medføre skader og få garantidækningen til at bortfalde.

Viskositetsklasser for motorolie

SAE-viskositetsklassen giver oplysninger om motoroliens tykkelse.

Multigrade-motorolie angives med to tal, f.eks. SAE 5W-30. Det første tal, der følges af et W, angiver viskositeten ved lav temperatur, og det andet tal viskositeten ved høj temperatur.

Vælg det relevante viskositetstal afhængigt af den minimale udetemperatur ⇨ 220.

Alle de anbefalede viskositetsklasser er egnet til høje udetemperaturer.

Køle- og frostvæske

Brug kun long life-frostvæske (LLC) med organisk syre, som er godkendt til bilen. Søg hjælp på et værksted.

Systemet er fra fabrikken fyldt med kølevæske, der yder en fremragende rustbeskyttelse og beskytter mod frost ned til ca. -37 °C. Denne koncentration bør opretholdes hele året rundt. Brug af yderligere kølevæskeadditiver, der har til formål at yde ekstra korrosionsbeskyttelse eller tætne mod mindre lækager, kan give funktionsproblemer. Ansvar for eventuelle følgeskader på grund af brug af yderligere kølevæskeadditiver vil blive afvist.

Sprinklervæske

Brug kun sprinklervæske godkendt til bilen for at forebygge skader på viskerblade, lak, plastic- og gummidele. Søg hjælp på et værksted.

Bremsevæske

Med tiden absorberer bremsevæske fugtighed, hvilket reducerer bremsernes effektivitet. Bremsevæsken skal derfor udskiftes med de angivne intervaller.

AdBlue

Brug kun AdBlue til reduktion af kvælstofilter i udstødningen ⇨ 128.

Tekniske data

Identifikation **218**
Stelnummer (VIN) 218
Typeskilt 218
Identifikation af motor 219
Data **220**
Anbefalede væsker og smøremidler 220
Motordata 222
Ydelse 223
Dimensioner 225
Kapaciteter 226
Dæktryk 227

Identifikation

Stelnummer (VIN)

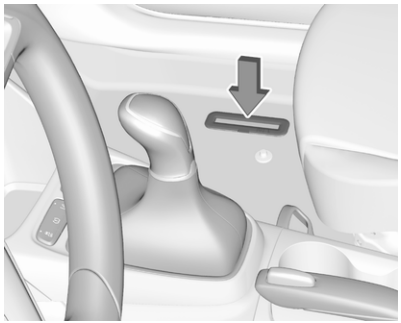

Chassisnummeret er præget på typeskiltet og i vognbunden under et dæksel.

Bilens identifikationsnummer (VIN) kan være præget på instrumentpanelet, synligt gennem forruden, eller på højre karosseripanel i motorrummet.

Typeskilt

Typeskiltet er placeret i venstre eller højre fordørsramme.

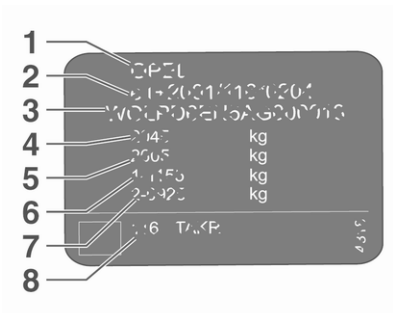

Oplysninger på typemærkat:

1 : producent
2 : typegodkendelsesnummer
3 : stelnummer
4 : tilladt totalvægt i kg
5 : tilladt totalvægt for vogntoget i kg
6 : maksimalt tilladt forakseltryk i kg
7 : maksimalt tilladt bagakseltryk i kg
8 : bil- eller landespecifikke data

Belastningen på for- og bagaksel må ikke sammenlagt overskride den tilladte totalvægt.

Bilens egenvægt afhænger af bilens specifikationer, f.eks. ekstraudstyr og tilbehør. Se EØF-overensstemmelseserklæringen, der følger med bilen, eller andre nationale registreringsdokumenter.

De følgende tekniske data er udarbejdet i overensstemmelse med EU-standarder. Ret til ændringer forbeholdes. Hvis bilens papirer ikke stemmer overens med instruktionsbogen, gælder oplysningerne i bilens papirer.

Identifikation af motor

De tekniske datatabeller anvender motorens id-kode. Motordatatabellen viser derudover producentkoden.

Motordata ⇨ 222.

For at finde den pågældende motor henvises til EØF-overensstemmelseserklæringen, der følger med bilen, eller andre nationale registreringsdokumenter.

Overensstemmelseserklæringen viser motorens id-kode. Andre nationale standarder kan vise producentkoden. Kontroller slagvolumen og motorydelse for at identificere den pågældende motor.

Data

Anbefalede væsker og smøremidler

Påkrævet motoroliekvalitet

Landegrupper ⇨ 212

Lande inkluderet i landegruppe 1 til 3

	EB2FA EB2ADT EB2ADTS EP6FADTXD DV5RC DV5RD DV5RE	EP6FDTM EB2DT EC5F DW10FC DV6D DV6FD DV6FE
Opel Original motorolie	B71 2010 / B71 2312	B71 2312

Motor EC5F: B71 2290, B71 2296 eller B71 300 kan også bruges.

Lande i landegruppe 4

	alle motorer
Opel Original motorolie	B71 2302 / B71 2297

Motor EC5F: B71 2296 eller B71 300 kan også bruges.

Lande i landegruppe 5

	alle motorer
Opel Original motorolie	B71 2297

Viskositetsklasser for motorolie

Landegrupper ⇨ 212

	B71 2010	B71 2312	B71 2302	B71 2297
Viskositetsklasse for motorolie	SAE 0W-20	SAE 0W-30	SAE 0W-30	SAE 5W-30

Motordata

Motorens typebetegnelse	D12xE / F12xE	D12xHL / F12xHL	D12xHT / F12xHT
Salgsbetegnelse	1.2	1.2 Turbo	1.2 Turbo
Producentkode	EB2FA	EB2DT / EB2ADT	EB2ADTS
Slagvolumen [cm^3]	1199	1199	1199
Motorydelse [kW]	61	81	96
ved omdr./min.	5750	5500	5500
Drejningsmoment [Nm]	118	205	230
ved omdr./min.	2750	1750	1750
Brændstoftype	Benzin	Benzin	Benzin
Oktantal RON[1)2)]			
anbefalet	95	95	95
mulig	98	98	98
mulig	–	–	–

1) En landespecifik mærkat på tankklappen kan være gældende i stedet for motorspecifikke krav.
2) I visse lande kan det være nødvendigt at benytte et særligt brændstof, f.eks. et bestemt oktantal, for at sikre, at motoren fungerer rigtigt.

Motorens typebetegnelse	D15DTH	F15DTH	F15DTH	A16DT Z16DT	D15DT
Salgsbetegnelse	**1.5**	**1.5**	**1.5**	**1.6**	**1.5**
Producentkode	**DV5RC**	**DV5RCD**	**DV5RCE**	**DV6D**	**DV5RD**
Slagvolumen [cm^3]	1499	1499	1499	1560	1499
Motorydelse [kW]	88	88	81	68	75
ved omdr./min.	3750	3750	3750	4000	3500
Drejningsmoment [Nm]	300	300	250	230	250
ved omdr./min.	1750	1750	1750	1750	1750
Brændstoftype	Diesel	Diesel	Diesel	Diesel	Diesel

Ydelse

Motor	D12xE / F12xE	D12xHL / F12xHL	D12xHT / F12xHT
Tophastighed [km/t]			
Manuel gearkasse	170	187	201
Automatisk gearkasse	–	187	–

Motor	D15DT	D15DTH	F15DTH	A16DT / Z16DT
Tophastighed [km/t]				
Manuel gearkasse	178	–	180	170
Automatisk gearkasse	–	183	183	–

Dimensioner

	Crossland X
Længde [mm]	4212
Bredde med to sidespejle [mm]	1976
Bredde med to sidespejle indfældet [mm]	1825
Højde [mm]	1597
Længde på bagagerumsgulv [mm]	793
Længde på bagagerum med nedfældede bagsæder [mm]	1483
Bagagerumsbredde [mm]	947
Lastrumshøjde med afdækning [mm]	584
Lastrumshøjde uden afdækning [mm]	894
Bagagerumsåbningens højde [mm]	712
Vendediameter [m]	11,2

Kapaciteter

Motorolie

Motor	D12xE / F12xE	D12xHL / F12xHL D12xHT / F12xHT	D15DT A16DT / Z16DT	D15DTH F15DTH
inkl. filter [l]	3,25	3,5	3,75	3,95
Mellem MIN og MAX [l]	1,0	1,0	1,0	1,6

Brændstoftank

Benzin / diesel, påfyldningsmængde [l]	45

AdBlue-tank

AdBlue, genopfyldningsmængde [l]	14,8

Dæktryk

Dæk	Komfort med op til 3 personer		ECO med op til 3 personer		Med fuld last	
	for [kPa/bar]	bag [kPa/bar]	for [kPa/bar]	bag [kPa/bar]	for [kPa/bar]	bag [kPa/bar]
195/65 R15, 195/60 R16	230/2,3	230/2,3	250/2,5	250/2,5	240/2,4	290/2,9
205/60 R16, 215/50 R17	230/2,3	230/2,3	250/2,5	250/2,5	240/2,4	270/2,7
Nødhjul 125/80 R16	420/4,2	420/4,2	–	–	420/4,2	420/4,2

Kundeinformation

Kundeinformation **228**
Overensstemmelseserklæring . 228
REACH 229
Softwareopdatering 229
Registrerede varemærker 230
Bildataregistrering og databeskyttelse **231**
Registrering af hændelsesdata 231
Radiofrekvensidentifikation (RFID) 234

Kundeinformation

Overensstemmelseserklæring

Radiotransmissionssystemer

Denne bil har systemer, der sender og/eller modtager radiobølger i henhold til Direktiv 2014/53/EU. Producenterne af systemerne herunder erklærer overensstemmelse med Direktiv 2014/53/EU. Den fuldstændige tekst i EU-overensstemmelseserklæringen for hvert system er tilgængelig på følgende internetadresse: www.opel.com/conformity.

Importøren er
Opel / Vauxhall, Bahnhofsplatz, 65423 Ruesselsheim am Main, Germany.

Navi 5.0 IntelliLink
Continental

LCIE Bureau Veritas-Site de Fontenay aux Roses, 33 avenue du général Leclerc, 92260 Fontenay aux Roses, France

Driftsfrekvens (MHz)	Maksimal effekt (dBm)
2400,0 - 2483,5	2,2
2400,0 - 2483,5	15

Infotainmentsystem R 4.0 IntelliLink
LG Electronics

European Shared Service center B.V.

Krijgsman 1, 1186 DM Amstelveen, The Netherlands

Funktionsfrekvens:
2400,0 - 2483,5 MHz

Maksimal effekt: 4 dBm

Infotainment-system R 4.0
Clarion

244 rue du Pré à Varois, 54670 Custines, France

Driftsfrekvens 2400-2480 MHz

Maksimal effekt: 4 dBm

BTA-modul
Magneti Marelli S.p.A.

Viale A. Borletti 61/63, 20011 Corbetta, Italy

Driftsfrekvens (MHz)	Maksimal effekt (dBm)
880 -915	33
1710 - 1785	24
1850 -1910	24
1920 - 1980	24
2500 - 2570	23

Antennemodul
Laird

Daimlerring 31, 31135 Hildesheim, Germany

Driftsfrekvens: Ikke angivet

Maksimal effekt: Ikke angivet

Fjernbetjeningssender
Hülsbeck & Fürst GmbH & Co. KG

Steeger Str. 17, 42551 Velbert, Germany

Driftsfrekvens: 433,92 MHz

Maksimal effekt: 10 dBm

Fjernbetjeningsmodtager
Delphi European, Middle Eastern & African Regional Offices Customer Technology

Center Avenue de Luxembourg, L-4940 Bascharage, G.D. of Luxembourg

Driftsfrekvens: 119,0-128,6 kHz

Maksimal udgangseffekt:
16 dBµA/m ved 10 m

Elektronisk nøglesender
Valeo

43 Rue Bayen, 75017 Paris, France

Driftsfrekvens: 433,92 MHz

Maksimal effekt: 10 dBm

Startspærre
KOSTAL of America, Inc.

350 Stephenson Hwy, Troy MI 48083, USA

Driftsfrekvens: 125 kHz

Maksimal udgangseffekt:
5 dBµA/m ved 10 m

ICASA-typegodkendelsesnumre

Liste over alle typegodkendelsesnumre for selvstændige kommunikationsmyndigheder i Sydafrika (ICASA):

TA-2016/121, TA-2016/3261, TA-2017/2387,TA-2017/2745, TA-2013/430, TA-2017/1106, TA-2016/929, TA-2017/3180

REACH

Registration, Evaluation, Authorisation and Restriction of Chemicals (REACH) er en EU-forskrift, der er vedtaget for at forbedre beskyttelsen af menneskers sundhed og miljøet imod de risici, som kemikalier kan udgøre. Besøg www.opel.com/reach for yderligere information og for adgang til Artikel 33-meddelelsen.

Softwareopdatering

Infotainmentsystemet kan downloade og installere udvalgte softwareopdateringer via en trådløs forbindelse.

Bemærkninger
Tilgængeligheden af disse trådløse softwareopdateringer til bilen varierer alt efter model og land. Flere oplysninger fremgår af vores hjemmeside.

Internetforbindelse

Trådløs downloading af softwareopdateringer til bilen kræver en internetforbindelse, som kan tilgås gennem et adgangskodebeskyttet Wi-fi-hotspot, som f.eks. en mobiltelefon.

For at tilslutte Infotainment-systemet til et hotspot, se instruktionsbogen til Infotainment.

Opdateringer

Systemet foreslår visse opdateringer til downloading og installering. Der er også muligt manuelt at kontrollere for opdateringer.

Manuel søgning efter opdateringer sker ved at vælge **Indstillinger** på startskærmen, **Softwareinformation** og derpå **Systemopdatering**. Følg vejledningen på displayet.

Bemærkninger
Fremgangsmåden for downloading og installering af software kan variere fra model til model.

Bemærkninger
Under installeringsprocessen kan bilen muligvis ikke bruges.

Registrerede varemærker

Apple Inc.
Apple CarPlay™ er et varemærke, der tilhører Apple Inc.

App Store® og iTunes Store® er registrerede varemærker, der tilhører Apple Inc.

iPhone®, iPod®, iPod touch®, iPod nano®, iPad® og Siri® er registrerede varemærker, der tilhører Apple Inc.

Bluetooth SIG, Inc.
Bluetooth® er et registreret varemærke, der tilhører Bluetooth SIG, Inc.

DivX, LLC
DivX® og DivX Certified® er registrerede varemærker, der tilhører DivX, LLC.

EnGIS Technologies, Inc.
BringGo® er et registreret varemærke, der tilhører EnGIS Technologies, Inc.

Google Inc.
Android™ og Google Play™ Store er varemærker, der tilhører Google Inc.

Stitcher Inc.
Stitcher™ er et varemærke, der tilhører Stitcher, Inc.

Velcro Companies
Velcro® er et registreret varemærke tilhørende Velcro Companies.

Verband der Automobilindustrie e.V.
AdBlue® er et registreret varemærke, der tilhører VDA.

Bildataregistrering og databeskyttelse

Registrering af hændelsesdata

Der er monteret elektroniske styreenheder i din bil. Styreenheder behandler data, som f.eks. modtages af bilens følere, eller som de selv genererer eller udveksler mellem sig. Visse styreenheder er nødvendige for, at din bil skal fungere sikkert, andre hjælper dig, mens du kører (førerhjælpesystemer), mens andre leverer komfort- eller infotainment-funktioner.

Følgende indeholder generelle oplysninger om databehandling i bilen. Du kan se yderligere oplysninger om, hvilke specifikke data der bliver uploadet, gemt og videregivet til tredjepart og til hvilket formål i din bil, under nøgleordet Databeskyttelse tæt knyttet til referencerne for de berørte funktionsegenskaber i den pågældende instruktionsbog eller i de generelle salgsbetingelser. Disse findes også online.

Driftsdata i bilen

Styreenheder behandler data for drift af bilen.

Disse data kan omfatte:

- bilens statusoplysninger (f.eks. hastighed, bevægelsesforsinkelse, sideacceleration, hjulrotationshastighed, display for "sikkerhedsseler fastspændt")
- omgivelsesforhold (f.eks. temperatur, regnsensor, afstandssensor)

Som regel er sådanne data flygtige og gemmes ikke længere end en arbejdscyklus og behandles kun i selve bilen. Ofte omfatter styreenheder datalagring (herunder bilnøglen). Dette bruges til at tillade, at oplysninger bliver dokumenteret midlertidigt eller permanent angående bilens tilstand, komponentbelastning, vedligeholdelseskrav samt tekniske hændelser og fejl.

Afhængigt af de tekniske udstyrsniveauer er de lagrede data som følger:

- driftstatus for systemkomponenter (f.eks. påfyldningsniveau, dæktryk, batteristatus)
- fejl og defekter i vigtige systemkomponenter (f.eks. lygter, bremser)
- systemreaktioner i specielle kørselssituationer (f.eks. udløsning af en airbag, aktivering af stabilitetskontrolsystemerne)
- oplysninger om hændelser, der skader bilen
- for elektriske biler opladningsniveauet i højspændingsbatteriet, beregnet rækkevidde

I specielle tilfælde (f.eks. hvis bilen har registreret en fejlfunktion), kan det være nødvendigt at gemme data, der ellers ville være flygtige.

Når du bruger tjenester (f.eks. reparationer, vedligeholdelse), kan driftsdataene blive gemt og aflæst sammen med bilens identifikationsnummer (VIN) og anvendt ved behov.

Personale, der arbejder for servicenetværket (f.eks. værksteder, producenter) eller tredjemand (f.eks.redningstjenester) kan aflæse dataene fra bilen. Dette gælder også garantiarbejde og kvalitetssikringsforanstaltninger.

Data aflæses generelt via OBD-porten (On-Board-diagnosesystemet), som loven foreskriver i bilen. De aflæste driftsdata dokumenterer den tekniske tilstand på bilen eller individuelle komponenter og hjælper med fejldiagnose, overholdelse af garantiforpligtelser og kvalitetsforbedring. Disse data, især oplysninger om komponentbelastning, tekniske hændelser, operatørfejl samt andre fejl, sendes til producenten, når det er hensigtsmæssigt, sammen med bilens identifikationsnummer (VIN). Producenten er også underlagt produktansvar. Producenten anvender muligvis også driftsdata fra biler i forbindelse med produkttilbagekaldelser. Disse data kan desuden bruges til at kontrollere krav, som kunden gør gældende i henhold til garantien.

Fejlhukommelser i bilen kan nulstilles af en servicevirksomhed, når der udføres service eller reparationer eller efter anmodning fra dig.

Komfort- og infotainment-funktioner

Komfortindstillinger og individuelle indstillinger kan gemmes i bilen og ændres eller nulstilles når som helst.

Alt efter det pågældende udstyrsniveau omfatter disse

- indstillinger af sæde- og ratposition
- chassis- og airconditionindstillinger
- individuelle indstillinger såsom kabinebelysning

Du kan indlæse dine egne data i infotainment-funktionerne til din bil som del af de valgte funktioner.

Alt efter det pågældende udstyrsniveau omfatter disse

- multimediedata som f.eks. musik, videoer eller fotos til afspilning i et integreret multimediesystem
- adressebogsdata til brug sammen med et integreret håndfrit system eller et integreret navigationssystem
- inputdestinationer
- data om brug af online-tjenesterne

Disse data for komfort- og infotainmentfunktioner kan gemmes lokalt i bilen eller opbevares på en enhed, som du har tilsluttet til bilen (f.eks. en smartphone, et USB-stik eller en MP3-afspiller). Data, som du selv har indlæst, kan slettes, hvornår det skal være.

Disse data kan kun sendes ud fra bilen efter din anmodning, især ved brug af online-tjenester i overensstemmelse med de indstillinger, du har valgt.

Smartphone-integrering f.eks. Android Auto eller Apple CarPlay

Hvis din bil er udstyret til det, kan du tilslutte din smartphone eller en anden mobil enhed til bilen, så du kan styre den via betjeningen, der er integreret i bilen. Billede og lyd fra din smartphone kan udsendes via multimediesystemet i dette tilfælde. Samtidig sendes specifikke oplysninger til din smartphone. Alt efter integrationstypen omfatter dette data såsom positionsdata, dag-/natfunktion samt andre generelle biloplysninger. Yderligere oplysninger findes i betjeningsvejledningen til bilen/Infotainmentsystemet.

Integrationen betyder, at udvalgte smartphone-apper kan bruges, som f.eks. navigation eller musikafspilning. Yderligere integration mellem smartphone og bil er ikke mulig, i særdeleshed aktiv adgang til bildata. Arten af yderligere databehandling bestemmes af leverandøren af den anvendte app. Om du kan definere indstillinger, og i bekræftende fald hvilke, afhænger af den pågældende app og din smartphones operativsystem.

Online-tjenester

Hvis din bil har en radionetværkstilslutning, kan data udveksles mellem din bil og andre systemer. Radionetværkstilslutningen bliver mulig ved hjælp af en senderenhed i bilen eller en mobilenhed, som du har (f.eks. en smartphone). Online-funktioner kan bruges via denne radionetværkstilslutning. De omfatter online-tjenester og applikationer/apps, som producenten eller andre udbydere stiller til rådighed for dig.

Beskyttede tjenester

For så vidt angår producentens online-tjenester, er de relevante funktioner beskrevet af producenten på et hensigtsmæssigt sted (f.eks. instruktionsbogen, producentens website), og de tilhørende databeskyttelsesoplysninger er angivet. Personlige data kan blive anvendt for at levere online-tjenester. Dataudveksling til dette formål foregår via en beskyttet tilslutning, f.eks. ved brug af producentens IT-systemer, der anvendes til formålet. Indsamling, behandling og brug af personlige data med det formål at forberede tjenester foregår udelukkende på grundlag af tilladelse, f.eks. når det gælder et lovbestemt system for kommunikation i nødsituationer eller en kontraktlig aftale eller i medfør af samtykke.

Du kan aktivere eller deaktivere tjenesterne og funktionerne (som i vis udstrækning er forbundet med afgifter) og i visse tilfælde hele bilens radionetværkstilslutning. Dette omfatter ikke lovpligtige funktioner og tjenester såsom et system for kommunikation i nødsituationer.

Tredjepartstjenester

Hvis du gør brug af online-tjenester fra andre leverandører (tredje part), er disse tjenester underlagt den pågældende leverandørs vilkår med hensyn til ansvar og databeskyttelse samt anvendelse. Producenten har ofte ingen indflydelse på det indhold, der udveksles i denne henseende.

Vær derfor opmærksom på arten og omfanget af samt formålet med indsamlingen og brugen af personlige data inden for rammerne af tredje-partstjenester, der leveres af den pågældende tjenesteudbyder.

Radiofrekvensidentifikation (RFID)

RFID-teknologien bruges i nogle biler til funktioner såsom f.eks. start-spærre. Den bruges også i forbindelse med enheder som f.eks. fjernbetjeninger til låsning/oplåsning af døre og start. RFID-teknologien i Opel-biler anvender eller lagrer ikke personlige oplysninger og etablerer ikke forbindelse til andre Opel-systemer, der indeholder personlige oplysninger.

Stikordsregister

A

AdBlue..... 84, 128, 226
Advarsel, kollision fremme..... 143
Advarselsklokke 93
Advarselslamper..... 77
Advarselstrekant 64
Airbagmærkat..... 47
Airbag og selestrammere 81
Airbags 47
Airconditionsystem 109
Aktiv nødbremsning..... 86, 144
Anbefalede væsker og smøremidler..... 220
Anbefalede væsker, smøremidler og reservedele . . 216
Anhængertræk..... 166
Arbejde på bilen 173
Armlæn..... 43, 44, 60
Askebægre 74
Automatisk gearkasse 131
Automatisk låsning 28
Automatisk meddelelse om uheld (ACN)..... 97
Automatisk nedblænding 34
Automatisk tilkobling af nærlys . . 100
Autostop..... 85, 124
Avanceret parkeringsassistent. . . 151

B

Baglygter 183
Bagrudevisker og -sprinkler 71
Bagsæder 43, 44
Bakkamera 159
Baklygtepære..... 183
Baklygter 104
Bakspejle..... 34
Barnesæder 53
Belysning af midterkonsol 106
Beskyttelse mod afladning af batteriet 106
Betjeningselementer..... 68
Bilbatteri 176
Bildataregistrering og databeskyttelse..... 231
Bilens data..... 220
Bilen skal snart til service 82
Bilens sikkerhed..... 30
Bilpleje..... 208
Blindvinkel-alarm..... 155
Blinklys 80, 103
Blinkvinkelalarm..... 86
Blokeringsfri bremser 135
Blokeringsfri bremser (ABS) 83
Blue-indsprøjtning..... 128
Bremseassistent 136
Bremselys..... 183
Bremse og kobling 82
Bremser 135, 176

Bremsevæske 176, 216
Brugen af denne håndbog 3
Brændstof..... 163
Brændstofmåler 78
Brændstofpåfyldning 165
Brændstofreserve 85
Brændstoftank..... 226
Brændstof til benzinmotorer 163
Bugsering..... 166, 206
Bugsering af bilen 206
Bugsering af en anden bil 207
Børnesikkerhedssystemer..... 53
Børnesikring 28

C

Centrallås 23
Cruise control 86, 138

D

Deaktivering af airbag 52, 81
DEF..... 128
Dieselbrændstof 163
Dieseludstødningsvæske..... 128
Dimensioner 225
Donkraft..... 192
Drejeforlygter..... 102
Dug på lygteglassene 104
Dækmærkning 193
Dæktryk 193, 227
Døre..... 29
Dør åben 86

E

Elektrisk indstilling 33
Elektrisk system..... 188
Elektroniske
kørselsprogrammer 132
Elektronisk klimastyring 112
Elektronisk nøglesystem..... 22
Elektronisk stabilitetskontrol og
Traction Control-system.... 83, 136
Elektronisk stabilitetskontrol og
Traction Control-system slået
fra..... 84
El-opvarmet bagrude 37
El-opvarmet forrude..... 37
El-ruder 35

F

Fare, advarsel og forsigtig 4
Faste ventilationsspjæld 117
Fejl 133
Fejlkontrollampe 82
Fejlmeddelelser 93
Fjernbetjening 21
Fjernlys 85, 100
Fjernlysassistent..... 86, 100
Fodgængerbeskyttelse foran..... 147
Follow-me-home-lys 106
Forlygter..... 99
Forlygter ved kørsel i udlandet . . 102
Forrude..... 35
Forrudevisker og sprinkler 69
Forsæder..... 40
Forvarmning 84
Frontairbags 51
Føreralarm..... 162
Førerhjælpesystemer..... 138
Førerinformationscenter..... 87
Førstehjælp..... 64
Førstehjælpskasse 64

G

Gardinairbags 52
Geardisplay 131
Gearkasse 16
Gearskifte..... 83
Gearvalg 131
Gearvælger..... 131
Genbrug af bilen 173
Generel information 166
Gennemlæsningsfacilitet..... 60
Gulvafdækning 62
Gulvmåtter..... 211

H

Halogenforlygter 180
Handskerum 59
Hastighedsbegrænser..... 86, 140
Havari..... 206
Havariblink 103
Head-up-display..... 91

Hjul
Tilspændingsmoment..... 201
Hjulkapsler 196
Hjul og dæk 192
Hjulskift 199
Horn 13, 69
Hovedstøtter 39
Håndbremse..... 135

I
Identifikation af motor..... 219
Igangsætnings-assistent 136
Indfældelige spejle 33
Individuelle indstillinger 94
Indledning 3
Indstigningslys 106
Indstilling af hovedstøtter 8
Indstilling af rat 9, 68
Induktiv opladning..... 73
Informationsdisplay..... 89
Instrumentgruppe 75

J
Justerbare ventilationsspjæld 117

K
Kabinebelysning..... 105
Kabinelys 105, 187
Kapaciteter 226
Katalysator 128
Klimastyring..... 108
Klimaanlæg 15
Km-tæller 77
Knapper på rattet 68
Kontrollamper..... 77, 80
Kontroller på bilen..... 173
Kontrol over bilen 120
Konvekse spejle 33
Kopholdere 59
Køle- og frostvæske..... 216
Kølevandstermometer 78
Kølevæske 175
Kølevæsketemperatur 84
Kørelys 102
Kørsel med påhæng 167
Kørselsforhold og tips til kørsel
med påhæng 167

L
Ladesystem 82
Lappesæt 196
Lastrum 29, 60
Lastrumsdækken 62
LED-forlygter..... 102
Lighter 74
Luftindtag 118
Lygter..... 99
Lysdiodeforlygter..... 182
Lysfunktioner..... 106
Lys i solskærme 106
Lyskontakt 99
Lyslængderegulering 101
Lysstyrke for instrumentlys 105
Læselamper 105
Læsseinformation 65

M
Manuel funktion 132
Manuel gearkasse 134
Manuelle ruder 35
Manuel nedblænding 34
Modelspecifikke data 3
Motordata 222
Motorhjelm 173
Motorolie 174, 216, 220, 226
Motorolietryk 85
Mønsterdybde 195
Måleinstrumenter..... 77

N
Normal brug af aircondition 118
Nummerpladelys 187
Nærlys..... 85
Nødopkald..... 97
Nøgler 20
Nøgler, låse..... 20

O
Olie, motor..... 216, 220
Omdrejningstæller 78
Opbevaring..... 59
Opbevaringsrum..... 59

Opbevaringsrum midt på konsollen 60
Opel Connect..... 97
Oplagring af bilen..... 172
Oplåsning af bilen 6
Opvarmede spejle 34
Opvarmet rat 68
Overensstemmelseserklæring.... 228
Overhalingsblink 101
Oversigt over instrumentpanel 10
Overvågning af motoroliestand.... 79
Overvågningssystem for dæktryktab..... 84, 194

P

Panoramatag 38
Panoramaudsynssystem..... 156
Parkering 18, 126
Parkeringsassistent 148
Parkeringsbremse..... 83, 135
Parkeringslys..... 99, 104
Partikelfilter..... 127
Placering af barnesæder 56
Pleje af interiør 210
Polstring..... 210
Punktering..... 201
Påløbs-afbrydelse 123

Q

Quickheat..... 116

R

Radiofrekvensidentifikation (RFID)..... 234
REACH..... 229
Registrerede varemærker..... 230
Registrering af forhindringer..... 148
Registrering af hændelsesdata. . 231
Regnsensor..... 86
Reguleringssystemer..... 136
Reservehjul 201
Ruder..... 35
Råd om kørsel..... 120

S

Selehusker 81
Selektiv katalysatorreduktion..... 128
Seler..... 44
Service 118, 212
Servicedisplay 79
Serviceinformation 212
Siddestilling 40
Sideairbags 51
Sideblinklys 187
Sidespejle..... 33
Sikkerhedssele 8
Sikkerhedsseler 44
Sikringer 188
Sikringsboks i instrumentpanel .. 189
Sikringsboks i motorrum 188
Snekæder 196
Softwareopdatering..... 229
Solskærme 37
SOS..... 97
Speedometer 77
Spejlindstilling 9
Sprinklervæske 176
Stands motoren..... 82
Start 16
Start af motor 122
Starthjælp 205
Start og betjening..... 120
Startspærre 32
Stelnummer (VIN) 218
Stikdåser 72
Stop/start-system..... 124
Strømafbrydelse 133
Strømknap..... 121
Styring..... 120
Supplerende varmeapparat..... 116
Surrekroge 63
Symboler 4
Systemkontrol..... 82
Sædeindstilling 7, 41
Sædevarme..... 43

T

Tag..... 38
Tagbagagebærer 65
Taglast..... 65
Tilbehør og ændring af bilen 172

Tilkørsel af ny bil 120
Trepunktssele 45
Triptæller 77
Trækkrog 168
Trækstang..... 166
Typeskilt 218
Tyverialarm 30
Tyverisikring 30
Tændingslåsens stillinger 121
Tågebaglygte..... 104, 183
Tågebaglys 86
Tågeforlygter 86, 103, 183

U

Udetemperatur 71
Udluftning af brændstofsystem .. 178
Udskiftning af pærer 179
Udskiftning af viskerblade 178
Udstødning 127
Udstødningsfilter..... 84, 127
Udvendige lygter 12, 85
Udvendig pleje 208
Ultralydsparkeringssensorer..... 148
Ur..... 71
USB-port..... 72

V

Varme- og ventilationssystem . . . 108
Vejhjælp..... 97
Ventilation..... 108
Ventilationsspjæld..... 117
Vinterdæk 192
Viskere og sprinkler 13
Vognbaneskiftadvarsel..... 83, 160
Værktøj 192
Værktøjssæt..... 192

Y

Ydelse 223

Æ

Ændring af dæk- og hjulstørrelse 196

www.opel.com

Copyright by Opel Automobile GmbH, Rüsselsheim, Germany.

Oplysningerne i denne publikation gælder for det tidspunkt, der er angivet nedenfor. Opel Automobile GmbH forbeholder sig ret til at foretage ændringer i bilernes teknik, udstyr og form i forhold til oplysningerne i denne publikation samt til ændringer af selve publikationen.

Udgave: september 2019, Opel Automobile GmbH, Rüsselsheim.

Trykt på klorfrit, bleget papir.

ID-OCDAOLSE1909-da